Pepe

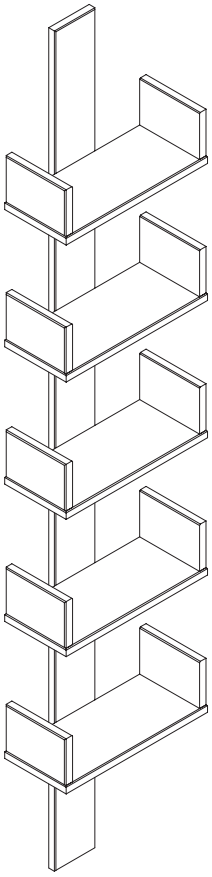

D	Gebrauchsanweisung	GB	Instructions for use
NL	Gebruiksrichtlijnen	FR	Instructions d'utilisation
IT	Istruzioni per l'uso	PL	Instrukcja obsługi
CZ	Pokyny k použití	ES	Instrucciones de empleo
HU	Használati útmutató	RO	Instructiuni de folosire
PT	Instruções de utilização	RU	Инструкция по монтажу
SK	Pokyny k použitiu	TR	Kullanim talimatlari

PEPE

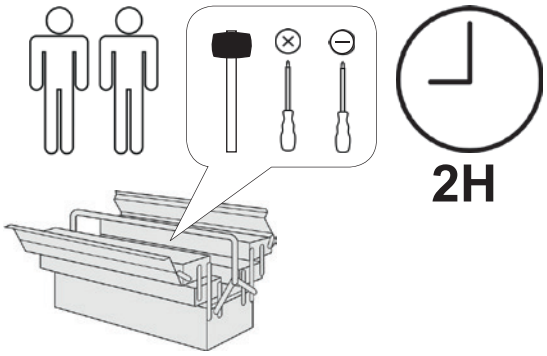

MVH GmbH & Co. KG
August-Thyssen-Str.8-10
32278 Kirchlengern
Tel.: +49(0) 5223 - 65335 0
Mail: info@ticaa.de

MA-Code:
WR-PEPE-BU-2021F

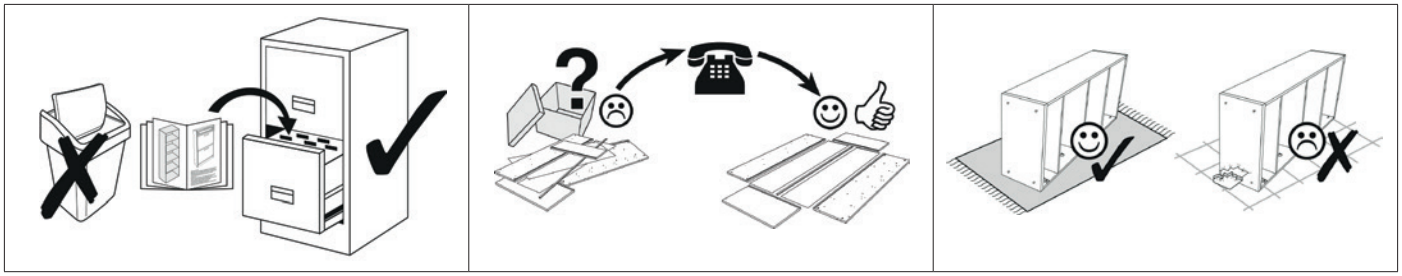

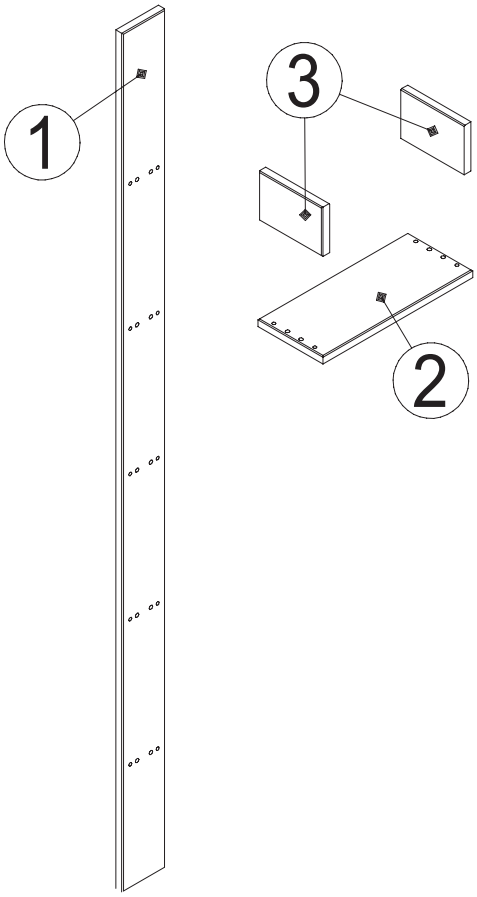

No.	Pcs.	L	B
1	x1	1800	100
2	x5	350	152
3	x10	100	148

AK 8x30 mm 30x	**AH** Ø 3,5x15 mm 4x	**G** 1x	**CE** 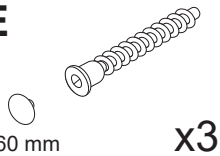 Ø 7x60 mm x30
CF 2x			

1

AK	CE	G
8x30 mm 20x	Ø 7x60 mm x20	1x

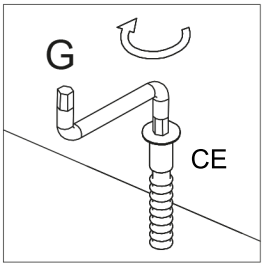

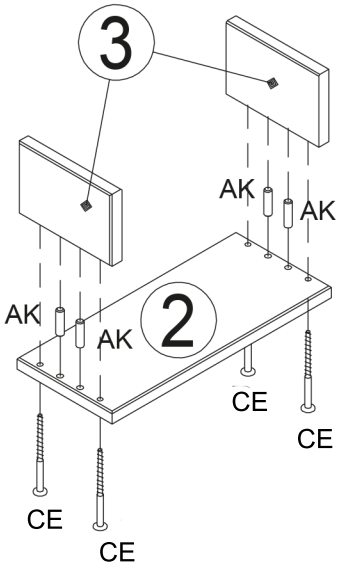

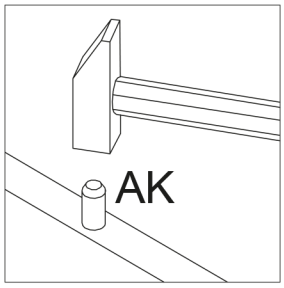

2

AK	CE	G
8x30 mm 10x	Ø 7x60 mm x10	1x

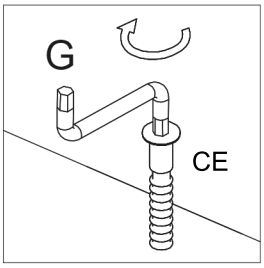

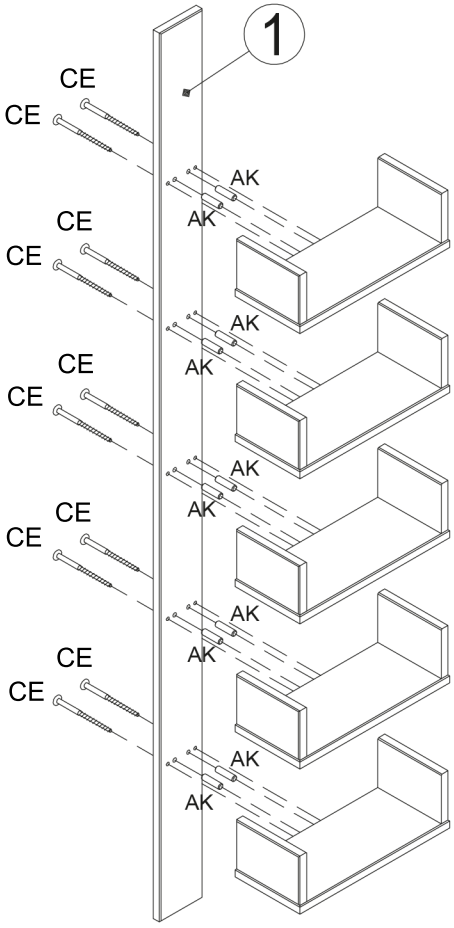

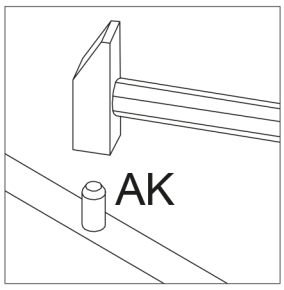

3

AH	CF
Ø 3,5x15 mm 4x	2x

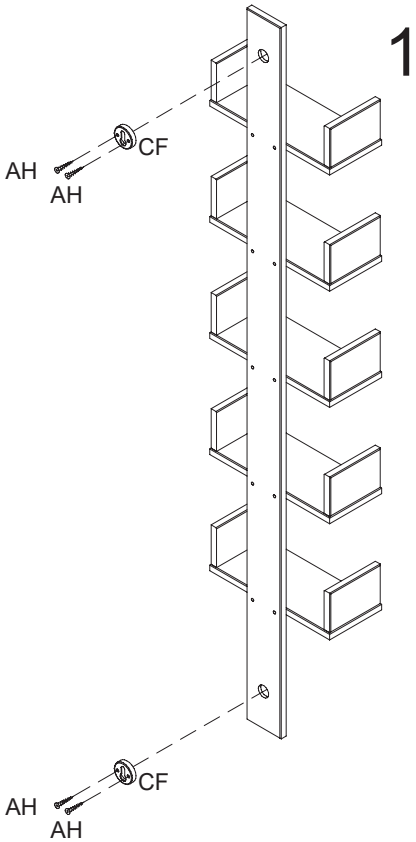

4

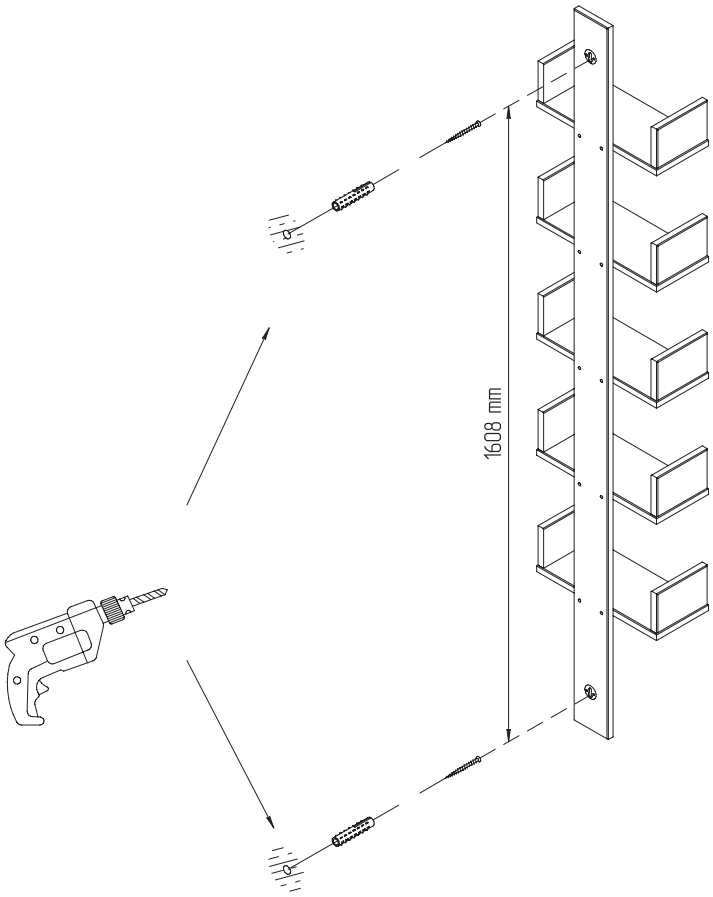

D	Bitte nur mit einem Staubtuch oder leicht feuchtem Lappen reinigen. Keine scheuernden Putzmittel verwenden.
GB	Please only clean with a duster or a damp cloth. Do no use any abrasive cleaners.
FR	Veuillez nettoyer uniquement avec un chiffon à poussière ou un chiffon légèrement humide. Ne pas utiliser de détergent abrasif.
IT	Si raccomanda di pulire sono con un panno per la polvere o uno strofinaccio umido. Non utilizzare detergenti abrasivi.
NL	Reinig alleen met een stofdoek of een lichtjes vochtige doek. Gebruik geen schurende poetsmiddelen.
PL	Czyszczenie należy wykonać wyłącznie za pomocą ściereczki lub lekko nawilżonego ręcznika. Nie stosować środków czyszczących do szorowania.
CZ	Čistěte prosím jen prachovkou nebo lehce navlhčeným hadrem. Nepoužívejte drhnoucí čisticí prostředky.
SK	Na čistenie používajte len prachovku alebo zľahka navlhčenú utierku. Nepoužívajte žiadne drhnúce čistiace prostriedky.
HU	Kérjük, csak portörlő kendővel vagy enyhén nedves ronggyal tisztítsa. Ne használjon dörzshatású tisztítószert.
RO	Vă rugăm să utilizaţi la curăţare exclusiv o cârpă de şters praful sau o cârpă uşor umezită. Nu utilizaţi substanţe de curăţat abrazive.
TR	Lütfen sadece bir toz beziyle veya hafif nemli yumuşak bir bezle siliniz. Aşındırıcı temizlik malzemeleri kullanmayınız.
RU	Очищайте от пыли тряпкой или слегка влажной ветошью. Не допускается применение чистящих средств, не предназначенных для ухода за мебелью.