TECHNOLOGIE FÜR DEN HAUSHALT

TECHNOLOGY FOR DOMESTIC USE

Bedienungsanleitung

Instruction Manual

MIKROWELLENOFEN

MICROWAVE OVEN

MW700-17UB2B



Deutsch	Seite	2
English	Page	34

Sehr geehrter Kunde! Sehr geehrte Kundin! Wir möchten Ihnen herzlich danken, dass Sie sich zum Erwerb eines Produkts aus unserem reichhaltigen Angebot entschieden haben. Lesen Sie die gesamte Bedienungsanleitung, bevor Sie das Gerät zum ersten Mal benutzen. Verwahren Sie diese Bedienungsanleitung zur zukünftigen Verwendung an einem sicheren Ort. Falls Sie das Gerät weitergeben, müssen Sie diese Bedienungsanleitung ebenfalls mit übergeben.

Inhalt

1. Sicherheitshinweise 4
   1.1 Signalwörter 5
   1.2 Sicherheitsanweisungen 5
2. Installation 10
   2.1 Installationsanweisungen zur Unterbaumontage 11
   2.2 Elektrischer Anschluss 17
3. Gerätebeschreibung (Mikrowelle / Bedienfeld) 18
   3.1 Mikrowelle 18
      3.1.1 Installation des Drehtellers 18
   3.2 Bedienfeld 20
4. Bedienung 20
   4.1 Vor der ersten Benutzung 20
   4.2 Kochen von Lebensmitteln 21
      4.2.1 Einstellbare Leistungsstufen 21
      4.2.2 Einen Kochvorgang beginnen 22
      4.2.3 Auftauen 23
5. Mikrowellen-Kochen 25
   5.1 Grundlagen für das Kochen in einer Mikrowelle 25
   5.2 Geeignete Materialien für das Mikrowellenkochen 25
   5.3 Ungeeignete Materialien für das Mikrowellenkochen 27
6. Umweltschutz 28
   6.1 Umweltschutz: Entsorgung 28
7. Reinigung und Pflege 28
8. Problembehandlung 29
9. Technische Daten 31

10. Entsorgung 32
11. Garantiebedingungen 33



Entsorgen Sie dieses Gerät nicht zusammen mit ihrem Hausmüll. Das Gerät darf nur über eine Sammelstelle für wiederverwendbare elektrische und elektronische Geräte entsorgt werden. Entfernen Sie nicht die Symbole / Aufkleber am Gerät.

- Die in dieser Bedienungsanleitung enthaltenen Abbildungen können in einigen Details von dem tatsächlichen Design Ihres Gerätes abweichen. Folgen Sie in einem solchen Fall dennoch den beschriebenen Sachverhalten. Lieferung ohne Inhalt.
- Der Hersteller behält sich das Recht vor, solche Änderungen vorzunehmen, die keinen Einfluss auf die Funktionsweise des Gerätes haben. Entsorgen Sie das Verpackungsmaterial entsprechend den örtlichen Vorschriften Ihres Wohnorts.
- Das von Ihnen gekaufte Gerät wurde möglicherweise inzwischen verbessert und weist somit vielleicht Unterschiede zur Bedienungsanleitung auf. Dennoch sind die Funktionen und Betriebsbedingungen identisch, sodass Sie die Bedienungsanleitung im vollen Umfang nutzen können.
- Technische Änderungen bzw. Druckfehler bleiben vorbehalten.

EG - KONFORMITÄTSERKLÄRUNG

★ Die in dieser Bedienungsanleitung beschriebenen Produkte entsprechen sämtlichen harmonisierten Anforderungen.
★ Die relevanten Unterlagen können durch die zuständigen Behörden über den Produktverkäufer angefordert werden.

DIESES PRODUKT IST EIN GRUPPE 2 KLASSE B ISM GERÄT

Definition Gruppe 2, die alle ISM Ausstattungen (ISM = industriell, wissenschaftlich, medizinisch) enthält: Ausstattungen, in denen Radiofrequenzenergie in Form von elektromagnetischer Strahlung zur Behandlung von Materialien intensiv generiert wird, sowie Funkenerosionsmaschinen. Für Klasse B Ausstattungen ist eine Versorgungseinrichtung geeignet, wie sie in Privathaushalten oder Einrichtungen vorgenommen wird, die direkt an einer Niederspannungs-Stromversorgung, die Gebäude zur reinen Wohnnutzung versorgt, angeschlossen sind.

1. Sicherheitshinweise

LESEN SIE VOR DER ERSTEN BENUTZUNG DES GERÄTES DIE GESAMTEN SICHERHEITSHINWEISE UND SICHERHEITSANWEISUNGEN GRÜNDLICH DURCH.

Die darin enthaltenen Informationen dienen dem Schutz Ihrer Gesundheit. Die Nichtbeachtung der Sicherheitshinweise und Sicherheitsanweisungen kann zu schweren Beeinträchtigungen Ihrer Gesundheit und im schlimmsten Fall zum Tod führen.

- Bewahren Sie diese Bedienungsanleitung so auf, dass sie bei Bedarf jederzeit griffbereit ist. Befolgen Sie sorgfältig alle Hinweise, um Unfälle oder eine Beschädigung des Gerätes zu vermeiden.
- Prüfen Sie auf jeden Fall auch das technische Umfeld des Gerätes! Sind alle Kabel oder Leitungen, die zu ihrem Gerät führen, in Ordnung? Oder sind sie veraltet und halten der Geräteleistung nicht mehr Stand? Daher muss durch **eine qualifizierte Fachkraft (Elektrotechniker/-in)** eine Überprüfung bereits vorhandener wie auch neuer Anschlüsse erfolgen. Sämtliche Arbeiten, die zum Anschluss des Gerätes an die Stromversorgung notwendig sind, dürfen nur von **einer qualifizierten Fachkraft (Elektrotechniker/-in)** durchgeführt werden.
- Das Gerät darf auch gewerblich genutzt werden.
- Das Gerät ist ausschließlich zum Kochen von Lebensmitteln bestimmt.
- Das Gerät ist ausschließlich zum Betrieb innerhalb geschlossener Räume bestimmt.
- Betreiben Sie das Gerät ausschließlich im Sinne seiner bestimmungsgemäßen Verwendung.
- Erlauben Sie niemandem, der mit der Bedienungsanleitung nicht vertraut ist, das Gerät zu benutzen.
- Dieses Gerät kann von **Kindern** ab 8 Jahren und darüber sowie von Personen mit verringerten physischen, sensorischen oder mentalen Fähigkeiten oder Mangel an Erfahrung und Wissen benutzt werden, wenn sie beaufsichtigt oder bezüglich des sicheren Gebrauchs des Gerätes unterwiesen wurden und die daraus resultierenden Gefahren verstehen. **Kinder** dürfen nicht mit dem Gerät spielen. Reinigung und **Benutzer-Wartung** dürfen nicht von **Kindern** ohne Beaufsichtigung durchgeführt werden.

Sicherheitsvorkehrungen zur Vermeidung einer möglichen Belastung durch übermäßiges Einwirken von Mikrowellenenergie

1	Benutzen Sie das Gerät nicht bei geöffneter Tür, da Sie sich dadurch einer übermäßig hohen und gefährlichen Belastung durch Mikrowellenenergie aussetzen. Öffnen Sie die Sicherheitsverriegelung nicht gewaltsam. Basteln Sie nicht an der Sicherheitsverriegelung herum.
2	Stellen oder legen Sie keine Gegenstände zwischen die Vorderseite und der geöffneten Tür des Gerätes. Es dürfen sich keine Verunreinigungen und Rückstände von Reinigungsmitteln auf den Dichtungen ansammeln.
3	Benutzen Sie das Gerät nicht, wenn es beschädigt ist. Es ist besonders wichtig, dass die Tür ordnungsgemäß schließt und dass die folgenden Bestandteile **nicht beschädigt** sind:
a	Die Tür darf z.B. nicht verbogen sein.
b	Die Scharniere und Verriegelung dürfen z.B. nicht gebrochen oder lose sein.
c	die Türdichtungen und die Oberfläche der Dichtungen.
4	Das Gerät darf ausschließlich von geeignetem und qualifiziertem Servicepersonal eingestellt oder repariert werden.

DIESE BEDIENUNGSANLEITUNG MUSS FÜR JEDE PERSON, WELCHE DAS GERÄT BETREIBT, STETS ZUGÄNGLICH SEIN; VERGEWISSERN SIE SICH, DASS DIE BEDIENUNGSANLEITUNG VOR DEM BETRIEB DES GERÄTES GELESEN UND VERSTANDEN WURDE.

1.1 Signalwörter

⚠ GEFAHR! verweist auf eine Gefahrensituation, die, wenn sie nicht abgewendet wird, eine unmittelbare Gefährdung für Leben und Gesundheit zur Folge hat.

⚠ WARNUNG! verweist auf eine Gefahrensituation, die, wenn sie nicht abgewendet wird, eine mögliche bevorstehende Gefährdung für Leben und Gesundheit zur Folge hat.

⚠ VORSICHT! verweist auf eine Gefahrensituation, die, wenn sie nicht abgewendet wird, zu mittelschweren oder kleineren Verletzungen führen kann.

HINWEIS! verweist auf eine Gefahrensituation, die, wenn sie nicht abgewendet wird, eine mögliche Beschädigung des Gerätes zur Folge hat.

1.2 Sicherheitsanweisungen

⚠ GEFAHR!

Zur Verringerung der Stromschlaggefahr

1. Eine Nichtbeachtung der Anweisungen in dieser Bedienungsanleitung gefährdet das Leben und die Gesundheit des Gerätebetreibers und / oder kann das Gerät beschädigen.
2. Alle elektrischen Arbeiten müssen von einer qualifizierten Fachkraft durchgeführt werden. Es dürfen keine Änderungen oder willkürlichen Veränderungen an der Stromversorgung durchgeführt werden. Der Anschluss muss in Übereinstimmung mit den in dieser Bedienungsanleitung aufgeführten Anweisungen erfolgen. Ein falscher oder unsachgemäßer Anschluss kann zu ernsthaften Personenschäden führen oder Ihr Eigentum beschädigen
3. Benutzen Sie das Gerät nicht, wenn es nicht ordnungsgemäß arbeitet, sichtbar beschädigt oder heruntergefallen ist. Sollte es zu irgendeiner Fehlfunktion aufgrund eines technischen Defekts kommen, trennen Sie das Gerät umgehend von der Stromversorgung (entsprechende Haussicherung abschalten) und wenden Sie sich an den Kundendienst oder das Geschäft, in dem Sie das Gerät erworben haben.[1]
4. Die technischen Daten Ihrer elektrischen Versorgung müssen den auf dem Typenschild angegebenen Werten entsprechen. Ihr Hausstrom muss mit einem Sicherungsautomaten zur Notabschaltung des Gerätes ausgestattet sein.
5. Verändern Sie **niemals** den mit dem Gerät mitgelieferten Netzstecker. Falls dieser nicht für Ihre Netzsteckdose geeignet sein sollte, lassen Sie die Netzsteckdose **immer** von einer qualifizierten Fachkraft (Elektrotechniker/-in) ersetzen (**Keine Garantieleistung**).
6. Versuchen Sie niemals selbst, das Gerät zu reparieren. Reparaturen, die von dazu nicht qualifizierten Personen durchgeführt werden, können zu ernsthaften Verletzungen und Schäden führen. Falls Ihr Gerät nicht ordnungsgemäß funktioniert, kontaktieren Sie den Kundendienst oder das Geschäft, in dem Sie das Gerät erworben haben.[2] Lassen Sie ausschließlich Original-Ersatzteile einbauen.
7. Achten Sie darauf, dass sich das Netzanschlusskabel nicht unter dem Gerät befindet oder durch das Bewegen des Gerätes beschädigt wird.

[1] Abhängig vom Modell: s. Seite « SERVICE INFORMATION » am Ende dieser Bedienungsanleitung.
[2] Abhängig vom Modell: s. Seite « SERVICE INFORMATION » am Ende dieser Bedienungsanleitung.

8. Schließen Sie das Gerät **keinesfalls** an die Stromversorgung an, wenn das Gerät, das Netzkabel oder der Netzstecker sichtbare Beschädigungen aufweisen.
9. Wenn das Netzanschlusskabel beschädigt ist, darf es ausschließlich vom Hersteller oder einem vom Hersteller autorisierten Kundendienst oder einer gleichartig qualifizierten Person ausgetauscht werden.
10. Entfernen Sie niemals die Mica-Platte, die den Wellenleiter in der Backröhre abdeckt.
11. Benutzen Sie zum Ziehen des Netzsteckers **niemals** das Netzanschlusskabel. Ziehen Sie immer am Netzstecker selbst, um das Gerät von der Stromversorgung zu trennen. STROMSCHLAGGEFAHR!
12. Berühren Sie den Netzanschlussstecker, den Netzschalter oder andere elektrische Komponenten **niemals** mit nassen oder feuchten Händen. STROMSCHLAGGEFAHR!

⚠ WARNUNG!

Zur Verringerung der Verbrennungsgefahr, Stromschlaggefahr, Feuergefahr oder von Personenschäden

1. Betreiben Sie das Gerät nur mit 230 V AC / 50 Hz.
2. Das Gerät darf ausschließlich an einer ordnungsgemäß geerdeten Steckdose angeschlossen werden. Verwenden Sie nur eine entsprechende Sicherheitssteckdose, um die Gefahr eines Stromschlags zu minimieren.
3. Verwenden Sie zum Anschluss des Gerätes an die Stromversorgung keine Steckdosenleisten, Mehrfachsteckdosen oder Verlängerungskabel.
4. Sämtliche Reparatur- oder Wartungsarbeiten, die ein Entfernen jeglicher Geräteteile, die als Schutz gegen die Mikrowellenstrahlung dienen, nötig macht, dürfen ausschließlich von einer autorisierten Fachkraft ausgeführt werden.
5. Betreiben Sie das Gerät ausschließlich bei geschlossener Tür.
6. Unbeaufsichtigtes Kochen mit Ölen und Fetten kann gefährlich sein und zu einem Feuer führen. Versuchen Sie NIEMALS, ein durch Öl oder Fett unterstütztes Feuer mit Wasser zu löschen. Stattdessen schalten Sie das Gerät ab und ersticken Sie das Feuer mittels eines Deckels oder einer Feuerdecke.
7. Während des Betriebs können zugängliche Teile des Gerätes heiß werden. Berühren Sie die heißen Bereiche nicht und halten Sie Kinder vom Gerät fern. VERBRENNUNGSGEFAHR!

8. Benutzen Sie das Gerät nicht zum Trocknen von Gegenständen wie Wäsche oder feuchten Zeitungen.
9. Benutzen Sie das Gerät niemals in leerem Zustand.
10. So reduzieren Sie mögliche Brandrisiken im Inneren des Gerätes:
    a. Überprüfen Sie andauernd das Gerät, falls Sie Lebensmittel in Kunststoff- oder Papierbehältern erhitzen, damit diese sich nicht entzünden können.
    b. Entfernen Sie sämtliche Drahtverschlüsse von Kunststoff- oder Papierbeuteln, bevor Sie die Beutel in das Gerät geben.
    c. Schalten Sie das Gerät ab und trennen Sie es von der Stromzufuhr, falls Sie das Entstehen von Rauch bemerken. Halten Sie die Tür verschlossen, um die Flammen zu ersticken.
    d. Benutzen Sie das Gerät nicht zu Lagerungszwecken.
    e. Lassen Sie keine Gegenstände aus Papier, Kochutensilien oder Lebensmittel im Gerät, wenn Sie das Gerät nicht benutzen.
11. Lassen Sie das Gerät während des Kochens **niemals** unbeaufsichtigt.
12. Benutzen Sie das Gerät nicht zum Frittieren. Das heiße Öl kann Teile des Gerätes beschädigen und durch Verbrennungen Personenschäden verursachen.
13. Erhitzen Sie **niemals** Lebensmittel und Flüssigkeiten **in geschlossenen Behältern**, da diese Explosionen verursachen können.
14. Säugflaschen oder Babynahrung in Gläsern sollten geschüttelt oder umgerührt werden. Kontrollieren Sie vor dem Füttern die Temperatur der Nahrung. Somit vermeiden Sie, dass Ihr Kind Verbrennungen erleidet.
15. Halten Sie die Tür und die Türdichtung unbedingt immer sauber. Schon kleine Verunreinigungen können die Versiegelung der Backröhre unwirksam machen und Mikrowellenstrahlung aus der Backröhre heraus gelangen lassen.
16. Benutzen Sie niemals einen Dampfreiniger zum Reinigen des Gerätes. Der Dampf kann die Elektrik des Gerätes nachhaltig beschädigen. STROMSCHLAGGEFAHR**.**
17. Trennen Sie das Gerät vor allen Wartungs- und Reinigungsarbeiten von der Stromversorgung.
18. Achten Sie beim Entpacken unbedingt darauf, dass die Bestandteile der Verpackung (Polyethylentüten, Polystyrenstücke) nicht in die Reichweite von Kindern und Tieren gelangen. ERSTICKUNGSGEFAHR!
19. **Träger aktiver Implantate** sollten ihren Facharzt oder den Hersteller des Implantats befragen, ob das Implantat beim Betrieb eines Mikrowellenofens weiterhin ordnungsgemäß funktioniert.
20. Kinder dürfen nicht mit dem Gerät spielen.

21. Beaufsichtigen Sie Kinder stets, wenn diese sich in der Nähe des Gerätes aufhalten. Das Gerät während seines Betriebs zu berühren, kann zu schweren Verbrennungen führen.
22. Erlauben Sie Kindern nur dann, das Gerät unbeaufsichtigt zu benutzen, wenn sie vorher in einer solchen Art und Weise im Gebrauch des Gerätes unterwiesen wurden, dass sie das Gerät sicher bedienen können und sich der Gefahren, die durch eine unsachgemäße Bedienung entstehen, unbedingt bewusst sind.

⚠ VORSICHT!

1. Das Gerät entspricht der gegenwärtigen europäischen Sicherheitsgesetzgebung. Wir möchten hierbei aber ausdrücklich betonen, dass diese Entsprechung nichts an der Tatsache ändert, dass die Oberflächen des Gerätes während der Benutzung **heiß werden** und nach dem Ende der Benutzung noch **Restwärme ausstrahlen**.
2. Platzieren Sie das Netzkabel so, dass niemand darüber stolpern kann.
3. Wenn Sie Getränke mittels Mikrowellenstrahlung erhitzen, kann dieses zu einem zeitverzögerten und plötzlich auftretenden Kocheffekt führen. Seien Sie also besonders vorsichtig, wenn Sie Behälter entnehmen, die Getränke enthalten.
4. Erhitzen Sie keine frischen oder hart gekochten Eier in dem Gerät, da diese selbst nach Beendigung des Erhitzens explodieren können.
5. Kochutensilien können aufgrund der durch die Lebensmittel weitergeleitete Hitze heiß werden. Benutzen Sie Topflappen zum Umgang mit Ihrem Kochgeschirr.

HINWEIS!

1. Verwenden Sie die Tür nicht zum Transport des Gerätes, da Sie dadurch die Scharniere beschädigen können.
2. Entfernen Sie sämtliches Verpackungsmaterial, bevor Sie das Gerät an die Stromversorgung anschließen. Benutzen Sie keine aggressiven Reinigungsmittel, um Reste von Transportsicherungen zu entfernen.
3. Konstante Pflege und Wartung gewährleisten einen einwandfreien Betrieb und die optimale Leistung Ihres Gerätes.
4. Überprüfen Sie Ihr Kochgeschirr, ob es zur Verwendung in der Mikrowelle geeignet ist.
5. Die Belüftungsöffnungen des Gerätes oder dessen Einbauvorrichtung (falls Ihr Gerät für einen Einbau geeignet ist) müssen immer frei und unbedeckt sein.

6. Das Typenschild darf **niemals** unleserlich gemacht oder gar entfernt werden! **Falls das Typenschild unleserlich gemacht oder entfernt wurde, entfällt jeglicher Garantieanspruch!**

LESEN SIE DIESE ANLEITUNG GRÜNDLICH DURCH UND BEWAHREN SIE DIESE SICHER AUF.

★ **Bei Nichtbeachtung dieser Anweisungen wird keinerlei Haftung für Personen- oder Materialschäden übernommen.**

2. Installation

Das Gerät kann als Standgerät verwendet oder als Unterbaugerät installiert werden; s. Kapitel 2.1 INSTALLATIONSANWEISUNGEN ZUR UNTERBAU-MONTAGE.

1. Entfernen Sie sämtliche Verpackungsmaterialien. Falls sich eine Sicherheitsfolie am Gerät befindet, ziehen Sie diese vorsichtig ab. Überprüfen Sie das Gerät auf mögliche Beschädigungen. Falls Sie Beschädigungen feststellen, wenden Sie sich bitte an das Geschäft, in dem Sie das Gerät erworben haben.
2. Installieren Sie das Gerät an einem trockenen und korrosionsgeschützten Ort und halten Sie es von Feuchtigkeit und Wärmequellen fern (wie z.B. Gasbrennern, Wasserbehältern etc.).
3. Halten Sie zur Aufrechterhaltung einer ausreichenden Belüftung des Gerätes unbedingt die folgenden Mindestabstände ein:

Rückseite des Gerätes ↔ Wand	**mind. 10 mm**
Seiten des Gerätes ↔ Wand, Schrank etc.	**mind. 10 mm**

4. Der Abstand des Gerätes zum Boden sollte **mindestens 850 mm** betragen.
5. Die Rückseite des Gerätes muss gegen eine Wand ausgerichtet sein.
6. Decken Sie niemals die Belüftungsöffnungen und Luftaufnahmestellen ab.
7. Entfernen Sie niemals die Standfüße unten am Gerät.
8. Stellen Sie das Gerät soweit wie möglich entfernt von Radios oder TV-Geräten auf, da es beim Betrieb des Gerätes zu Interferenzen kommen kann.
9. Nachdem Sie das Gerät aufgestellt haben, muss der Netzanschlussstecker jederzeit gut zugänglich sein. Schließen Sie das Gerät ausschließlich an einer ordnungsgemäß geerdeten Sicherheitssteckdose an.
10. Betreiben Sie das Gerät nur mit geschlossener Gerätetür.
11. Fabrikationsrückstände oder Ölrückstände, die in der Backröhre oder am Heizelement verblieben sind, können Gerüche und eine leichte

Rauchentwicklung bewirken. Dies sind normale Betriebsparameter, die nach einigen Benutzungen nicht weiter auftreten. Lassen Sie die Zimmertür oder ein Fenster offen, um eine gute Belüftung zu gewährleisten. Wir empfehlen daher nachdrücklich, eine Tasse Wasser auf den Drehteller zu stellen und das Gerät einige Male auf hoher Leistungsstufe zu betreiben.

⚠ **WARNUNG!** Installieren Sie das Gerät **nicht** in der Nähe oder über einem Kochfeld / Herd oder einem anderen wärmeabstrahlenden Gerät. Wenn das Gerät in der Nähe oder über einer Hitzequelle installiert wird, kann es ernsthaft beschädigt werden.

⚠ **WARNUNG!** Schließen Sie das Gerät erst **nach erfolgter Installation** (als Standgerät oder Unterbaugerät) an die Stromversorgung an.

2.1 Installationsanweisungen zur Unterbaumontage

WICHTIGE HINWEISE!

1. Lassen Sie die Installation von einer qualifizierten Fachkraft durchführen.
2. Verwahren Sie sämtliches mit dem Gerät geliefertes Zubehör sicher auf.
3. Entfernen Sie komplett alle Gegenstände aus dem für die Installation des Gerätes vorgesehenen Schrank und alle zerbrechlichen Gegenstände aus den angrenzenden Schränken.
4. Die **minimale** Installationshöhe beträgt **850 mm**.
5. Der für die Installation des Gerätes vorgesehene Schrank muss den folgenden Bedingungen entsprechen:
   - Die für die Installation des Gerätes vorgesehene Platte des Schranks (Montageplatte) muss eine **Stärke von 16 - 20 mm** aufweisen.
   - Die Höhe des Schranks muss **mind. 300 mm** betragen.
   - Die Breite des Schranks muss **mind. 500 mm** betragen.
   - Die Tiefe des Schranks muss **mind. 333 mm** betragen.
   - Der Schrank darf keine Sprünge, Absplitterungen oder andere Schäden aufweisen. Alle Schrankverbindungen müssen stabil sein.
   - Die Montageplatte des Schranks muss zur Aufnahme einer Last von **mind. 22 kg** konzipiert sein.
6. Der Schrank muss mit mind. 2 Schrauben fest in der Wand verankert sein; diese Wandbefestigung muss stabil und sicher sein.
7. Decken Sie **nicht** die Belüftungsöffnungen und Luftaufnahmestellen ab.
8. Eine Steckdose muss sich in unmittelbarer Nähe zum Gerät befinden.

⚠ **WARNUNG!** Das Gerät darf nicht unter Schränken installiert werden, die mit einem Leuchtband (Leuchtröhre etc.) ausgestattet sind.

INSTALLATIONSZEICHNUNG

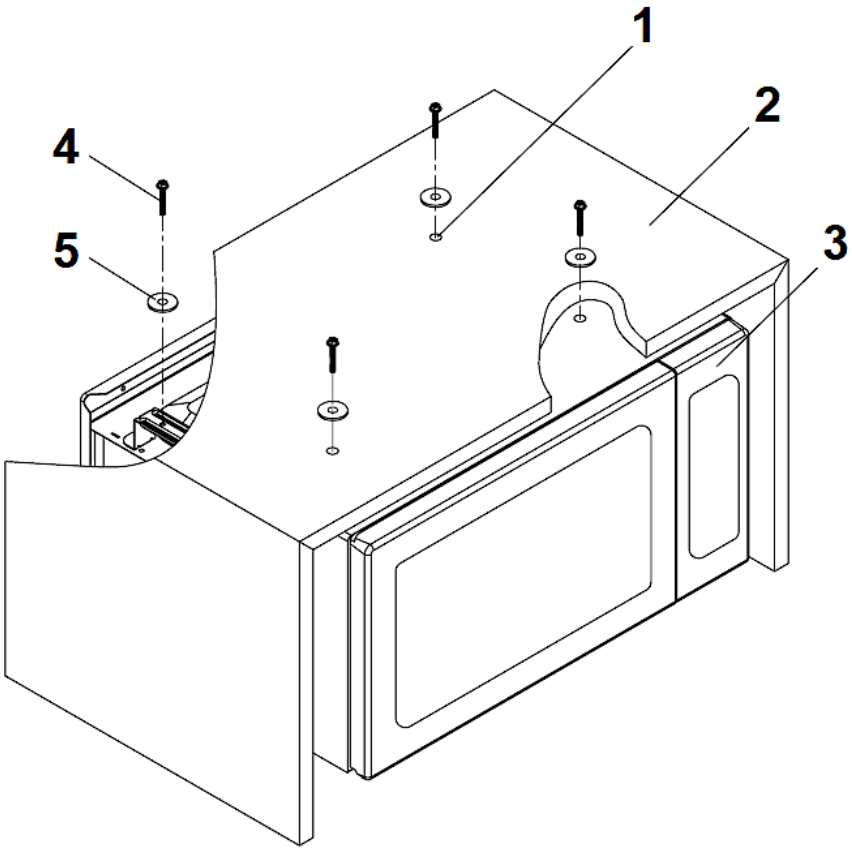

1	BOHRLÖCHER
2	SCHRANK / MONTAGEPLATTE
3	MIKROWELLE
4	SCHRAUBE
5	UNTERLEGSCHEIBE

INSTALLATION

Halten Sie zur Aufrechterhaltung einer ausreichenden Belüftung des Gerätes unbedingt die in den folgenden Abbildungen aufgezeigten Abstände bzw. Mindestabstände ein.

Alle Angaben sind in Millimetern angegeben.

1. Bereiten Sie einen Schrank entsprechend der Angaben auf der **folgenden** Abbildung vor.

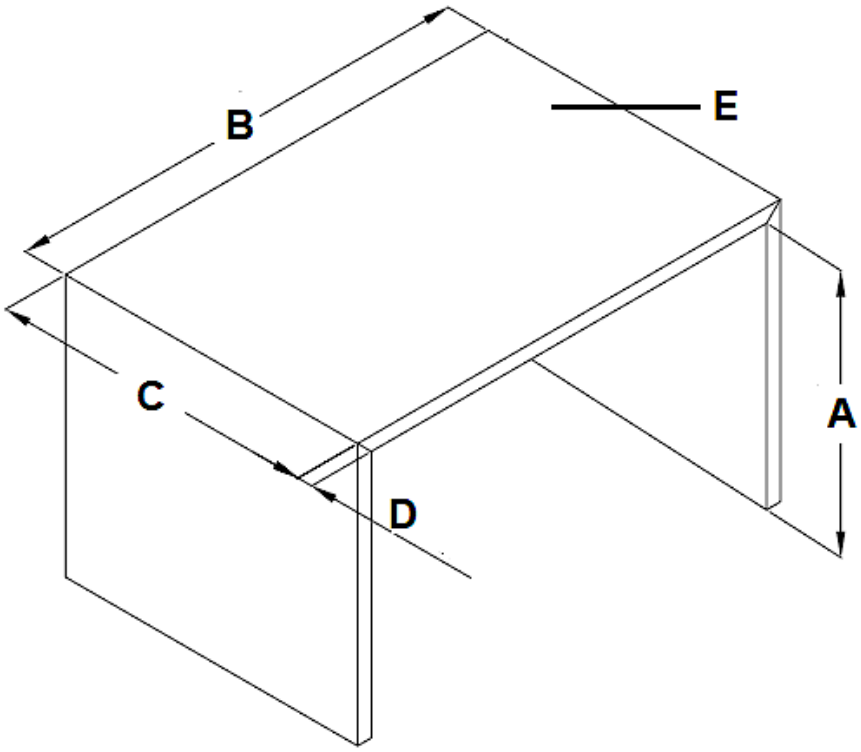

A	HÖHE des Schranks= **mind. 300 mm**
B	BREITE des Schranks = 5**00 mm**
C	TIEFE des Schranks = **mind. 333 mm**
D	BENÖTIGTE STÄRKE der Montageplatte = **16 - 20 mm**
E	BENÖTIGTE BELASTBARKEIT der Montageplatte = **> 22 kg**

2. Bohren Sie 4 Löcher (4 - Ø 9) in die Montageplatte; entsprechend der Maßangaben in der folgenden Abbildung.

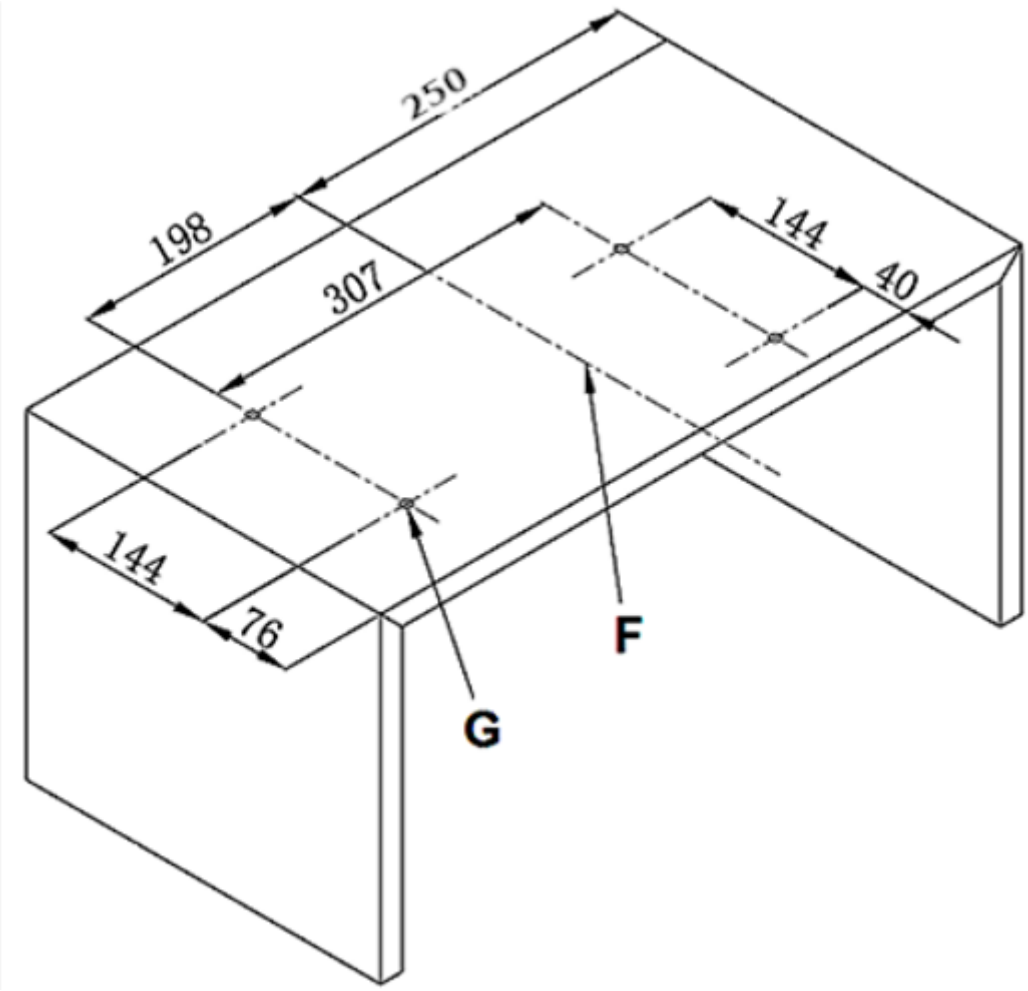

F	MITTELLINIE
G	BOHRLÖCHER (**4 - Ø 9**)

3. Öffnen Sie die vorbereiteten Schraubenlöcher des Gerätes (s. Abb. unten) vorsichtig mit einem Schraubendreher.

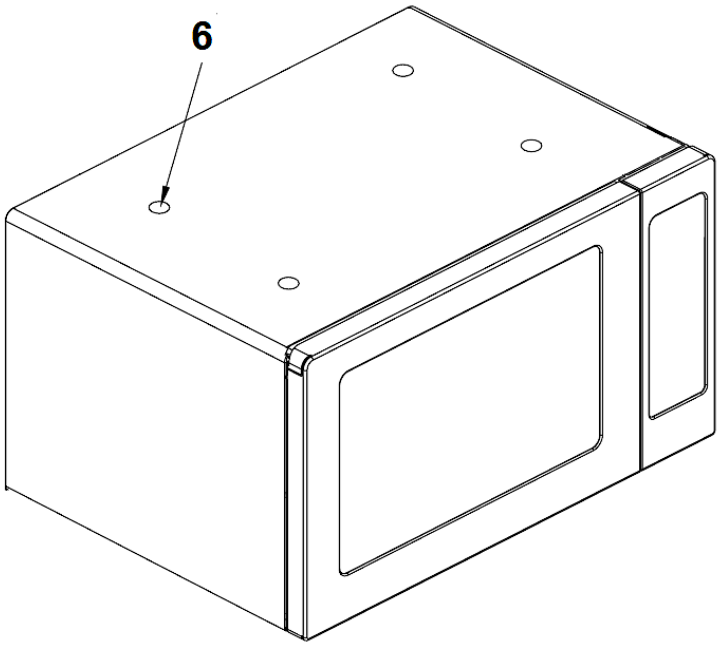

6	VORBEREITETE SCHRAUBENLÖCHER

4. Richten Sie die vorbereiteten Schraubenlöcher des Gerätes an den Bohrlöchern der Montageplatte aus; s. Abb. unten.
5. Befestigen Sie das Gerät mit den beiliegenden 4 Schrauben und 4 Unterlegscheiben ordnungsgemäß; s. Abb. unten.

Das Netzanschlusskabel darf nicht eingeklemmt oder geknickt werden.

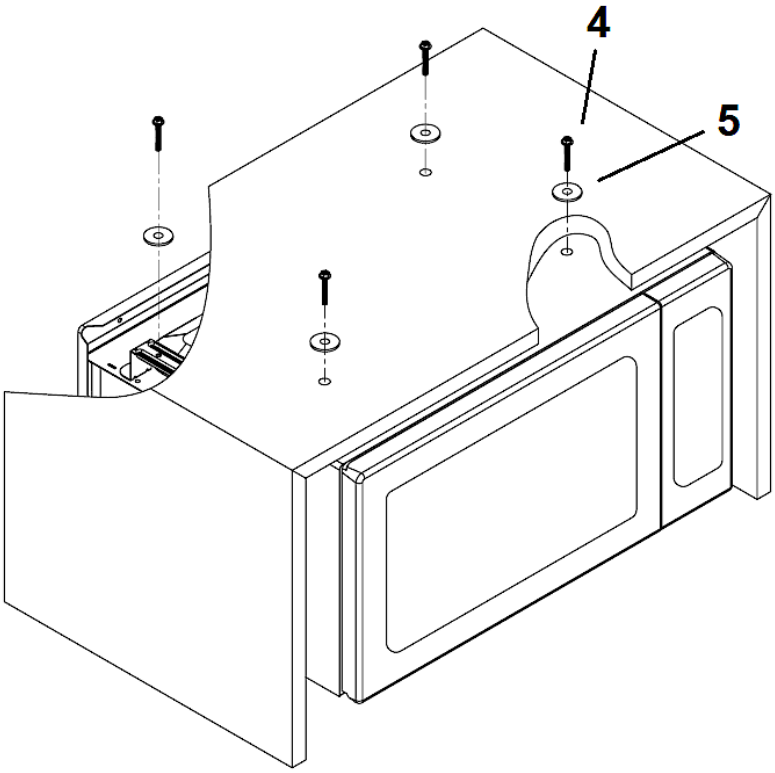

4	SCHRAUBE
5	UNTERLEGSCHEIBE

6. Achten Sie darauf, dass das Gerät ordnungsgemäß installiert ist; s. Abb. unten.

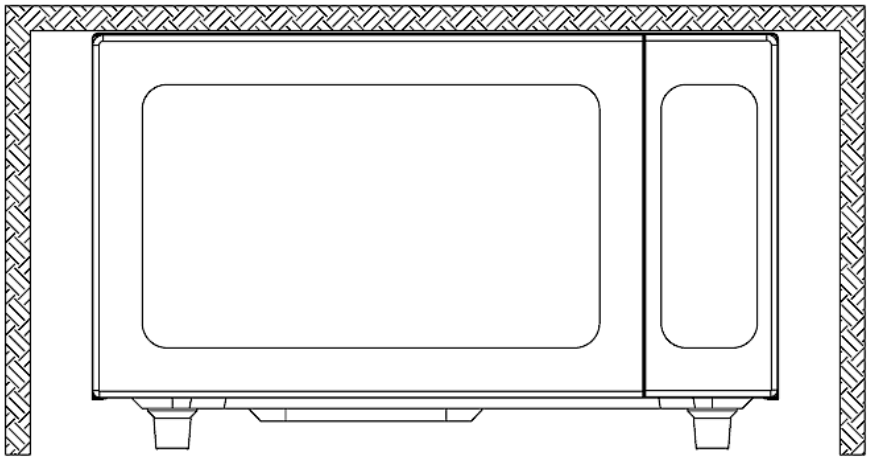

HINWEIS! Entfernen Sie niemals die Standfüße unten am Gerät.

HINWEIS! Achten Sie darauf, dass sich die Tür ordnungsgemäß öffnen und schließen lässt.

2.2 Elektrischer Anschluss

⚠ **WARNUNG!** Schließen Sie das Gerät erst **nach erfolgter Installation** (als Standgerät oder Unterbaugerät) an die Stromversorgung an.

- Betreiben Sie das Gerät **nur** mit 230 V AC / 50 Hz.
- Die technischen Daten Ihrer elektrischen Versorgung **müssen** den auf dem Typenschild angegebenen Werten entsprechen. Ihr Hausstrom muss mit einem Sicherungsautomaten zur Notabschaltung des Gerätes ausgestattet sein.
- Zum Anschluss wird ein dem Gerät fest zugeordneter Leistungskreis empfohlen. Am selben Leistungskreis angeschlossene Geräte können die Amperezahl für diesen Leistungskreis überschreiten
- Nachdem Sie das Gerät aufgestellt haben, muss der Netzanschlussstecker jederzeit gut zugänglich sein. **Schließen Sie das Gerät ausschließlich an einer ordnungsgemäß geerdeten Sicherheitssteckdose an,** um die Gefahr eines Stromschlags zu minimieren.
- Verwenden Sie zum Anschluss des Gerätes an die Stromversorgung **keine** Steckdosenleisten, Mehrfachsteckdosen oder Verlängerungskabel.

- Verändern Sie **niemals** den mit dem Gerät mitgelieferten Netzstecker. Falls dieser nicht für Ihre Netzsteckdose geeignet sein sollte, lassen Sie die Netzsteckdose **immer** von einer qualifizierten Fachkraft (Elektrotechniker/-in) ersetzen (**Keine Garantieleistung**).

1. Verbinden Sie das Netzanschlusskable des Gerätes mit der Stromversorgung. Dabei **muss** der DREHKNOPF « TIME (dt.: Zeit) » auf « **0** » stehen; siehe auch Abb. in Kapitel 3.2 BEDIENFELD.
2. Halten Sie **immer** die Belüftungsöffnungen frei.

3. Gerätebeschreibung (Mikrowelle / Bedienfeld)

3.1 Mikrowelle

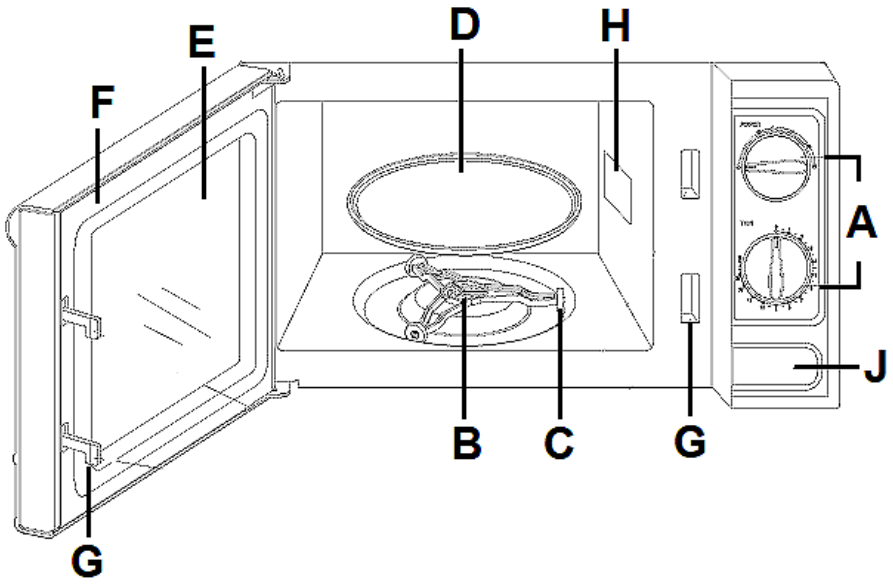

Abb. ähnlich: Abb. dient ausschließlich als Beispiel.

A	BEDIENFELD	**B**	ANTRIEBSACHSE des Drehtellers
C	LAUFRING des Drehtellers	**D**	DREHTELLER
E	FENSTER	**F**	TÜR
G	SICHERHEITSVERRIEGELUNG	**H**	WELLENLEITER*
J	DRUCKKNOPF zum Öffnen der Gerätetür.		
*	**Entfernen Sie <u>niemals</u> die Mica-Platte, die den Wellenleiter in der Backröhre abdeckt!**		

3.1.1 Installation des Drehtellers

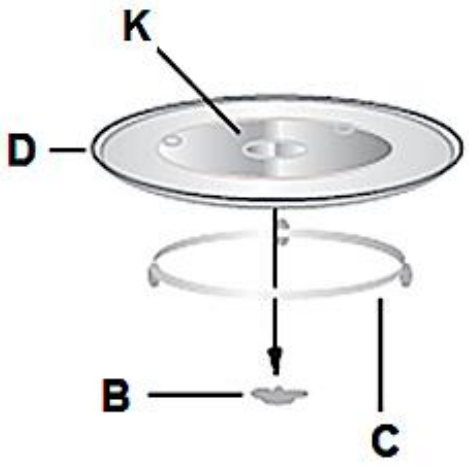

Abb. ähnlich: Abb. dient ausschließlich als Beispiel.

B	ANTRIEBSACHSE des Drehtellers	**D**	DREHTELLER
C	LAUFRING des Drehtellers	**K**	NABE

- Legen Sie den Drehteller niemals mit der Oberseite nach unten in das Gerät. Die Beweglichkeit des Drehtellers darf niemals eingeschränkt sein.

- Benutzen Sie das Gerät niemals ohne den Drehteller und den Laufring.

- Alle zum Kochen vorgesehenen Lebensmittel bzw. Behältnisse mit Lebensmitteln müssen immer auf dem Drehteller platziert werden.

- Verwenden Sie das Gerät nicht, wenn der Drehteller oder Laufring beschädigt sind.

3.2 Bedienfeld

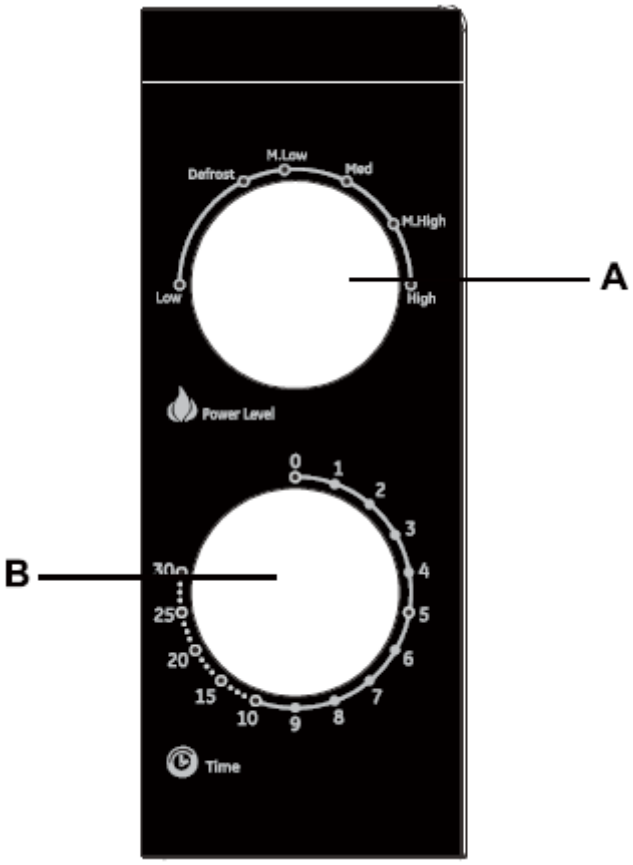

Abb. ähnlich: Modifikationen sind möglich.

A	**DREHKNOPF** « **POWER LEVEL** » (dt.: Leistung) ➢ Drehknopf zur Einstellung der Mikrowellenleistung; s. Kapitel 4.2.1 EINSTELLBARE LEISTUNGSSTUFEN.
B	**DREHKNOPF** « **TIME** » (dt.: Zeit) ➢ Drehknopf zur Einstellung der Kochzeit in Minuten ➢ Einstellbare Kochzeit: ½ Minute [30 Sek.] - 30 Minuten.

4. Bedienung

4.1 Vor der ersten Benutzung

⚠ **WARNUNG!** Überprüfen Sie die ordnungsgemäße Installation der Wellenleiter-Abdeckung und beschädigen Sie diese nicht beim Kochen.

HINWEIS! Benutzen Sie das Gerät niemals ohne den Drehteller und den Laufring.
HINWEIS! Verwenden Sie das Gerät nicht, wenn der Drehteller oder Laufring beschädigt sind.

Lesen Sie die komplette Bedienungsanleitung, bevor Sie das Gerät erstmalig in Betreib nehmen. Beachten Sie hierbei besonders die Sicherheits- und Warnhinweise!

1. Entfernen Sie vor der ersten Benutzung alle Verpackungsmaterialien.
2. Reinigen Sie das Gerät; siehe Kapitel REINIGUNG UND PFLEGE.
3. Installieren Sie den Drehteller; s. Kapitel 3.1.1 INSTALLATION DES DREHTELLERS.

4.2 Kochen von Lebensmitteln

4.2.1 Einstellbare Leistungsstufen

- Das Gerät verfügt über **sechs** Leistungsstufen.
- Stellen Sie die gewünschte Leistungsstufe (s. Tabelle unten) mit dem Drehknopf « **POWER** (dt.: Leistung) » ein; s. Abb. in Kapitel 3.2 BEDIENFELD.

LEISTUNGS-STUFE	MIKROWELLEN-LEISTUNG	BESCHREIBUNG	ANWENDUNG (BEISPIELE)
High	**100 %**	Hohe Leistung	**Schnelles Kochen; z. B.:** ➢ Gemüse ➢ Nachwärmen ➢ Milch schnell erhitzen ➢ Wasser kochen
M.High	**88 %**	Mittelhohe Leistung	**Normales Kochen; z. B.:** ➢ Reis ➢ Fisch / ➢ Hähnchen ➢ Hackfleisch
Med	**73 %**	Mittlere Leistung	**Langsames Kochen / Dünsten; z. B.:** ➢ Eintöpfe ➢ Fisch

M.Low	**52 %**	Mittelniedrige Leistung	**Langsames Kochen / Aufwärmen; z. B.:** ➢ Suppen ➢ Eintöpfe ➢ Getränke
Defrost	**42 %**	Auftauen	➢ Auftauen von gefrorenen Lebens-mitteln
Low	**20 %**	Niedrige Leistung	➢ Leichtes Erwärmen ➢ Warmhalten

4.2.2 Einen Kochvorgang beginnen

❖ Die maximal einstellbare Kochzeit beträgt 30 Minuten.
❖ Bei Ablauf der eingestellten Zeit ertönt ein akustisches Signal.[3]

EINEN KOCHVORGANG BEGINNEN

1. Öffnen Sie die Tür und geben Sie das Kochgut in das Gerät. Das Kochgut **muss** sich in einem Behälter oder auf einem Teller befinden. Schließen Sie dann die Tür.
2. Stellen Sie mit dem Drehknopf « **POWER** » die gewünschte LEISTUNGSSTUFE ein; siehe Kapitel 4.2.1 EINSTELLBARE LEISTUNGSSTUFEN.
3. Stellen Sie mit dem Drehknopf « **TIME** » die gewünschte KOCHZEIT ein.
   ➢ Einstellbare Zeit: ½ Minute [30 Sek.] - 30:00 Minuten.
4. Falls die gewünschte Kochzeit **weniger als 2 Minuten** beträgt, drehen Sie den Drehknopf « **TIME** » **über** die 2 Minuten Einstellung **hinaus** und dann **wieder zurück** auf die gewünschte Kochzeit von z. B. 1 Minute.
5. Nach dem Einstellen der Kochzeit beginnt **sofort** der Kochvorgang.

ⓘ Falls Sie den Kochvorgang unterbrechen möchten, öffnen Sie die Tür zu einem beliebigen Zeitpunkt. Wenn Sie die Tür wieder schließen, wird der Kochvorgang fortgesetzt.

6. Nach Ablauf der Kochzeit ertönt ein akustisches Signal und die interne Beleuchtung erlischt.[4]

[3] Ausstattung abhängig vom Modell.
[4] Ausstattung abhängig vom Modell.

7. Falls Sie vor Ablauf der eingestellten Kochzeit Ihr Kochgut entnehmen, müssen Sie den Drehknopf « **TIME** » **immer** auf « **0** » zurückstellen, da das Gerät ansonsten leer betrieben wird. **Betreiben Sie das Gerät <u>niemals</u> ohne Kochgut!**

<u>BEISPIEL</u>:
SIE MÖCHTEN BEI LEISTUNGSSTUFE « M.High » (88 % LEISTUNG) FÜR 20 MINUTEN KOCHEN.

a) Öffnen Sie die Tür und geben Sie das Kochgut in das Gerät. Das Kochgut **muss** sich in einem Behälter oder auf einem Teller befinden. Schließen Sie dann die Tür.

b) Stellen Sie mit dem Drehknopf « **POWER** » die gewünschte LEISTUNGSSTUFE ein: « M.High », **Mikrowellenleistung 88 %**; siehe Kapitel 4.2.1 EINSTELLBARE LEISTUNGSSTUFEN.

c) Stellen Sie mit dem Drehknopf « **TIME** » die gewünschte KOCHZEIT ein: **20 Minuten**.

d) Nach dem Einstellen der Kochzeit beginnt **sofort** der Kochvorgang.

e) Nach Ablauf der Kochzeit ertönt ein akustisches Signal und die interne Beleuchtung erlischt. [5]

Sie können die Kochzeit jederzeit durch das Drehen des Drehknopfes « **TIME** » verlängern.

Sie können die Leistungsstufe jederzeit durch das Drehen des Drehknopfes « **POWER** » verändern.

HINWEIS! Drehen Sie den Drehknopf « **TIME** » **immer** auf « **0** » zurück, wenn Sie das Gargut aus dem Gerät nehmen, **bevor** die Kochzeit abgelaufen ist **<u>oder</u>** wenn das Gerät **nicht** in Betrieb ist! **Betreiben Sie das Gerät <u>niemals</u> ohne Kochgut!**

<u>4.2.3 Auftauen</u>

- Entfernen Sie **jegliches** Verpackungsmaterial der gefrorenen Lebensmittel.
- Für ein gleichmäßiges Auftauen müssen Sie das Gefriergut während des Auftauens wenden.
- Wiegt das Gefriergut mehr als 0,5 kg, wenden Sie es mindestens zweimal.
- Normalerweise benötigt das Auftauen mehr Zeit als das Kochen.

[5] Ausstattung abhängig vom Modell.

❖ Wenn Sie das Gefriergut mit einem Messer schneiden können, ist der Auftauprozess als beendet anzusehen.
❖ Mikrowellen dringen zumeist um ca. 4 cm in die meisten gefrorenen Lebensmittel ein.

ⓘ Wenn Sie Fleisch, Geflügel oder Fisch auftauen, entstehen während des Auftauprozesses Flüssigkeiten. Entfernen Sie diese Flüssigkeiten, wenn Sie das Auftaugut wenden. Verwenden Sie diese Flüssigkeiten **keinesfalls** für andere Zwecke und lassen Sie sie **keinesfalls** mit anderen Lebensmitteln in Kontakt kommen.

ⓘ Aufgetaute Lebensmittel sollten so schnell wie möglich verzehrt werden. Nach dem Auftauen **nicht** wieder einfrieren!

EINEN AUFTAUPROZESS BEGINNEN
1. Öffnen Sie die Tür und geben Sie das Gefriergut in das Gerät. Das Gefriergut **muss** sich in einem Behälter oder auf einem Teller befinden. Schließen Sie dann die Tür.
2. Stellen Sie mit dem Drehknopf « **POWER** » die LEISTUNGSSTUFE « **AUFTAUEN** Defrost » ein; siehe Kapitel 4.2.1 EINSTELLBARE LEISTUNGS-STUFEN.
3. Stellen Sie mit dem Drehknopf « **TIME** » die gewünschte AUFTAUZEIT ein; z. B. **10 Minuten**.
4. Nach dem Einstellen der Zeit beginnt **sofort** der Auftauprozess.
ⓘ Falls Sie den Auftauprozess unterbrechen möchten (z. B. um das Gefriergut zu wenden), öffnen Sie die Tür zu einem beliebigen Zeitpunkt. Wenn Sie die Tür wieder schließen, wird der Auftauprozess fortgesetzt.
5. Nach Ablauf der eingestellten Zeit ertönt ein akustisches Signal und die interne Beleuchtung erlischt.[6]
6. Falls Sie vor Ablauf der eingestellten Zeit Ihr Gefriergut entnehmen, müssen Sie den Drehknopf « **TIME** » **immer** auf « **0** » zurückstellen, da das Gerät ansonsten leer betrieben wird. **Betreiben Sie das Gerät niemals ohne Kochgut!**

[6] Ausstattung abhängig vom Modell.

5. Mikrowellen-Kochen

5.1 Grundlagen für das Kochen in einer Mikrowelle

1. Ordnen Sie die Lebensmittel vorsichtig an. Legen Sie die dickeren Bestandteile Ihres Kochguts an die äußere Seite des zu kochenden Gerichts.
2. Beachten Sie die Kochzeit. Wählen Sie zum Kochen die kürzeste angegebene Zeit. Fügen Sie anschließend noch Kochzeit hinzu, falls dies nötig dein sollte. Lebensmittel, die zu lange in einer Mikrowelle gegart werden, können zu rauchen oder zu brennen beginnen.
3. Decken Sie die Lebensmittel während des Kochens ab. Die Abdeckung schützt vor Spritzern und unterstützt das gleichmäßige Garen Ihrer Lebensmittel.
4. Wenden Sie Ihre Lebensmittel einmal während des Kochens. Lebensmittel wie Hähnchen oder Hamburger garen so schneller. Größere Gegenstände wie Bratenstücke müssen mindestens einmal gewendet werden.
5. Ordnen Sie Lebensmittel wie Fleischklöße nach der Hälfte der Kochzeit neu an. Hierbei verlagern Sie Lebensmittel, die sich zuvor unten befanden, nach oben (und umgekehrt) und Lebensmittel, die sich zuvor in der Mitte befanden, nach außen (und umgekehrt).
6. Farbe und Konsistenz des Kochguts können helfen, dessen Garpunkt zu bestimmen. Merkmale sind:
    a. Dampf, der nicht nur aus den Kanten, sondern aus allen Teilen des Kochguts kommt.
    b. Gelenke von Geflügel, die sich mühelos bewegen lassen.
    c. dass Schweinefleisch und Geflügel keine Anzeichen von Blut aufweisen.
    d. dass Fisch undurchsichtig ist und mit einer Gabel zerteilt werden kann.
7. Wenn Sie spezielles Bräunungsgeschirr oder Behälter, die sich leicht aufheizen, verwenden, stellen Sie immer einen hitzeresistenten Isolator wie z.B. eine Porzellanplatte darunter, um Beschädigungen an dem Drehteller oder dem Rotationsring zu vermeiden.
8. Wenn Sie mikrowellengeeignete Plastikfolie verwenden, darf diese nicht das Kochgut berühren, weil die Folie dadurch schmelzen kann.
9. Mikrowellengeeignetes Kochgeschirr aus Plastik ist möglicherweise nicht dazu geeignet, Kochgut mit hohen Fett- oder Zuckeranteilen aufzunehmen. Überschreiten Sie nicht die im Kochrezept angegebenen Vorheizzeiten.

5.2 Geeignete Materialien für das Mikrowellenkochen

1. Verwenden Sie nur mikrowellengeeignetes Kochgeschirr aus hitzeresistenter Keramik, hitzeresistentem Glas oder hitzeresistentem Plastik.

2. Benutzen Sie kein Kochgeschirr oder andere Gegenstände aus Metall oder Teller mit Metallverzierungen, da die Mikrowellenstrahlung Metall nicht durchdringen kann.
3. ⚠ **WARNUNG!** Metall kann Funken erzeugen. BRANDGEFAHR!

MATERIAL	ANMERKUNGEN
ALUMINIUMFOLIE	Nur zum Schutz kleinerer Bereiche geeignet. Sie können dünne Teile von Fleisch oder Geflügel zum Schutz vor Übergarung mit kleinen Stücken von Aluminiumfolie abdecken. Falls sich Folienstücke zu nah an den Gerätewänden befinden, kann es zu Funkenbildung kommen. Die Folie muss mindestens 2,5 cm von den Gerätewänden entfernt sein.
BRÄUNUNGSGESCHIRR	Befolgen Sie die Anweisungen des entsprechenden Herstellers. Der Boden des Bräunungsgeschirrs muss sich mindestens 5 mm oberhalb des Drehtellers befinden. Durch unsachgemäße Benutzung kann der Drehteller zerbrechen.
ESSGESCHIRR	Verwenden Sie ausschließlich mikrowellengeeignetes Essgeschirr. Befolgen Sie die Anweisungen des entsprechenden Herstellers. Verwenden Sie kein angebrochenes oder angeschlagenes Essgeschirr.
GLASGEFÄßE	Entfernen Sie immer den Deckel. Erhitzen Sie das Lebensmittel nur solange, bis es gerade warm ist. Die meisten Glasgefäße sind nicht hitzeresistent und können zerbrechen.
GLASGESCHIRR	Verwenden Sie ausschließlich hitzeresistentes Glasgeschirr. Das Glasgeschirr darf keine metallischen Bestandteile aufweisen. Verwenden Sie kein angebrochenes oder angeschlagenes Glasgeschirr.
OFEN-BRATSCHLÄUCHE	Befolgen Sie die Anweisungen des entsprechenden Herstellers. Verschließen Sie den Bratschlauch nicht mit Metallbindern. Machen Sie Schlitze in den Schlauch, sodass der Dampf entweichen kann.
PAPPTELLER PAPPBECHER	Nur zum Kurzzeit-Kochen oder Aufwärmen verwenden! Lassen Sie das Gerät dabei nicht unbeaufsichtigt.
KÜCHENPAPIER	Nur zum Kurzzeit-Kochen zur Fettabsorption verwenden! Lassen Sie das Gerät dabei nicht unbeaufsichtigt.
PERGAMENTPAPIER	Verwendbar als Abdeckung zum Schutz vor Spritzern oder zur Unterstützung beim Dämpfen.

KUNSTSTOFFE	Verwenden Sie ausschließlich mikrowellengeeignete Kunststoffe. Befolgen Sie die Anweisungen des entsprechenden Herstellers. Der Kunststoff muss als "Mikrowellen-sicher/Microwave Safe" ausgewiesen sein. Einige Kunststoffbehälter schmelzen, wenn die darin enthaltenen Lebensmittel heiß werden. Kochbeutel und fest verschlossene Kunststoffbeutel müssen wie auf den Packungen angegeben mit Schlitzen versehen, durchstochen oder belüftet werden.
PLASTIKFOLIE	Verwenden Sie ausschließlich mikrowellengeeignete Plastikfolie. Sie können die Plastikfolie zum Abdecken des Kochguts verwenden, um Feuchtigkeit zu bewahren. Die Plastikfolie darf die Lebensmittel nicht berühren!
THERMOMETER	Verwenden Sie ausschließlich mikrowellengeeignete Thermometer.
WACHSPAPIER	Sie können Wachspapier als Abdeckung zum Schutz gegen Spritzer oder zur Bewahrung von Feuchtigkeit verwenden.

5.3 Ungeeignete Materialien für das Mikrowellenkochen

MATERIAL	ANMERKUNGEN
ALUMINIUMSCHALEN	Aluminiumschalen können Funkenbildung verursachen. Geben Sie die entsprechenden Lebensmittel in ein mikrowellengeeignetes Gefäß.
LEBENSMITTELKARTONS MIT METALLGRIFF ETC.	Lebensmittelkartons mit Metallgriff etc. können Funkenbildung verursachen. Geben Sie die entsprechenden Lebensmittel in ein mikrowellengeeignetes Gefäß.
METALLENE ODER METALLHALTIGE GEGENSTÄNDE	Metall schirmt das Kochgut gegen die Mikrowellenstrahlung ab. Metallbestandteile können Funkenbildung verursachen.
PAPIERTÜTEN	Papiertüten können sich im Gerät entzünden. BRANDGEFAHR!
SCHAUMSTOFFE	Wenn Sie hohen Temperaturen ausgesetzt werden, können Schaumstoffe schmelzen und/oder das Kochgut verunreinigen.
HOLZ	In einem Mikrowellengerät verwendetes Holz trocknet aus und kann Risse bekommen oder brechen. Holz kann sich im Gerät entzünden. BRANDGEFAHR!

6. Umweltschutz

6.1 Umweltschutz: Entsorgung

❖ Geräte mit diesem Zeichen «  » dürfen innerhalb der gesamten EU nicht zusammen mit dem Hausmüll entsorgt werden. Führen Sie das Gerät verantwortungsbewusst einer Wiederverwertungsstelle zu, um mögliche Schäden an der Umwelt oder menschlichen Gesundheit, bedingt durch unkontrollierte Abfallentsorgung, zu verhindern und die nachhaltige Wiederverwendung materieller Ressourcen zu fördern.

7. Reinigung und Pflege

⚠ **WARNUNG!** Trennen Sie das Gerät vor allen Reinigungs- und Wartungsarbeiten von der Stromversorgung und lassen Sie es vollständig abkühlen. STROMSCHLAGGEFAHR!

⚠ **WARNUNG!** Entfernen Sie während der Reinigung **niemals** die Wellenleiter-Abdeckung.

1. Halten Sie das Innere des Gerätes sauber. Entfernen Sie Rückstände von Lebensmitteln oder Getränken, die an den Innenseiten des Gerätes haften, mit einem feuchten Tuch. Sie können ein mildes, nicht ätzendes Reinigungsmittel verwenden, wenn das Gerät stark verschmutzt ist. Benutzen Sie keine Sprays oder andere scharfen Reinigungsmittel, da diese die Türfläche stumpf machen und beschädigen können.
2. Reinigen Sie die Außenseiten des Gerätes mit einem feuchten Tuch. Achten Sie besonders darauf, dass kein Wasser in die Belüftungsöffnungen des Gerätes gelangt, weil dadurch die Betriebsbestandteile im Inneren des Gerätes beschädigt werden können.
3. Reinigen Sie mit einem feuchten Tuch regelmäßig und häufig beide Seiten der Tür und des Fensters, die Türdichtungen und die daran anliegenden Bereiche. Entfernen Sie sämtliche Verunreinigungen. Benutzen Sie keine scheuernden Reinigungsmittel.
4. Das Bedienfeld darf nicht nass werden. Reinigen Sie das Bedienfeld mit einem weichen und feuchten Tuch. Öffnen Sie die Tür des Gerätes, wenn Sie das Bedienfeld reinigen, damit Sie das Gerät nicht versehentlich einschalten.
5. Wenn sich an der Innenseite oder um die Außenseite der Tür herum Feuchtigkeit ansammelt, entfernen Sie diese mit einem weichen Tuch. Dieses kann

vorkommen und ist normal, wenn das Gerät bei hoher Luftfeuchtigkeit benutzt wird.

6. Gelegentlich ist es notwendig, den Drehteller und den Rollenring für die Reinigung zu entfernen. Reinigen Sie den Drehteller und den Rollenring in warmen Seifenwasser. Anschließend klar nachspülen und gründlich abtrocknen. Wenn Sie den Rollenring aus dem Gerät entfernt hatten, achten Sie darauf, ihn wieder ordnungsgemäß einzusetzen.
7. Zur Entfernung von Gerüchen geben Sie 1 Tasse Wasser (ca. 150 ml) mit dem Saft und der Schale einer Zitrone in eine mikrowellengeeignete tiefe Schüssel und lassen das Gerät für 5 Minuten laufen. Wischen Sie anschließend das Innere des Gerätes mit einem weichen Tuch sorgfältig trocken.

Das Gerät muss regelmäßig gereinigt werden. Entfernen Sie sämtliche Rückstände von Lebensmitteln. Wenn Sie das Gerät nicht in einem sauberen Zustand halten, können die Oberflächen des Gerätes abnutzen, was unbedingt die Lebensdauer des Gerätes verringert und ebenfalls zu gefährlichen Situationen führen kann.

⚠ **WARNUNG!** Falls die Beleuchtung[7] des Gerätes ersetzt werden muss, setzen Sie sich für den Austausch mit Ihrem Einzelhändler in Verbindung.

8. Problembehandlung

NORMALE BETRIEBSVORKOMMNISSE	
Interferenzen beim TV/Radio Empfang.	Beim Betrieb des Gerätes kann es zu solchen Interferenzen kommen, wie auch beim Betrieb kleinerer elektrischer Geräte, z.B. Mixer, Staubsauger, Fön etc.
Abgeschwächte Geräteinnenbeleuchtung	Bei Betrieb mit geringer Leistung kann die Innenbeleuchtung abgeschwächt werden.
Dampfbildung an der Gerätetür / heiße Luft kommt aus den Belüftungsöffnungen	Während des Kochens tritt Dampf aus dem Kochgut aus. Der meiste Dampf wird durch die Belüftungsöffnungen abgeleitet; dennoch kann sich etwas Dampf an den kühleren Stellen wie der Gerätetür ansammeln.
Sie haben das Gerät versehentlich ohne Kochgut in Betrieb genommen.	⚠ **WARNUNG! Betreiben Sie das Gerät niemals ohne Kochgut!**

[7] Ausstattung abhängig vom Modell.

PROBLEM	
MÖGLICHE URSACHE	**MAßNAHMEN**
DAS GERÄT KANN NICHT IN BETRIEB GENOMMEN WERDEN.	
1. Netzanschlusskabel ist nicht ordnungsgemäß eingesteckt. 2. Sicherung im Haussicherungskasten ist durchgebrannt. 3. Fehler an der Netzanschlussdose.	1. Ziehen Sie den Netzstecker. Stecken Sie den Netzstecker nach 10 Sekunden wieder ein. 2. Überprüfen Sie den Haussicherungskasten. 3. Testen Sie die Netzanschlussdose mit einem anderen elektrischen Gerät.
DAS GERÄT HEIZT NICHT.	
1. Die Gerätetür ist nicht ordnungsgemäß geschlossen.	1. Schließen Sie die Gerätetür ordnungsgemäß.
DER DREHTELLER ERZEUGT BEIM BETRIEB DES GERÄTES LÄRM.	
1. Verunreinigungen am Laufring oder Boden des Gerätes.	1. Entsprechende Stellen reinigen (s.a. Kapitel REINIGUNG UND PFLEGE).
DIE TÜR LÄSST SICH NICHT SCHLIEßEN ODER ÖFFNEN.	
1. Tür ist blockiert 2. Schließsystem der Tür ist defekt	1. Entfernen Sie die Blockade. 2. Wenden Sie sich bitte an das Geschäft, in dem Sie das Gerät erworben haben.

ÜBERPRÜFUNG DES GERÄTES

1. Stellen Sie eine Tasse Wasser (ca. 150 ml) in einem Glasmaßbecher in das Gerät und schließen Sie ordnungsgemäß dessen Tür. Die Innenbeleuchtung erlischt, sobald die Tür ordnungsgemäß geschlossen ist.
2. Lassen Sie das Gerät darauf für 1 Minute arbeiten.
   a) Leuchtet die Innenbeleuchtung?
   b) Arbeitet der Kühlungsventilator? (Halten Sie die Hand über die Belüftungsöffnungen hinten an der Außenseite des Gerätes.)
   c) Dreht sich der Drehteller? (Der Drehteller kann sich mit dem oder gegen den Uhrzeigersinn drehen.)
   d) Ist das Wasser heiß geworden?

- Wenn die Antwort auf eine dieser Fragen « **NEIN** » ist, überprüfen Sie die Steckdose und die Sicherung in Ihrem Hausstrom-Sicherungskasten.
- Wenn die Steckdose und die Sicherung ordnungsgemäß funktionieren, wenden Sie sich bitte an das Geschäft, in dem Sie das Gerät erworben haben.

Sollte das Gerät Störungen abweichend von den oben beschriebenen aufweisen, oder falls Sie alle Punkte der Tabelle und der Liste überprüft haben, das Problem aber nicht behoben werden konnte, setzen Sie sich mit dem Geschäft, in dem Sie das Gerät erworben haben, in Verbindung.

9. Technische Daten

Geräteart	Mikrowellenofen (Stand- / Unterbaugerät)
Gehäusefront	in Schwarz lackiert
Material: Garraum	lackierter Stahl
Volumen: Garraum	17 l
Max. Leistung: Mikrowelle	700 W
Stromspannung / Frequenz	230V AC / 50 Hz
Anzahl Leistungsstufen: Mikrowelle	6
Auftaufunktion	✓
Akustisches Endsignal	✓
Öffnen der Tür	Druckknopf
Timer	analog / max. 30 Minuten
Drehteller	✓
Befestigungsmaterial	✓
Abmessungen: Mikrowelle H*B*T in cm	26,00*45,00*31,50
Benötigte Abmessungen: Schrank H*B*T in cm	mind. 30,00*mind.50,00*mind. 33,30
Benötigte Stärke der Montageplatte des Schranks in cm	1,60 - 2,00
Benötigte Belastbarkeit der Montageplatte des Schranks in kg	> 22,00
Gewicht netto / brutto in kg	10,50 / 11,50

❖ Technische Änderungen vorbehalten.

0 Minuten nach dem Einschalten ohne weitere Bedienung oder nach dem Ende des Programms / der Funktion,
schaltet das Gerät automatisch in den Standby-Modus.
Die Leistung im Standby-Modus übersteigt nicht **0,3** Watt.

10. Entsorgung

1. Achten Sie beim Entpacken unbedingt darauf, dass die Bestandteile der Verpackung (Polyethylentüten, Polystyrenstücke) nicht in die Reichweite von Kindern und Tieren gelangen. ERSTICKUNGSGEFAHR! VERLETZUNGSGEFAHR!
2. Nicht mehr benutzte und alte Geräte müssen der zuständigen Wiederverwertungsstelle zugeführt werden. Keinesfalls offenen Flammen aussetzen.
3. Bevor Sie ein beliebiges Altgerät entsorgen, **machen Sie dieses vorher unbedingt funktionsuntüchtig!** Das bedeutet, immer den Netzstecker ziehen und danach das Stromanschlusskabel am Gerät abschneiden und direkt mit dem Netzstecker entfernen und entsorgen!
4. Entsorgen Sie Papier und Kartonagen in den dafür vorgesehenen Behältern.
5. Entsorgen Sie Kunststoffe in den dafür vorgesehenen Behältern.
6. Falls es in Ihrem Wohnumfeld keine geeigneten Entsorgungsbehälter gibt, bringen Sie diese Materialien zu einer geeigneten kommunalen Sammelstelle.
7. Nähere Informationen erhalten Sie von Ihrem Fachhändler oder bei Ihren entsprechenden kommunalen Entsorgungseinrichtungen.



Alle mit diesem Symbol gekennzeichneten Materialien sind wiederverwertbar.



Alle verfügbaren Informationen zur Mülltrennung erhalten Sie bei Ihren örtlichen Behörden.

11. Garantiebedingungen

Der Hersteller leistet **dem Verbraucher** für die Dauer von 24 Monaten, gerechnet vom Tag des Kaufes Garantie für einwandfreies Material und fehlerfreie Fertigung.
Dem Verbraucher stehen neben den Rechten aus der Garantie die gesetzlichen Gewährleistungsrechte zu, die der Verbraucher gegen den Verkäufer hat, bei dem er das Gerät erworben hat. Diese werden durch die Garantie nicht eingeschränkt.
Der Garantieanspruch ist vom Käufer durch Vorlage des Kaufbelegs mit Kauf- und/oder Lieferdatum nachzuweisen und **unverzüglich nach Feststellung** und **innerhalb von 24 Monaten** nach Lieferung an den Erstendabnehmer zu melden.
Die Garantie begründet keine Ansprüche auf Rücktritt vom Kaufvertrag oder Minderung (Herabsetzung des Kaufpreises). Ersetzte Teile oder ausgetauschte Geräte gehen in unser Eigentum über. Bei einer rein gewerblichen Nutzung gilt unsere freiwillige Herstellergarantie für den Zeitraum eines (1) Jahres ab Erwerb des Gerätes durch den Endverwender. Maßgebend für die Ermittlung der Frist ist der Datumsvermerk auf dem Kaufbeleg des Endverwenders.

Der Garantieanspruch erstreckt sich nicht auf:

1. zerbrechliche Teile wie z.B. Kunststoff oder Glas bzw. Glühlampen;
2. geringfügige Abweichungen der PKM-Produkte von der Soll-Beschaffenheit, die auf den Gebrauchswert des Produkts keinen Einfluss haben;
3. Schäden infolge Betriebs- und Bedienungsfehler,
4. Schäden durch aggressive Umgebungseinflüsse, Chemikalien, Reinigungsmittel;
5. Schäden am Produkt, die durch nicht fachgerechte Installation oder Transport verursacht wurden;
6. Schäden infolge nicht haushaltsüblicher Nutzung;
7. Schäden, die außerhalb des Gerätes durch ein PKM-Produkt entstanden sind - soweit eine Haftung nicht zwingend gesetzlich angeordnet ist.

Die Gültigkeit der Garantie endet bei:

1. Nichtbeachten der Aufstell- und Bedienungsanleitung;
2. Reparatur durch nicht fachkundige Personen;
3. Schäden, verursacht durch den Verkäufer, Installateur oder dritte Personen;
4. unsachgemäße Installation oder Inbetriebnahme;
5. mangelnde oder fehlerhafte Wartung;
6. Geräten, die nicht ihrem vorgesehenen Zweck entsprechend verwendet werden;
7. Schäden durch höhere Gewalt oder Naturkatastrophen, insbesondere, aber nicht abschließend bei Brand oder Explosion.

Garantieleistungen bewirken weder eine Verlängerung der Garantiefrist noch setzen sie eine neue Garantiefrist in Lauf.
Der räumliche Geltungsbereich der Garantie erstreckt sich auf in Deutschland, Österreich, Belgien, Luxemburg und in den Niederlanden gekaufte und verwendete Geräte.

Dear customer! We would like to thank you for purchasing a product from our wide range of domestic appliances. Read the complete instruction manual before you operate the appliance for the first time. Retain this instruction manual in a safe place for future reference. If you transfer the appliance to a third party, also hand over this instruction manual.

Index

1. Safety information 36
   1.1 Signal words 37
   1.2 Safety instructions 37
2. Installation 41
   2.1 Installation instructions 42
   2.2 Electrical connection 47
3. Description of the appliance 48
   3.1 Microwave 48
      3.1.1 Installation of the turntable 49
   3.2 Control panel 50
4. Operation 50
   4.1 Before initial operation 50
   4.2 How to cook food 51
      4.2.1 Settable power levels 51
      4.2.2 How to start a cooking process 52
      4.2.3 Defrosting 53
5. Microwave cooking 54
   5.1 Basics of microwave cooking 54
   5.2 Suitable materials for microwave cooking 55
   5.3 Unsuitable materials for microwave cooking 56
6. Environmental protection 57
   6.1 Environmental protection: disposal 57
7. Cleaning and maintenance 57

8. Troubleshooting 58
9. Technical data 60
10. Waste management 61
11. Guarantee conditions 61



Do not dispose of this appliance together with your domestic waste. The appliance must be disposed of at a collecting centre for recyclable electric and electronic appliances. Do not remove the symbol from the appliance.

- The figures in this instruction manual may differ in some details from the current design of your appliance. Nevertheless, follow the instructions in such a case. Delivery without content.
- Any modifications, which do not influence the functions of the appliance. shall remain reserved by the manufacturer. Please dispose of the packing with respect to your current local and municipal regulations.
- The appliance you have purchased may be an enhanced version of the unit this manual was printed for. Nevertheless, the functions and operating conditions are identical. This manual is therefore still valid.
- Technical modifications as well as misprints shall remain reserved.

EU - DECLARATION OF CONFORMITY

★ The products, which are described in this instruction manual, comply with the harmonised regulations.
★ The relevant documents can be requested from the final retailer by the competent authorities.

THIS PRODUCT IS A GROUP 2 CLASS B ISM EQUIPMENT

The definition of Group 2: includes all ISM (industrial, scientific, medical) equipment, in which radio-frequency is intentionally generated and/or used in the form of electromagnetic radiation for the treatment of material, and spark.

MAKE SURE THAT THIS MANUAL IS AVAILABLE TO ANYONE USING THE APPLIANCE AND MAKE SURE THAT IT HAS BEEN READ AND UNDERSTOOD PRIOR TO USING THE DEVICE.

1. Safety information

READ THE SAFETY INFORMATION AND THE SAFETY INSTRUCTIONS CAREFULLY BEFORE YOU OPERATE THE APPLIANCE FOR THE FIRST TIME.

All information included in those pages serve for the protection of the operator. If you ignore the safety instructions, you will endanger your health and life.

- Store this manual in a safe place so you can use it whenever it is needed. Strictly observe the instructions to avoid damage to persons and property.
- Check the technical periphery of the appliance! Do all wires and connections to the appliance work properly? Or are they time-worn and do not match the technical requirements of the appliance? A check-up of existing and newly-made connections must be done by an authorised professional. All connections and energy-leading components (incl. wires inside a wall) must be checked by a qualified professional. All modifications to the electrical mains to enable the installation of the appliance must be performed by a qualified professional.
- The device may also be used for commercial purposes.
- The appliance is intended for cooking only.
- The appliance is intended for indoor-use only.
- Operate the appliance in accordance with its intended use only.
- Do not allow anybody who is not familiar with this instruction manual to operate the appliance.
- This appliance may be operated by **children** aged from 8 years and above as well as by persons with reduced physical, sensory and mental capabilities or lack of experience and knowledge if they are supervised or have been instructed concerning the safe use of the appliance and do comprehend the hazards involved. **Children** must not play with the appliance. Cleaning and **user-maintenance** must not be carried out by **children** unless they are supervised.

PRECAUTIONS TO AVOID POSSIBLE EXPOSURE TO EXCESSIVE MICROWAVE ENERGY	
1	Do not attempt to operate this appliance with the door open as open-door operating can result in harmful exposure to microwave energy. Do not break or tamper with the safety interlocks.
2	Do not place any object between the front of the appliance and the door or allow soil or cleaner residuals to accumulate on the sealing surfaces.
3	Do not operate the appliance if it is damaged. It is particularly important that the door closes properly and that there is not any damage on the:
a	door (bent).
b	hinges and latches (must not be broken or loosened).
c	door seals and sealing surfaces.
4	The appliance should not be adjusted or repaired by anyone except properly qualified service personal.

1.1 Signal words

⚠ DANGER! indicates a hazardous situation which, if ignored, will result in death or serious injury.

⚠ WARNING! indicates a hazardous situation which, if ignored, could result in death or serious injury.

⚠ CAUTION! indicates a hazardous situation which, if not avoided, may result in minor or moderate injury.

NOTICE! indicates possible damage to the appliance.

1.2 Safety instructions

⚠ DANGER!

To reduce the risk of electrocution

1. Non-compliance of the orders of this instruction manual will endanger the life and health of the operator and/or can result in damages to the appliance.
2. All electric work must be carried out by an authorised professional. Do not carry out any changes or modifications of the energy supply. The connection of the appliance must be performed in compliance with this instruction manual. An installation which is incorrectly performed may cause serious injuries to individuals or animals or your property.

3. Do not use the appliance if it does not work properly, is visibly damaged or has been dropped. In case of an event caused by a technical malfunction, disconnect the appliance from the mains (fuse box of your household power supply). Contact the aftersales service or the shop you purchased the appliance at.[8] RISK OF ELECTRIC SHOCK!
4. The technical data of your energy supply must meet the data on the rating label. The main current circuit must be equipped with a safety shut-down device.
5. Do not modify the plug provided with the appliance, if it will not fit the outlet, have a proper outlet installed by a qualified electrician (**not covered by the guarantee**).
6. Never try to repair the appliance yourself. Repairs carried out by unauthorised persons can cause serious damage. If the appliance does not operate properly, please contact the aftersales service or the shop you purchased the appliance at.[9] Original spare parts should be used only.
7. Always check that the power cord is not placed under the appliance or damaged by moving the appliance.
8. **Do not connect** the appliance to the mains if the appliance itself or the power cord or the plug are visibly damaged.
9. When the power cord is damaged, it must be replaced by the manufacturer or an authorised aftersales service or a qualified professional only.
10. Never remove the mica-plate which covers the wave guide inside the oven.
11. **Never** pull the power supply cable to unplug the appliance. Always use the power plug itself to unplug the appliance. RISK OF ELECTRIC SHOCK!
12. **Never** touch the power plug, the power switch or other electrical components with wet or damp hands. RISK OF ELECTRIC SHOCK!

⚠ WARNING!

To reduce the risk of burns, electrocution, fire or injury to persons

1. Operate the appliance with 230 V AC / 50 Hz only.
2. Connect the appliance to a properly grounded socket only. Use a safety socket to minimise any risk of electric shock.
3. Do not use an extension cord, a socket board or a multi socket.

[8] Depending on model: s. page « SERVICE INFORMATION » at the end of this instruction manual.
[9] Depending on model: s. page « SERVICE INFORMATION » at the end of this instruction manual.

4. Any repair or service work including the removal of any cover, which protects from exposure to microwave energy, must be performed by a qualified professional only.
5. Only operate the appliance when the door is closed.
6. Unattended cooking with fat or oil can be dangerous and may result in fire. NEVER try to extinguish a fire with water, but switch off the appliance and then cover flame e.g. with a lid or a fire blanket.
7. Accessible parts may become hot during use. Young children should be kept away. Do not touch the hot parts of the appliance. RISK OF BURNS!
8. Do not use the appliance to dry clothes or wet newspapers etc.
9. Do not use the appliance when it is empty.
10. In order to reduce any risk of fire in the appliance:
    a. Check the appliance frequently when you use plastic or paper containers.
    b. Remove wire twist-ties from paper or plastic bags before you place such a bag in the appliance.
    c. Switch off or unplug the appliance if you notice any smoke. Keep the door closed to stifle any flames.
    d. Do not use the appliance to store anything inside.
    e. Do not leave any items, e.g. paper, cooking utensils or food, inside the appliance even when it is not running.
11. The appliance **must not** leave unattended during cooking.
12. Do not fry in the appliance. Hot oil can damage parts of the appliance and result in skin-burns.
13. **Never** heat any food or liquids **in sealed containers**, because they can explode.
14. The contents of feeding bottles and baby food should be stirred or shaken and their temperature should be checked before serving to avoid burns.
15. Always keep the door and the door seals clean. Any contamination can turn the sealing of the oven ineffective so microwave radiation will escape.
16. Do not use a steam cleaner to clean the appliance. RISK OF ELECTRIC SHOCK!
17. Disconnect the appliance from the mains before cleaning or maintenance.
18. While unpacking, the packaging materials (polythene bags, polystyrene pieces, etc.) should be kept away from children and pets. CHOKING HAZARD!
19. User of the appliance **with active implants** should ask their consultant or the manufacturer of the implant if it will work properly while a microwave oven is operated.

20. Children must not play with the appliance.
21. Always supervise children if they are near the appliance. Touching the appliance during operation can cause serious burns.
22. Only allow children to use the appliance without supervision, when adequate instructions have been given before so that the child is able to use the appliance in a safe way and understands the risks of improper use.

⚠ CAUTION!

1. This appliance complies with the current European safety legislation. We do wish to emphasize that this compliance does not negate the fact that the surfaces of **the appliance will become hot** while operating and **will retain and emit heat even if it has stopped operating.**
2. Lead the power cord in such a way that you will not trip on it.
3. Microwave heating of beverages can result in delayed eruptive boiling. Be extremely careful when handling the container.
4. Do not heat eggs in their shell or hard-boiled eggs as they may explode even after microwave heating has ended.
5. Cooking utensils may become hot because of the heat transferred by the heated food. Pot-holders may be needed to handle such utensils.

NOTICE

1. Do not use the door to transport the appliance as you will damage the hinges.
2. Do not connect your appliance to the mains unless all packaging and transit protectors have been removed. Do not use any aggressive detergents to remove the transit protectors.
3. Regularly cleaning and maintenance grant proper operation and optimal performance of your appliance.
4. Check your utensils if they are suitable for use in a microwave appliance.
5. The air vents of the appliance or its built-in structure (if the appliance is suitable for being built-in) must be completely open, unblocked and free of any kind of dirt.
6. The rating plate **must not** be removed or made illegible, **otherwise all terms of the warranty become invalid!**

SAVE THESE INSTRUCTIONS.

★ **The manufacturer and distributor are not responsible for any damage or injury in the event of failure to comply with these instructions.**

2. Installation

The microwave oven can be used as a free-standing appliance or installed under a cupboard; s. chapter 2.1 INSTALLATION INSTRUCTIONS.

1. Remove all packaging materials. If a safety film is on the appliance, pull it off carefully. Check that the appliance is not damaged. If you detect any damage, please contact the shop you purchased the appliance at.
2. Install the appliance in a dry and corrosion-safe place. Keep the appliance away from sources of heat and moisture such as gas burners, water containers etc.
3. Install the appliance on a flat and solid surface. The surface must be suitable for the weight of the appliance and the additional weight of the food to be cooked in the appliance.
4. **Always** observe the required minimum distances for proper ventilation; s. below:

Back ↔ wall	**min. 10 mm**
Left/right ↔ another object/wall	**min. 10 mm**

5. The distance to the ground should be **at least 850 mm**.
6. The back of the appliance must be aligned towards a wall.
7. Never cover the ventilation openings and air inlet points.
8. Never remove the feet at the bottom of the appliance.
9. Install the appliance as far away from radios or TV-sets as possible as its operation can cause interference.
10. The plug must always be accessible after installation. Only use a proper grounded safety socket for connection.
11. Operate the appliance with its door closed only.
12. Manufacturing residues or oil having remained in the oven cavity or on the heating element may cause some odours and smoke emission. These are normal operational parameters, which will disappear after a number of uses. Open the room door or a window to ensure proper ventilation. We strongly recommend to place a cup of water on the turntable; then operate the appliance with high power a few times.

⚠ **WARNING!** Never install the appliance near or above a hob / stove or any heat-producing appliance. If installed near a source of heat, the appliance can be seriously damaged.

⚠ **WARNING!** Connect the appliance to the power supply after installation only.

2.1 Installation instructions

IMPORTANT INFORMATION!

1. The installation should be carried out by a qualified professional.
2. Please keep all accessories supplied with the appliance in a safe place.
3. Remove all items from the cupboard and all fragile items from the adjacent cabinets completely.
4. The **minimum** installation height is **850 mm**.
5. The cupboard the appliance is installed in must meet the following conditions:
   - the plate provided for the installation of the appliance (installation plate) **must** be **16 - 20 mm** thick.
   - the height of the cupboard must be **at least 300 mm**.
   - the width of the cupboard must be **at least 500 mm**.
   - the depth of the cupboard must be **at least 333 mm**.
   - the cupboard must not have any cracks, chipping or other damages. All connections of the cabinet must be stable.
   - the plate provided for the installation of the appliance (installation plate) must be designed to hold a load of **at least 22 kg**.
6. The cupboard the appliance is installed in must be anchored in the wall firmly with at least 2 screws; this wall mounting must be stable and secure.
7. **Never** cover the ventilation openings and air inlet points.
8. A safety socket must be **near of** the appliance.

⚠ **WARNING!** The appliance must not be installed under cabinets which are equipped with a light strip.

INSTALLATION DRAWING

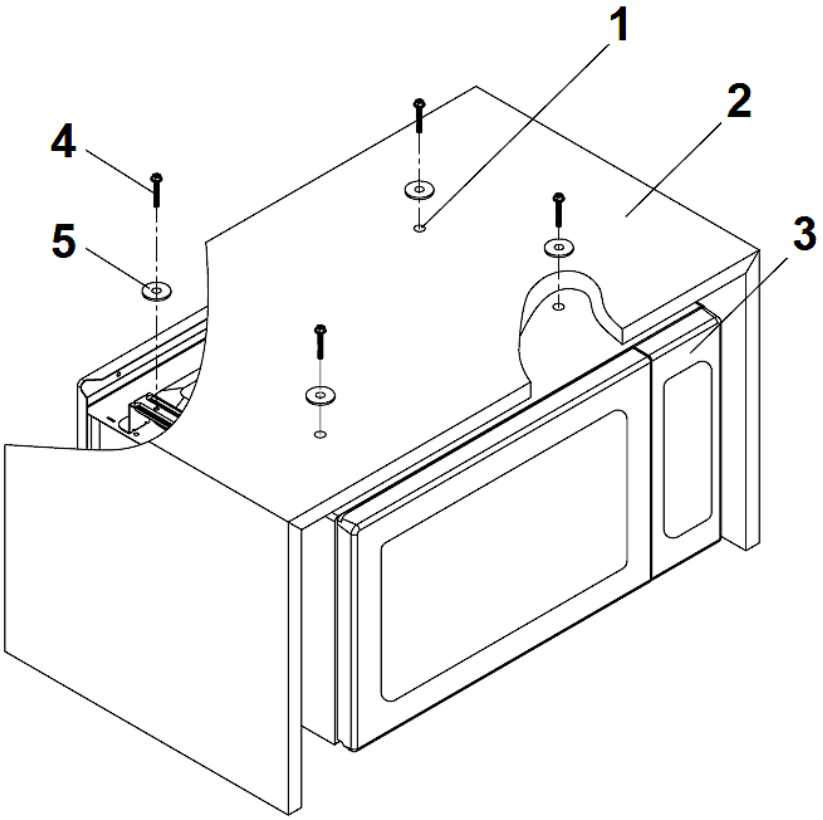

1	DRILL HOLES
2	INSTALLATION PLATE
3	MICROWAVE
4	SCREW
5	WASHER

INSTALLATION

Always observe the distances and minimum distances for proper ventilation shown in the following drawings.

All dimensions are given in millimetres.

1. Provide a cupboard relevant to the dimensions on the **following** drawing.

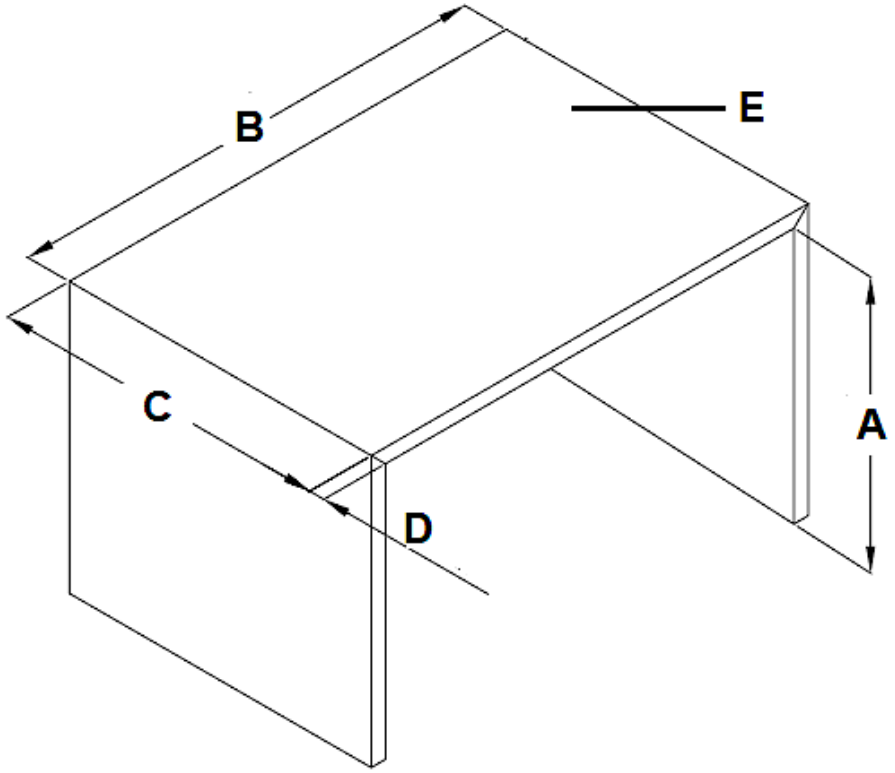

A	HEIGHT of the cupboard= **min. 300 mm**
B	WIDTH of the cupboard = 5**00 mm**
C	DEPTH of the cupboard = **min. 333 mm**
D	REQUIRED THICKNESS of the installation plate = **16 - 20 mm**
E	REQUIRED LOAD CAPACITY of the installation plate = **> 22 kg**

2. Drill 4 holes (4 - Ø 9) in the installation plate according to the dimensions in the following drawing.

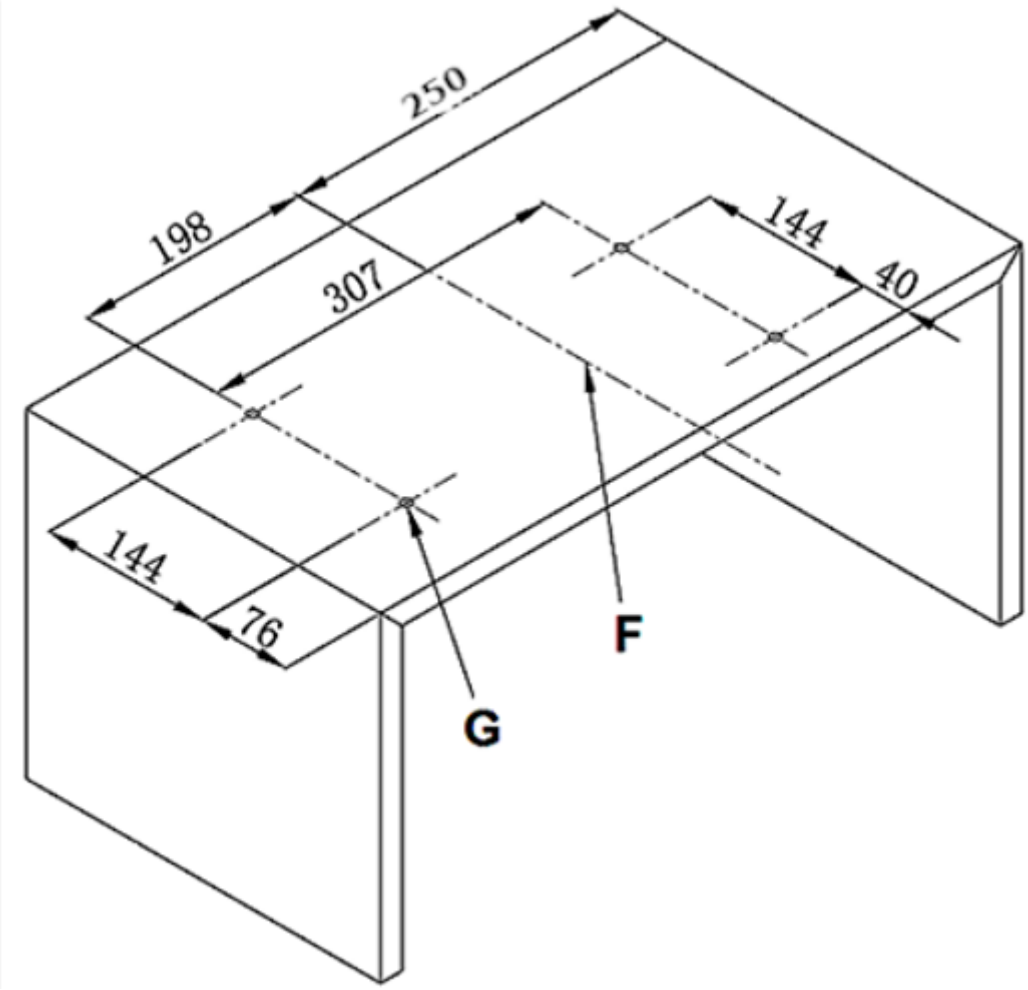

F	CENTRE LINE
G	DRILL HOLES (**4 - Ø 9**)

3. Open the prepared screw holes of the appliance (s. fig. below) carefully using a screwdriver.

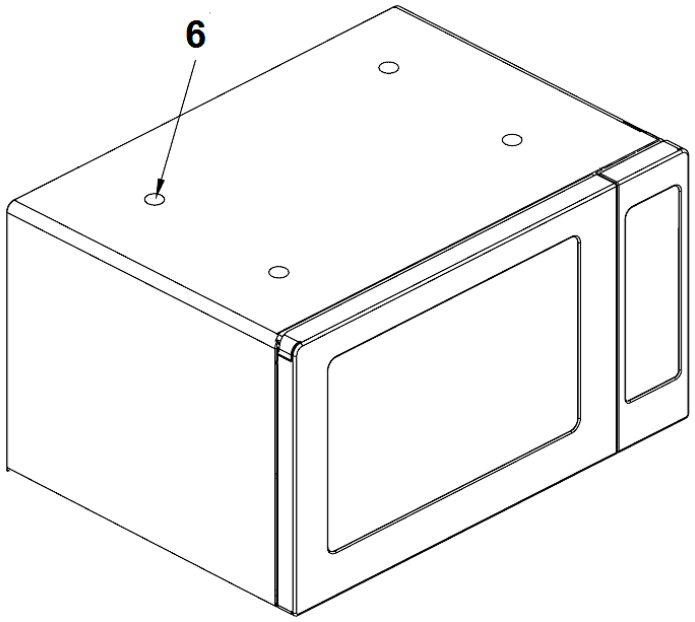

6	PREPARED SCREW HOLES

4. Align the prepared screw holes of the appliance with the drill holes of the installation plate; s. fig. below.
5. Fix the appliance properly using the 4 screws and 4 washers provided; s. fig. below.

The power cord must not be trapped or kinked.

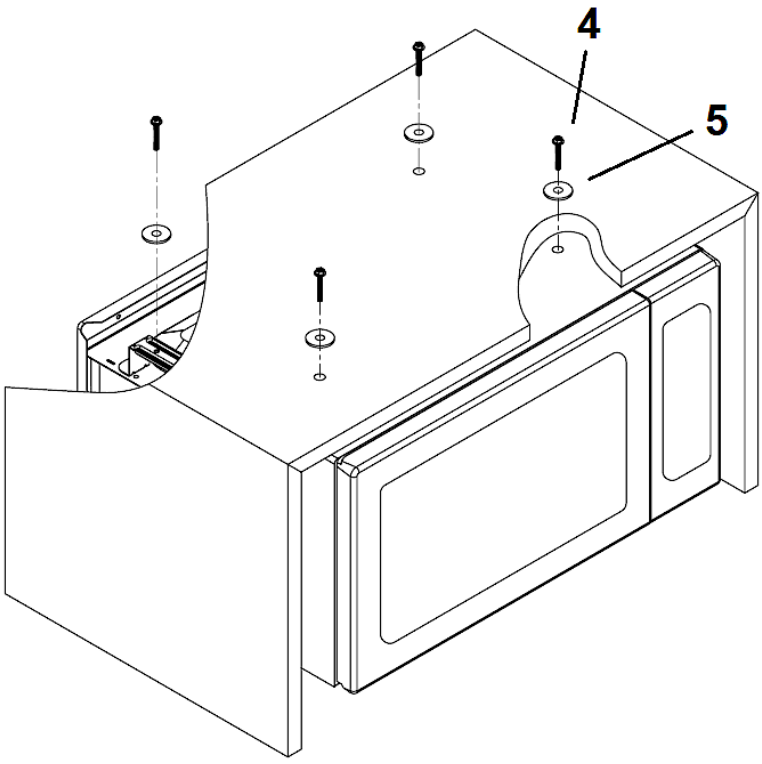

4	SCREW
5	WASHER

6. Ensure that the appliance is installed properly; s. fig. below.

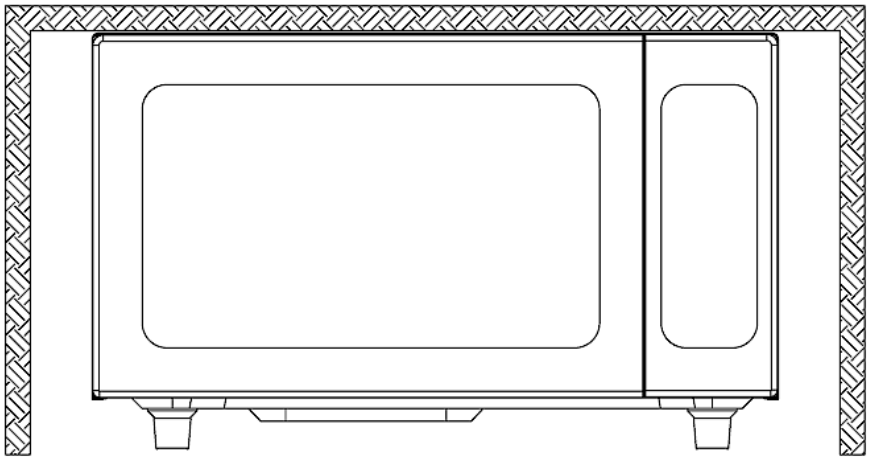

NOTICE! Never remove the feet at the bottom of the appliance.

NOTICE! Ensure that the door of the appliance can be opened and closed properly.

2.2 Electrical connection

- Operate the appliance with 230 V AC / 50 Hz only.
- The technical data of your energy supply must meet the data on the rating label. The main current circuit must be equipped with a safety shut-down device.
- A dedicated power circuit is recommended for your appliance but not required. Additional electric appliances on the same circuit may exceed the current (amperage) rating for this circuit
- The plug must always be accessible after installation. **Connect the appliance to a properly grounded socket only**. Use a safety socket to minimise any risk of electric shock.
- Do not use an extension cord, a socket board or a multi socket.
- Do not modify the plug provided with the appliance, if it will not fit the outlet, have a proper outlet installed by a qualified electrician (**not covered by the guarantee**).

1. Connect the power cord of the appliance to the mains. **Ensure** that the rotary knob « TIME » is set to « **0** » **before**; see also fig. in chapter 3.2 CONTROL PANEL.
2. **Always** keep the ventilation openings free.

3. Description of the appliance

3.1 Microwave

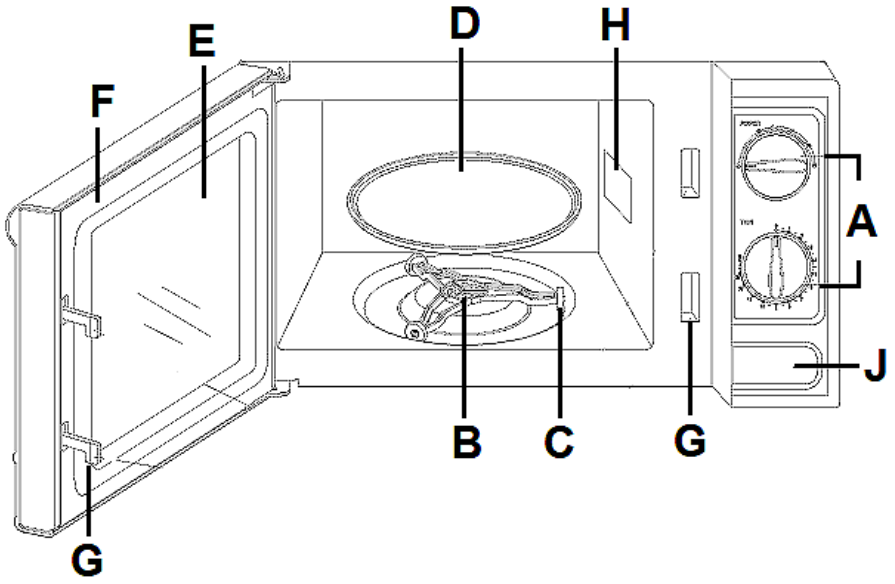

Fig. similar: fig. serves as an example only.

A	CONTROL PANEL	**B**	DRIVE SHAFT of the turntable
C	ROTATING RING of the turntable	**D**	TURNTABLE
E	WINDOW	**F**	DOOR
G	SAFETY INTERLOCK	**H**	WAVE GUIDE*
J	PUSH - BUTTON to open the door of the appliance.		

*	**<u>Never</u> remove the mica-plate which covers the wave guide inside the oven!**

3.1.1 Installation of the turntable

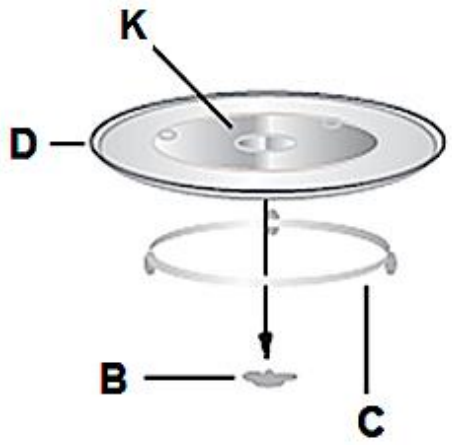

B	DRIVE SHAFT of the turntable	**D**	TURNTABLE
C	ROTATING RING of the turntable	**K**	HUB

- Never place the turntable upside down. The rotation of the turntable must never be restricted.
- Never use the appliance without the turntable and rotating ring.
- All food or containers with food must be placed on the turntable.
- Do not operate the appliance when the turntable and/or rotating ring are damaged.

3.2 Control panel

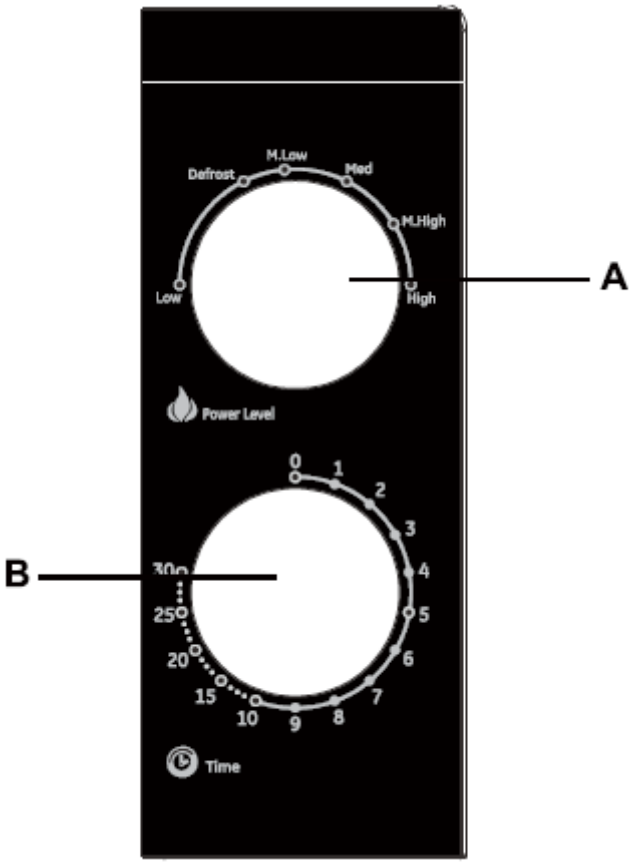

Fig. similar: modifications are possible.

A	**ROTARY KNOB « POWER LEVEL »** ➢ Rotary knob for the setting of the microwave power; s. chapter 4.2.1 SETTABLE POWER LEVELS.
B	**ROTARY KNOB « TIME »** ➢ Rotary knob for the setting of the cooking time. ➢ Settable cooking time: ½ minute [30 sec.] - 30 minutes.

4. Operation

4.1 Before initial operation

⚠ **WARNING!** Check that the waveguide cover is installed properly and not damaged during cooking.

NOTICE! Never use the appliance without the turntable and rotating ring.
NOTICE! Do not operate the appliance when the turntable and / or rotating ring are damaged.

Read the complete instruction manual before you operate the appliance for the first time. Strictly observe the safety instructions!

1. Remove all packaging materials.
2. Clean the appliance; s. chapter CLEANING AND MAINTENANCE.
3. Install the turntable; s. chapter 3.1.1 INSTALLATION OF THE TURNTABLE.

4.2 How to cook food

4.2.1 Settable power levels

- The appliance is equipped with **six** power levels.
- Set the desired power level (s. table below) using the rotary knob « **POWER** »; s. fig. in chapter 3.2 CONTROL PANEL.

POWER LEVEL	MICROWAVE POWER	DESCRIPTION	APPLICATIONS (EXAMPLES)
High	**100 %**	High power	**Fast cooking; e. g.:** ➢ vegetables ➢ re-heating food quickly ➢ heating up milk quickly ➢ boiling of water
M.High	**88 %**	Medium-high power	**Normal cooking; e. g.:** ➢ rice ➢ fish ➢ chicken ➢ mince
Med	**73 %**	Medium power	**Slow cooking / steaming; e. g.:** ➢ stews ➢ fish

M.Low	**52 %**	Medium-low power	**Slow cooking / reheating; e. g.:** ➢ soups ➢ stews ➢ beverages
Defrost	**42 %**	Defrost	➢ Defrosting of frozen food
Low	**20 %**	Low power	➢ Slight warming up ➢ Keep food warm

4.2.2 How to start a cooking process

❖ The max. settable cooking time is 30 minutes.
❖ When the set cooking time has elapsed, an acoustic signal sounds.[10]

HOW TO START A COOKING PROCESS
1. Open the door and put the food into the appliance. The food must be placed on a plate or in a container. Close the door.
2. Set the desired POWER LEVEL using the rotary knob « **POWER** »; s. chapter 4.2.1 SETTABLE POWER LEVELS.
3. Set the desired COOKING TIME using the rotary knob « **TIME** ». ➢ Settable time: ½ minute [30 sec.] - 30 minutes.
4. If the cooking time is **less than 2 minutes**, turn the rotary knob « **TIME** » **beyond the 2-minute setting** and then back to the desired cooking time: e.g. 1 minute.
5. After the setting of the cooking time the cooking process starts **immediately**.
If you want to interrupt the cooking process, open the door at any point of time. When you close the door again, the cooking process will proceed.
6. When the cooking time has elapsed, an acoustic signal sounds and the internal light goes off.[11]
7. If you remove the food **before** the set cooking time has elapsed, you must **always** set the rotary knob « **TIME** » to « **0** »; otherwise the appliance will continue operation. **Never operate the appliance when it is empty!**

[10] Depending on model.
[11] Depending on model.

EXAMPLE: **POWER LEVEL « M.High » = 88 % MICROWAVE POWER; 20 MINUTES COOKING**
a) Open the door and put the food into the appliance. The food must be placed on a plate or in a container. Close the door.
b) Set the desired POWER LEVEL using the rotary knob « **POWER** »: « M.High », **88 % microwave power**; see chapter 4.2.1 SETTABLE POWER LEVELS.
c) Set the desired COOKING TIME using the rotary knob « **TIME** ».: **20 minutes**.
d) After the setting of the cooking time the cooking process starts **immediately**.
e) When the cooking time has elapsed, an acoustic signal sounds and the internal light goes off.[12]

ⓘ You can increase the cooking time at any time using the rotary knob « **TIME** ».

ⓘ You can change the power level at any time using the rotary knob « **POWER** ».

NOTICE! Always turn the rotary knob « **TIME** » back to « **0** » if you remove the food from the appliance **before** the cooking time has elapsed **or** when the appliance is not in operation! **Never operate the appliance when it is empty!**

4.2.3 Defrosting

- ❖ Remove any packaging material of the frozen food.
- ❖ Turn the food during defrosting for a uniform result.
- ❖ If the weight of the frozen food is more than 0.5 kg, turn it at least twice.
- ❖ Defrosting requires a longer period of time than cooking.
- ❖ When you can cut the food using a knife, the defrosting can be considered as to be completed.
- ❖ Microwaves penetrate most of frozen food by approx. 4 cm.

[12] Depending on model.

When you defrost meat, poultry or fish, liquids can occur during the defrosting process. Remove these liquids whenever you turn the foods. **Never** use these liquids for other purpose and **never** let them come in contact with other food.

Consume defrosted food as soon as possible. Do not refreeze after defrosting!

HOW TO START A DEFROSTING PROCESS
1. Open the door and put the food to be defrosted into the appliance. The food must be placed on a plate or in a container. Close the door.
2. Set the POWER LEVEL« **DEFROST** Defrost » using the rotary knob « **POWER** »; s. chapter 4.2.1 SETTABLE POWER LEVELS.
3. Set the desired DEFROSTING TIME using the rotary knob « **TIME** »; e. g. **10 minutes**.
4. After the setting of the defrosting time the defrosting process starts **immediately**.
If you want to interrupt the defrosting process (e. g. to turn the frozen food), open the door at any point of time. When you close the door again, the defrosting process will proceed.
5. When the defrosting time has elapsed, an acoustic signal sounds and the internal light goes off.[13]
6. If you remove the food to be defrosted **before** the set time has elapsed, you must **always** set the rotary knob « **TIME** » to « **0** »; otherwise the appliance will continue operation. **Never operate the appliance when it is empty!**

5. Microwave cooking

5.1 Basics of microwave cooking

1. Arrange your food carefully. Place thick pieces at the outer areas of your arrangement.
2. Consider the cooking times. Choose the shortest time available. If needed, add some more cooking time later. Any food, which is cooked too long in a microwave, can begin to fume or catch fire.

[13] Depending on model.

3. Cover food while it is cooking. Covering avoids splashes and enhances an even cooking procedure.
4. Turn over your food once while cooking it. Food like chicken or hamburgers will then cook faster. Larger pieces like roasts must be turned over at least once.
5. Rearrange food like meat-balls in the middle of the cooking time from the outer areas to the inner ones (and inversely) and also turn them over.
6. The features of an optimum cooking result are:
    a. steam escapes from all parts of the food.
    b. joints of poultry are easily moveable.
    c. pork and poultry do not have any signs of blood.
    d. fish is opaque and can easily be cut into pieces with a fork.
7. When you use a browning dish or self-heating container, always place a heat-resistant insulator such as a porcelain plate under it to prevent damage to the turntable and rotating ring.
8. If you use microwave-safe plastic wrap, it must not contact the food as the wrap may melt.
9. Some microwave-safe plastic cookware might not be suitable for cooking food with a high content of fat and sugar. Moreover, the preheating time specified in the dish instruction manual must not be exceeded.

5.2 Suitable materials for microwave cooking

1. Use microwave-safe cookware made of heat-resistant ceramic, glass or plastic only.
2. Do not use metal-made cookware or other metal-made items or plates with metal-made ornaments. Microwave radiation cannot penetrate metal.
3. ⚠ **WARNING!** Metal can generate sparks. RISK OF FIRE.

MATERIAL	REMARKS
ALUMINIUM FOIL	Only suitable to protect small parts of the food. You can cover the thin parts of meat or poultry using small parts of aluminium foil as an overcooking-protection. When the parts of the aluminium foil are too close to the walls of the appliance, sparking can occur. The aluminium foil must be at least 2.5 cm away from the walls of the appliance.
BROWNING DISHES	Observe the information given by the relevant manufacturer. The bottom of the browning dish must be at least 5 mm above the turntable. Improper use can break the turntable.

TABLEWARE	Use microwave-safe tableware only. Observe the information given by the relevant manufacturer. Do not use cracked or chipped tableware.
GLASS JARS	Always remove the lid. Heat-up the food until it is just warm. Most glass jars are not heat-resistant and can break.
GLASS TABLEWARE	Use heat-resistant glass tableware only. The glass tableware must not contain any metal components. Do not use cracked or chipped glass tableware.
OVEN COOKING BAGS	Observe the information given by the relevant manufacturer. Do not close using metal ties. make small openings to allow steam to escape.
PAPER PLATES / CUPS	Only suitable for short-time cooking or reheating! Do not leave the appliance unattended while it is operating.
PAPER TOWEL	Only suitable for short-time cooking or reheating! Do not leave the appliance unattended while it is operating.
PARCHMENT PAPER	Use as a cover to prevent splattering or as a cover for steaming.
PLASTIC	Only use microwave-safe plastic. Observe the information given by the relevant manufacturer. The plastic must be labelled "Microwave-safe". Some plastic containers can melt when the food they contain becomes hot. Boiling bags and tightly closed plastic bags must be equipped with small openings, pierced or vented as described on their packaging.
PLASTIC WRAP	Only use microwave-safe plastic wrap. You can use plastic wrap to cover the food so moisture is retained. The plastic wrap must not touch the food!
THERMOMETER	Only use microwave-safe thermometers.
WAX PAPER	You can use wax paper as a cover to protect the appliance from splatters or to retain moisture.

5.3 Unsuitable materials for microwave cooking

MATERIAL	REMARKS
ALUMINIUM TRAYS	Aluminium trays can cause sparking. Transfer the food into a microwave-safe container.
FOOD CARTON WITH METAL HANDLE ETC.	Food cartons with metal handle etc. can cause sparking. Transfer the food into a microwave-safe container.

METAL-MADE OR METAL-TRIMMED ITEMS	Metal shields the food from the microwave energy. Metal components can cause sparking!
PAPER BAGS	Paper bags can catch fire in the appliance. RISK OF FIRE!
PLASTIC FOAM	Plastic foam can melt when exposed to high temperatures and/or contaminate the food.
WOOD	Wood used in a microwave appliance can dry and/or can get cracks. Wood can catch fire in the appliance. RISK OF FIRE!

6. Environmental protection

6.1 Environmental protection: disposal

❖ Appliances bearing this symbol «  » must not be disposed of together with household waste throughout the EU. To prevent potential damage to the environment or human health from uncontrolled waste disposal and to promote the sustainable reuse of material resources, responsibly supply the appliance to a recycling centre.

7. Cleaning and maintenance

⚠ **WARNING!** Disconnect the appliance from the mains and let it cool down **completely** before you clean or maintain it. RISK OF ELECTRIC SHOCK!

⚠ **WARNING!** Do not remove the waveguide cover when cleaning the appliance.

1. Keep the inside of your appliance clean. When food splatters or spilled liquids are on the walls of your appliance, clean it with a damp cloth. Mild detergents may be used if the appliance has become very dirty. Avoid the use of sprays and other harsh cleaners as they may stain, streak or dull the door-surface.
2. Clean the outside with a damp cloth. Water should not run into the ventilation-openings to prevent damage to the operating parts inside the appliance.
3. Wipe both sides of the door and the window, the door seals and adjacent parts frequently using a damp cloth to remove any spills or spatters. Do not use abrasive cleaners.

4. The control panel should not become wet. Clean it with a soft and damp cloth. When cleaning the control panel, leave the door open so the appliance cannot be switched on accidentally.
5. If steam accumulates inside or around the outside of the door, wipe it with a soft cloth. This may occur when the appliance runs under high-humidity-conditions. It is a normal occurrence.
6. It is sometimes necessary to remove the turntable and/or rotating ring for cleaning. Wash the turntable/ring in warm soapy water, then rinse and dry thoroughly. When having removed the rotating ring from the appliance, you must reinstall it in its proper position.

7. Remove odours from your appliance by combining a cup of water with the juice and the skin of one lemon in a deep microwave-suitable bowl. Microwave it for 5 minutes. Wipe thoroughly and dry with a soft cloth.

Clean the appliance regularly and remove all residuals of food. Not keeping the appliance in a clean condition could lead to deterioration of the surface. This will affect the life-time of your appliance and may result in a hazardous situation.

⚠ WARNING! If it is necessary to remove the internal light[14] of the appliance, please contact the shop you purchased the appliance at.

8. Troubleshooting

NORMAL OPERATING CONDITIONS	
Interference to radio or television reception	Radio and TV reception can be interfered while the appliance is operating, similar to interferences of other electric appliances such as mixers, vacuum cleaners, electric fans etc.
Dim oven light	The oven light may become dim while the appliance is operating in lower power cooking.
Steam accumulation on door/hot air escapes from the air vents	During cooking, steam escapes from the food. Most of the steam is discharged via the ventilation openings. Nevertheless, some steam can accumulate at the cooler parts of the appliance, e.g. the door.
The appliance was accidentally-started without load (food).	**⚠ WARNING! Never operate the appliance when it is empty!**

[14] Depending on model.

MALFUNCTION	
POSSIBLE CAUSE(S)	**POSSIBLE MEASURE(S)**
THE APPLIANCE CANNOT BE STARTED.	
1. The power cord is not plugged in properly. 2. Blown fuse in household fuse box. 3. Socket malfunction.	1. Unplug. Plug in again after 10 seconds. 2. Check household fuse box. 3. Check the socket using another electric appliance.
THE APPLIANCE DOES NOT HEAT.	
1. The door of the appliance is not closed properly.	1. Close the door of the appliance properly.
THE TURNTABLE GENERATES UNUSUAL NOISE.	
1. The rotating ring or the bottom of the appliance inside is contaminated.	1. Clean the relevant parts (look also chapter CLEANING AND MAINTENANCE).
THE DOOR CANNOT BE OPENED OR CLOSED.	
1. The door is blocked. 2. The locking system of the door is defective.	1. Remove the blockage. 2. Please contact the shop you purchased the appliance at.

HOW TO CHECK THE APPLIANCE

1. Place one cup of water (approx.150 ml) in a glass measure in the oven and close the door properly. The oven lamp should go off when the door is closed properly.
2. Let the oven work for 1 min.
   a) Does the oven lamp light?
   b) Does the cooling fan work? (Put your hand over the ventilation openings at the back of the appliance.)
   c) Does the turntable rotate? (The turntable can rotate clockwise or anti-clockwise.)
   d) Has the water become hot?

- If « **NO** » is the answer to any of the above questions, please check your wall socket and the fuse in your fuse box.
- If both the wall socket and the fuse are functioning properly, please contact the shop you purchased the appliance at.

If the appliance shows a malfunction not noted in the table and list above or if you have checked all items on the above table and list but the problem still exists, please contact the shop you purchased the appliance at.

9. Technical data

Type	Microwave oven (free-standing / underfit appliance)
Case front	varnished in black
Material: cooking chamber	varnished steel
Volume: cooking chamber	17 l
Voltage / frequency	230 V AC / 50 Hz
Max. power: microwave	700 W
Power levels microwave	6
Defrosting function	✓
Acoustic end signal	✓
Opening of the door	push button
Timer	analogue / max. 30 minutes
Turntable	✓
Installation material	✓
Dimensions: microwave H*W*D in cm	26.00*45.00*31.50 cm
Required dimensions: cupboard H*W*D in cm	min. 30.00*min. 50.00*min. 33.30 cm
Required thickness of the installation plate of the cupboard in cm	1.60 - 2.00
Required load capacity of the installation plate of the cupboard in kg	> 22.00
Weight net / gross in kg	10.50 / 11.50

❖ Technical modifications reserved.

0 minutes after start-up without further operation or after the end of the program / function,
the appliance automatically switches to standby mode.
The power in standby mode does not exceed **0.3** watts.

10. Waste management

1. While unpacking, the packaging materials (polythene bags, polystyrene pieces, etc.) should be kept away from children and pets. CHOKING HAZARD! RISK OF INJURY!
2. Old and unused appliances must be sent for disposal to the responsible recycling centre. Never expose to open flames.
3. Before you dispose of an old appliance, **render it inoperative**. Unplug the appliance and cut off the entire power cord. Dispose of the power cord and the plug immediately**.**
4. Dispose of any paper and cardboard into the corresponding containers.
5. Dispose of any plastics into the corresponding containers.
6. If suitable containers are not available at your residential area, dispose of these materials at a suitable municipal collection point for waste-recycling.
7. Receive more detailed information from your retailer or your municipal facilities.

	
Materials marked with this symbol are recyclable.	Please contact your local authorities to receive further information.

11. Guarantee conditions

This appliance includes a 24-month guarantee **for the consumer** given by the manufacturer, dated from the day of purchase, referring to its flawless material-components and its faultless fabrication. The consumer is accredited with both the dues of the guarantee given by the manufacturer and the vendor's guarantees. These are not restricted to the manufacturer's guarantee. Any guarantee claim has to be made **immediately after the detection and within 24 months** after the delivery to the first ultimate vendee. The guarantee claim has to be verified by the vendee by submitting a proof of purchase including the date of purchase and/or the date of delivery. The guarantee does not establish any entitlement to withdraw from the purchase contract or for a price reduction. Replaced components or exchanged appliances demise to us as our property. For purely commercial use, our voluntary manufacturer's warranty is valid for a period of one (1) year from the date the end user purchased the device.The date indicated on the end user's proof of purchase is used to determine the warranty period.

The guarantee claim does not cover:

1. fragile components as plastic, glass or bulbs;

2. minor modifications of the PKM-products concerning their authorised condition if they do not influence the utility value of the product;
3. damage caused by handling errors or false operation;
4. damage caused by aggressive environmental conditions, chemicals, detergents;
5. damage caused by non-professional installation and haulage;
6. damage caused by non common household use;
7. damages which have been caused outside the appliance by a PKM-product unless a liability is forced by legal regulations.

The validity of the guarantee will be terminated if:

1. the prescriptions of the installation and operation of the appliance are not observed.
2. the appliance is repaired by a non-professional.
3. the appliance is damaged by the vendor, the installer or a third party.
4. the installation or the start-up is performed inappropriately.
5. the maintenance is inadequately or incorrectly performed.
6. the appliance is not used for its intended purpose.
7. the appliance is damaged by force majeure or natural disasters, including, but with not being limited to fires or explosions.

The guarantee claims neither extend the guarantee period nor initiate a new guarantee period. The geographical scope of the guarantee is limited with respect to appliances, which are purchased and used in Germany, Austria, Belgium, Luxembourg and the Netherlands.

SERVICE INFORMATION

**Wenden Sie sich bitte an das Geschäft,
in dem Sie das Gerät erworben haben.**

**Please contact the shop
you purchased the appliance at.**

Änderungen vorbehalten	Subject to alterations
STAND	**UPDATED**
25.08.2026	08/25/2026

© PKM GmbH & Co. KG, Neuer Wall 2, 47441 Moers