Panca 2 cassetti
Sitzbank 2 Schubladen

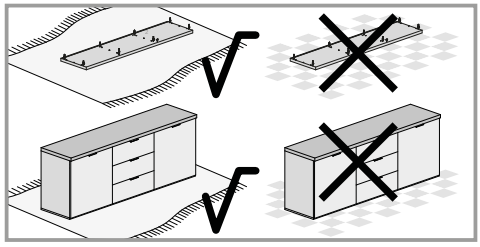

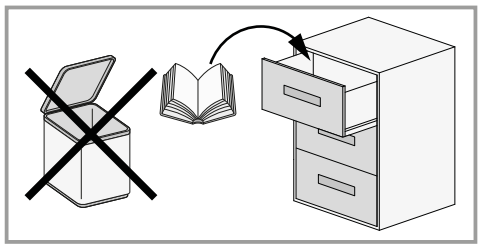

Yes

D Montageanleitung
GB Assembly instructions
I Istruzioni di montaggio
F Notice de montege
NL handleiding voor de montage

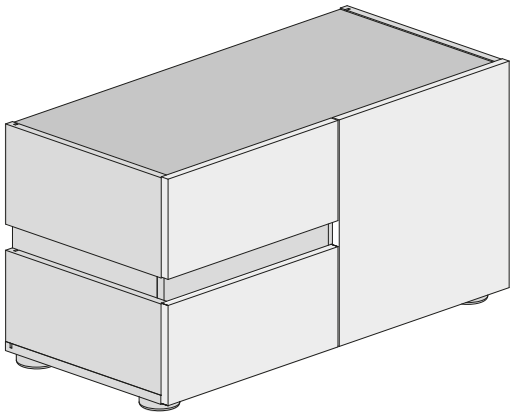

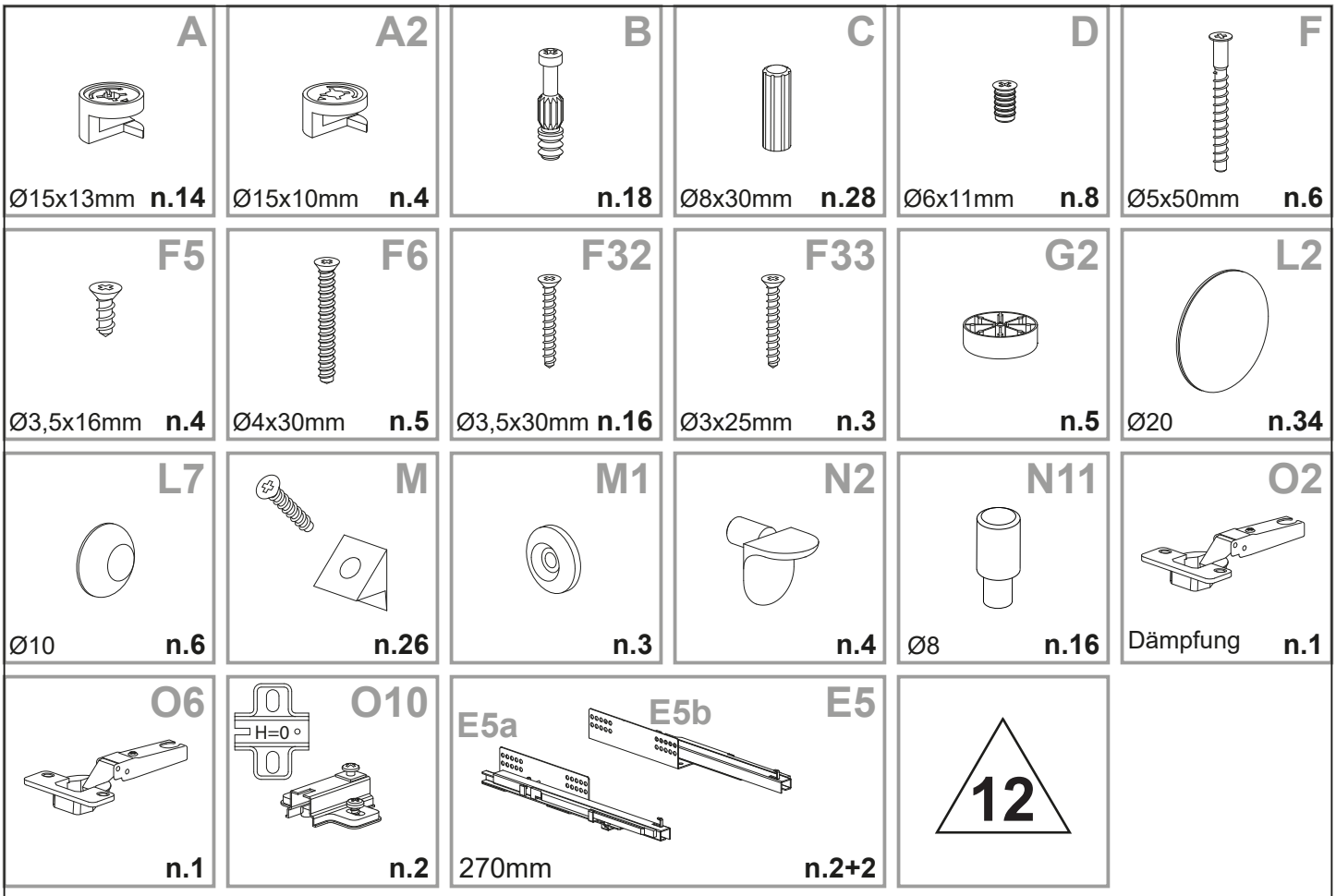

D Sicherheitshinweise

Das Dreieck erinnert Sie während der Montage an die folgenden Hinweise.

1 Fachkundige Montage erforderlich. Unsachgemäße Montage kann zu Unfällen führen. Da es viele verschiedene Wandmaterialien gibt, sind Schrauben für die Wandbefestigung nicht beigepackt. Ggf. sollte man sich beim Eisenwarenfachhandel nach geeignetem Befestigungsmaterial erkundigen.

12 Achten Sie darauf, daß Kinder keine Kleinteile, wie z. B. Muttern, Abdeckkappen oder Ähnliches in den Mund nehmen. Sie könnten sie verschlucken und daran ersticken.

13 Gehen Sie bei der Montage des Artikels sorgfältig vor und halten Sie sich an die Montageanleitung.

GB Safety instructions

The triangle reminds you during the installation of the following notes.

1 Assembly must be carried out by qualified personnel. If it is not carried out correctly, the product may tip over or fall, damaging people or things. Because there are walls of different materials, the screws for fixing to the wall are not including. To choose the right fastening accessories, contact a local dealer.

12 Ensure that children do not put any small parts such as nuts, caps or the like in their mouth. They could swallow and choke on them.

13 When assembling the product, please proceed with caution and comply with the assembly instructions.

I Avvisi di sicurezza

Durante il montaggio del mobile, il triangolo segnala i seguenti avvisi.

1 Il montaggio deve essere effettuato da persolane qualificato. Se non viene effettuato correttamente, il prodotto può ribaltarsi o cadere, danneggiando persone o cose. Poiché ci sono pareti di materiali diversi, le viti per il fissaggio alla parete non sono incluse. Per scegliere gli accessori di fissaggio adatti, rivolgiti a un rivenditore locale.

12 Tenere lontano dai bambini pezzi di ferramenta come viti copriviti ecc. per evitare un eventuale soffocamento.

13 Seguire scrupolosamente lo schema di montaggio.

F Avis de sécurité

Ces avis vous seront rappelés durant le montage par ce triangle.

1 Le montage doit être effectué par du personnel qualifié. Si cela n'est pas effectué correctement, le produit risque de basculer ou tomber, endommager des personnes ou des choses. Parce qu'il y a des murs de différents matériaux, les vis pour la fixation au mur ne sont pas y compris. Pour choisir les accessoires de fixation appropriés, contactez un revendeur local.

12 Tenir éloignés les enfants pour éviter qu'ils ne mettent pas de petites pièces dans leur bouche , ils pourraient les avaler et s'étouffer.

13 Durant le montage de votre meuble veuillez procéder avec prudence et respecter les instructions de montage.

NL Veiligheidsinstructies

De driehoek herinnert u tijdens de installatie von de volgende meldingen.

1 De montage moet worden uitgevoerd door gekwalificeerd personeel. Als het niet correct wordt uitgevoerd, kan het product kantelen of vallen, mensen of dingen beschadigen. Omdat er muren zijn van verschillende materialen, de schroeven voor bevestiging aan de muur zijn dat niet inclusief. Neem contact op met een lokale dealer om de juiste bevestigingsaccessoires te kiezen.

12 Zorg ervoor dat kinderen geen kleine stukken, zoals moeren, afdekkapjes of dergelijke in de mond nemen. Ze kunnen ze inslikken en daardoor stikken.

13 Ga bij de montage van het artikel zorgvuldig te werk en houd u aan de handleiding voor de montage.

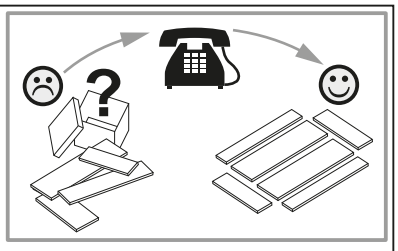

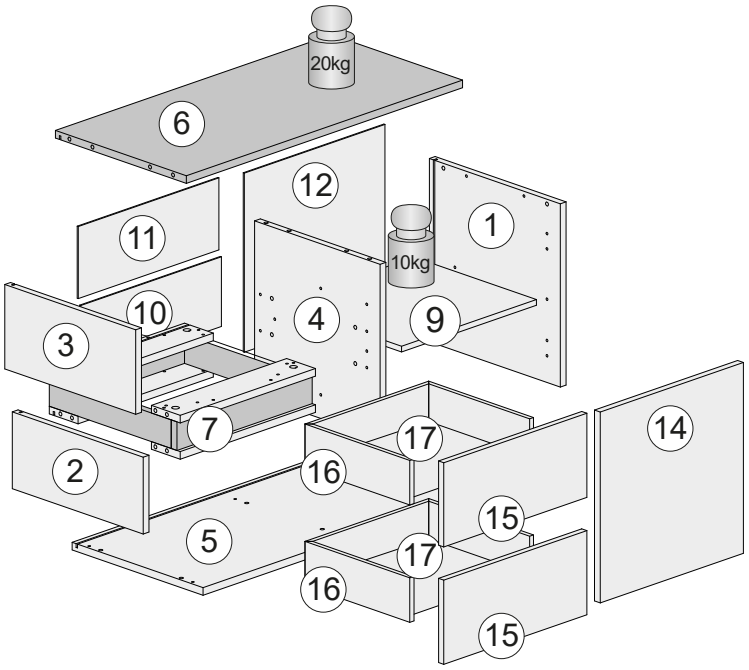

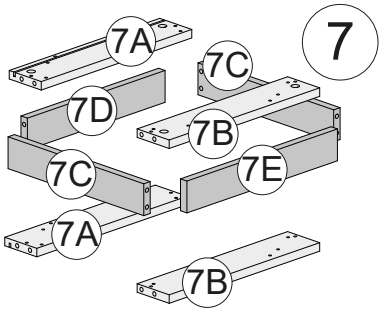

Cod.	Qt.	Dimensions (mm)	Item Code	Box
1	1	384x364x16	XP_COBOBFK1	1-1
2	1	161x364x16	XP_COBOBFK3	1-1
3	1	177x364x16	XP_COBOBFK2	1-1
4	1	361x349x16	XP_CTBOBTR5	1-1
5	1	801x364x16	XP_CTBOBBM2	1-1
6	1	768x364x16	XP_CTBOBKM2	1-1
7A	2	376x80x16	XP_CTBOBFY2	1-1
7B	2	376x80x16	XP_CTBOBFY1	1-1
7C	2	339x60x16	XP_CTBOBFX3	1-1
7D	1	343x60x16	XP_CTBOBFB2	1-1
7E	1	376x60x16	XP_CTBOBFB1	1-1
9	1	375x340x12	XP_CTBOBRP9	1-1
10	1	146x391x3	XP_SCBOB18	1-1
11	1	151x391x3	XP_SCBOB17	1-1
12	1	375x391x3	XP_SCBOB19	1-1
14	1	400x398x16	XP_COBOBAA8	1-1
15	2	398x177x16	XP_COBOBCO3	1-1
16	2	358x275x83	XP_SNP08319	1-1
17	2	345x275x3	XP_FNBOB1	1-1

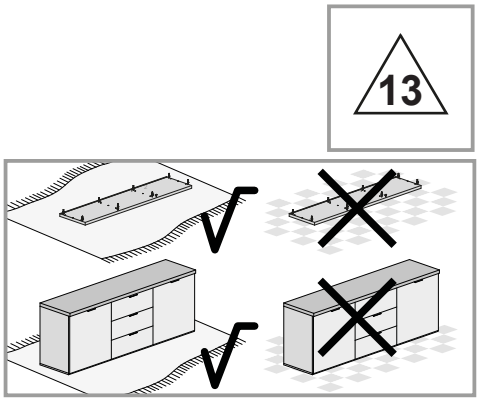

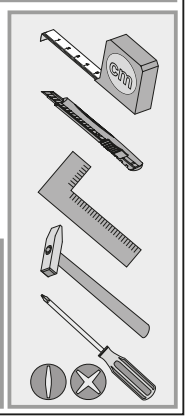

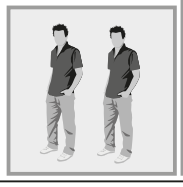

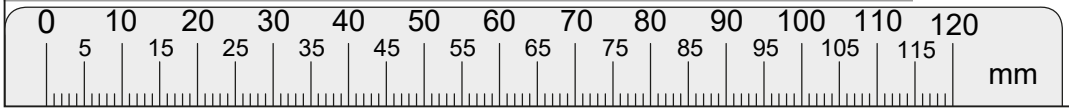

1

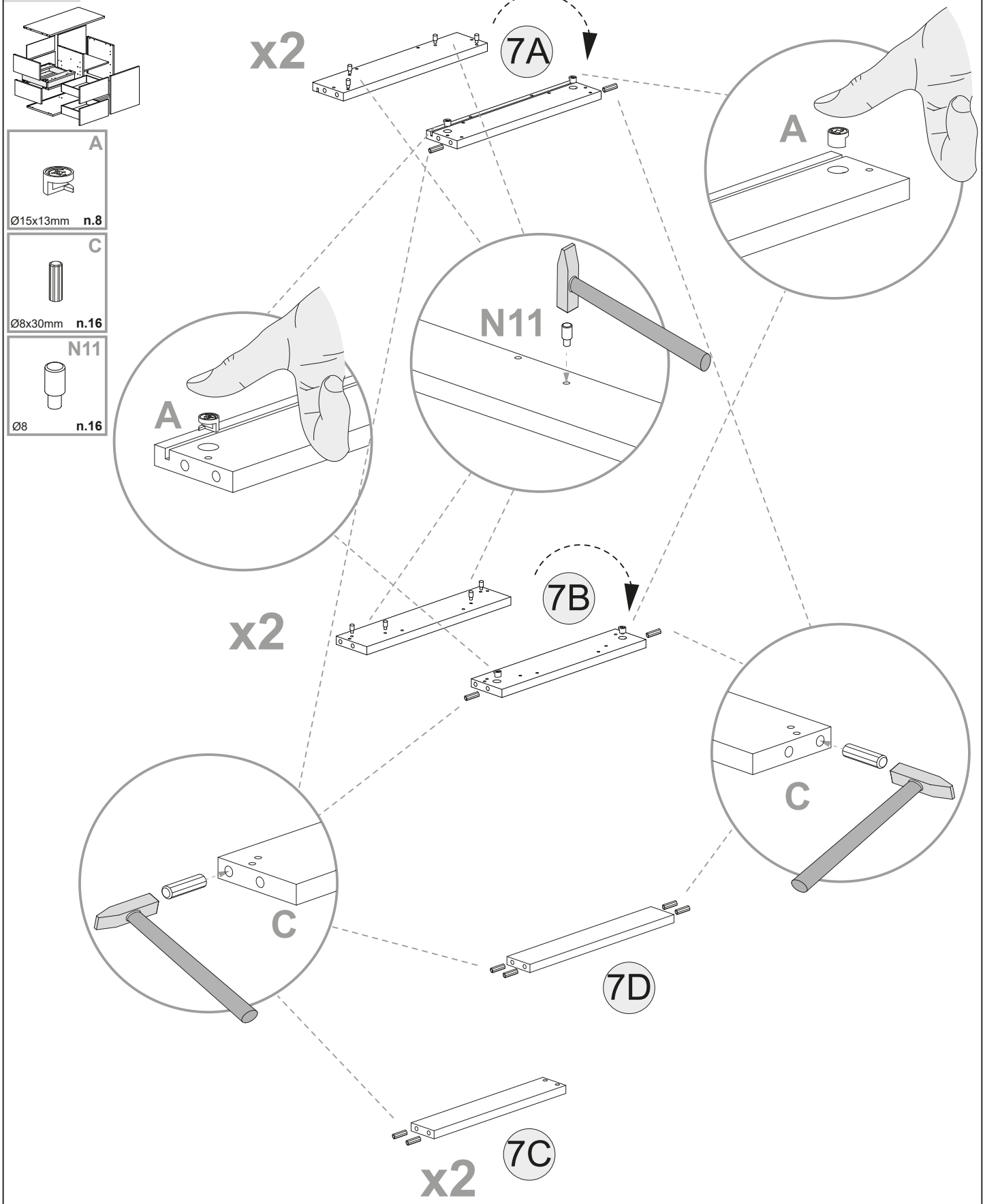
A
Ø15x13mm n.8
C
Ø8x30mm n.16
N11
Ø8 n.16
x2
7A
A
N11
A
x2
7B
C
C
7D
7C
x2

2

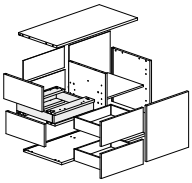

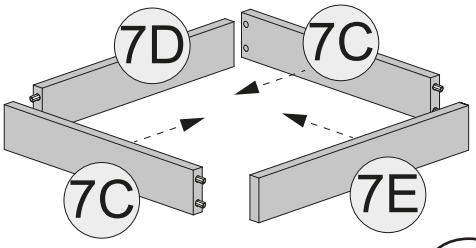

D legen Sie die zentralen Leisten auf die Stifte

GB Place the central bands on the pins

I Mettere in battuta le fasce centrali sui perni

F Placez les bandes centrales sur les broches

NL Plaats de centrale banden op de pinnen

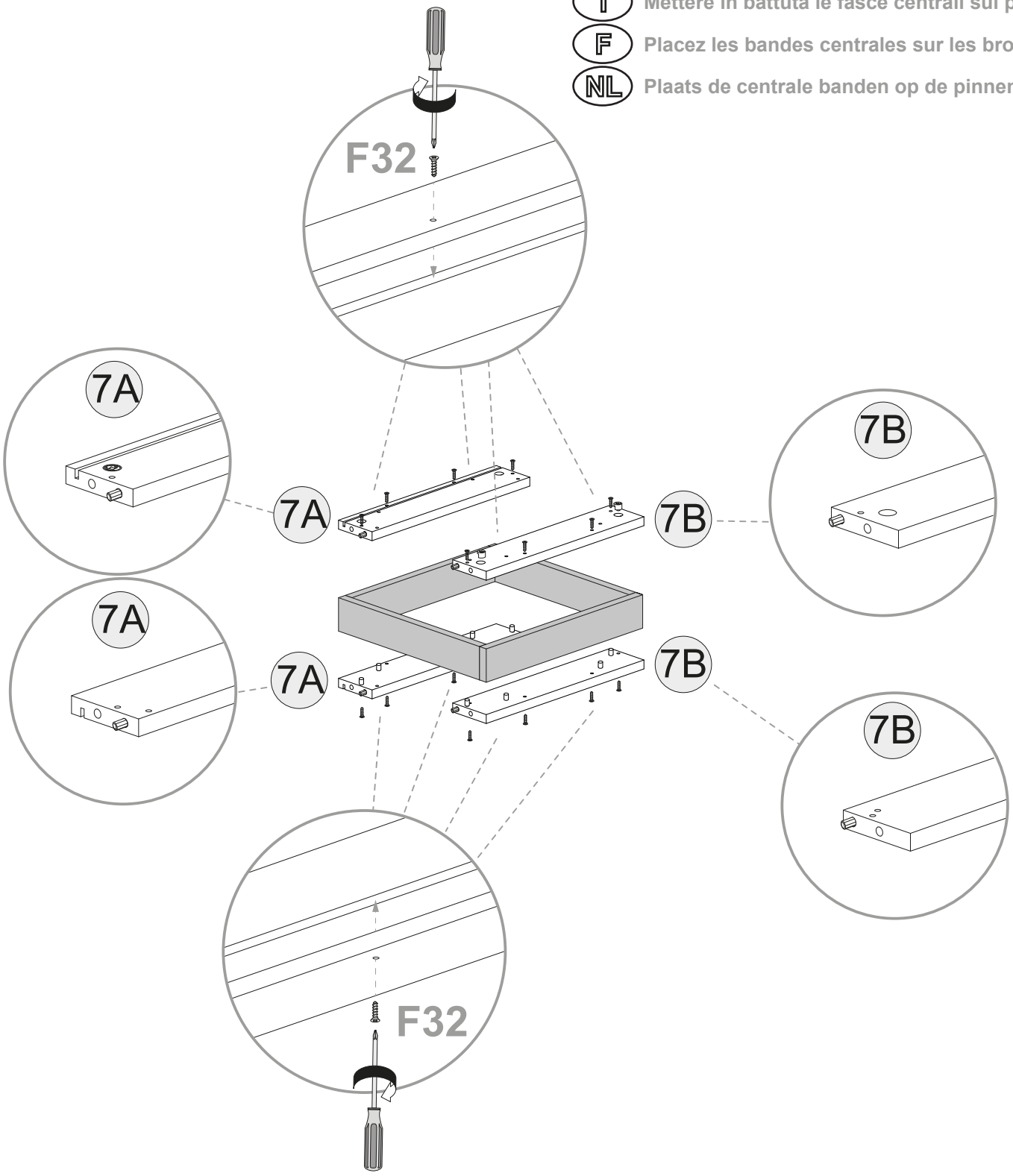

3

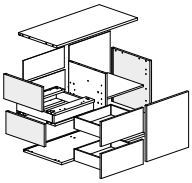

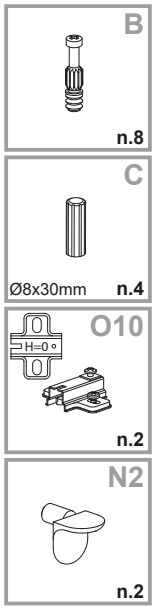

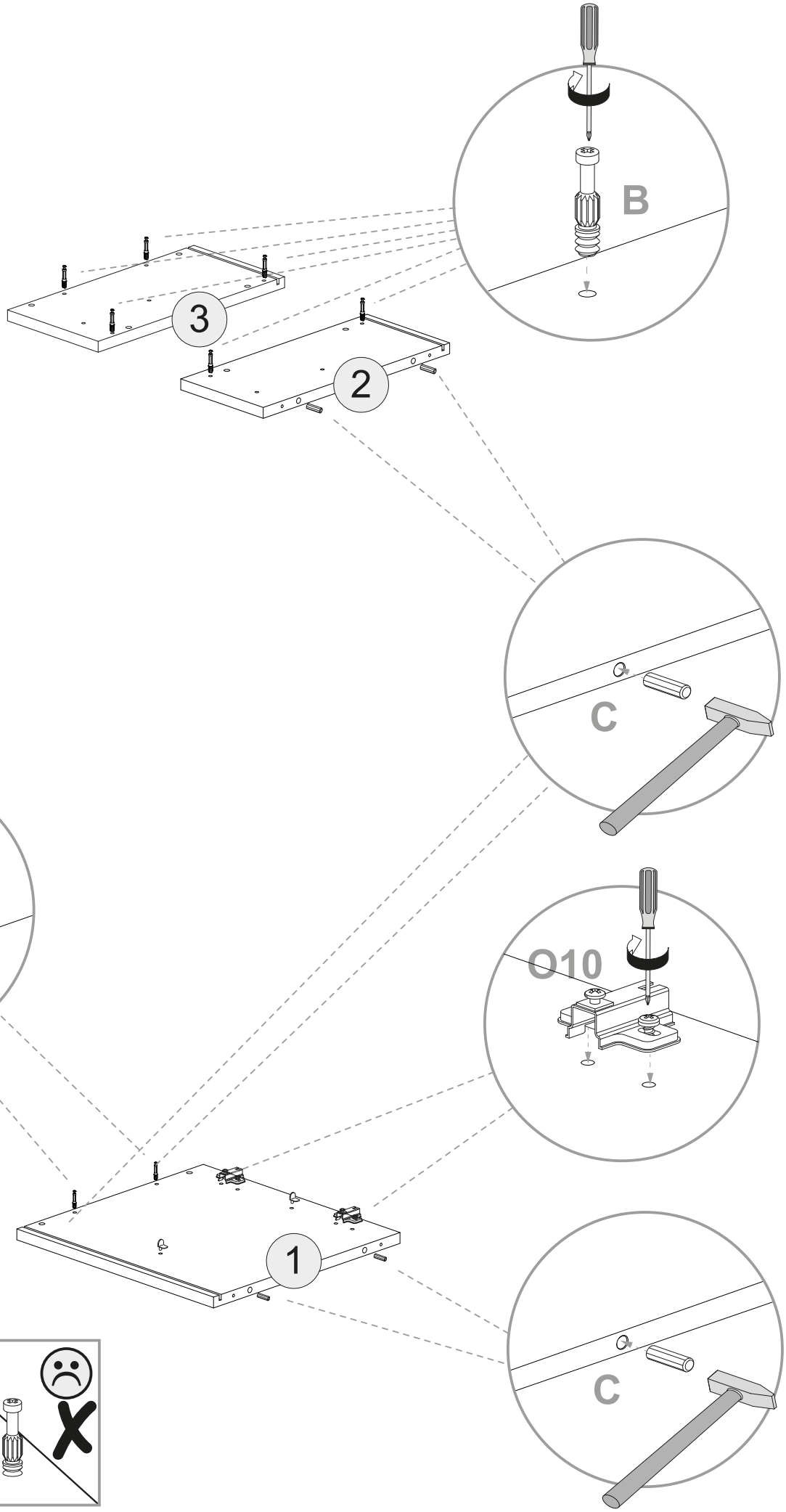

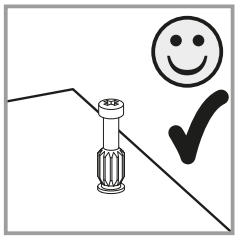

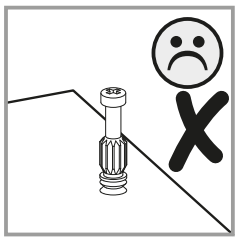

4

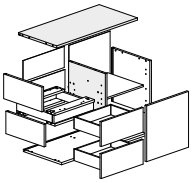

A	Ø15x13mm n.6
B	n.6
C	Ø8x30mm n.8
N2	n.2

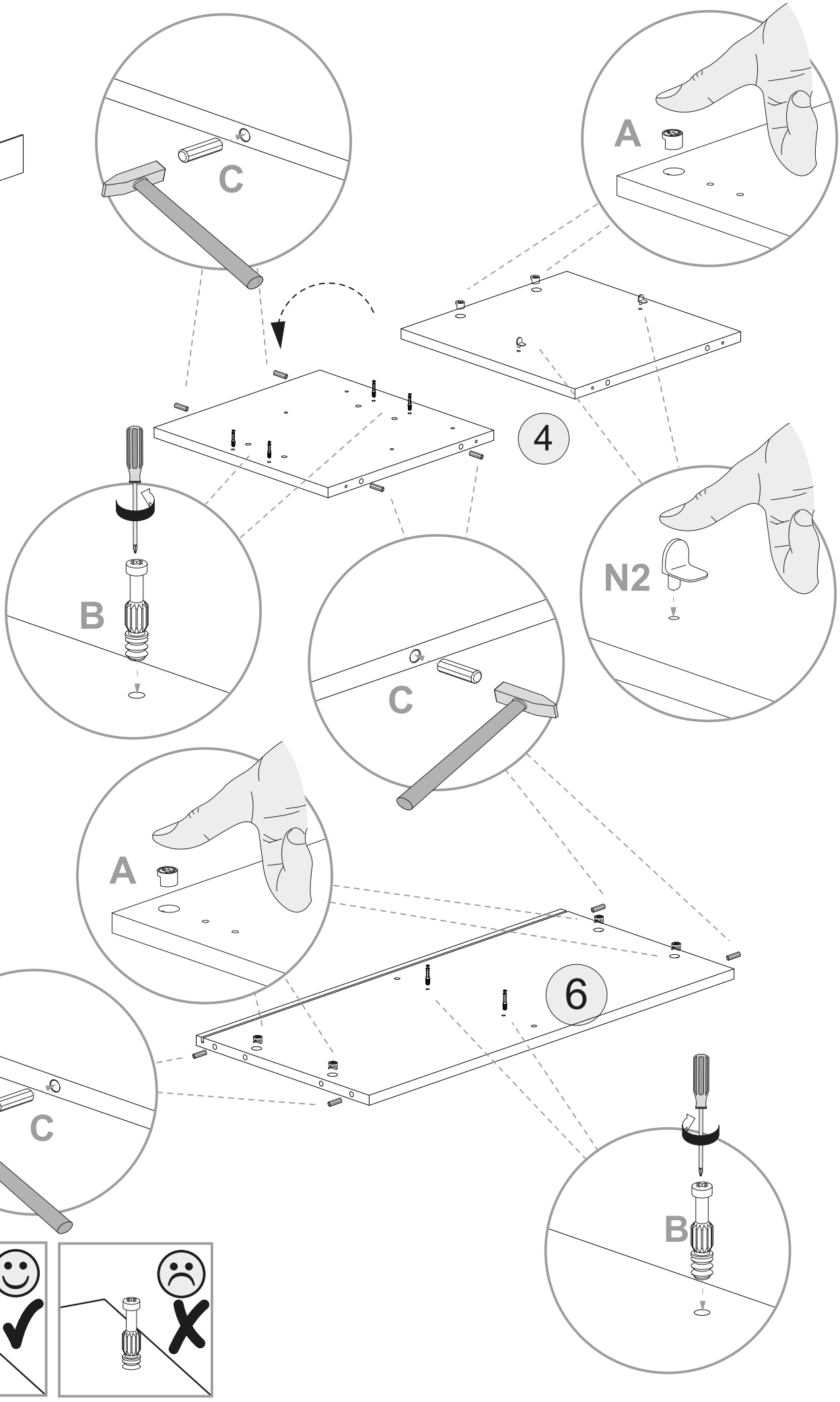

5

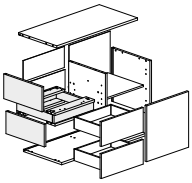

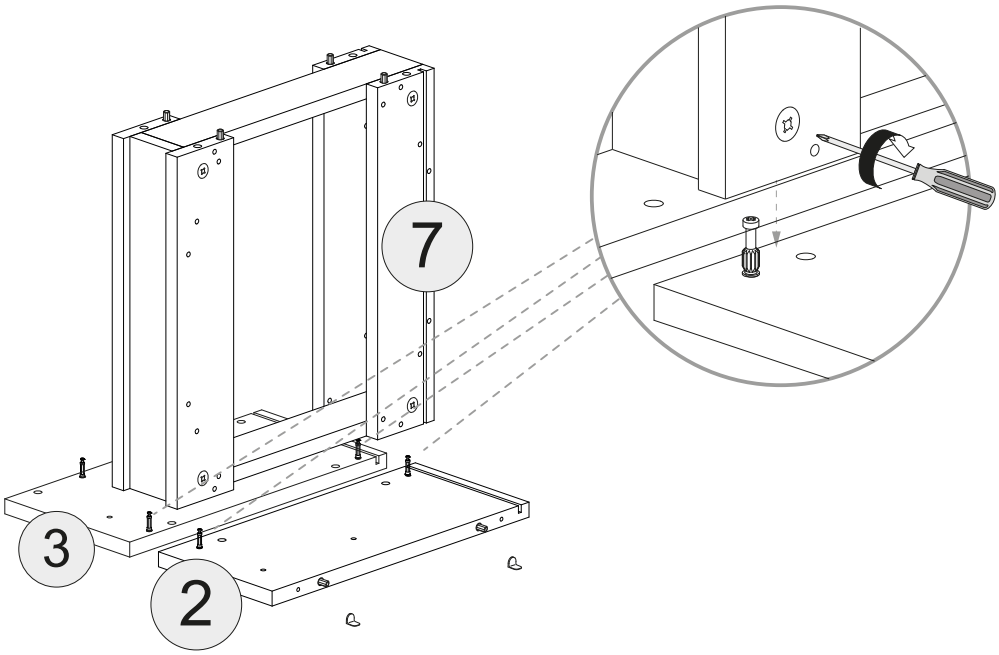

6

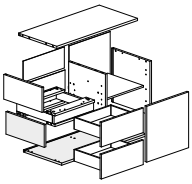

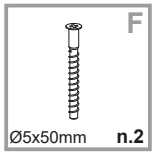

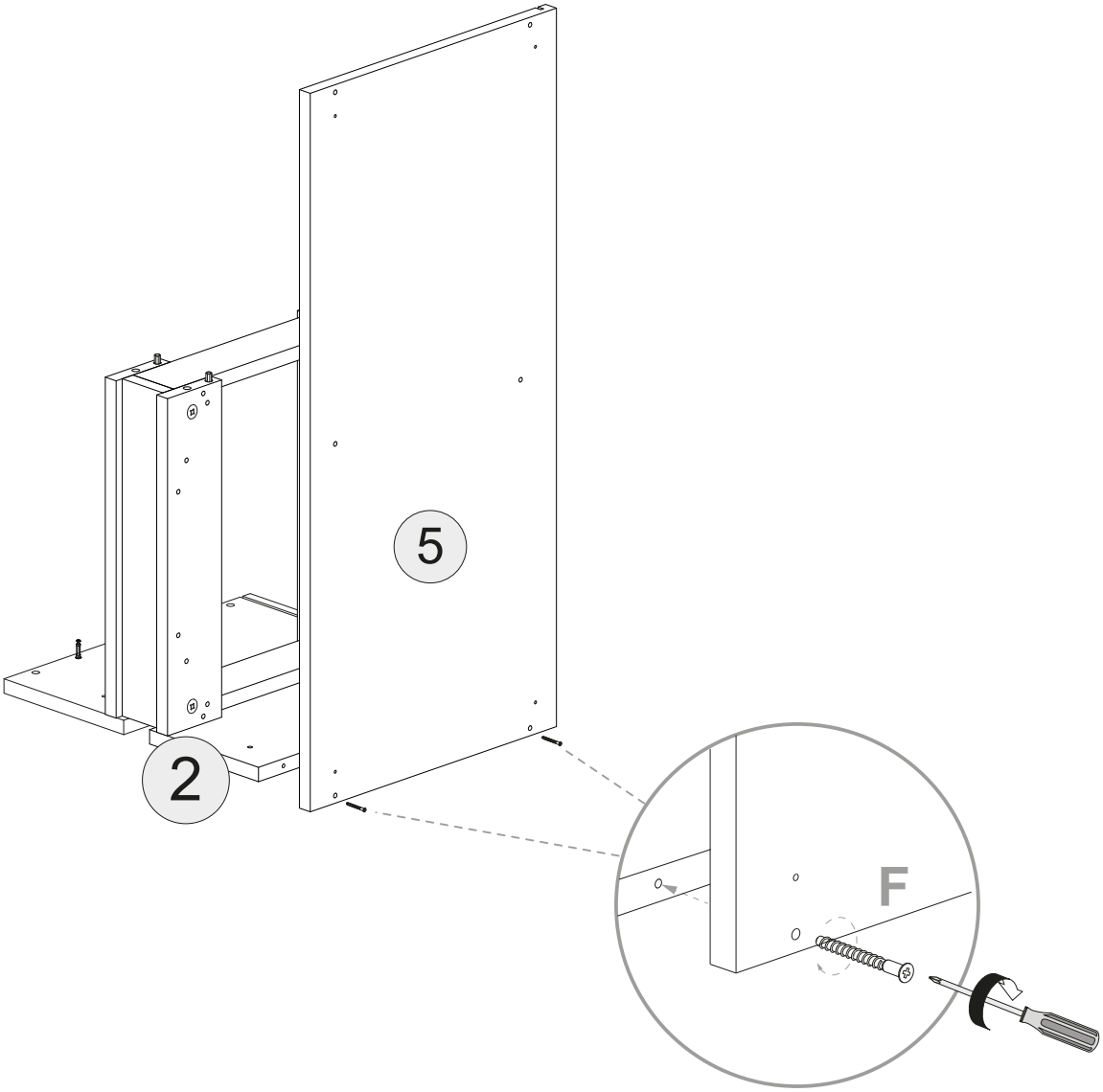

7

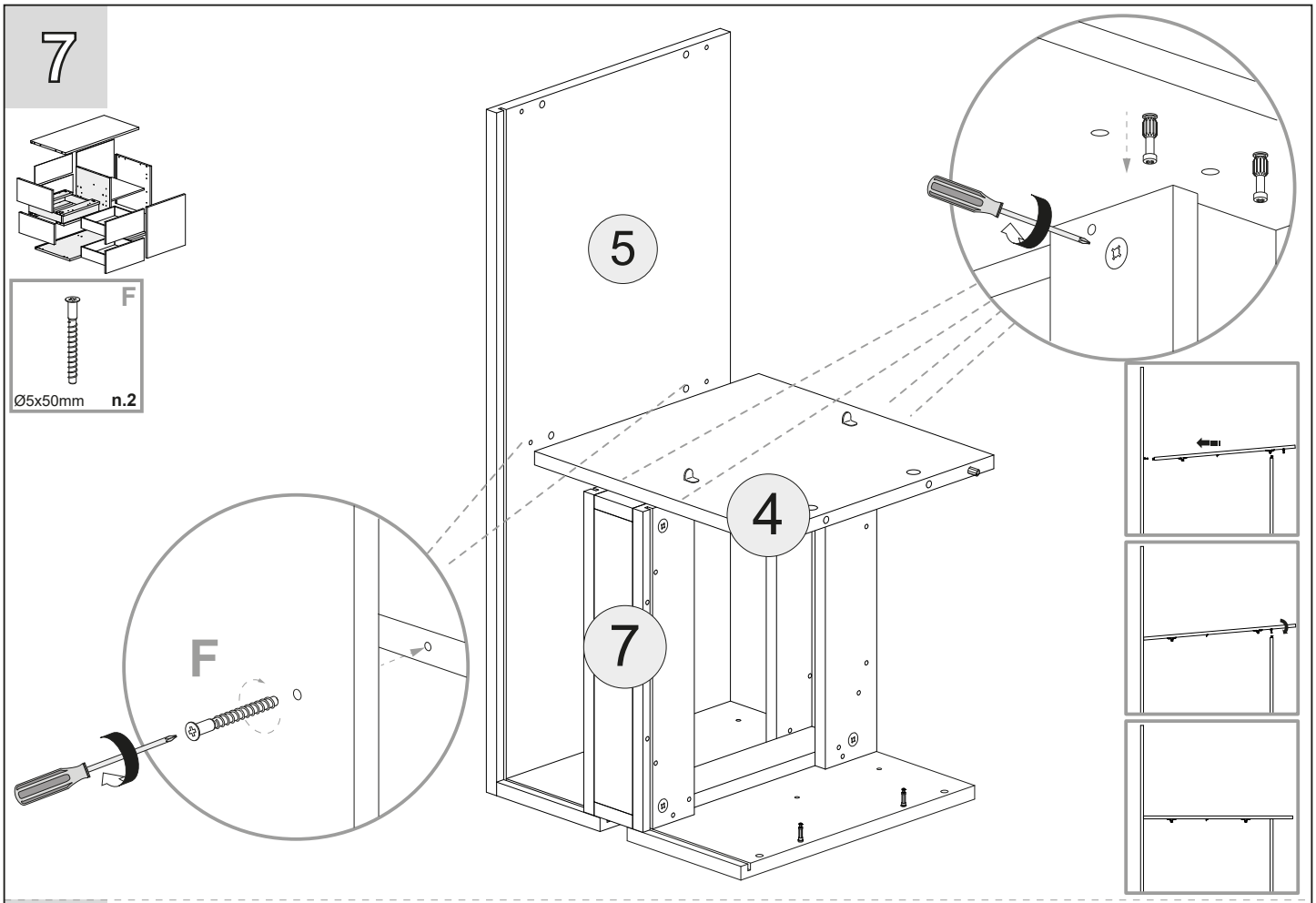

8

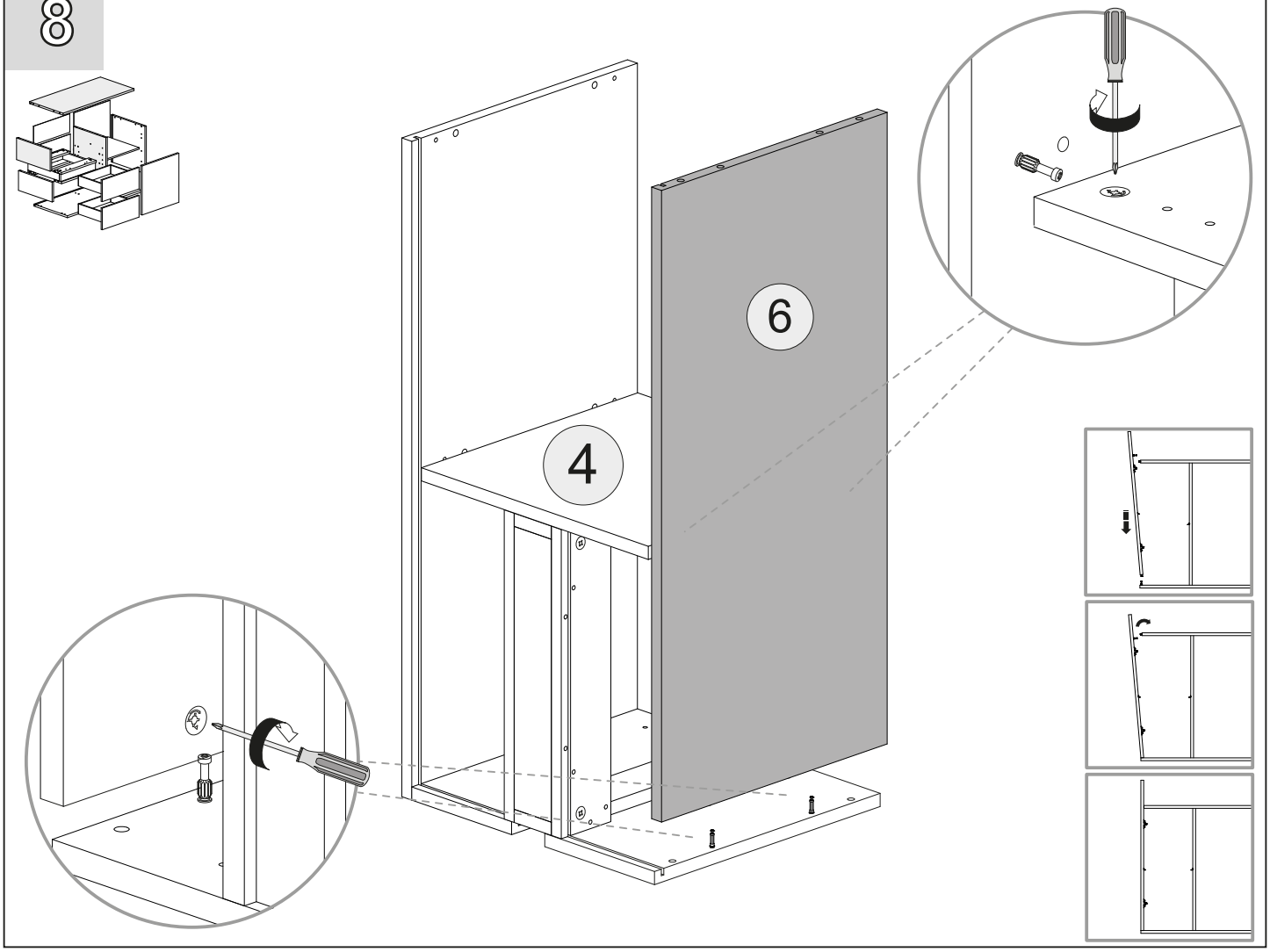

9

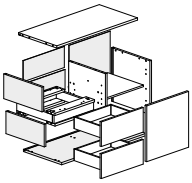

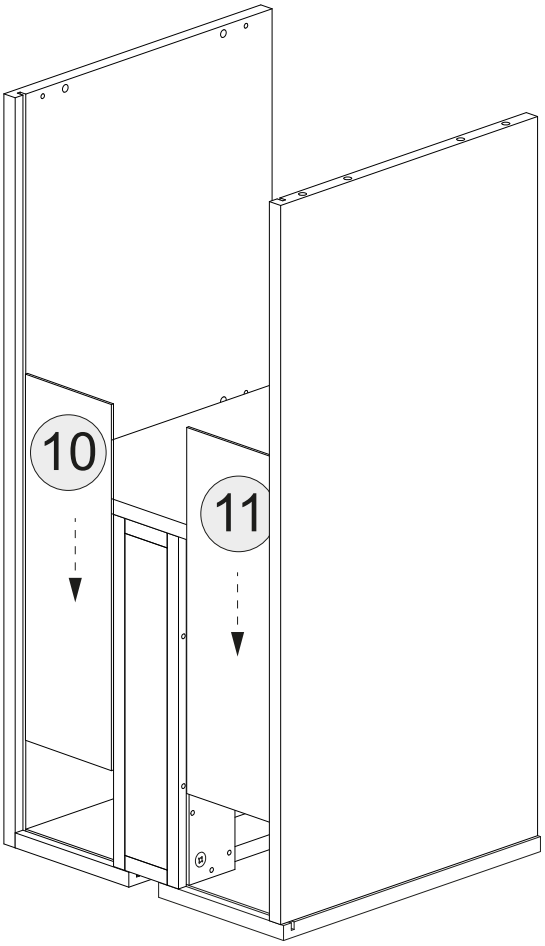

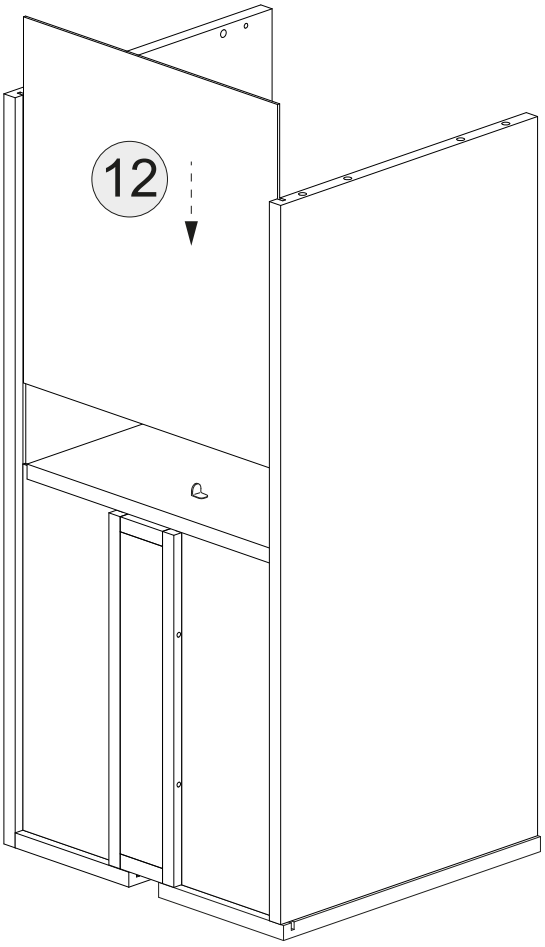

10

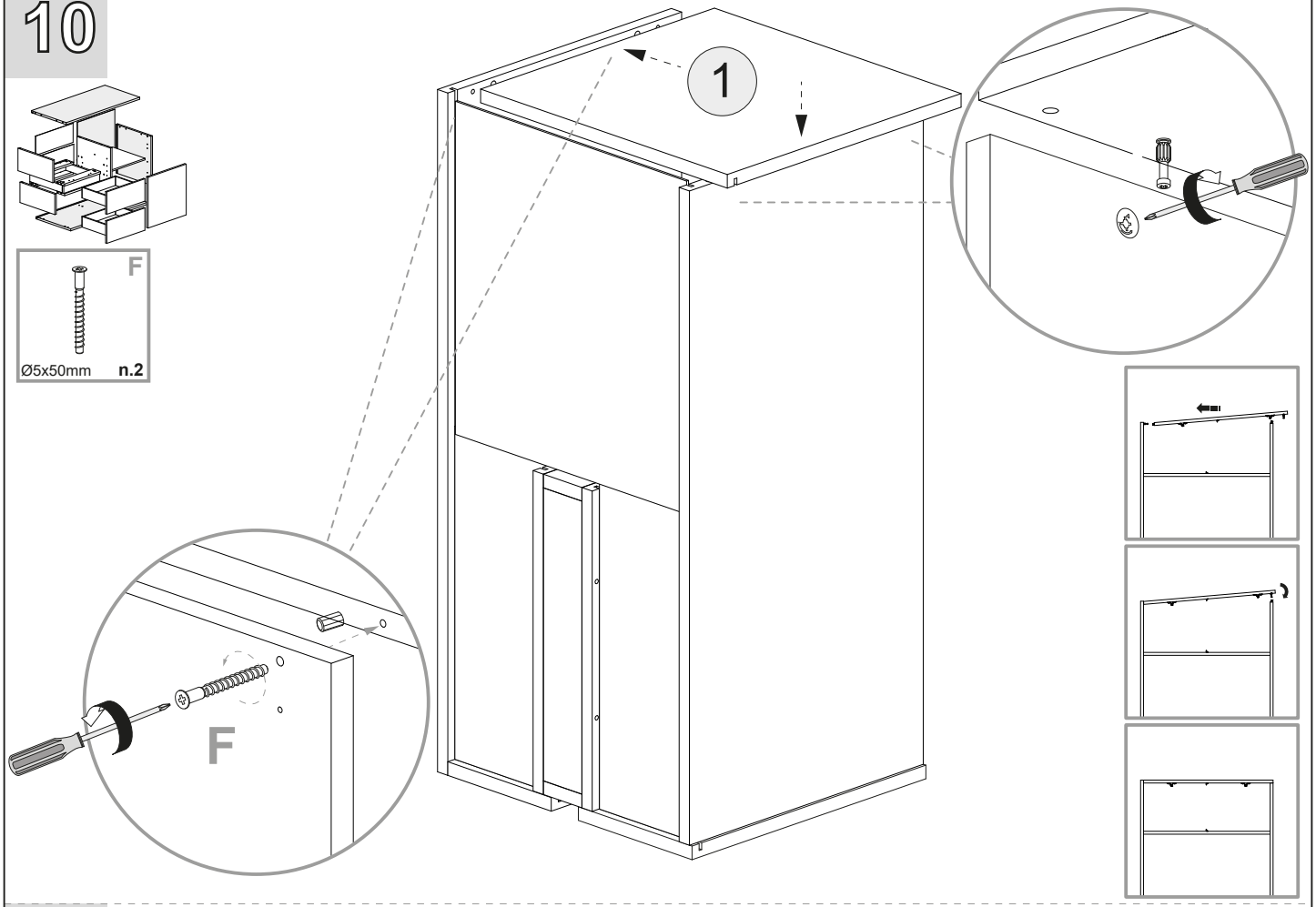

11

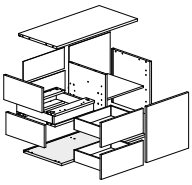

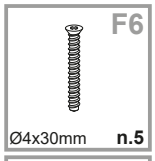

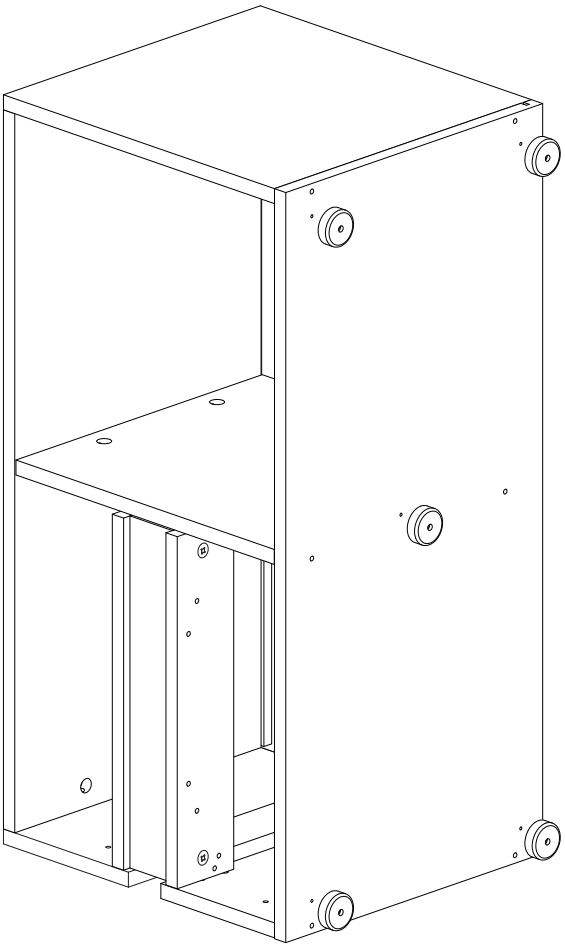

12

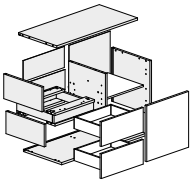

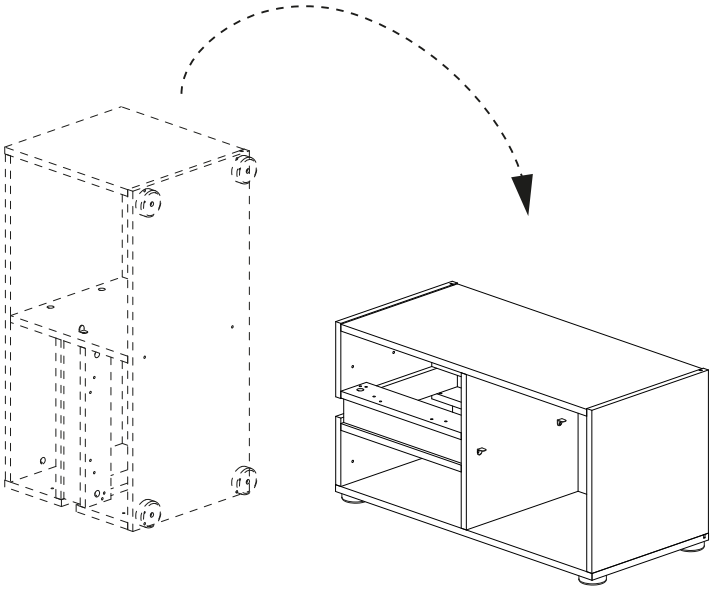

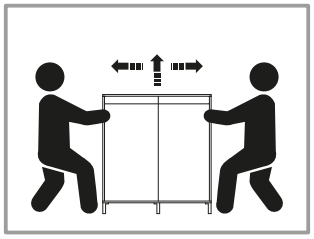

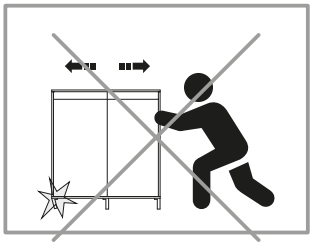

13

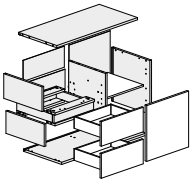

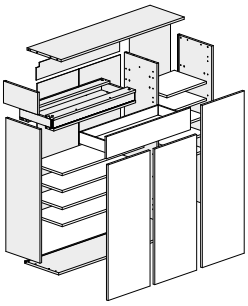

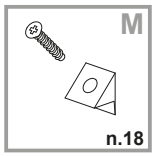

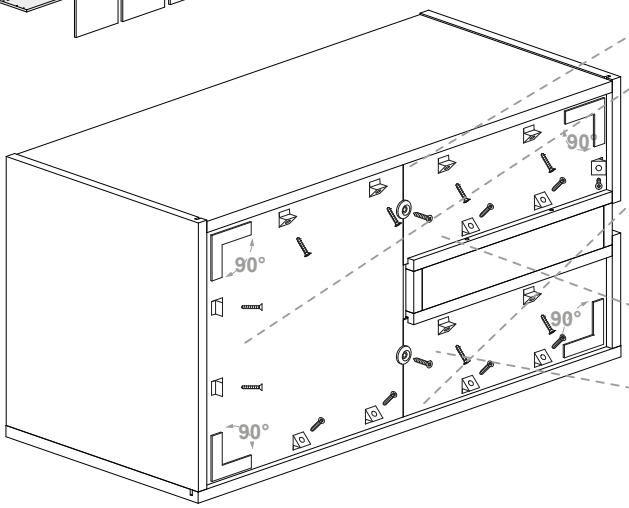

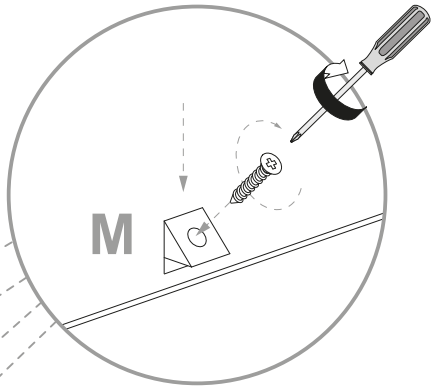

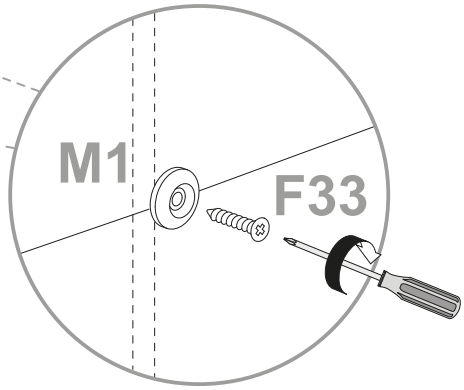

14

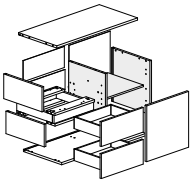

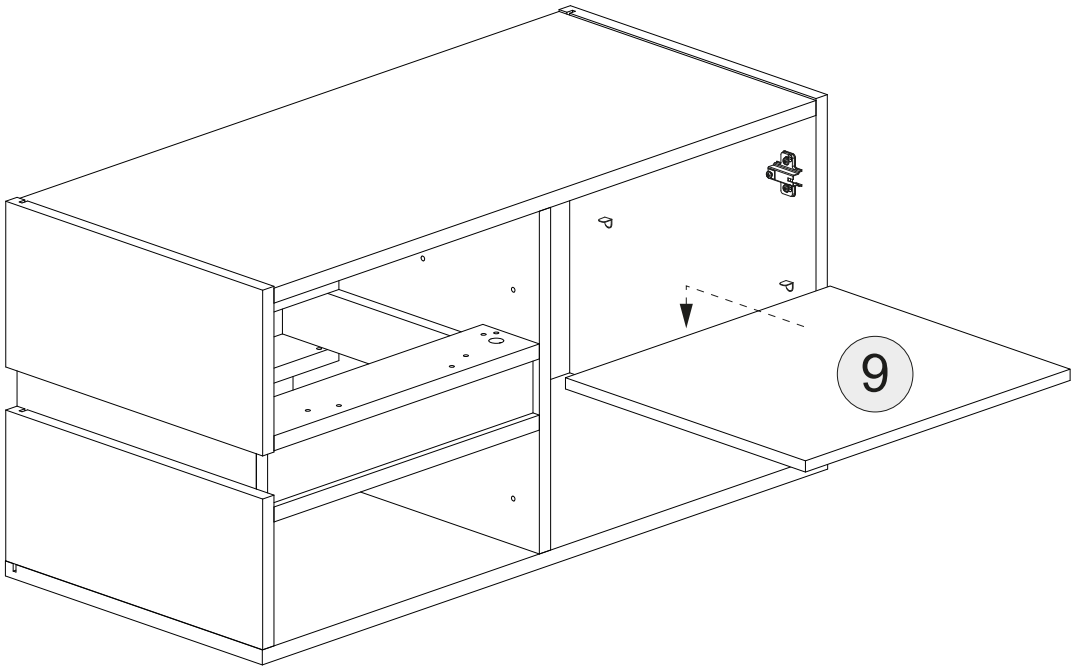

15

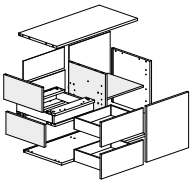

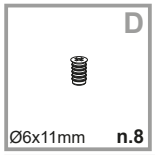

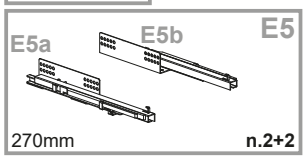

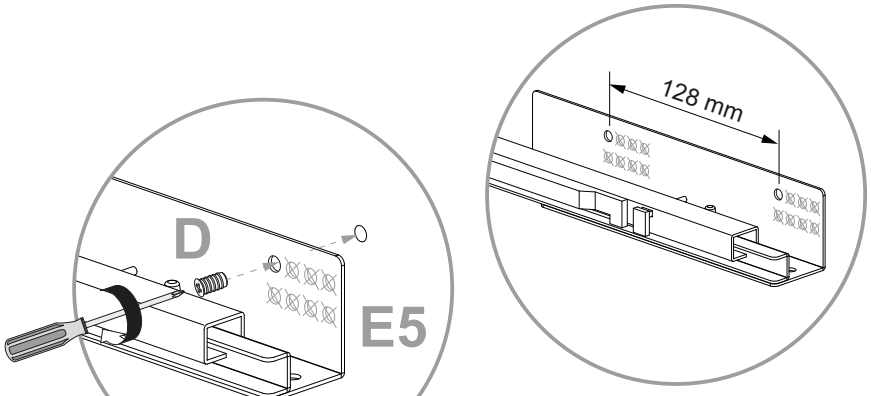

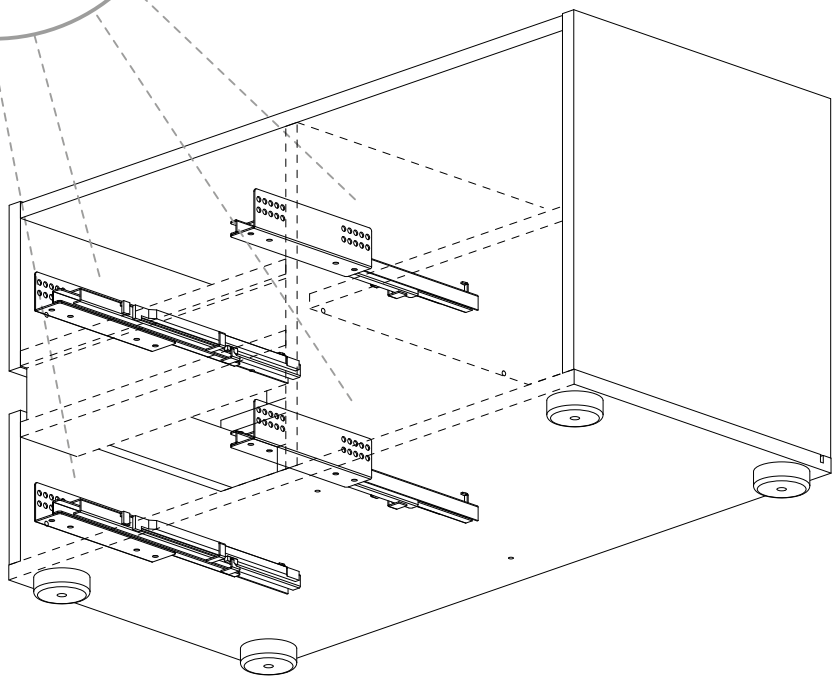

16

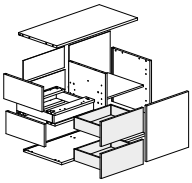

A2
Ø15x10mm
n.4

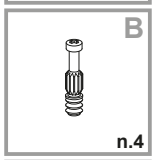
B
n.4

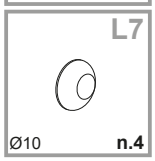
L7
Ø10
n.4

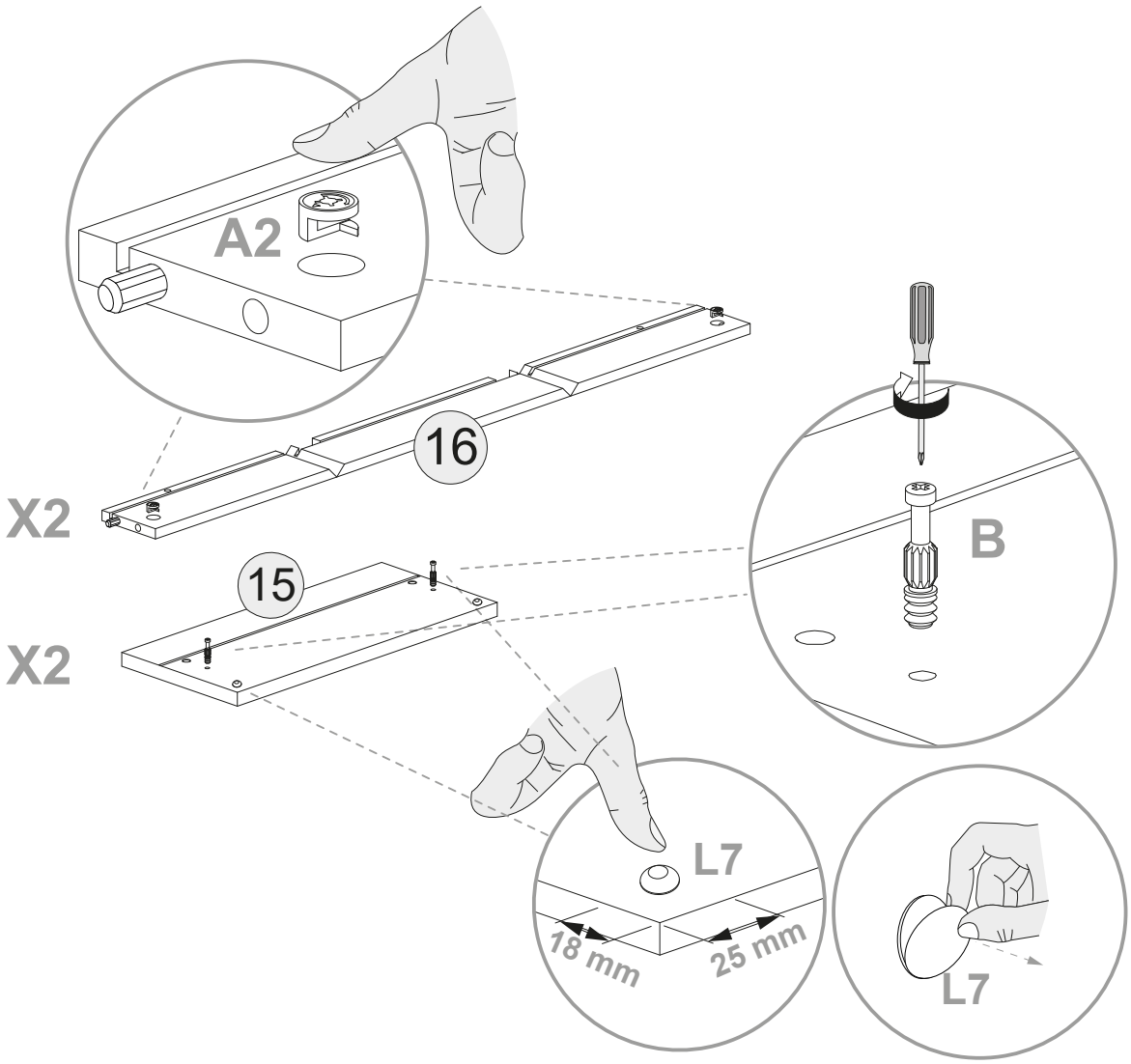
A2
16
X2
15
X2
B
L7
18 mm
25 mm
L7

17

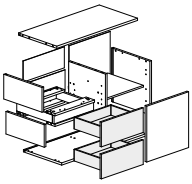

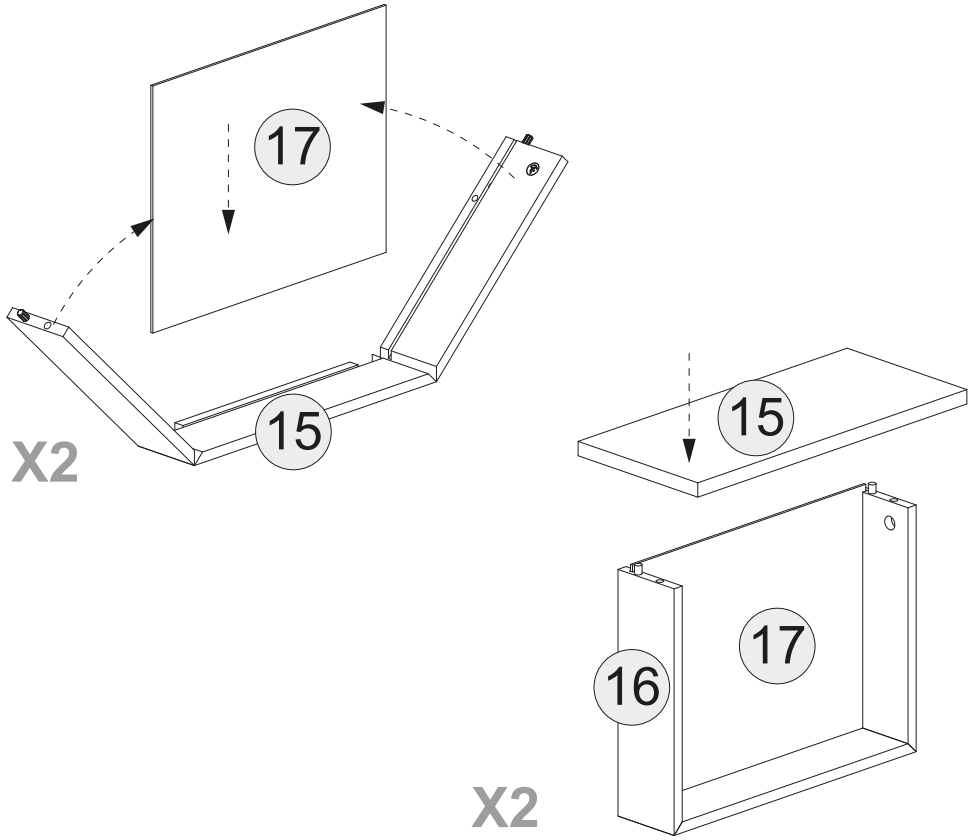
17
15
X2
15
17
16
X2

18

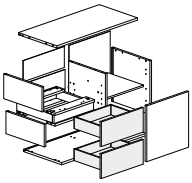

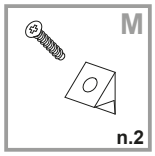

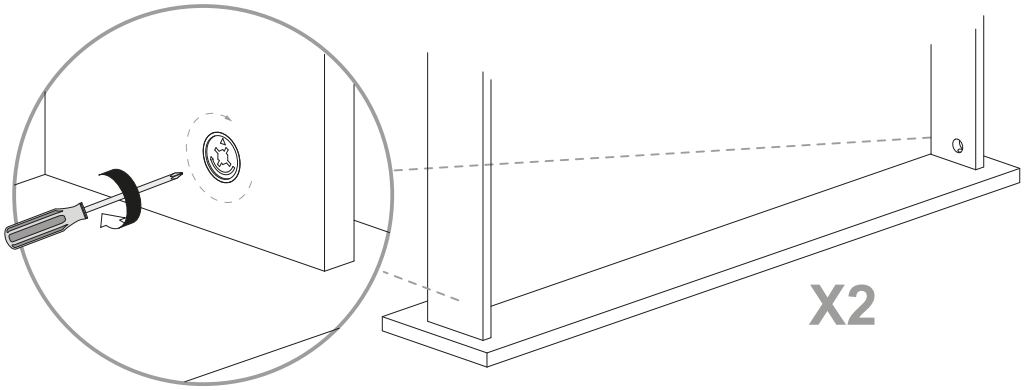

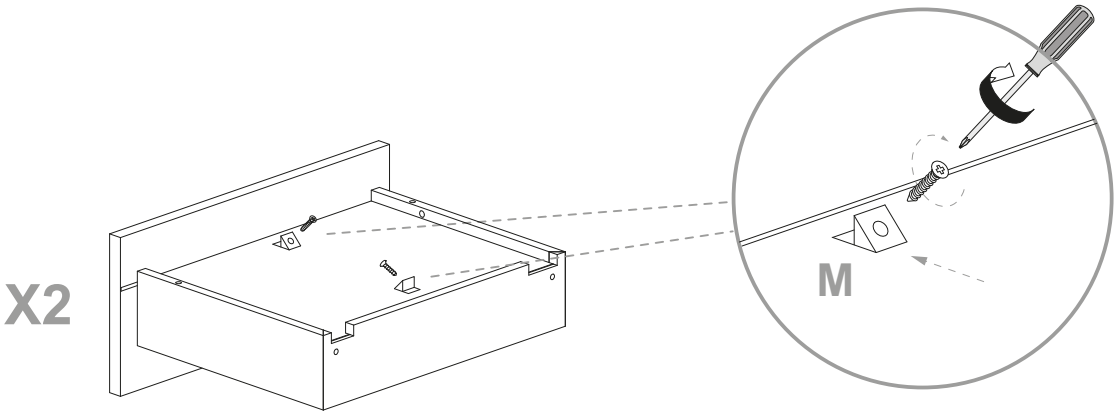

19

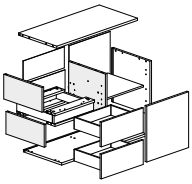

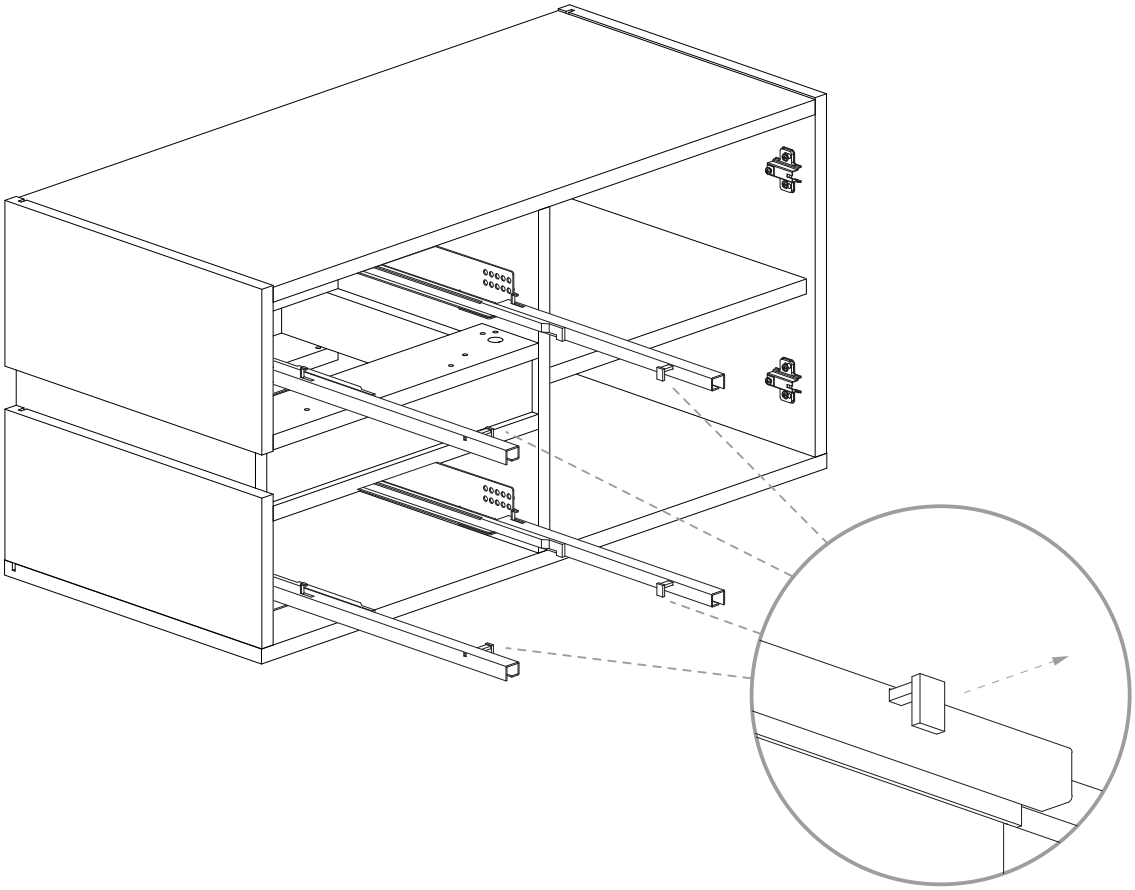

20

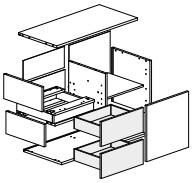

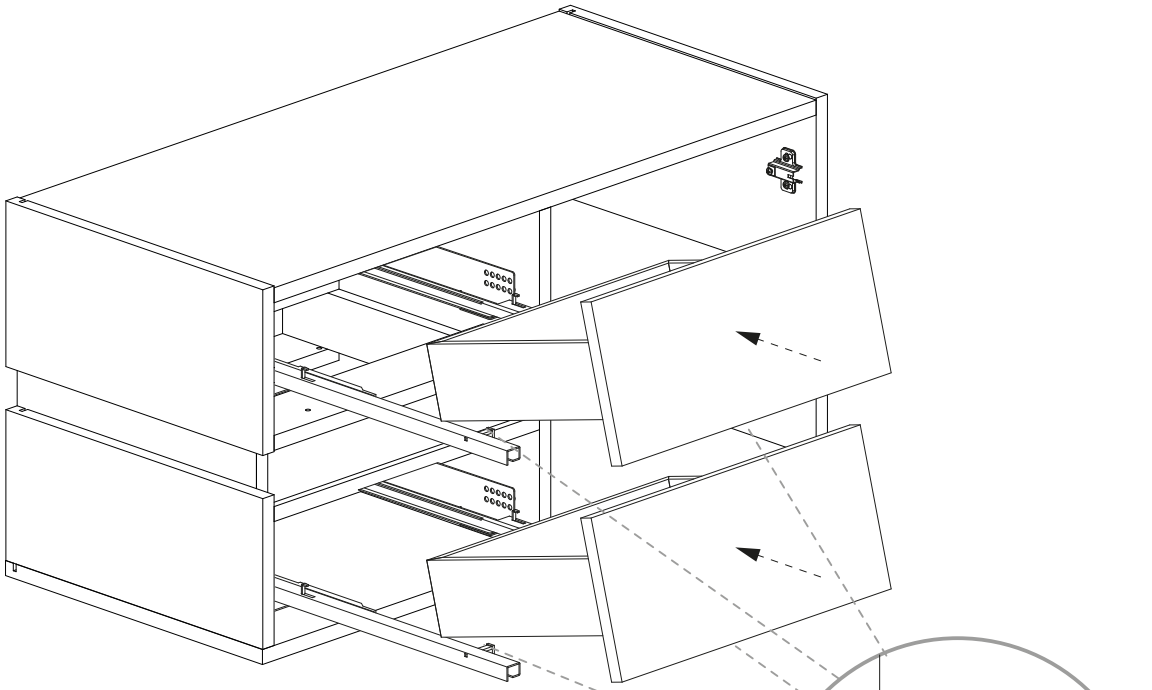

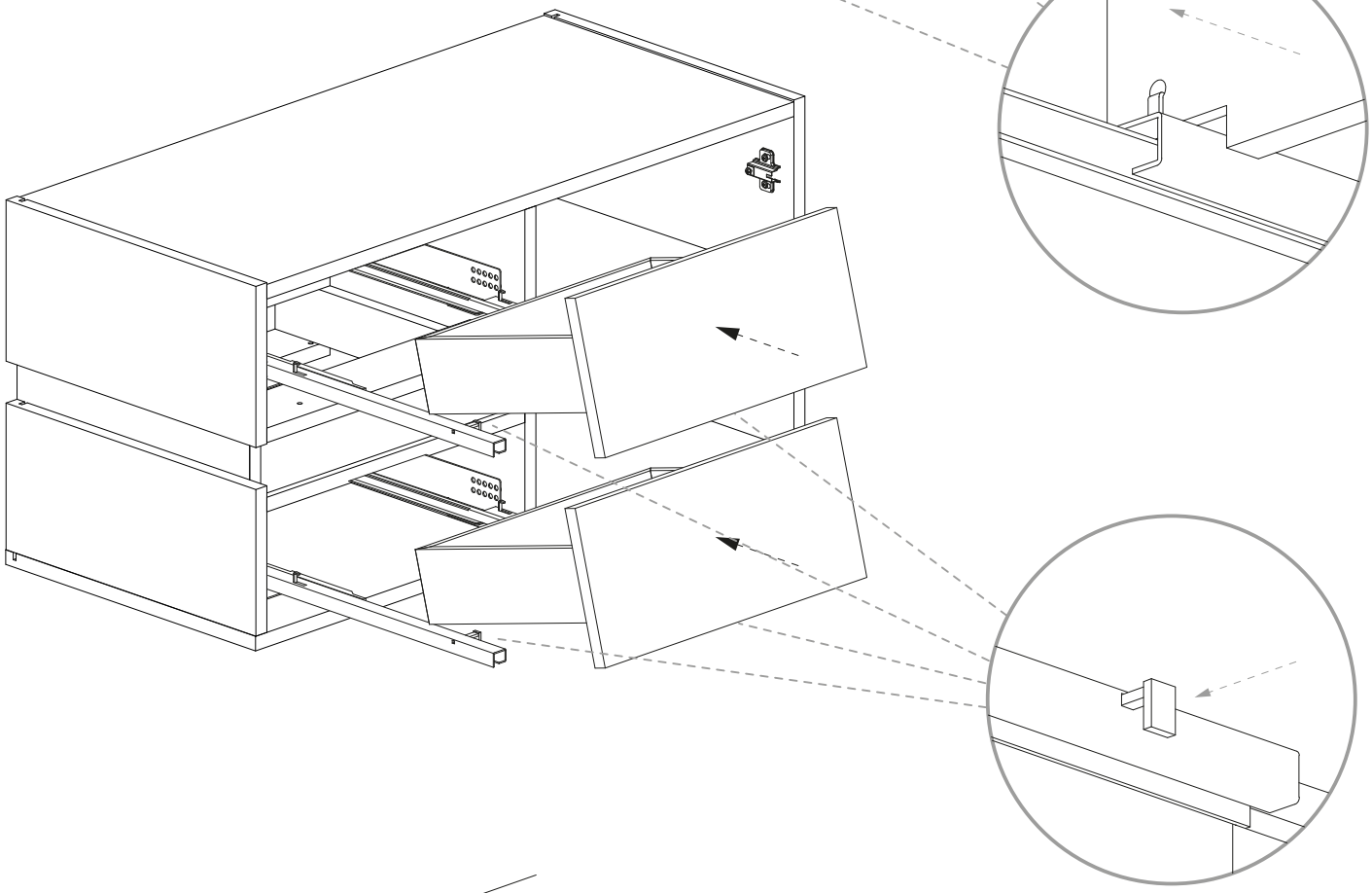

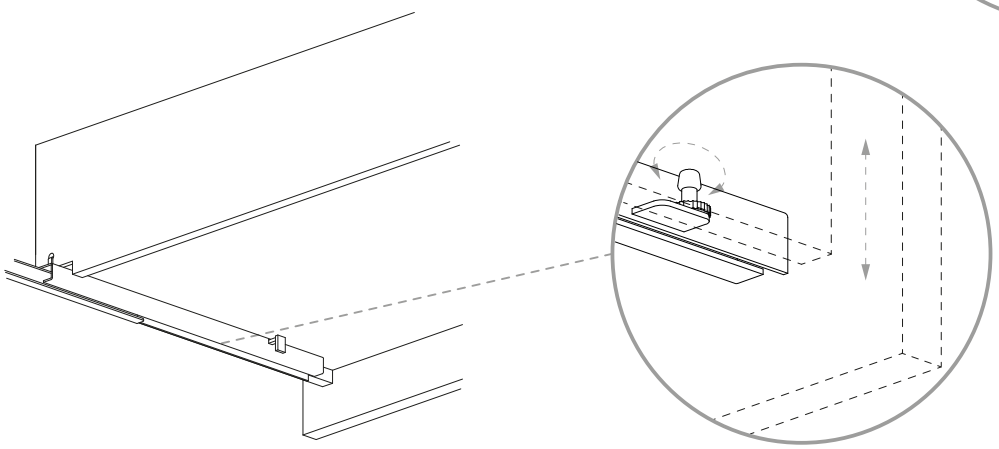

21

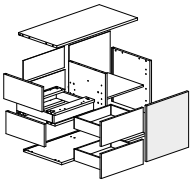

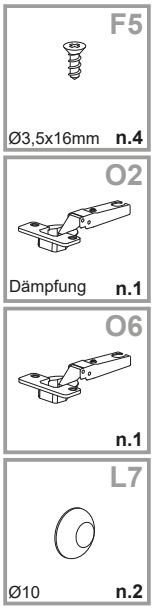
F5
Ø3,5x16mm n.4
O2
Dämpfung n.1
O6
n.1
L7
Ø10 n.2

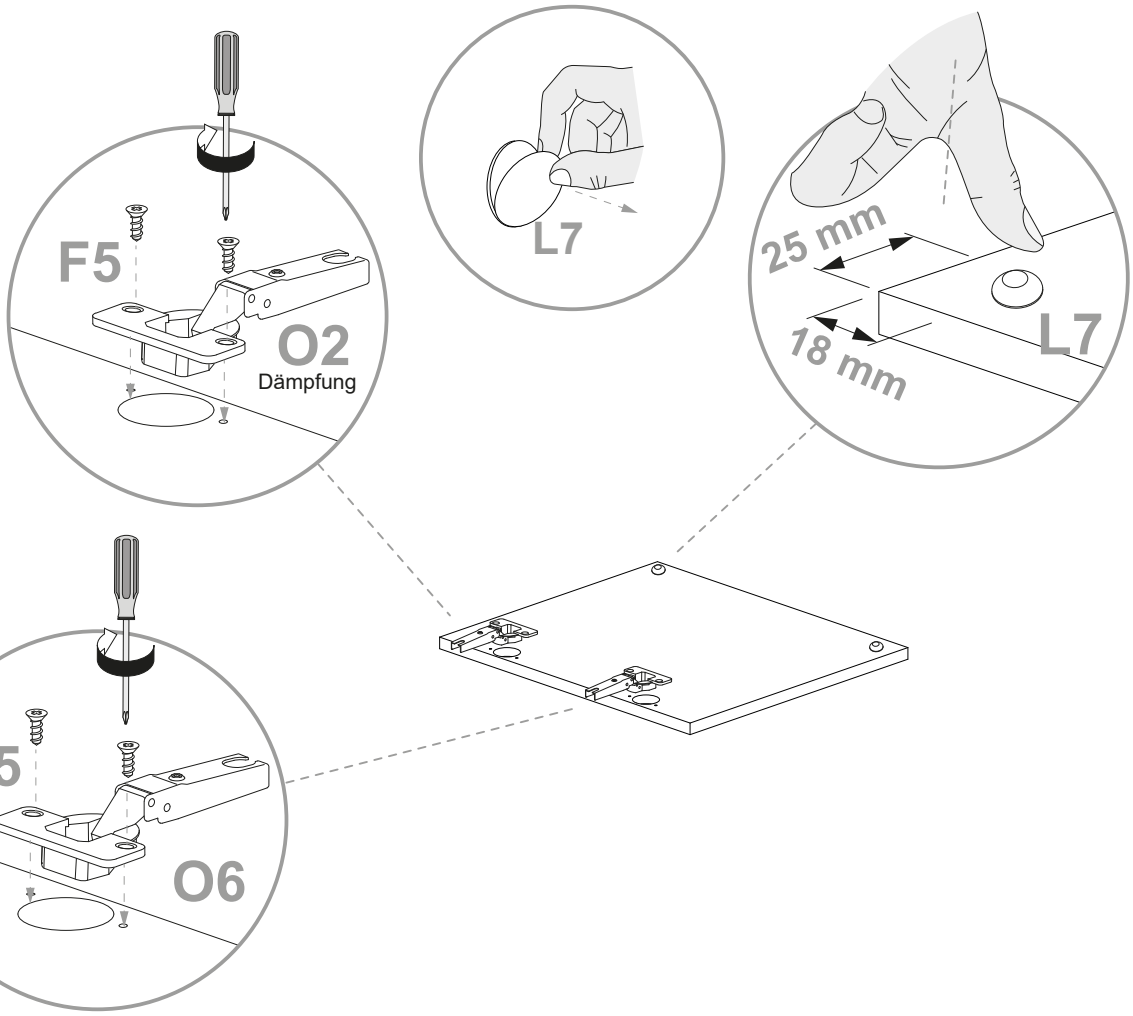
F5
O2
Dämpfung
L7
25 mm
18 mm
L7
F5
O6

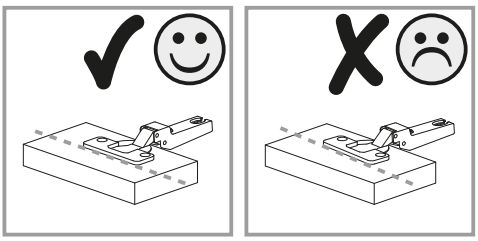

22

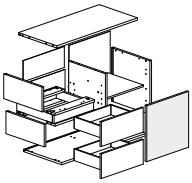

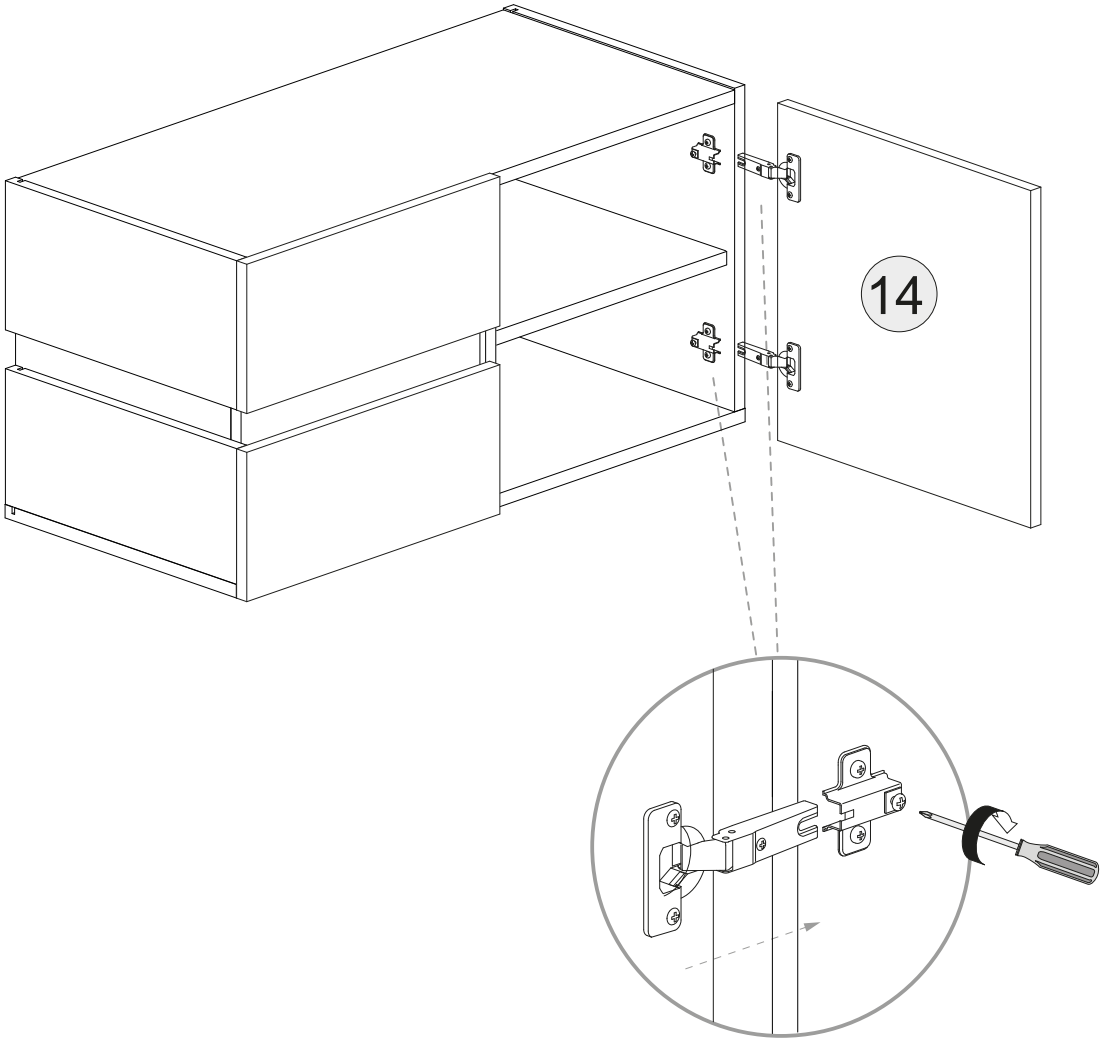

23

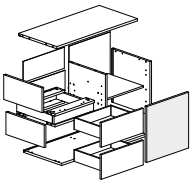

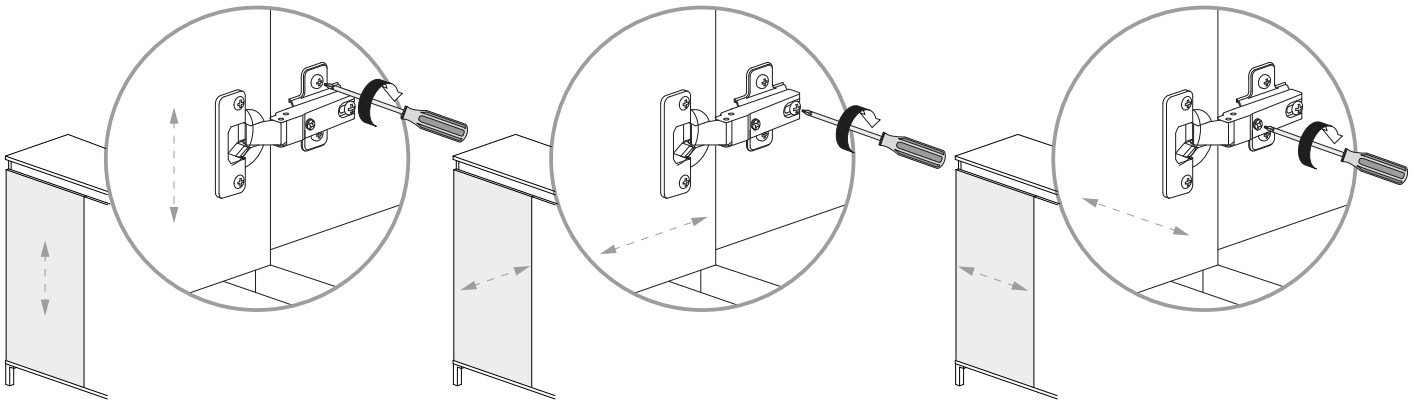
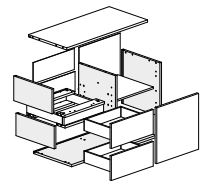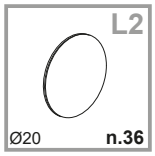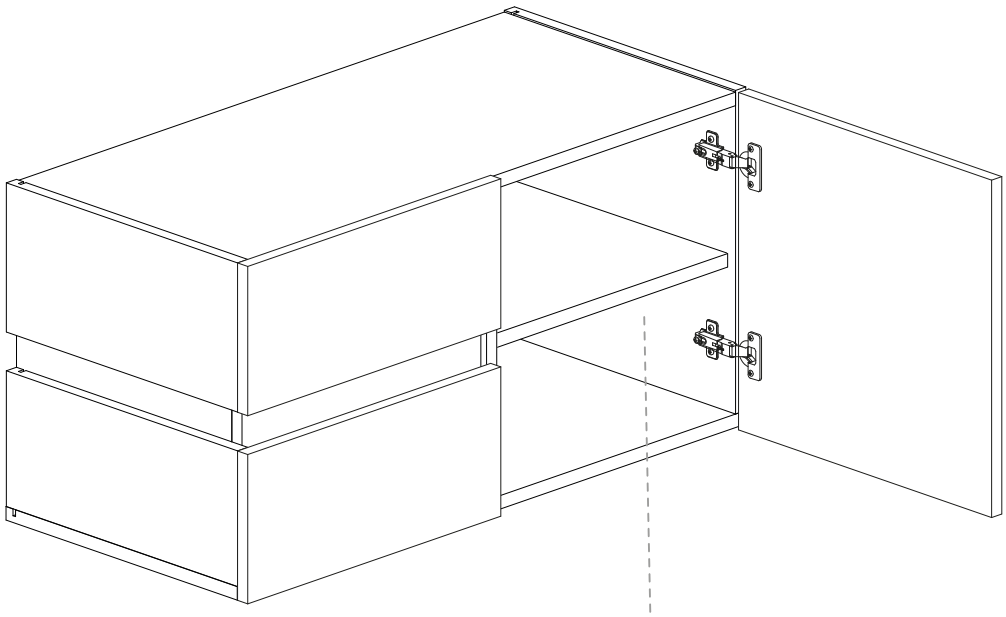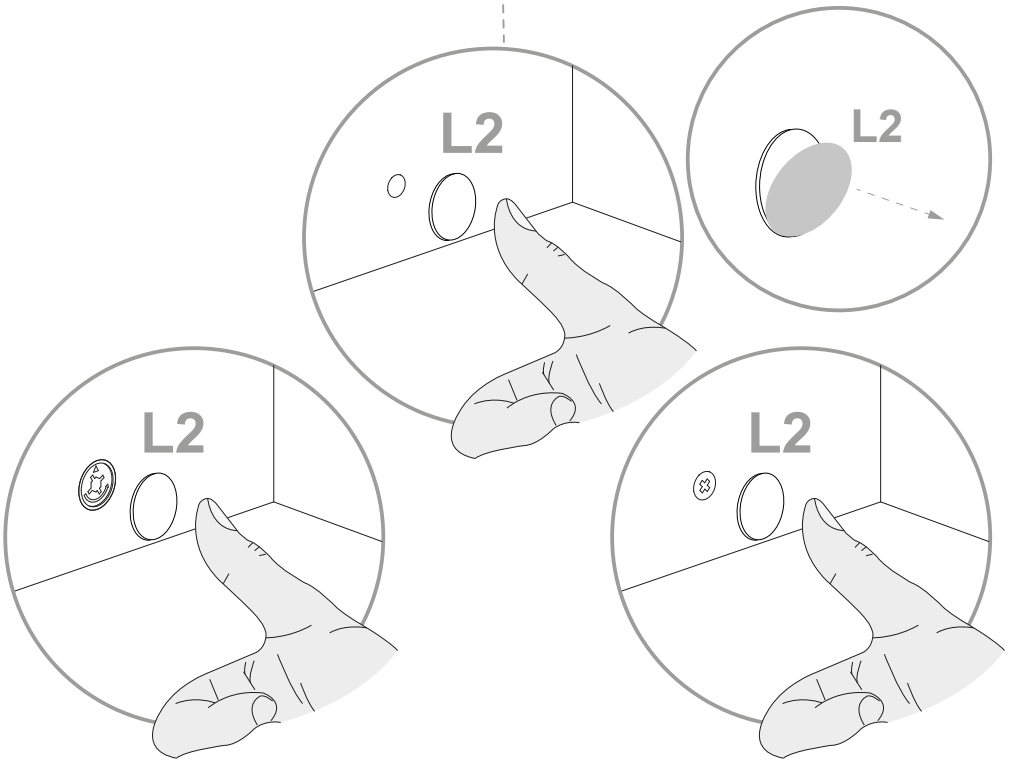
24