D: ACHTUNG! **GB:** WARNING! **F:** ATTENTION! **I:** AVVERTENZA! **NL:** WAARSCHUWING! **E:** ¡ADVERTENCIA! **P:** ATENÇÃO! **DK:** ADVARSEL! **S:** VARNING! **FIN:** VAROITUS! **N:** ADVARSEL! **HR:** PAZITE!**RS:** ПАЖЊА! **CZ:** UPOZORNĚNÍ! **PL:** OSTRZEŻENIE! **GR:** ΠΡΟΣΟΧΗ! **H:** FIGYELMEZTETÉS! **SK:** UPOZORNENIE! **BG:** ВНИМАНИЕ! **RO:** AVERTISMENT! **UA:** УВАГА! **EST:** HOIATUS! **LT:** SĖPIMAS! **LV:** BRĪDINĀJUMS! **AR:** تحذير!

D: Benutzung unter unmittelbarer Aufsicht von Erwachsenen. Muss von Erwachsenen montiert werden. Bewahren Sie die Montage- und Gebrauchsanleitung auf. Sorgfältige Anbringung der Aufkleber durch einen Erwachsenen. Oberfläche des Produktes vor dem Bekleben mit Etiketten mit handelsüblichem Glasreiniger von Fett und Staub befreien. Volle Haftkraft der Etiketten wird nach 48 Stunden erreicht. Regelmäßig Befestigungen kontrollieren. Keine Änderungen vornehmen, welche die Funktion beeinträchtigen. Für Kinder unter 8 Jahren nicht geeignet. Nur benutzung immer Schuhe tragen. Fahrzeuge dürfen nicht in der Nähe von Swimming Pools, Stufen, Hügel, Straßen oder Steigungen benutzt werden.

GB: To be used under the direct supervision of an adult. Must be assembled by an adult. Retain the instructions for assembly and use. Careful application of the stickers by an adult. Before applying stickers to the product, use a household glass cleaner to remove grease and dust from the surface. The stickers will take 48 hours to fully adhere. Check fastenings regularly. Do not make any modifications which might impair safety! Do not tow behind a motorised vehicle. Always wear shoes during use. Vehicles must not be used near swimming pools, steps, hills, roads or inclines.

F: À utiliser sous la surveillance d'un adulte. A monter par un adulte. Conserver les instructions de montage et d'utilisation. Pose minutieuse des autocollants par un adulte. Avant d'apposer des autocollants, nettoyer la surface avec du produit pour vitre en vente dans le commerce afin d'éliminer la poussière et les traces de graisse. Les autocollants attteignent leur adhérence maximale au bout de 48 heures. Vérifier régulièrement les fixations. Ne procéder à aucun changement susceptible de compromettre la sécurité! Ne pas tirer derrière un vehicule motorisé. Toujours porter des chaussures en cas d'utilisation. Les véhicules ne doivent pas être utilisés à proximité de piscines, de marches, collines, de rues ou de montées.

I: Da usare sotto la diretta sorveglianza di un adulto. Deve essere montato da un adulto. Conservare le istruzioni di assemblaggio e d'uso. Applicazione accurata degli adesivi ad opera di un adulto. Prima di applicare le etichette rimuovere dalla superficie del prodotto grasso e polvere con un normale prodotto detergente per vetri. Dopo 48 ore le etichette adesive sono perfettamente incollate. Controllare regolarmente gli elementi di fissaggio. Non apportare alcuna modifica che pregiudichi la sicurezza! Non trainare dietro un veicolo motorizzato. Durante l'uso è necessario indossare sempre le scarpe. I veicoli non devono essere utilizzati nelle vicinanze di piscine, scale, dossi, strade o salite.

NL: Gebruiken onder direct toezicht van een volwassene. Dient door volwassenen gemonteerd worden. Bewaar de montage- en gebruiksaanbeiding. Zorgvuldig aanbrengen van de sticker door een volwassene. Oppervlak van het product voor het beplakken met etiketten verjmaken van vet en stof met een in de handel verkrijgbare glasreiniger. De volledige hechtingskracht van de etiketten wordt na 48 uur bereikt. Regelmatig bevestigingen controleren. Geen wijziging doorvoeren, die de veiligheid in gevaar zou kunnen brengen! Niet achter een motorvoertuig aan trekken. Tijdens gebruik altijd schoenen dragen. Voertuigen mogen niet in de buurt van zwembaden, trappen, heuvels, straten of hellingen worden gebruikt.

E: Utilícese bajo la vigilancia directa de un adulto. Debe ser montado por personas adultas. Conserve bien las instrucciones de montaje y de uso. Los adhesivos deben ser colocados cuidadosamente por un adulto. Limpie la grasa y el polvo de la superficie del producto con limpiacristales convencional antes de pegar las etiquetas. La fuerza adhesiva completa de las etiquetas se alcanza después de 48 horas. Controle las sujeciones periódicamente. ¡No realizar modificaciones que puedan poner en peligro la seguridad! No ir detrás de un vehículo motorizado. Póngase siempre zapatos al usarlo. Los vehículos no se deben usar en lugares cerca de piscinas, escaleras, colinas, calles, cuestas o pendientes.

P: A utilizar sob a vigilância direta de adultos. Tem de ser montado por adultos. Guardar as instruções de montagem e utilização. Colocação cuidadosa dos autocolantes por um adulto. Limpar pó e sujidade da superfície do produto com um convencional produto de limpeza de vidros antes de colar as etiquetas. A força adesiva total das etiquetas é atingida após 48 horas. Controlar regularmente as junções das peças. Não efectuar alterações que possam colocar em risco a segurança! Não engatar atrás de um veículo motorizado. Usar sempre calçado durante a utilização. Os veículos não devem ser usados na proximidade de piscinas, degraus, declives, ruas ou rampas.

DK: Må kun anvendes under opsyn af en voksen. Skal samles af voksne. Opbevar montage- og brugsanvisning. Mærkaten skal anbringes omhyggeligt af en voksen. Rengør produktets overflade for fedt og tæmp af gennem glasrengøringsmiddel inden pålæbning af etiketter. Etiketterne opnår deres fulde klæbekraft efter 48 timer. Kontroller fastgørelserne regelmæssigt. Foretag ingen ændringer, der kan indflydelse på sikkerheden! Lad dig ikke trække af et motorkøretøj. Benyt altid sko ved brugen. Køretøjet må ikke benyttes i nærheden af swimmingpools, trapper, bakker, veje eller stigninger.

S: Ska användas under tillsyn av vuxen. Måste monteras av vuxna. Spara monterings- och bruksanvisningarna. Noggrannt fäste av klistermärkena av en vuxen person. Rengör produktens yta från fett och damm med normal glasrengöringsmedel innan du sätjer klistermärken. Etiketterna fäster med full kraft efter 48 timmar. Kontrollera fästena regelbundet. Gör inga ändringar som kan påverka säkerheten! Drag inte efter motorfordon. Ha alltid skor på när du använder fordonet. Fordonet får inte användas nära swimming pools, trappor, kullar, gator eller backar.

FIN: Lelua saa käyttää vain aikuisten välittömässä valvonnassa. Ainoastaan aikuisen kosttavaksi. Säilyttäkää kokoamis- ja käyttöohje. Aikusen on kiinnittettävä tarra huolellisesti. Puhdista tuotteen pinta ennen tarrojen liimausta ravasta ja pölystä tavanomaisella lasinpuhdistusvaneella. Tarrojen liimaus on pysyvää 48 tunnin kuluttua. Tarkastakaa kiinnikkeet säännöllisesti. Älä suorita mitään turvallisuutta vaarantavia muutoksia! Ei saa vetää moottoroidun ajoneuvon perässä. Käytön aikana tulee käyttää kenkiä. Ajoneuvoja ei saa käyttää uima-altaiden, portaiden, mäkien, teiden tai rinteiden lähellä.

N: Må kun brukes under tilsyn av voksne. Må monteres av voksne. Ta godt vare på monterings- og bruksanvisningen. Klistremerket må plasseres forsiktiksmessig av en voksen person. Bruk vindus/glass-spray til å fjerne fett og støv fra overflaten før klistremerkene settes på. Limet på klistremerkene herder etter 48 timer. Skruforbindelsene må kontrolleres regelmessig. Det må ikke foretas endringer som kan ha innflytelse på sikkerheten! Må ikke dras bak et motorkjøretøy. Under bruken må du alltid ha på deg sko. Kjøretøyene må ikke brukes i nærheten av svømmebassenger, trapper, hauger, veier eller bratte bakker.

HR: Ćuvati kontrolom feljalgovelte mellett használható! Csak felnőtt felügyelete mellett használható. Óvize meg a szerelési és használati útmutatót! A matricák gondos felhelyezése egy felnőtt embar által történik. A címkék felragasztása előtt a termék felületét szárítsa el a szirt és a port, a kereskedelmi forgalomban kapható üvegtisztítóval. A címkék teljes tapadó erejüket 48 óra múlva érik el. A rögzítőelemek rendszeresen ellenőrizni kell. Ne hajtson végre olyan módosításokat, melyek a biztonságot veszélyeztetik! Nem szabad motoros jármű utánhúzni. Használat közben mindig cipőt kell viselni. A járműveket nem szabad használni úszómedence, lépcső, domb, utca vagy emelkedő közelében.

CZ: Používat pouze pod dohledem dospělé osoby. Montáž provede dospělá osoba. Návod k montáži a použití si uschovejte. Nálepky musí nalepit samotě dospělá osoba. Před jeho pevnou nočníku nalepkami odstraňte z jeho povrchu mastnoty a prach pomocí běžného čistícího prostředku na sklo. Nálepky pevně drží na nočníku po 48 hodinách. Kontrolujte pravidelně upevnění. Neprovádějte žádné změny, které ypochybují bezpečnost! Netáhněte za motorovým vozidlem. Při používání buďte vždy obuti. Auta se nesmí používat v blízkosti bazénů, schodů, kopců, ulice nebo strmých svahů.

PL: Do użytku pod bezpośrednim nadzorem osoby dorosłej. Musi być montowany przez dorosłych. Zachowaj instrukcję montażu i obsługi. Starannie umieszczenie naklejki przez osobę dorosłą. Przed naklejeniem etykietek powierzchnię produktu oczyścić z tłuszczu i kurzu dostępnym w handlu środkiem do czyszczenia szyb. Etykiety przytwierdzone są całkowicie po upływie 48 godzin. Kontroluj systematycznie zamocowania. Nie przeprowadzać żadnych zmian mających wpływ na bezpieczeństwo! Nie wolno ciągnąć pojazdem zmotoryzowanym. Przy użytkowaniu noś zawsze buty. Nie używaj pojazdów w pobliżu basenów, schodów, pagórków, ulic i wzniesień.

GR: Νη χρησιμοποιείται υπό την άμεση επίβλεψη ενήλικα. Πρέπει να συναρμολογηθεί από ενήλικας. Διαφυλάξτε τις οδηγίες συναρμολόγησης και χρήσης. Προσεκτική τοποθέτηση της αυτο-κολλητικής ετικέτας μέσω ενός ενήλικα. Πριν από την επικόλληση ετικετών καθαρίζετε την επιφάνεια του προϊόντος με ένα κοινό υαλοκαθαριστικό γυαλιών που μπορείτε να προμηθευτείτε από το εμπόριο. Η πλήρης κολλητική δύναμη ετικετών επιτυγχάνεται μετά από 48 ώρες. Ελέγχετε τακτικά τις συνδέσεις. Απαγορεύονται οι αλλαγές που μειώνουν την ασφάλεια! Μην τραβάτε πίσω από όχημα που διαθέτει κινητήρα. Κατά τη χρήση πρέπει το παιδί να φοράει πάντα παπούτσια. Τα οχήματα δεν επιτρέπεται να χρησιμοποιούνται κοντά σε πισίνες, σκαλοπάτια, λόφους, δρόμους ή συφάξεις.

RUS: Пользование под непосредственным присмотром взрослых. Монтаж должен быть выполнен взрослыми. Сохраняйте инструкцию по монтажу и использованию. Тщательное прикрепление наклейки взрослым лицом. Перед наклеиванием этикеток очистить поверхность изделия от жира и пыли стандартным средством для мытья стекол. Полное прилеплевание этикеток достигается спустя 48 часов. Регулярно проверяйте крепления. Не предпринимать изменений, которые могут поставить под угрозу безопасность эксплуатацией! Не буксировать моторизированным транспортным средством. Использовать только в обуви. Машинам не должны использоваться в близи бассейнов, ступеней, холмов, дорог или на уклонах.

TR: Talimatsız ve doğrudan yetişkinlerin gözetiminde kullanılabilir. Yetişkinler tarafından takılmalıdır. Montaj ve kullanma talimatını saklayınız. Etiketlerin bir yetişkin tarafından özenle yapıştırılması gerek. Ürün yüzeyine etiket yapıştırmadan önce bilinen cam temizleme maddesi ile yağın ve tozunu temizleyiniz. Etiket tam yapışma gücüne 48 saat sonra ulaşır. Sabitlemeleri düzenli olarak kontrol ediniz. Güvenliği etkileyecek değişiklikler yapmayınız! Motorlu araçların arkasından çekilmesin. Kullanırken daima ayakkabı giyiniz. Araçlar, yüzme havuzlarının, merdivenlerin, tepelerin, sokakların veya yükseltilerin yakınlarında kullanılamalıdır.

SI: Igrača se sme uporabljati samo pod neposrednim nadzorom odrasle osebe. Postavitev izključno s strani odraslih oseb. Shranite navodila za montažo in uporabo. Odrasli skrbno namesti nalepke. Preden nalepite nalepke, s pomočjo običajnega čistila za steklo, iz ga na velo v prosti prodaji, s površine izdelka odstrite morebitno maščobo in prah. Nalepke se na površino izdelka čvrsto prilepijo po 48 urah. Redno preglejte pritrdilne elemente. Ne izvajajte nobenih sprememb, ki bi lahko ogrozile varnost! Ne dovolite vlečenja s strani motornega vozila. Pri uporabi vedno nosite čevlje. Vozil ne smete uporabljati v bližini bazenov, stopenic, gričev, cest ali strmin.

HRV: Smije se koristiti samo pod neposrednim nadzorom odraslih. Postavljanje je dozvoljeno isključivo odraslim osobama. Sačuvajte uputu za montažu i upotrebu. Odrasla osoba odmah treba postaviti naljepnice. Prije lepljenja etiketa površinu proizvoda od masti i prašine uobičajenim sredstvom za čišćenje stakla. Potpuno prianjanje etiketa postže se nakon 48 sati. Kontrolirati redovno učvršćenje. Ne provoditi promjene, koje bi mogle ugroziti na sigurnost! Ne povlačiti za motoriziranim vozilom. Pri korištenju uvijek nositi cipele. Vozila se ne smiju koristiti u blizini bazena, stuba, brežuljaka, ulica ili uzbrda.

SK: Používať pod priamym dohľadom dospelej osoby. Montovať smie len dospelá osoba. Návod na montáž a použitie si uschovajte. Nálepky musí dokladne prilepiť dospelá osoba. Pred polepením nočníka nálepkami odstráňte z jeho povrchu mastnoty a prach pomocou bežného čistiacehu prostriedku na sklo. Nálepky pevne drží na nočníku po 48 hodinách. Kontrolujte pravidelne upevnenie. Nevykonávajte žiadne zmeny, ktoré ypochybňujú bezpečnosť! Neťahajte za motorovým vozidlom. Pri používaní buďte vždy obuti. Auto sa nesmie používať v blízkosti bazéna, schodoc, kopca, ulice či stúpania.

BG: Да се употребява само при пряк надзор от възрастен. Трябва да се монтира от възрастни лица. Съхранявайте добре инструкцията за монтаж и употреба. Внимателно поставяне на етикетите от възрастен лице. Почистете повърхността на продукта преди поставяне на етикетите с обикновен препарат за почистване на стъкло, преди да залепите етикетите. Пълното залепване на етикетите се постига след 48 часа. Да се контролират редовно закрепванията. Не правете промени, които поставят безопасността под съмнение! Не теглете зад моторизирано превозно средство. Носете винаги обувки при използване. Превозните средства не трябва да се използват в близост до басейни, стъпала, хълмове, улици или наклони.

RO: A se folosi sub directa supravegherе a unei persoane adulte. Trebuie montat de adulți. Păstrați bine instrucțiunile de montare și folosire. Plasarea grijulie a autocaloanilor de către un adult. Înainte de lipirea etichetelor, a se elibera suprafața produsului de grăsimi și praf cu ajutorul de curățare pentru geamuri. Forța adezivă deplină a etichetelor se atinge după 48 ore. A se controla periodic fixarea. A nu se întreprinde modificări care pun sub semnul întrebării siguranța! A nu se trage cu și în urma unui vehicul motorizat. La folosire, a se purta încălțăminte.Vehiculele nu este permisă folosirea vehiculelor în apropierea piscinelor, treptelor, dealurilor, străzilor sau pantelor.

UA: Користування під безпосереднім наглядом дорослих. Встановлюється дорослими. Зберігайте інструкцію з монтажу та користування. Ретельне наклеювання наклейок дорослими дорослими. Перед тим наклеювати етикетки, слід очистити поверхню виробу від жиру та пилу стандартним засобом для миття скла. Цілковите приклеювання етикеток досягається за 48 годин. Регулярно перевіряйте кріплення. Не робити жодних модифікацій, які можуть зашкодити безпеці! Не чіпляти до транспортного засобу із двигуном. Користуватися тільки у взутті. Машинами не дозволяється користуватись поблизу басейнів, сходів, пагорбів, доріг чи на ухилах.

EST: Kasutada ainult täiskasvanu otsese järelevalve all! Paigaldama peavad täiskasvanud. Hoidke paigaldus- ja kasutusjuhend alles. Kleebised tõsiselt hoolikalt paigaldada täiskasvanu poolt. Puhastage toote pind enne etiketitele pealekleepimist tavalise klaasipuhastusvahendiga eravast ja tolmust. Etiketid saavutavad täie kleepumisjõu 48 tunni pärast. Kontrollida regulaarselt kinnitusi. Ärge tehke muudatusi, mis ohustavad turvalisust. Ärge vedage mootorsõidukit järel. Kasutamisel kanda alati jalanõusid. Sõidukeid ei tohi kasutada ujumisbasseinide, treppide, küngaste, teede ja tõusude läheduses.

LT: Galima naudoti tik prižiūrint suaugusiesiems. Tik suaugusieji gali surmontuoti. Neišmeskite montažo ir naudojimo instrukcijos. Lipdukus rūpestingai užklijuoti tuo suaugusiųjų. Prieš klijuodami etiketes nuo gamino paviršiaus įprastiniu stiklo valiklio nuvalykite riebalus ir dulkes. Etiketės visiškai prikimba po 48 valandų. Reguliariai tikrinti tvirtinimus. Nedaryti pakeitimų, galinčių sumažinti saugą! Negalima traukti prikabinus prie motorinės transporto priemonės. Visuomet užsivilkti apsiavus batus. Transporto priemonių negalima naudoti prie plaukimo baseinų, laiptų, kalnų, gatvių arba įkalnių.

LV: Izmantot vienīgi tiešā pieaugušo uzraudzībā. Montāža jāveic pieaugušajiem. Uzglabāt montāžas un lietošanas pamācību. Pieaugušajam uzmanīgi jāpielīmē etiketes. Pirms uzlīmēšanas ar etiketēm no produkta virsmas notīrīt eļļu un putekļus, izmantojot kopējamās stiklu tīrīšanas līdzekli. Etiketes pilnībā pielīp pēc 48 stundām. Regulāri pārbaudīt savienojumus. Veikt izmaiņas, kas mazina drošību! Neizmantot, lai pārvietotos aiz motorizēta transporta līdzekļa. Vienmēr izmantot ar apaušām kājām. Neizmantot braucamos baseinu, pakāpienu, pauguru, ielu vai kāpumu tuvumā.

AR: يستخدم تحت الإشراف المباشر من شخص بالغ . يجب تجميعه من قبل أحد البالغين . احفظ تعليمات التجميع والاستخدام. الالصاق الدقيق للملصقات بواسطة أحد . يجب فرك وتنظيف المادة المنتجة بمحلول مخصص لتنظيف الزجاج من سطح المنتج من أجل الالصاق. تحقق من الأربطة بانتظام. لا تجرِ أي تعديلات قد تقلل مستوى السلامة! لا تجرها خلف مركبة بمحرك. احرص على ارتداء الأحذية دائمًا أثناء الاستخدام. يجب عدم استخدام المركبات قرب حمامات السباحة، أو درجات السلم، أو التلال أو الطرق أو المنحدرات.

安装步骤：

1. 将配件016安装到配件001上。
2. 将配件019分别插入016的连接孔内,并确保紧固后可以前后滑动。
3. 将另一组配件019穿入前不锈钢管。
4. 将配件010安装到配件001上注意卡槽位置并安装牢固。
5. 将配件009穿入配件E上
6. 将配件009直杆一端从下往上穿入配件008的指定圆孔内。
7. 将配件下踩板配件009露出的柄杆上,选用合适的垫片并装上方向盘,将配件C对准连接孔穿入，用螺丝刀及扳手紧固。
8. 将组装好的部件008放置到010上,并在连接部件穿入136mm连接杆,用配件H固定，在001的底部用018塑料螺母旋紧固定。
9. 将配件Y一侧与003相连并用螺丝紧固。
10. 将配件Y另一侧与003连接并用螺丝紧固。
11. 将配件024与配件Y挂线相连。
12. 将另一组配件024与其相连并确保固定到V配件的挂线上。
13. 用小刀将配件004相连部分剪开。
14. 将配件015摆放到配件004的指定位置，并用螺丝进行紧固。
15. 将004配件由下往上穿入配件V配件，确保可以上下滑动。
16. 对齐配件014与024的孔洞，插入62mm连接杆并用著上H部件进行紧固。
17. 将已组装的升降架与车体前部配件008相连，插入188mm连接杆，并配件H进行紧固。
18. 将配件017卡入车体前部右侧配件008指定位置,插入90mm连接杆并配件H进行紧固。
19. 将另一组配件017卡入车体左侧，重复上一步的安装步骤。
20. 将两组配件021与005相连，并相应往内侧移动。
21. 将两组软短的顶蓬支撑架分别插入顶棚后方。
22. 将两组较长的顶蓬支撑架与顶蓬两边衔接。
23. 在顶蓬内侧分别在指定位置安装螺丝加固。
24. 将已组装的顶蓬支撑架与已组装车体相连，各连接点用塑料螺母进行紧固。
25. 将配件006塑料托盘各部位进行连接并用螺丝进行连接紧固。
26. 组装完成的006插入车体伸出前叉部分，车尾可以插入连接销。

塑料托盘最大承重3公斤物品。

按图示贴上贴纸完成安装。

中文：

此款产品仅限3–5岁的儿童使用。请详阅以下说明及警告以减少可能的致命性伤害。妥善保存此份说明以供日后参考。

警告：产品需由成人组装。

- 需由成人陪同直接监督下使用。切勿在会对行人不安全的区域使用本产品。 切勿在巩具容易滑动的台阶或者陡坡使用,还离水池或其他有水
的地方，使用本产品需穿上鞋子。
- 产品仅限一人乘骑,车辆的最大承载重量:50公斤。
- 产品的托盘仅限承托物品的最大重量：3公斤。
- 指导儿童在其未确定完全组装完成前不可使用。
- 指导儿童在使用玩具时需将手、脚、身上松散的衣物以及头发与车轮保持距离。
- 使用前定期检查或者更换损坏或者磨损的配件。

清洁说明：

- 日常清理：使用温和的肥皂水清理。

弃置处理说明：

不可丢弃的回收处理。必须依政府的法律规定作适当的弃置处理。

BIG-SPIELWARENFABRIK
GmbH & Co. KG
Ernst-A.-Bettag-Allee 10-30
96152 Burgebrach | Germany
Tel.: +49(0) 9552 - 93 01 00 2
Fax.: +49(0) 9552 - 93 01 86 6
big.de | service.big.de
BIG-BOBBY-CAR

66660720 P14/14

Linde Forklift

800056580

3–5 Jahre years ans

Linde

Ersatzteilübersicht/Spare parts overview/ Vue d'ensemble des pièces détachées

I: Tavola dei pezzi di ricambio
NL: Onderdelenoverzicht
E: Vista general de las piezas de repuesto
P: Vista geral das peças de substituição
DK: Reservedelsoversigt
FIN: Varaosien yleiskuva
N: Oversikt over reservedeler
S: Reservdelsöversikt
CZ: Přehled náhradních dílů
PL: Lista części zamiennych
RUS: Сводная таблица запасных частей
BG: Общ изглед на резервните части
TR: Yedek parçalar İçeri
SI: Pregled nad nadomestnimi deli
GR: Αντικαταστατικά μέρη
HRV: Pregled zamjenskih dijelova
SK: Prehľad náhradných dielov
UA: Перелік запасних частин
RO: Prezentare generală a pieselor de schimb
EST: Varuosade ülevaade
LT: Atsarginių dalių apžvalga
LV: Rezerves daļu pārskats
AR: نظرة عامة على قطع الغيار

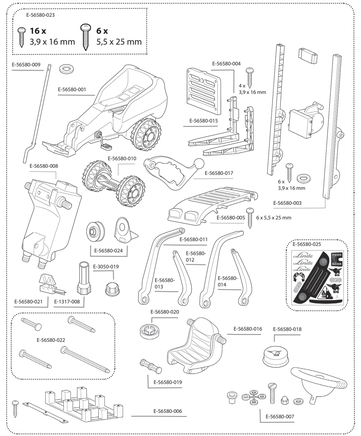

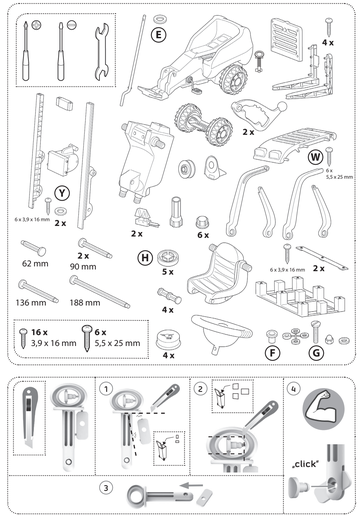

Montageanleitung/Assembly instructions/Instructions de montage

I: Istruzioni per il montaggio
NL: Montagehandleiding
E: Instrucciones de montaje
P: Instruções de montagem
DK: Montagevejledning
S: Monteringsbeskrivning
FIN: Asennusohje
N: Monteringsanvisning
SK: Montážny návod
CZ: Návod k montáži
PL: Instrukcja montażu
GR: Οδηγίες συναρμολόγησης
RUS: Инструкция по монтажу
TR: Montaj talimatı
SI: Navodila za montažo
HRV: Upute za montažu
RO: Manual cu montaj
BG: Ръководство за монтаж
RO: Instrucțiuni de montaj
UA: Керівництво з монтажу
EST: Kokkupanekujuhend
LT: Montavimo instrukcija
LV: Uzstādīšanas instrukcija
AR: تعليمات تجميع أجزاء الطاولة

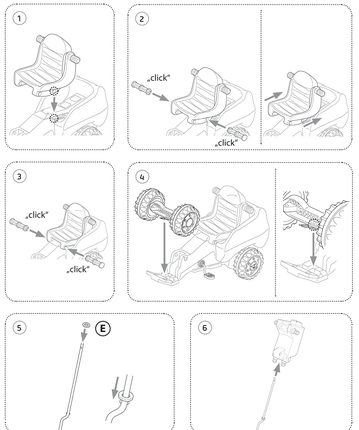

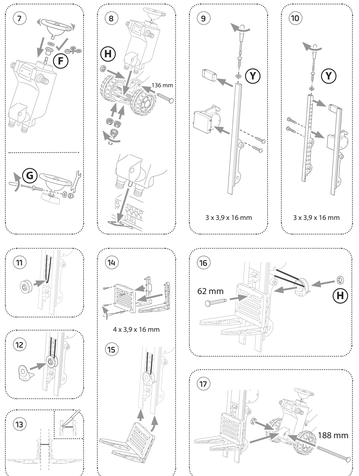

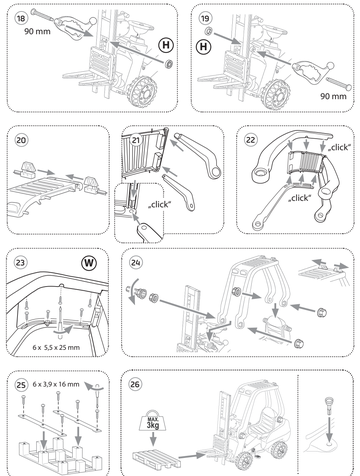

Beklebeanleitung/Sticking guidance/Instructions de collage

I: Istruzioni per l'incollaggio
NL: Plakhandleiding
E: Instrucciones de pegado
P: Instruções de colagem
DK: Påklæbningsvejledning
FIN: Liimausohje
N: Anvisning for liming
S: Fästanvisningar
CZ: Návod k polepení
PL: Instrukcja oklejania
GR: Οδηγίες επικόλλησης
RUS: Инструкция по наклеиванию
TR: Yapıştırma talimatı
SI: Navodila za lepljenje
HRV: Upute za lepljenje
SK: Návod na polepenie
BG: Ръководство за лепенето
RO: Instrucțiuni de lipire
UA: Керівництво з розміщення наклейок
EST: Kleepimisjuhend
LT: Lipdukų klijavimo instrukcija
LV: Aplīmēšanas pamācība
AR: دليل التصميم

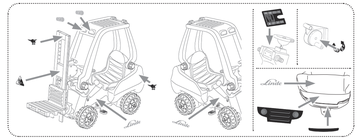

Spielanleitung/How to use/Notice d'utilisation

I: Istruzioni
NL: Speelinstructie
E: Instrucciones de uso
P: Instruções de uso
DK: Brugsanvisning
S: Bruksanvisning
FIN: Käyttöohje
N: Bruksanvisning
CZ: Návod k použití
PL: Instrukcja użytkowania
GR: Οδηγίες χρήσης/παιχνιδιού
RUS: Правила игры
TR: Kullanım yeli
SI: Navodila za igro
HRV: Upute za igranje
SK: Návod na použitie
BG: Ръководство на играта
RO: Instrucțiuni de joc
UA: Правила гри
EST: Mängujuhend
LT: Žaidimo instrukcija
LV: Lietošanas instrukcijas
AR: دليل الاستخدام

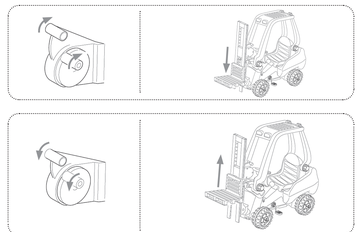

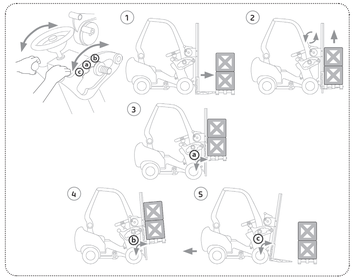

Nachspannen der Antriebskette/Retensioning of the drive chain/ Resserrage de la chaîne
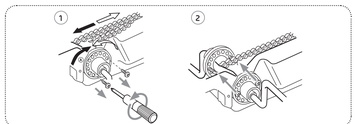
I: Tensionamento della catena di trasmissione
NL: Nazpannen van de aandrijfketting
E: Retensionamiento de la cadena de accionamiento
P: Retensionamento da corrente de accionamento
DK: Efterspænding af drivkæde
S: Efterspänning av drivkedjan
FIN: Käyttöketjun kiristäminen
N: Etterspenning av drivkjeden
CZ: Dotažení hnacího řetězce
PL: Naprężanie napędzanego łańcucha
GR: Ανασύσφιγξη αλυσίδας οδήγησης
RUS: Подтяжка приводной цепи
TR: Tahrik zincirinin tekrar gerilmesi
SI: Napenjanje pogonske verige
HRV: Dotezanje pogonskog lanca
SK: Dotiahnutie hnacej reťaze
BG: Джамитане на задвижващата верига
RO: Tensionarea lanțului de acționare
UA: Підтягування приводного ланцюга
EST: Ajamiketi pinejõupingutamine
LT: Pavarčiuos ketės nuspręstojimas
LV: Piedziņas ķēdes nospriegošana
AR: شد سلسلة القيادة