MD992_02

rauch

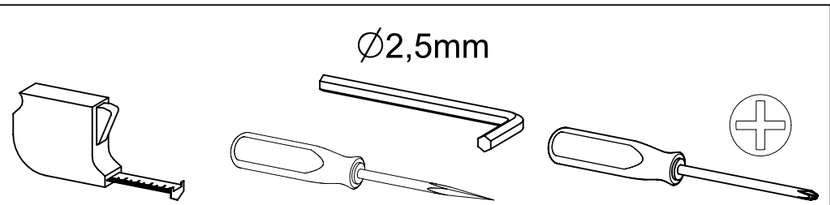

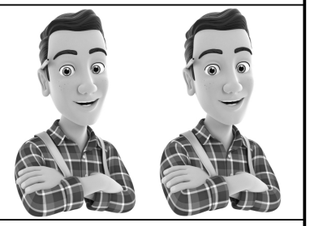

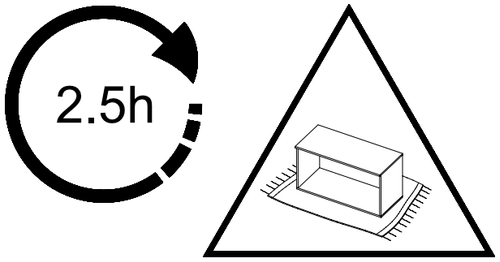

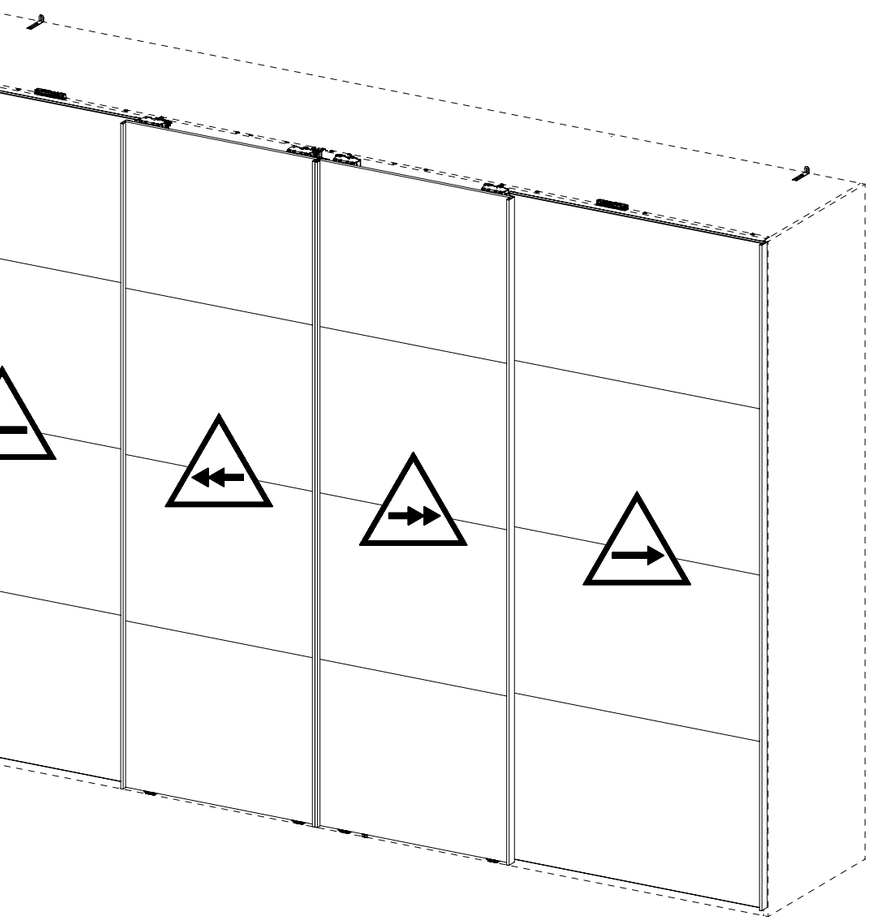

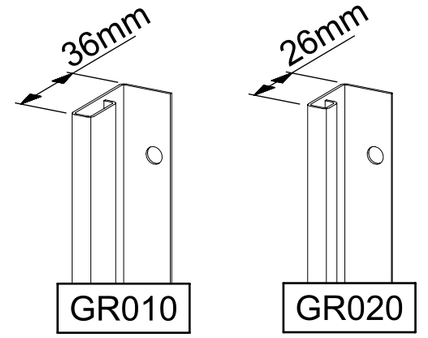

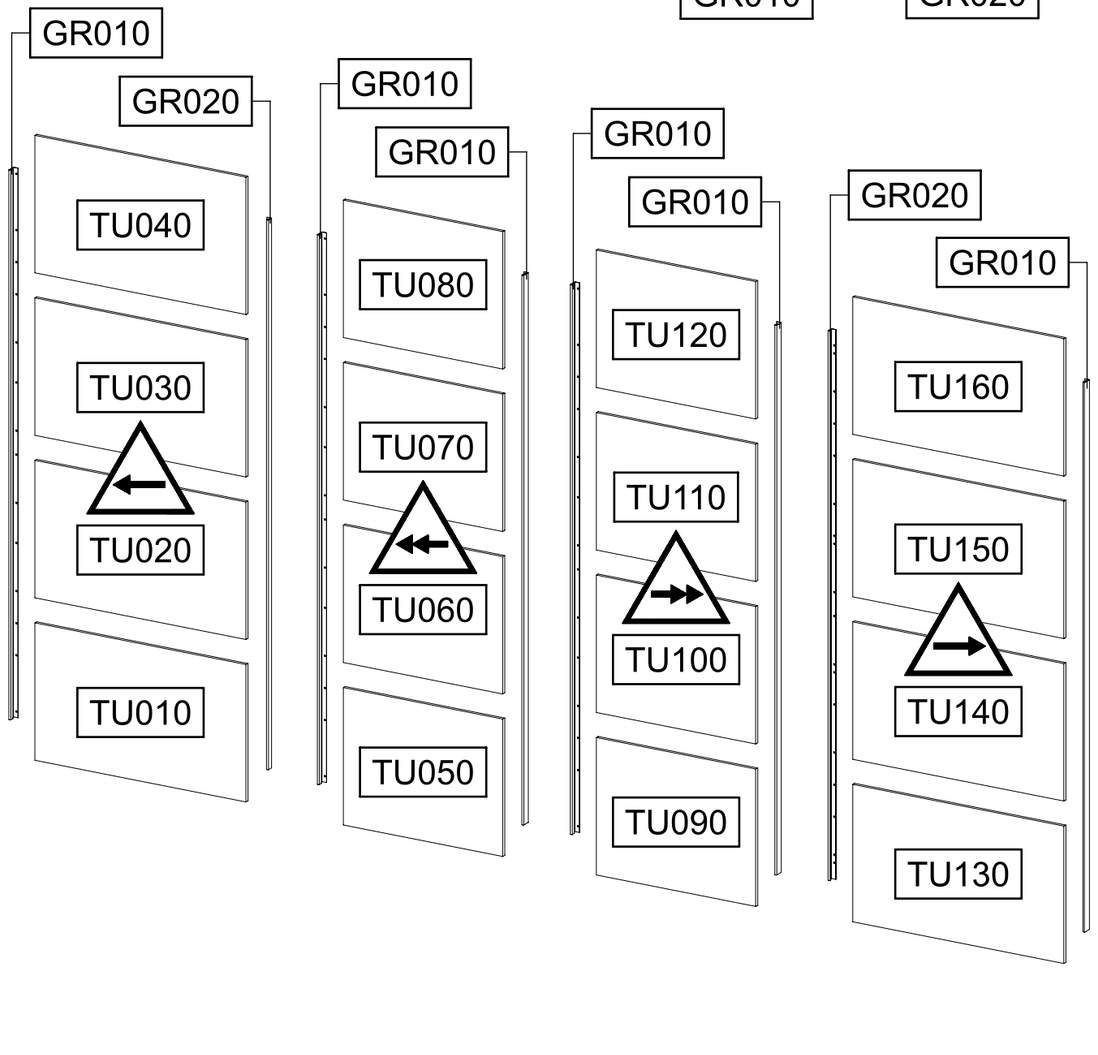

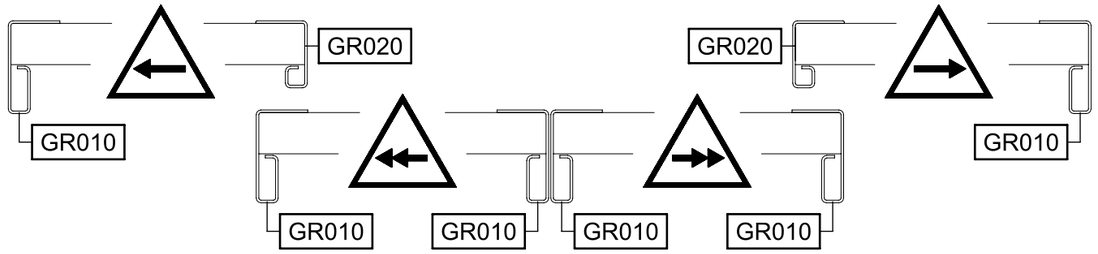

152x
3,5x15
205

12x
72x15x2
857

1x
1151

1x
1155

1x
1156

1x
1157

1x
1158

1x
1167

1x
1170

1x
1171

48x
6,3x14
1173

4x
M4x6
1180

1x
1185

1x
1190

X mm
X mm
X mm

2x
6,3x16
1191

1x
1192

2x
1202

2x
1203

4x
1285

4x
1286

X mm
X mm
X mm



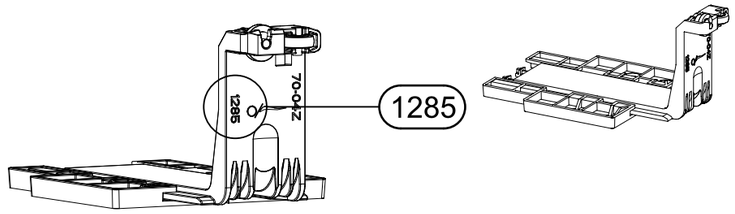
1285
70-04Z


1286
30-06Z
1286

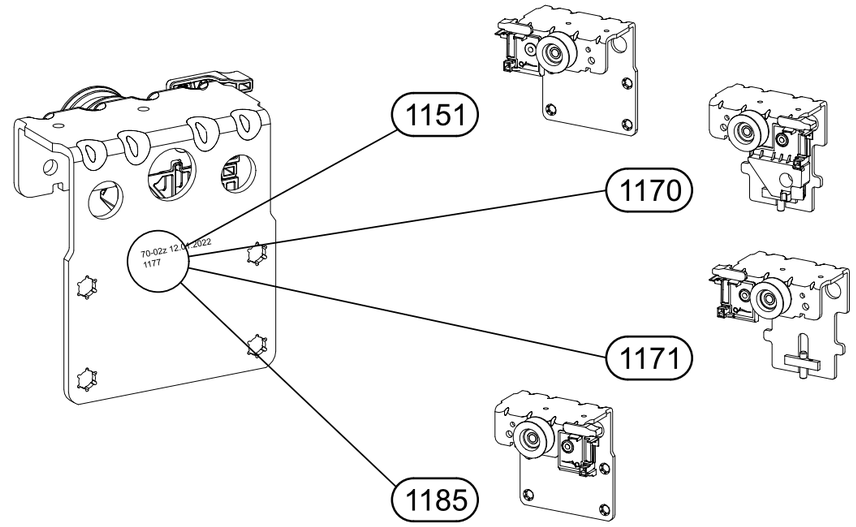
1151
1170
1171
1185
70-02z 12.04.2022
1177

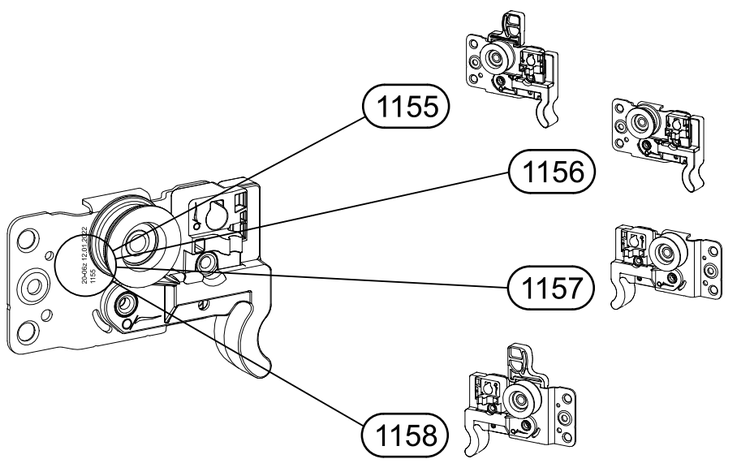
1155
1156
1157
1158
20-06z 12.01.2022
1156


1
4x
205
3,5x15

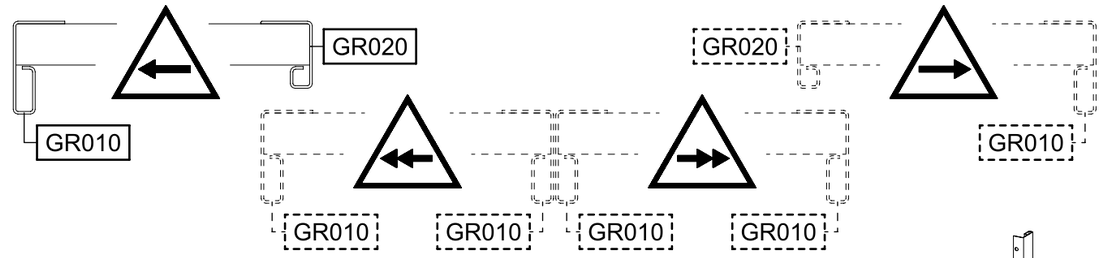
GR020
GR020
GR010
GR010
GR010
GR010
GR010
GR010

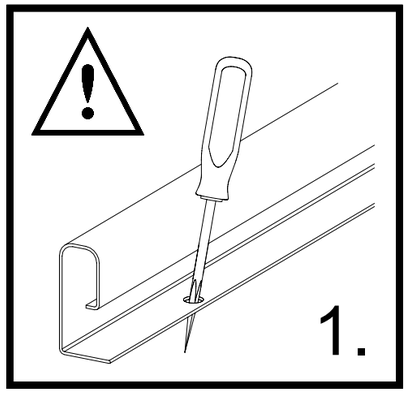
1.

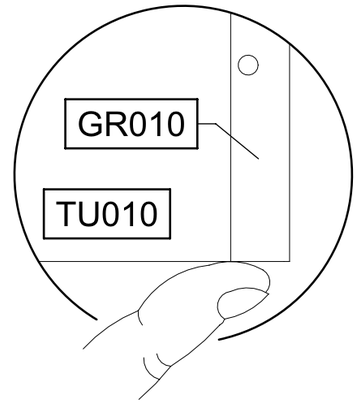
GR010
TU010

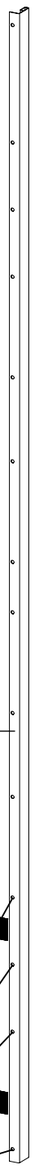

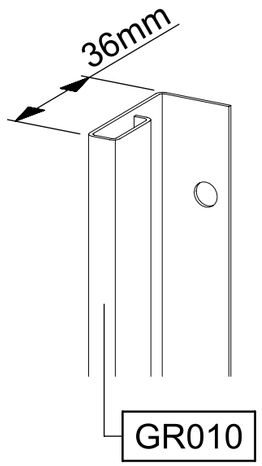
36mm
GR010

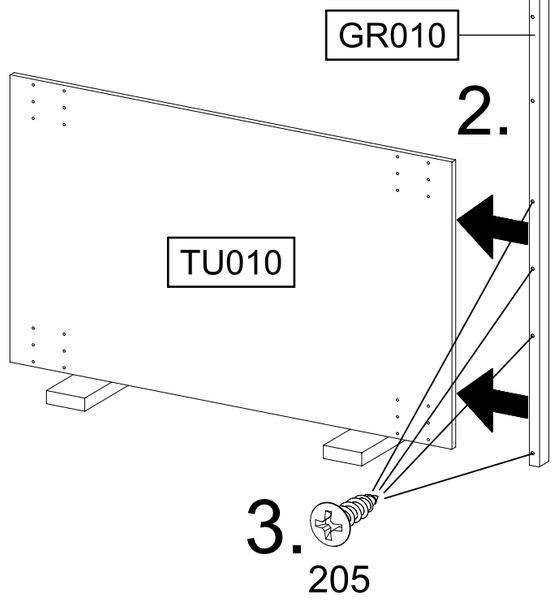
GR010
2.
TU010
3.
205

2

1x 205 3,5x15

1x 857 72x15x2

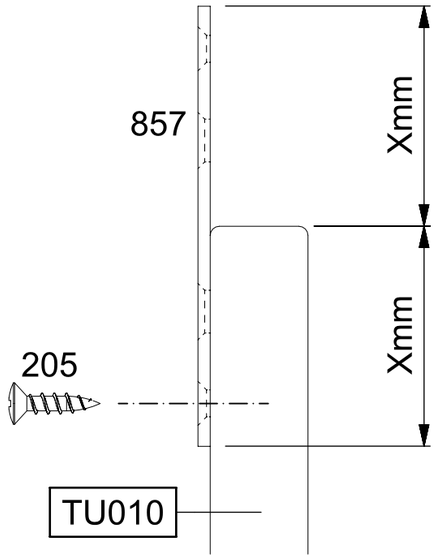

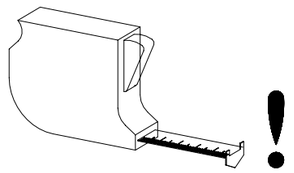

X = X

3

4x 205 3,5x15

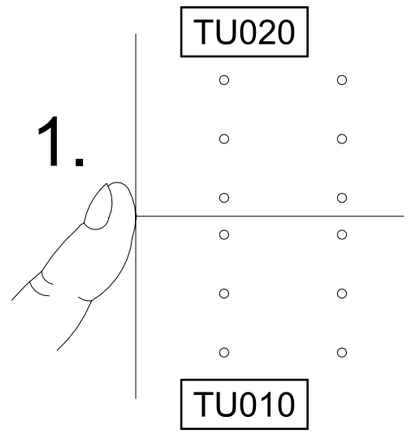

4

11x 205 3,5x15

2x 857 72x15x2

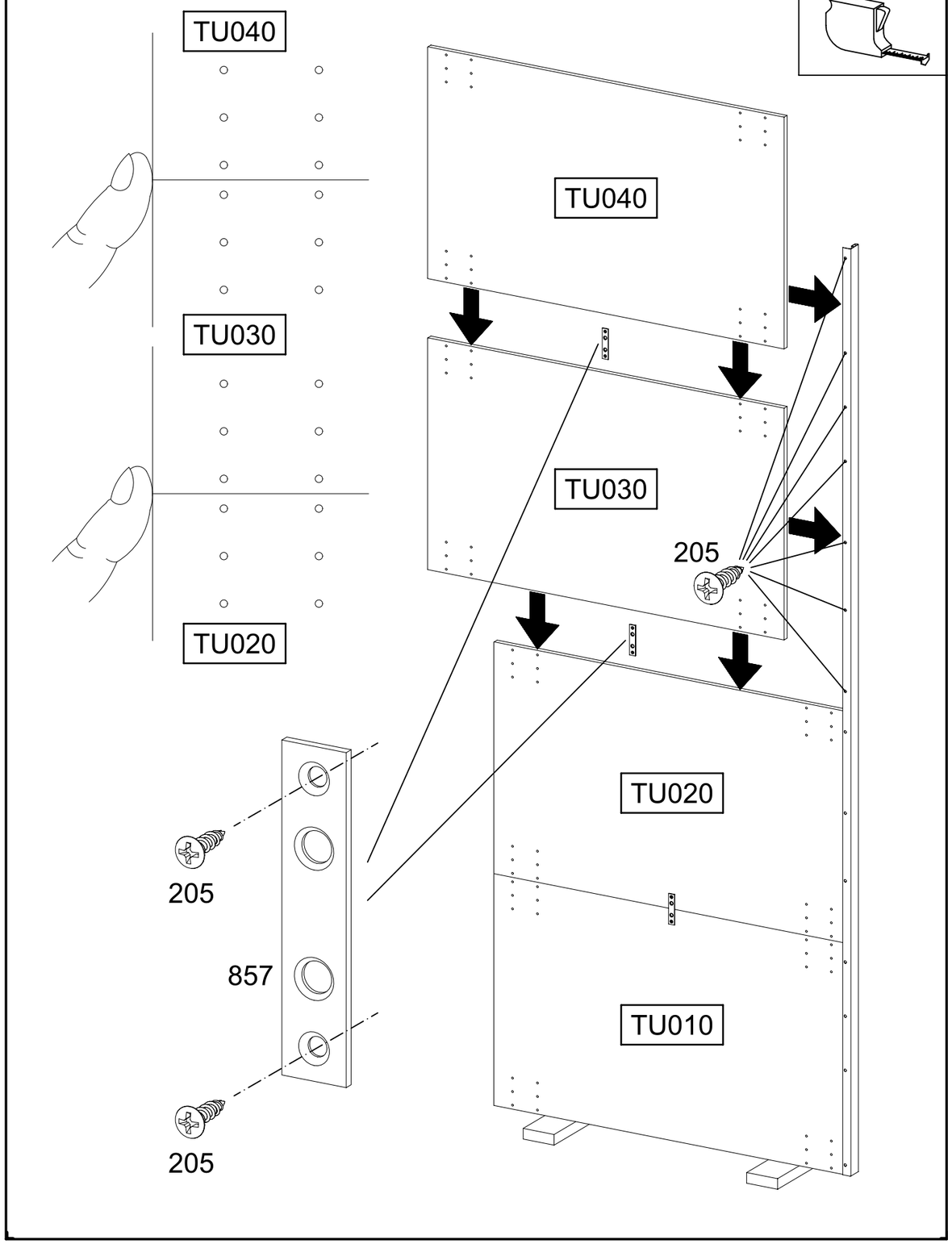

5

14x 205 3,5x15

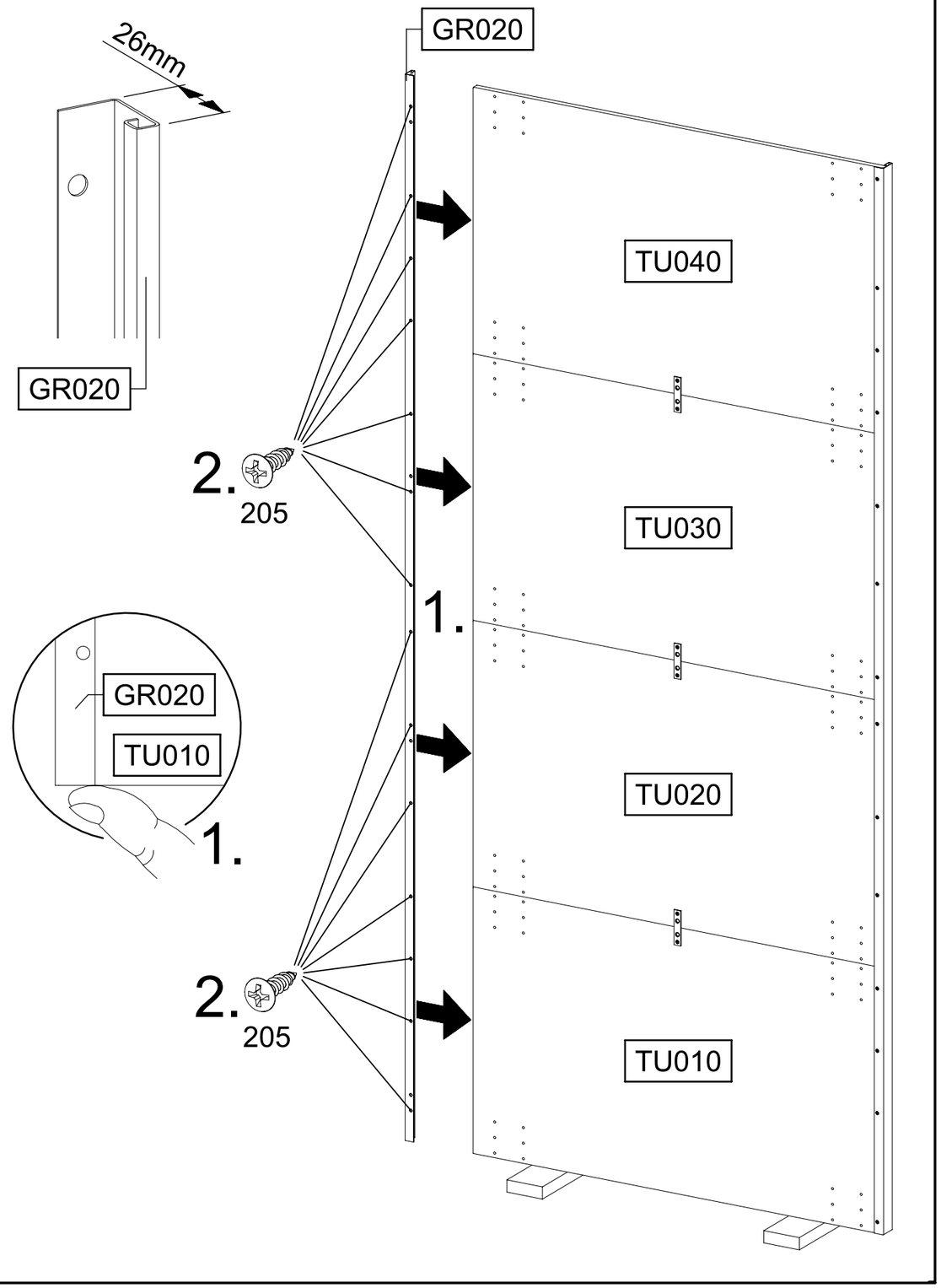

6

1x 1155 

1x 1156 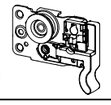

8x 1173 6,3x14 

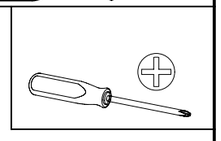

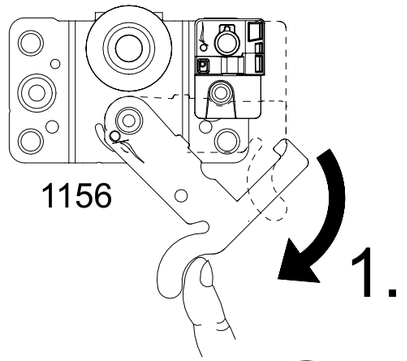

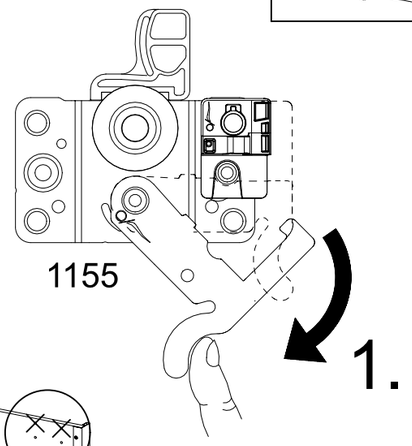

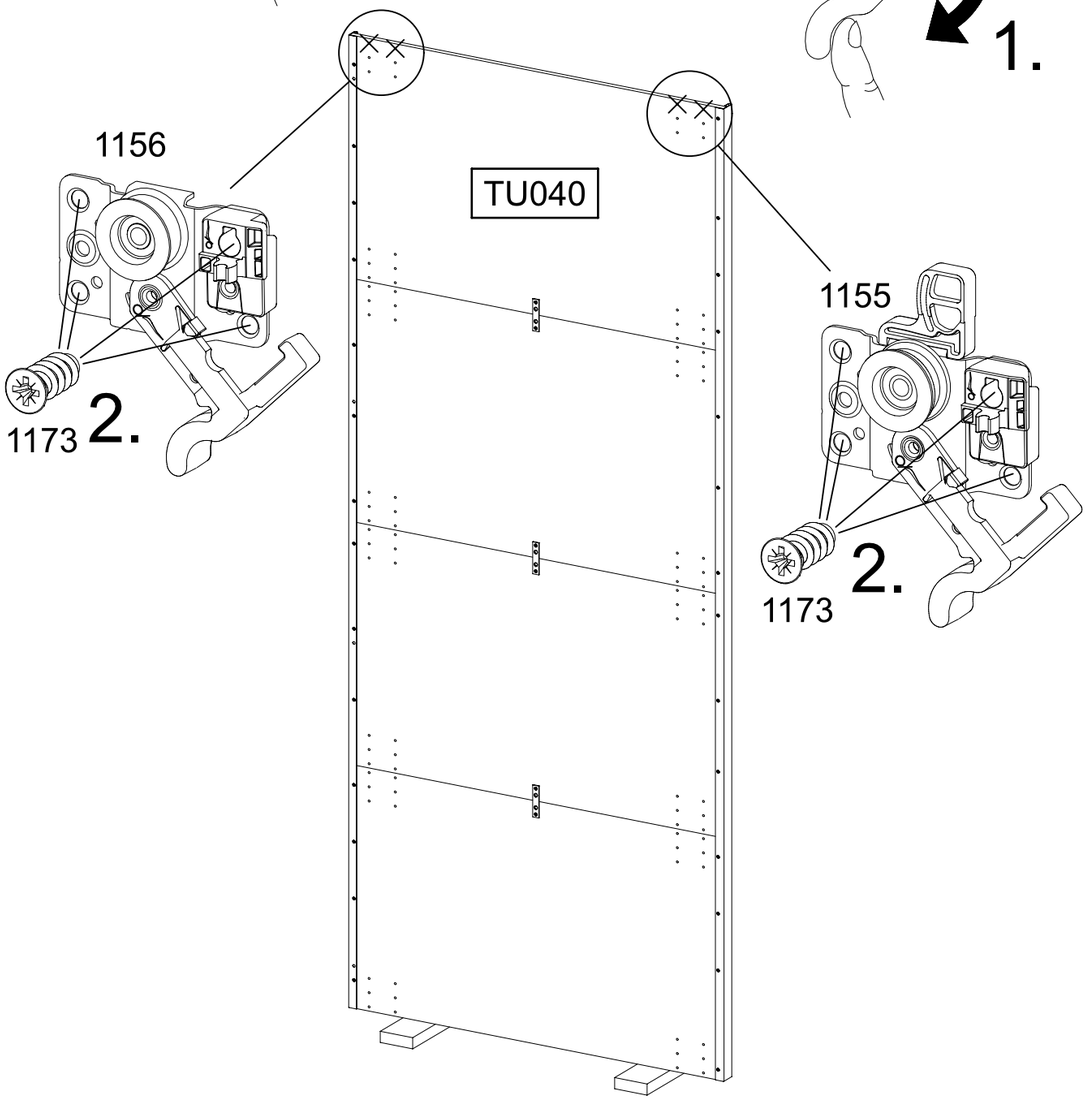

7

4x 205 3,5x15 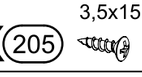

4x 1173 6,3x14 

2x 1286 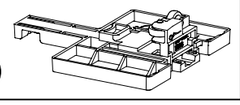

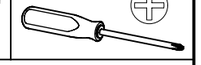

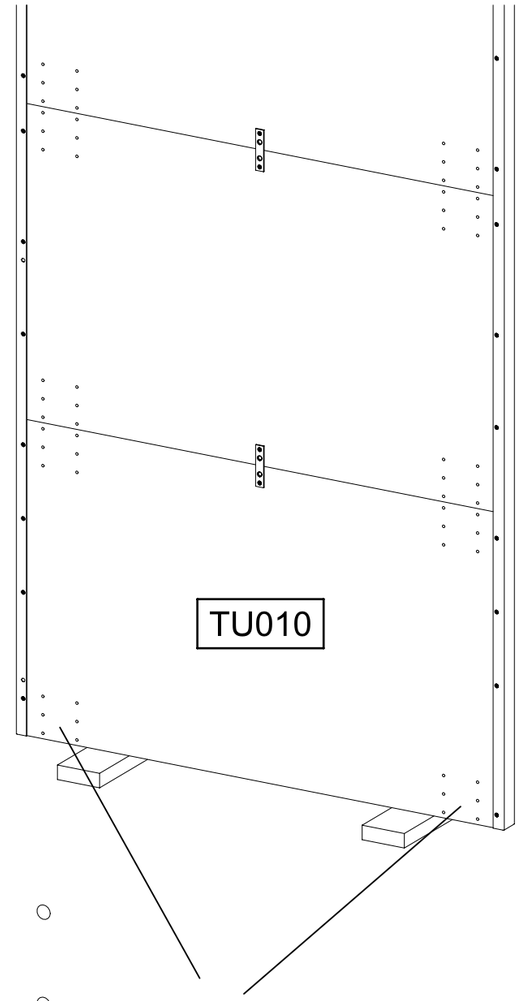

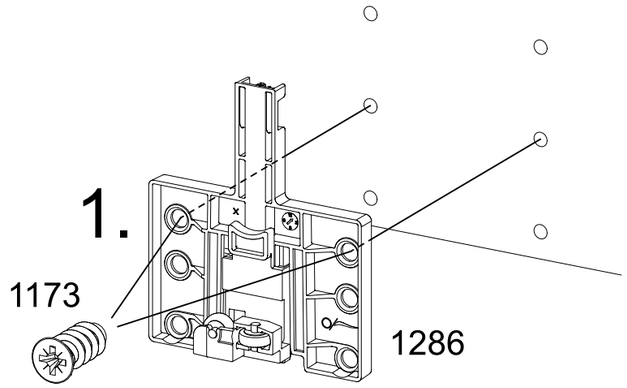

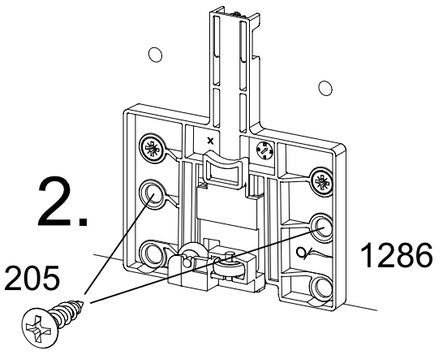

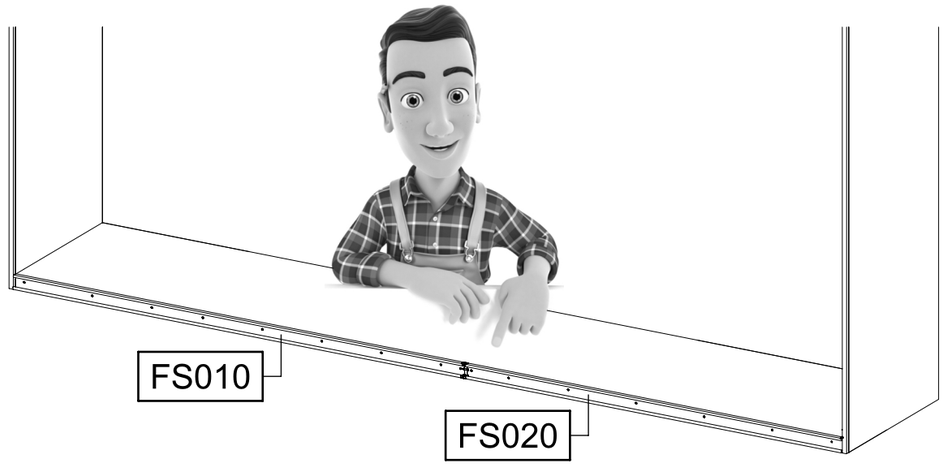
FS010
FS020

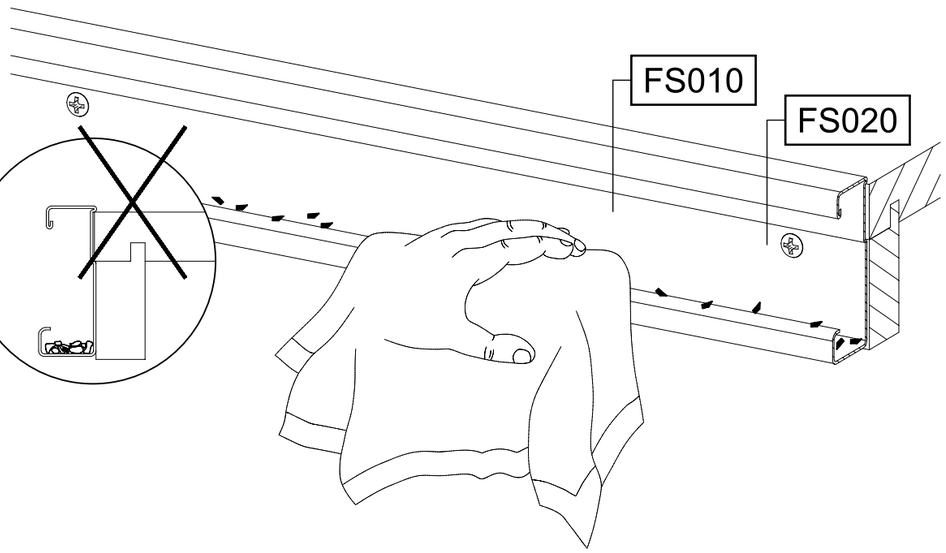
FS010
FS020

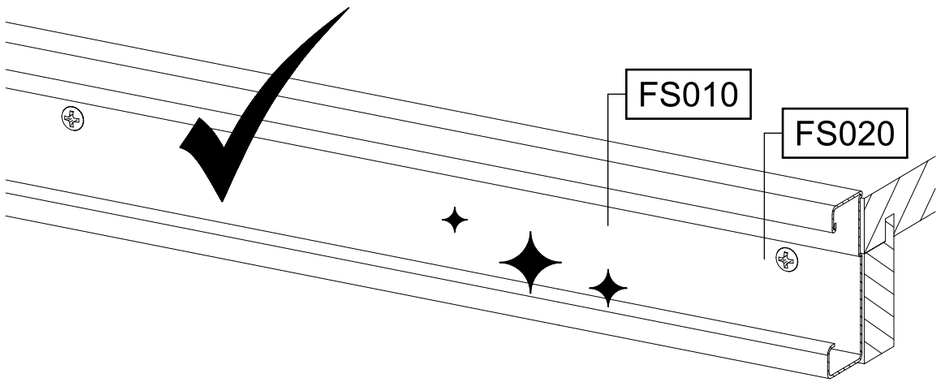
FS010
FS020

8

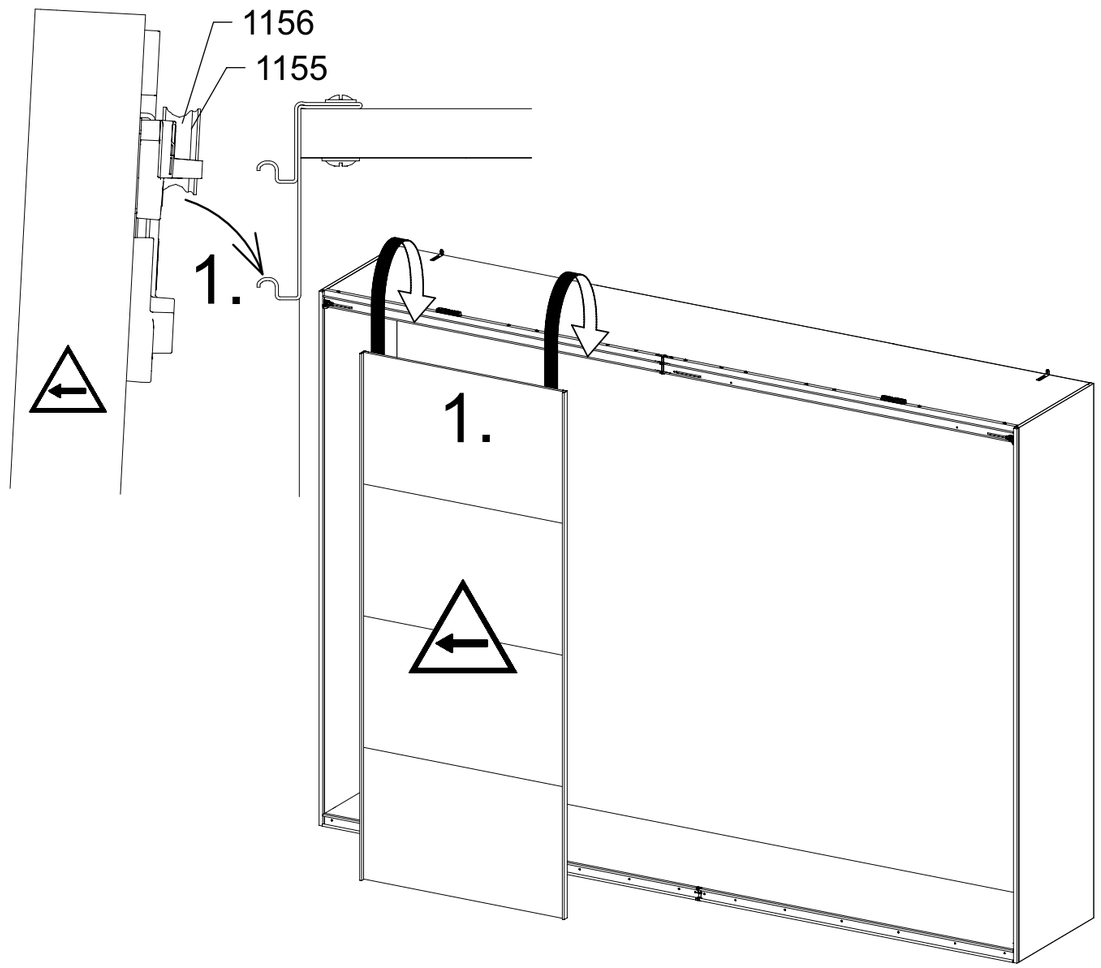
1156
1155
1.
1.

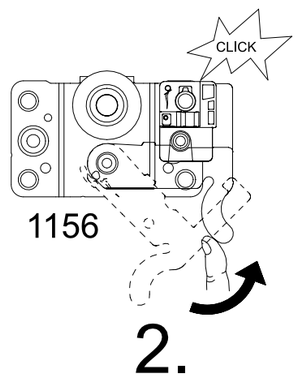
CLICK
1156
2.

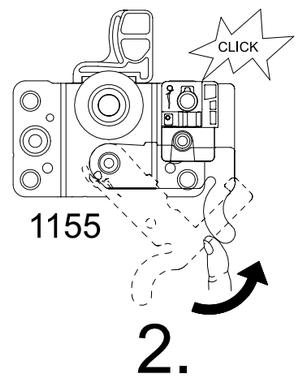
CLICK
1155
2.

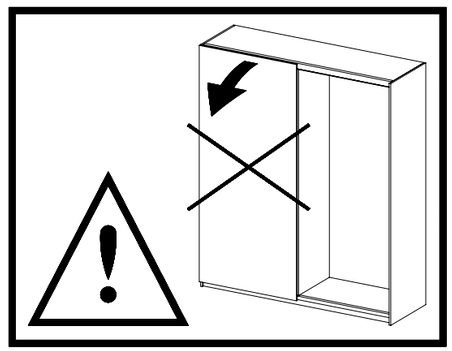

9

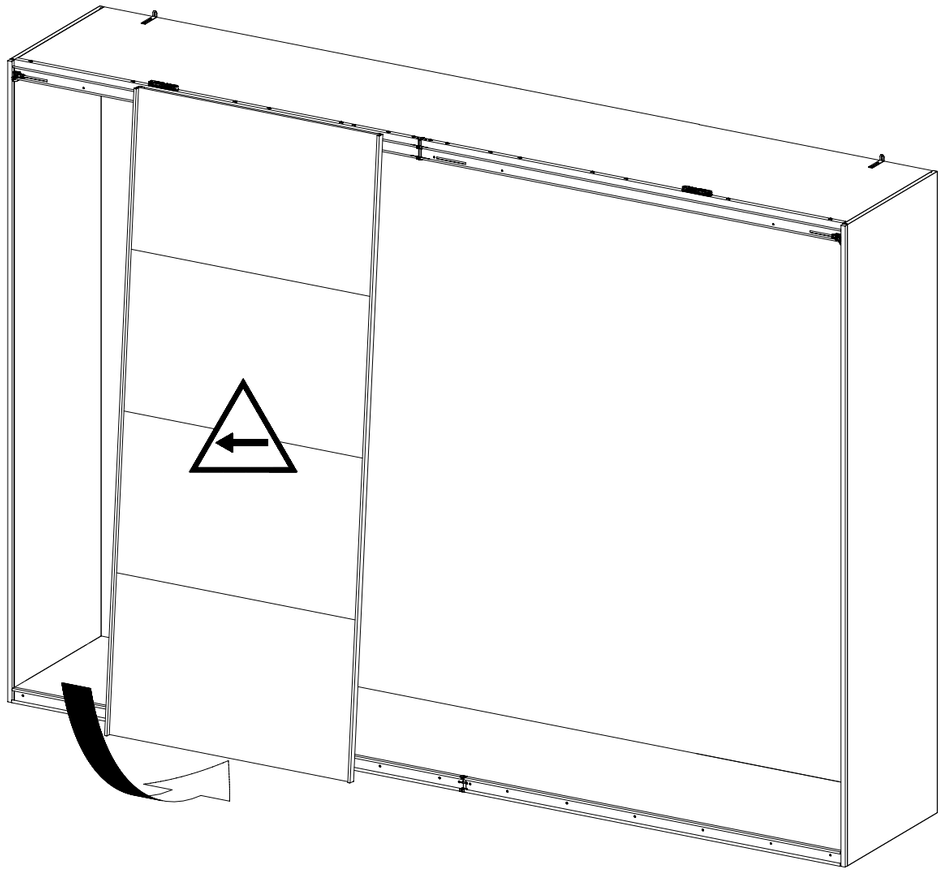

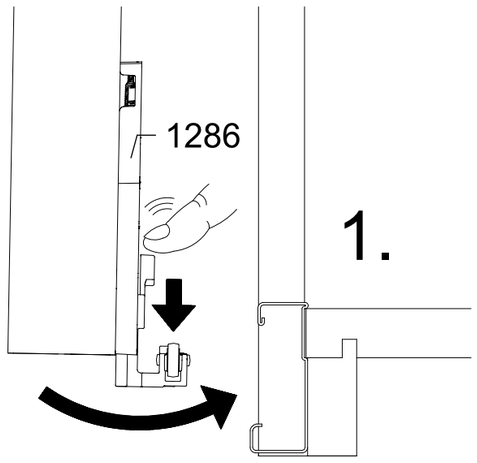

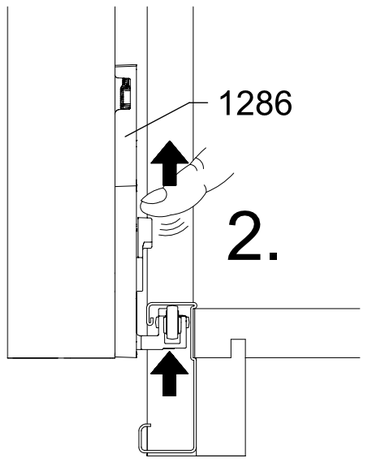

10

4x 205 3,5x15

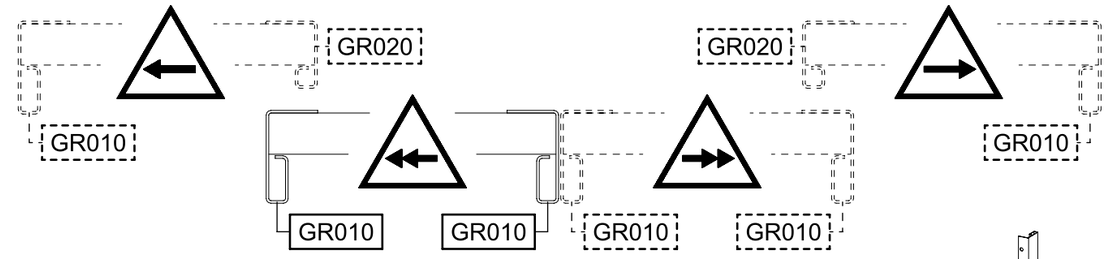

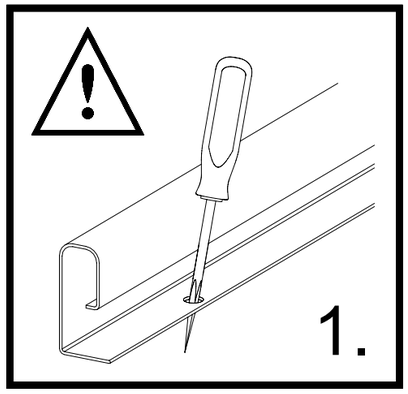

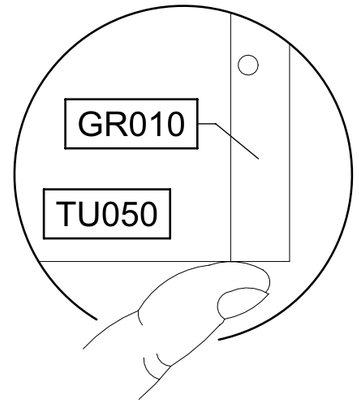



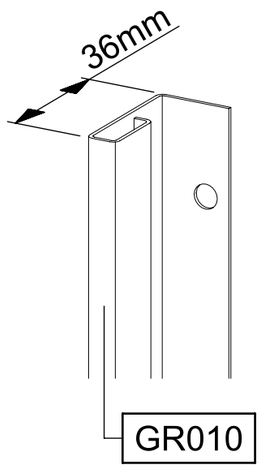

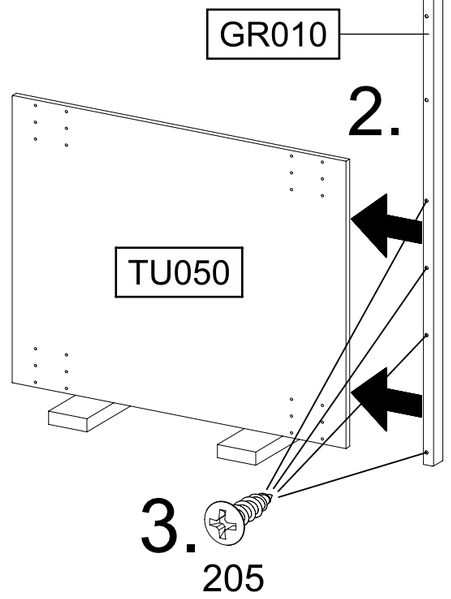

11

1x 205 3,5x15

1x 857 72x15x2

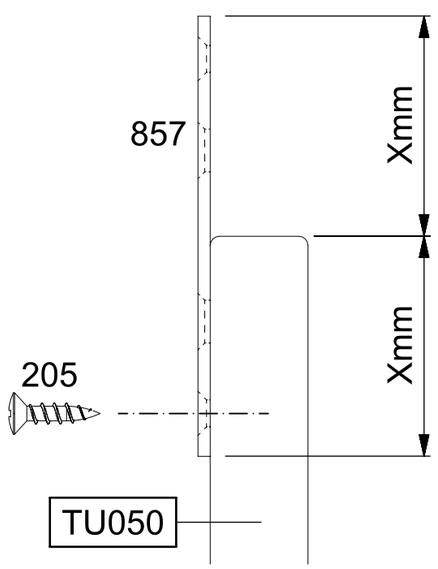

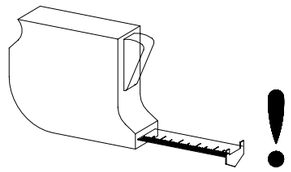

X = X



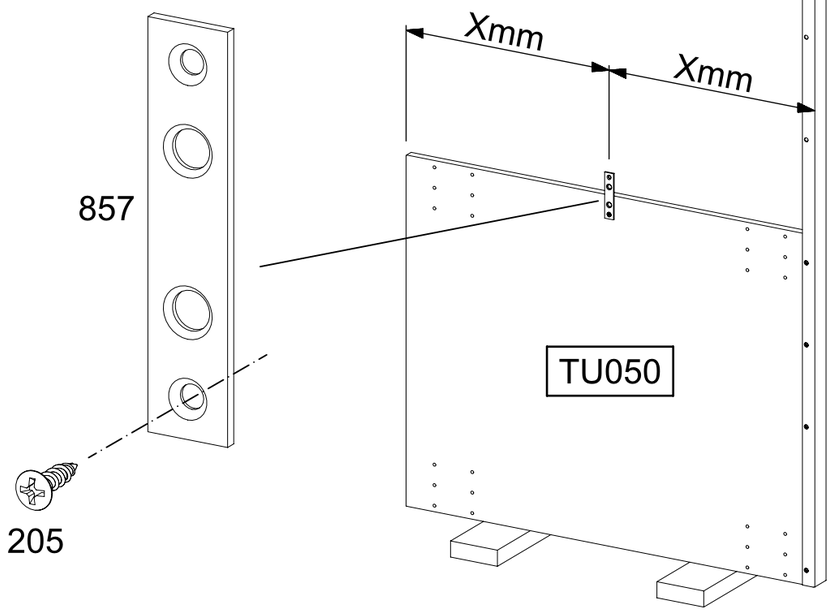

12

4x 205 3,5x15

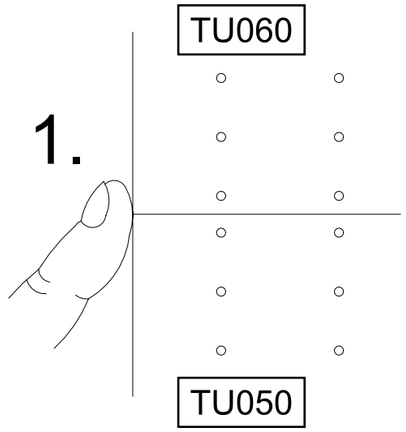

13

11x 205 3,5x15

2x 857 72x15x2

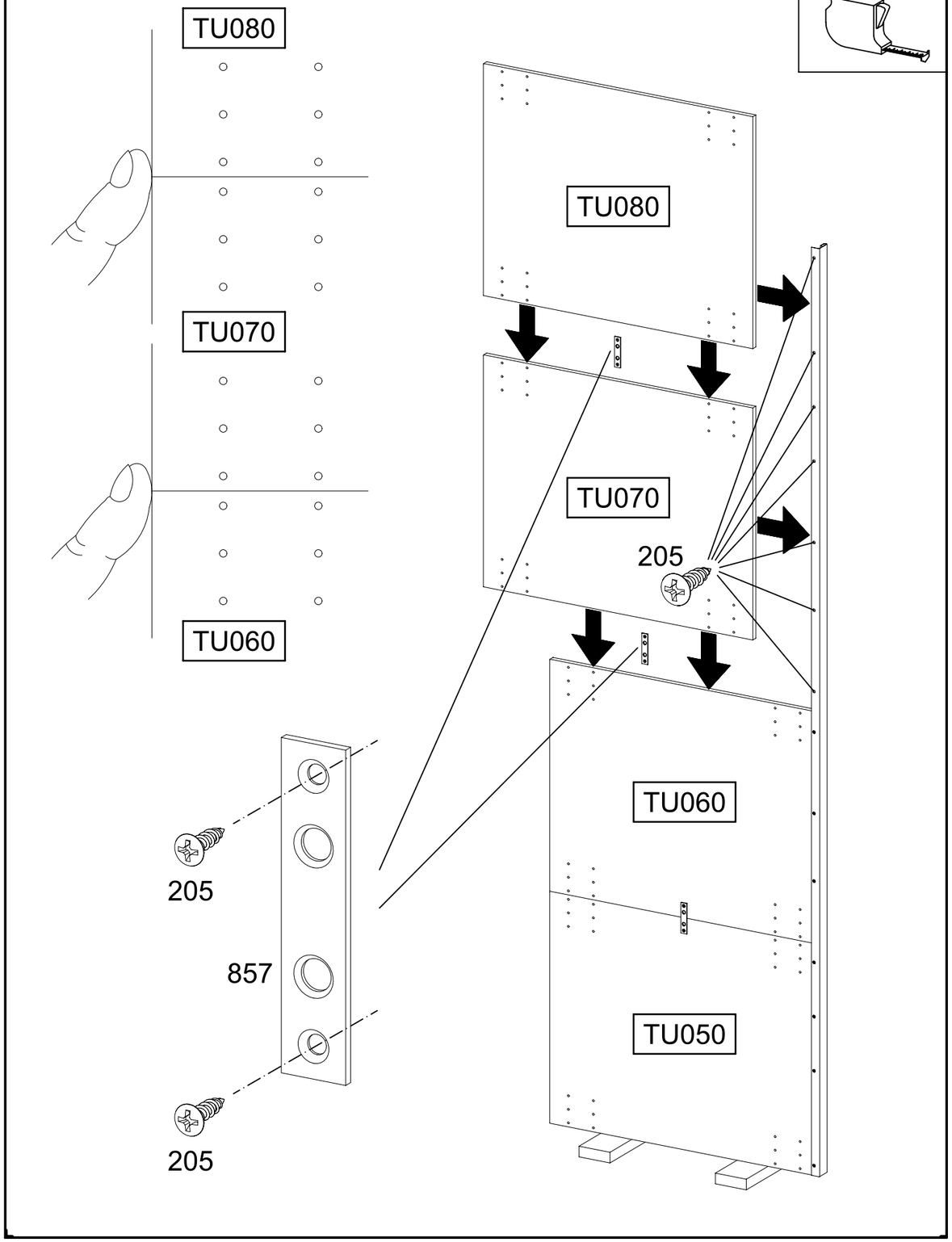

14

14x 205 3,5x15

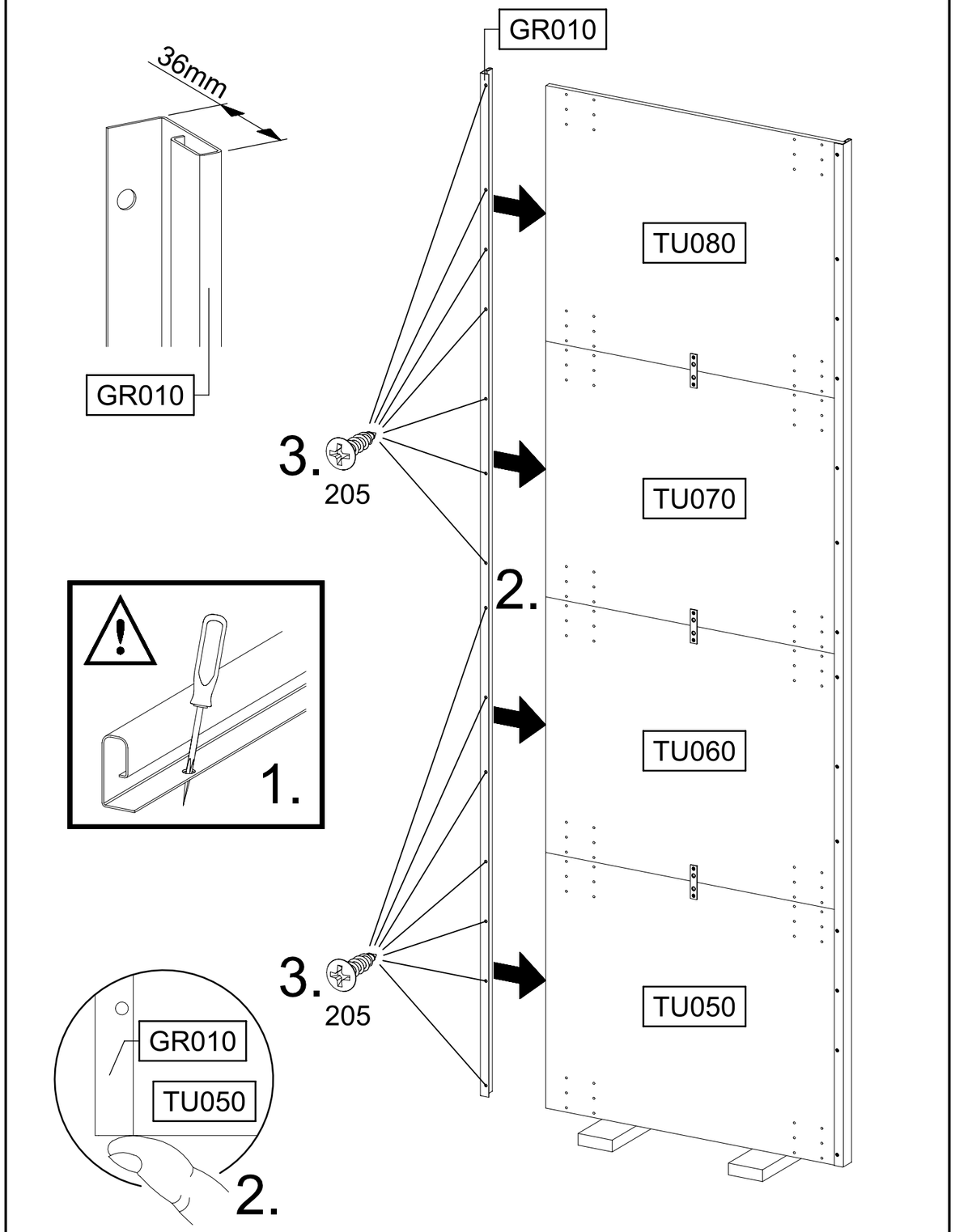

15

1x 1151 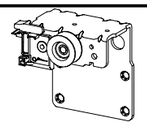

1x 1171 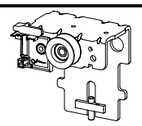

8x 1173 6,3x14 

1x 1203 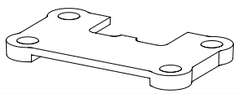

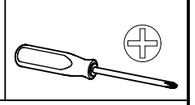

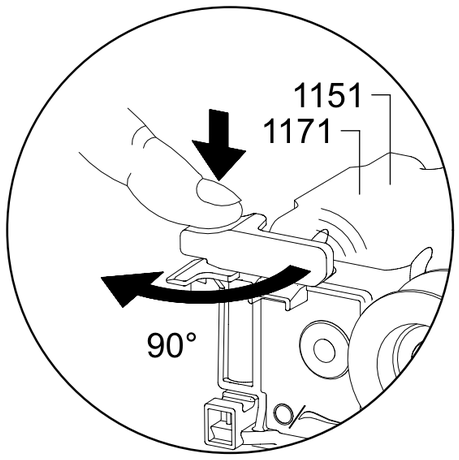

1.

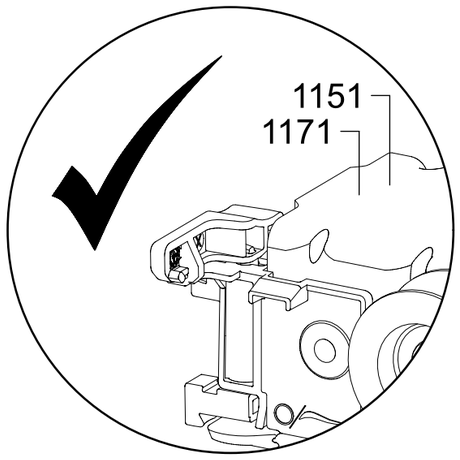

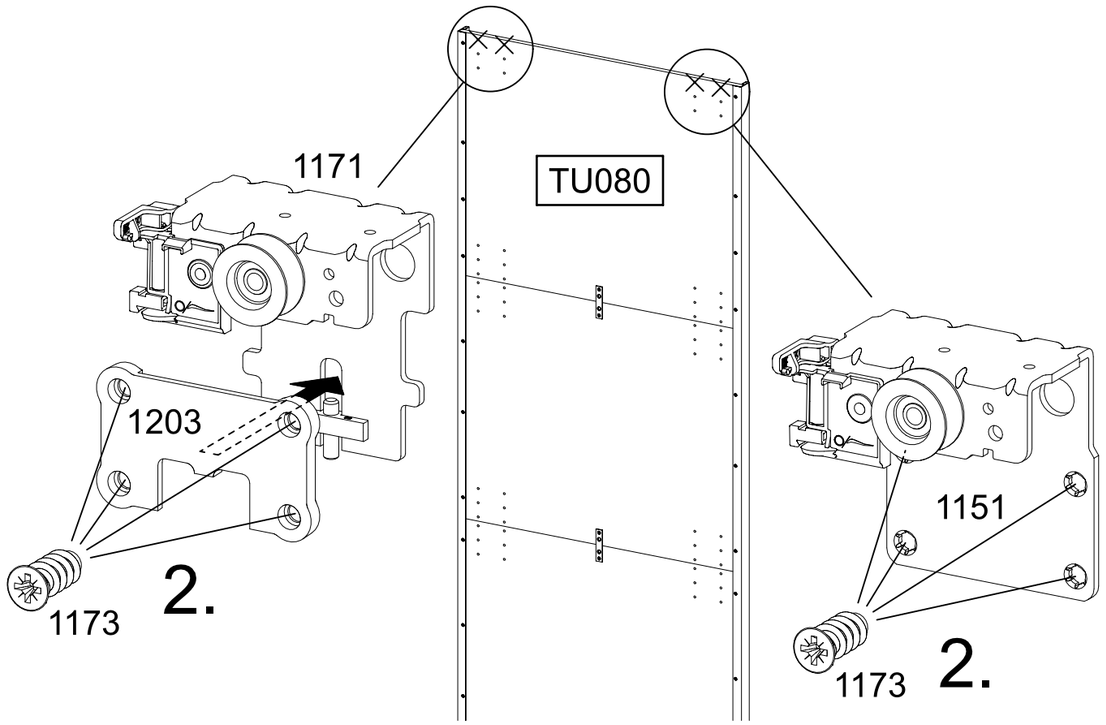

16

4x 205 3,5x15 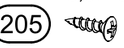

4x 1173 6,3x14 

2x 1285 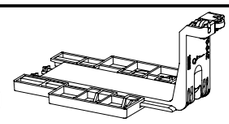

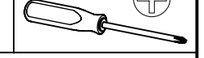

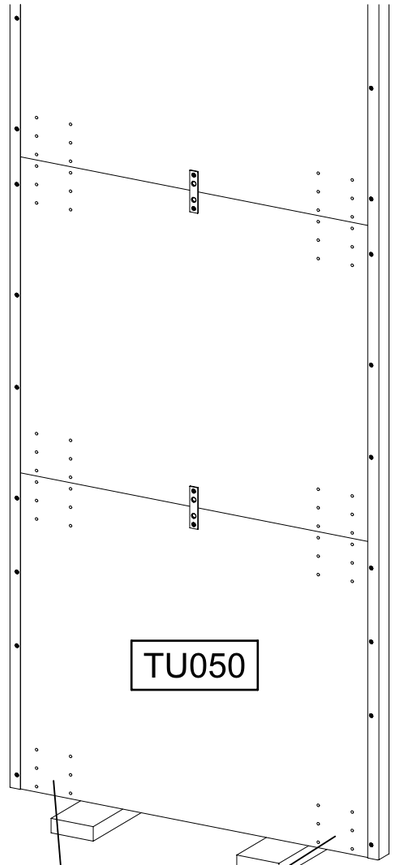

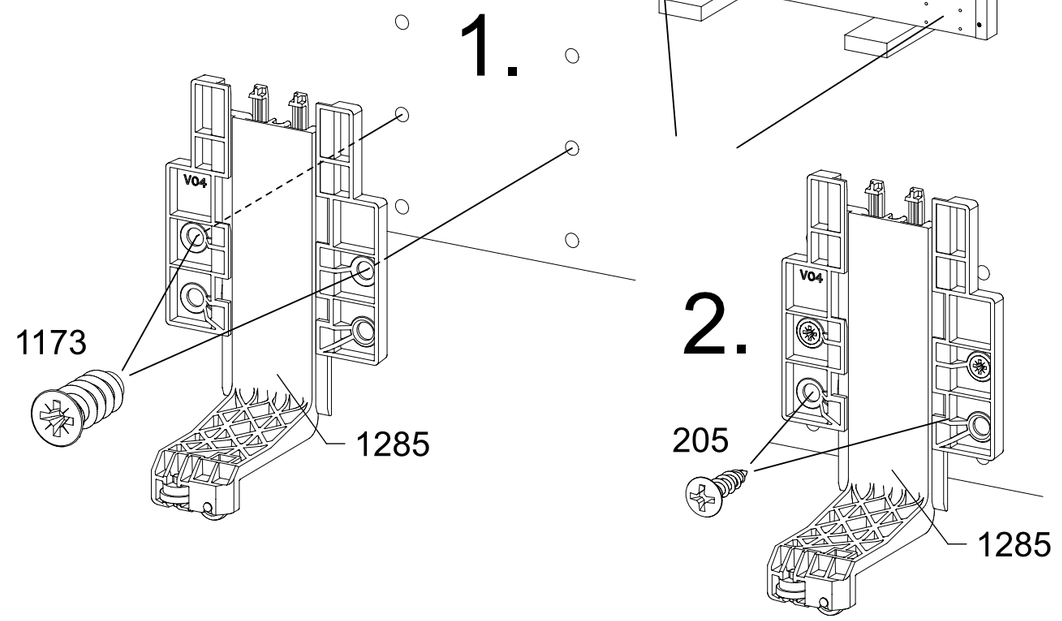

17

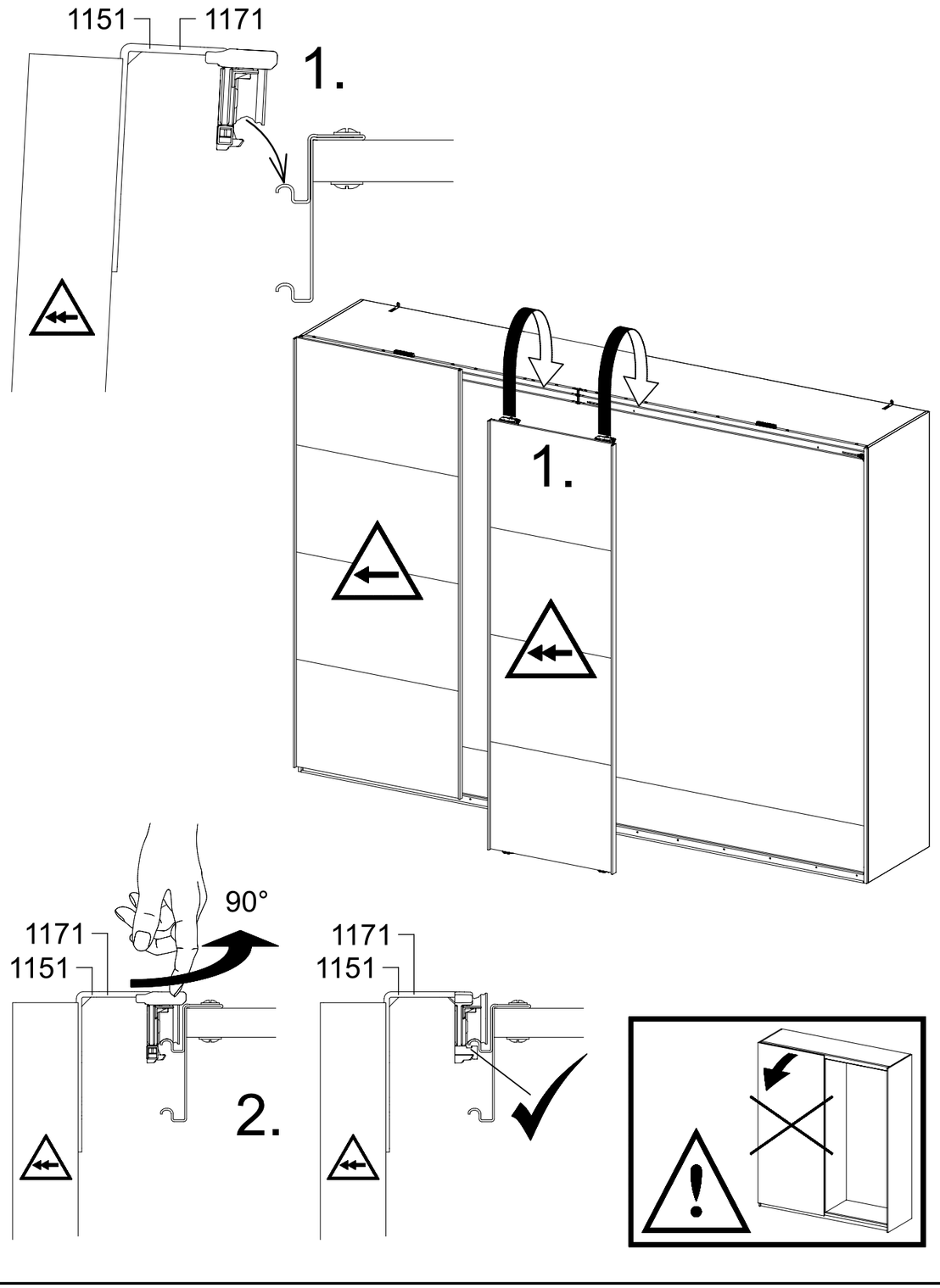

18

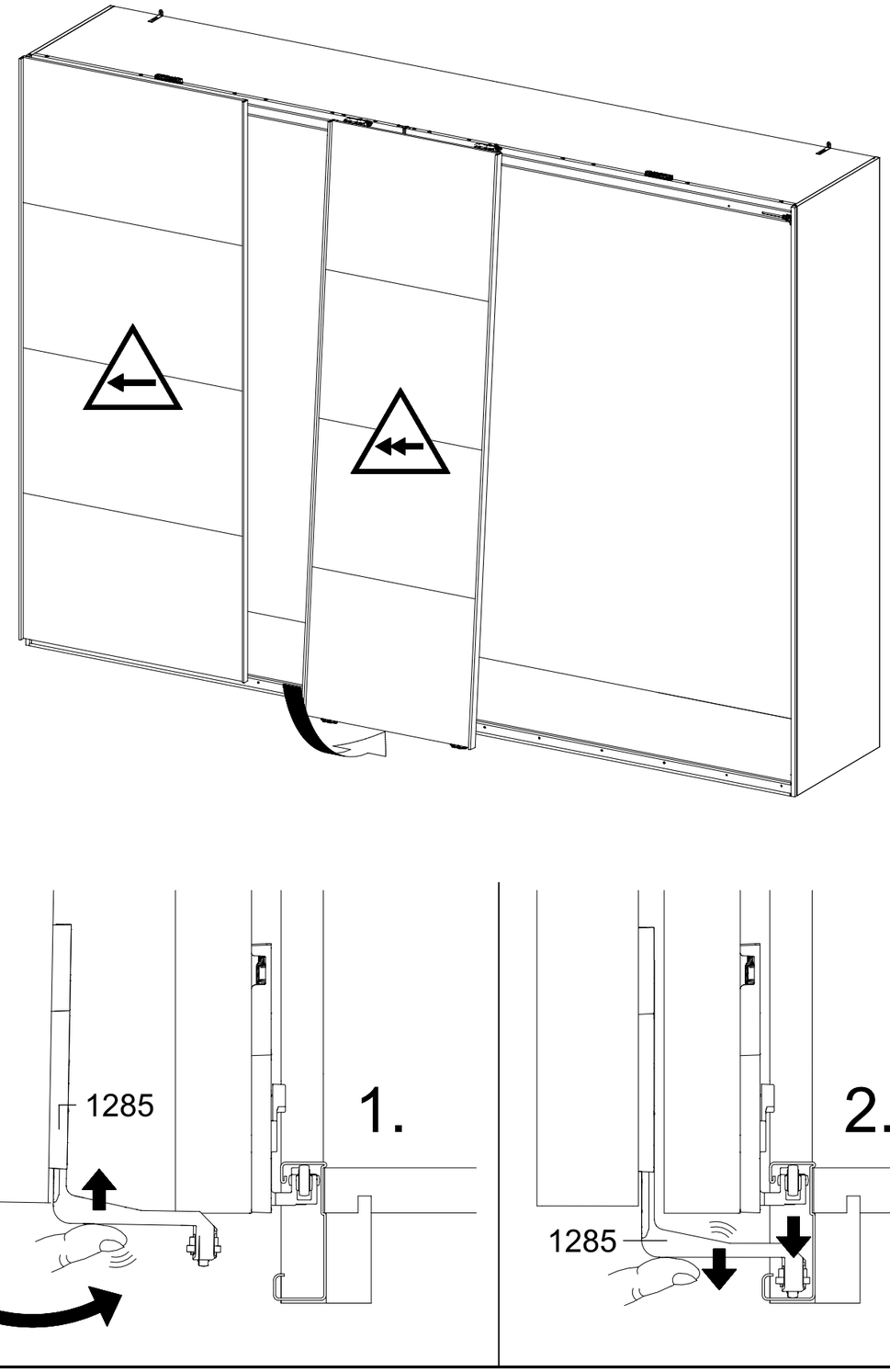

19

4x 205 3,5x15

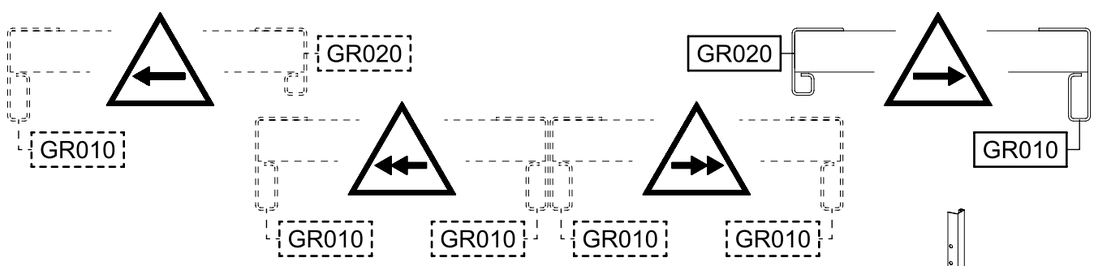

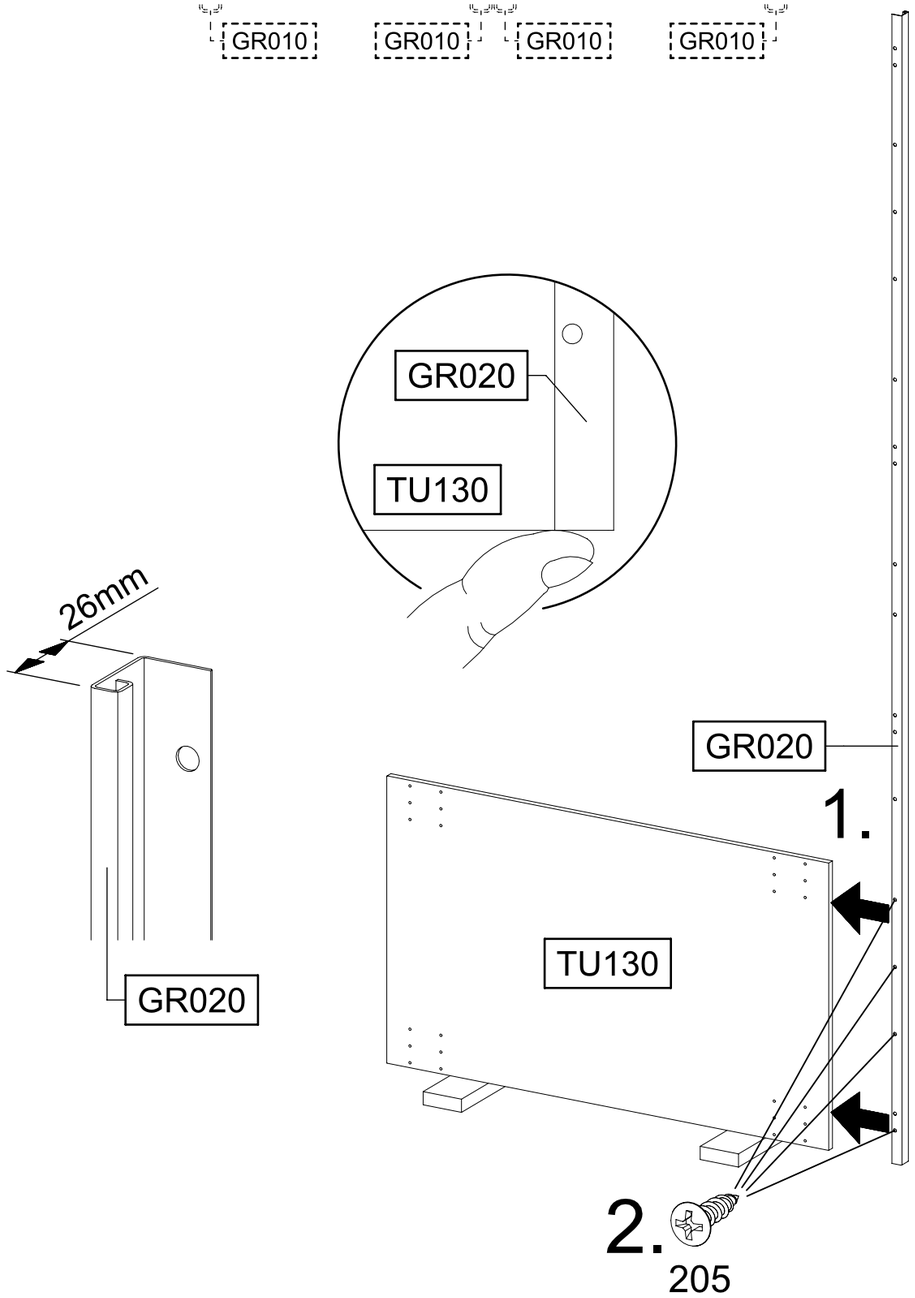

20

1x 205 3,5x15

1x 857 72x15x2

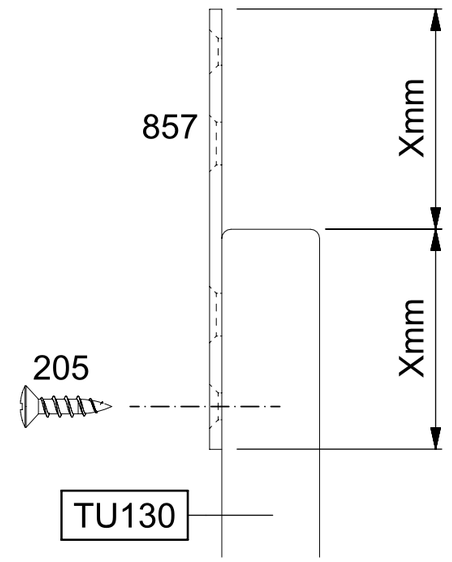

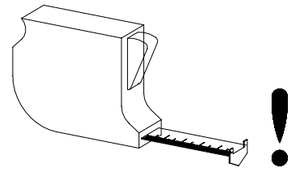

X = X !



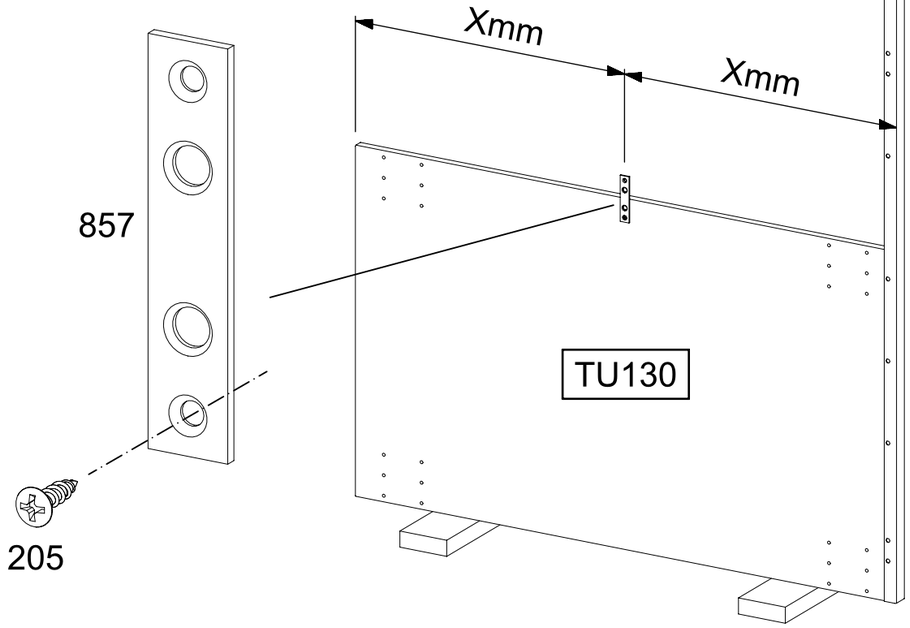

21

4x 205 3,5x15

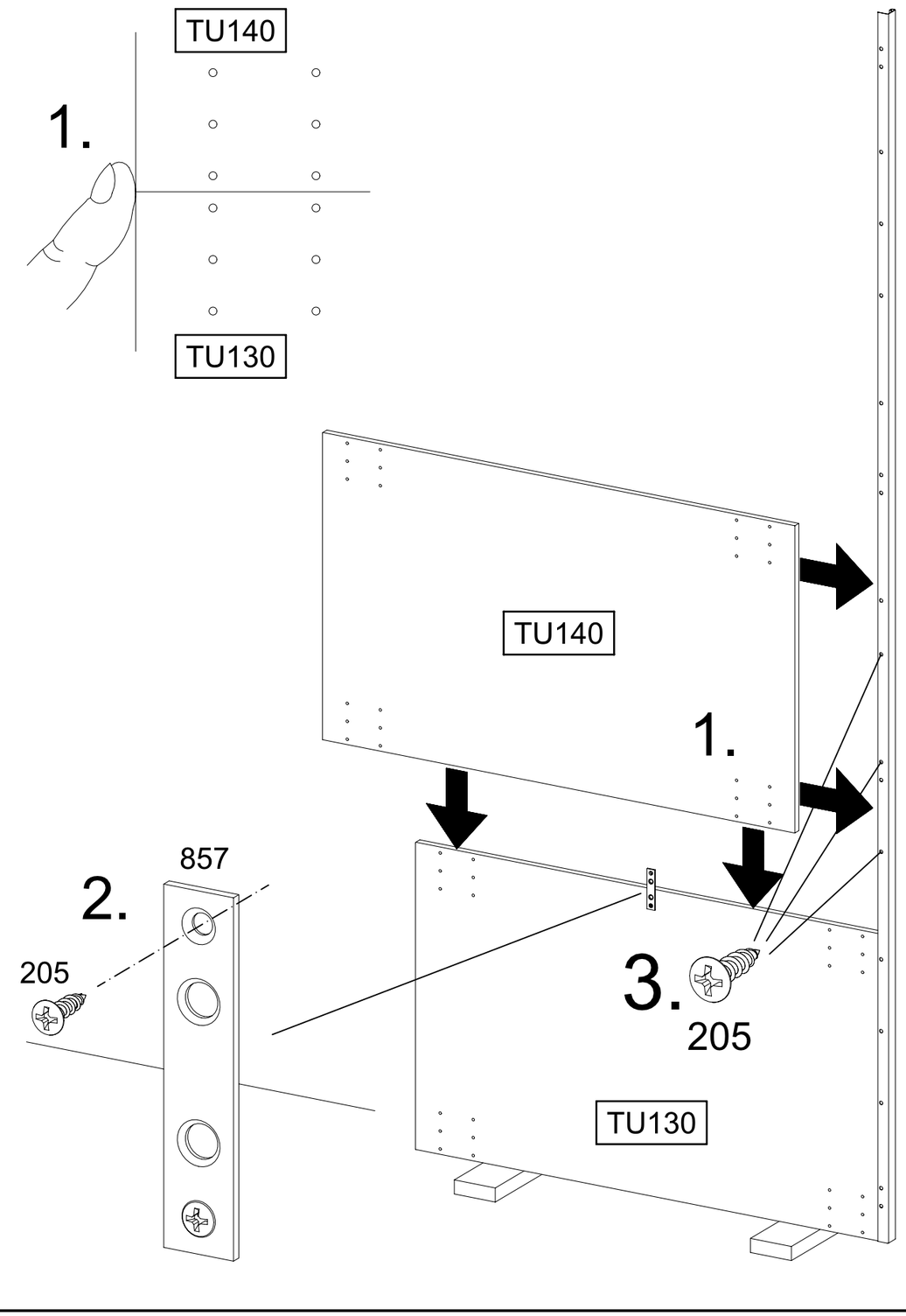

22

11x 205 3,5x15

2x 857 72x15x2

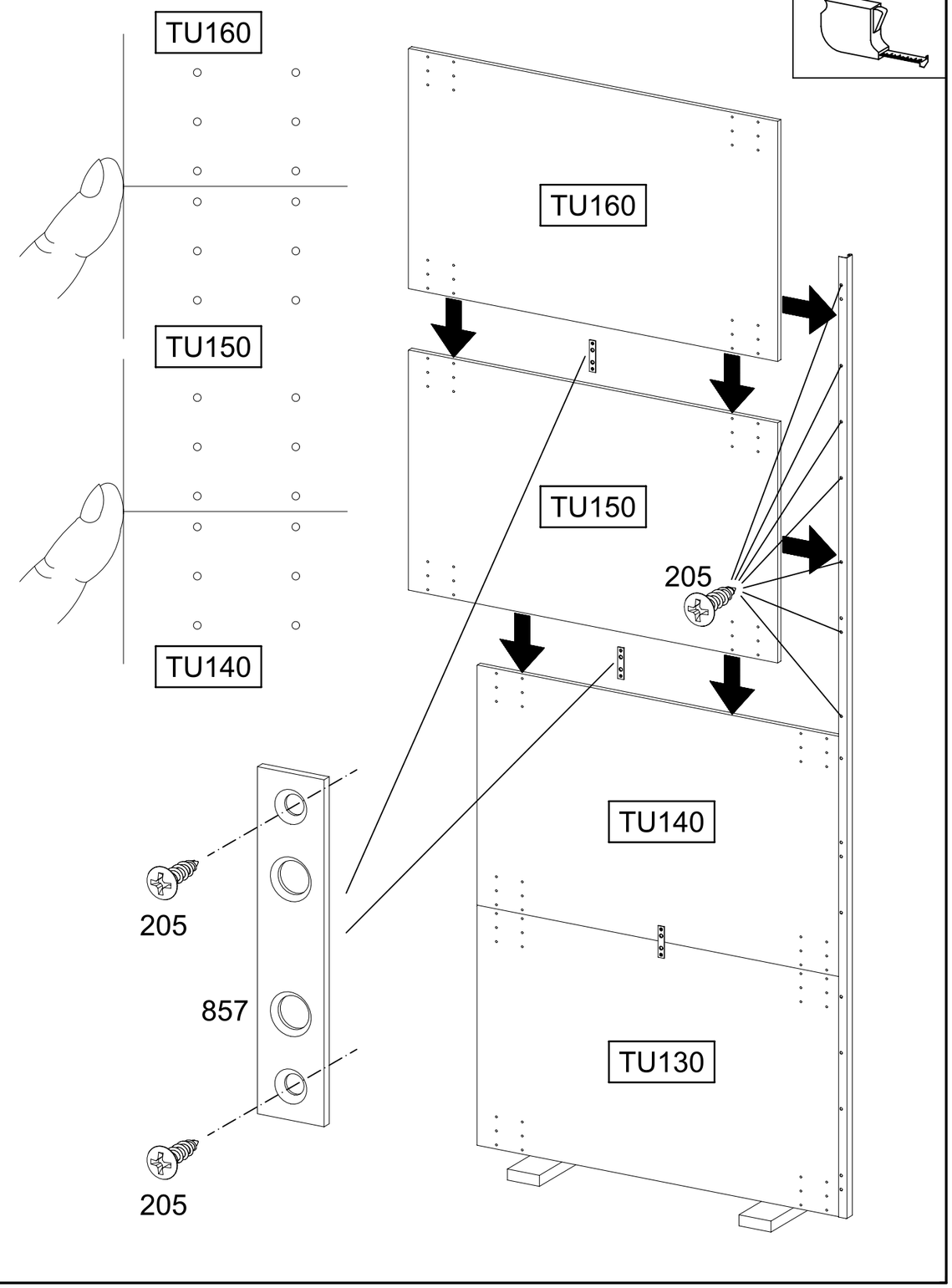

23

14x 205 3,5x15

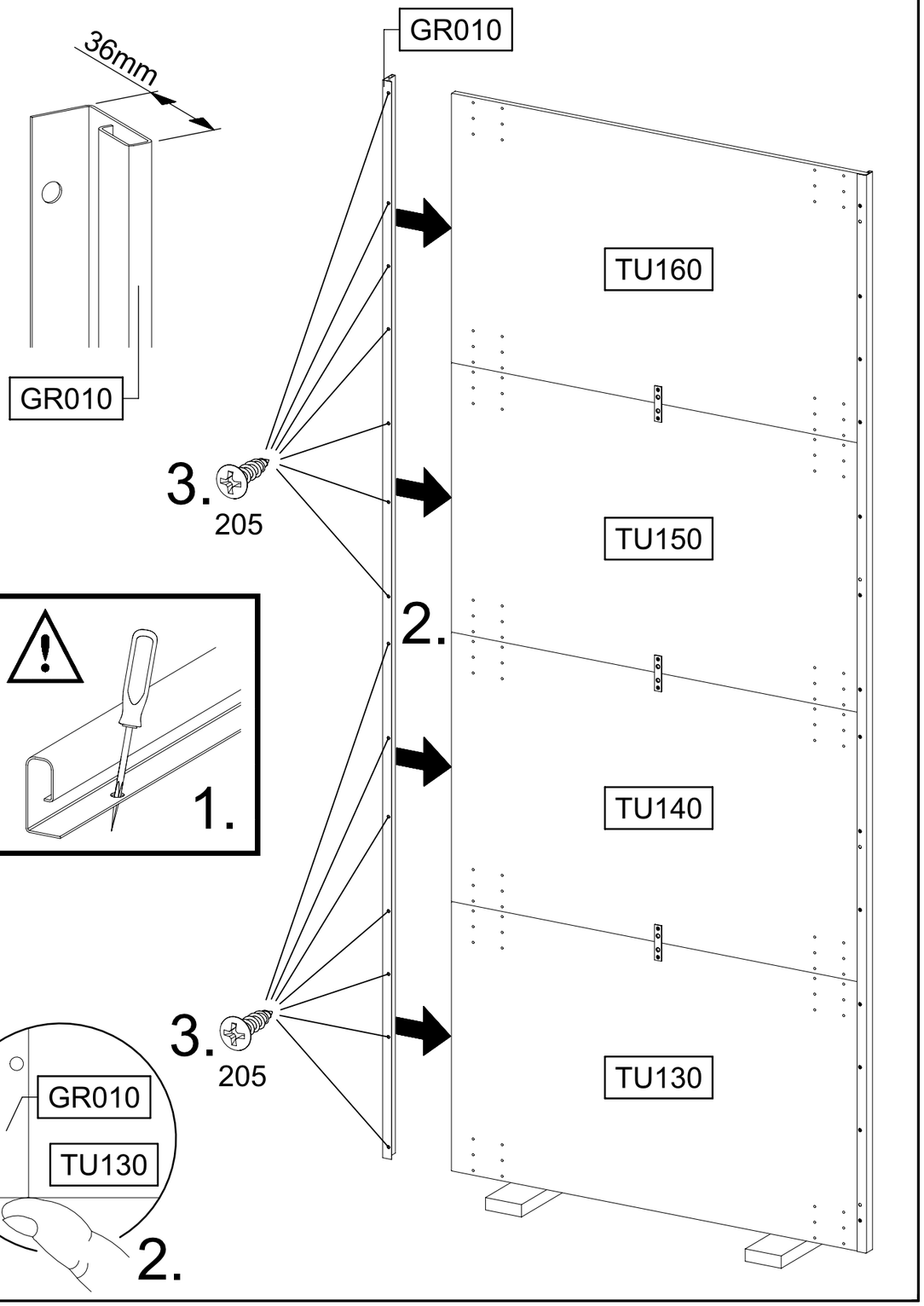

24

1x 1157

1x 1158

8x 1173 6,3x14

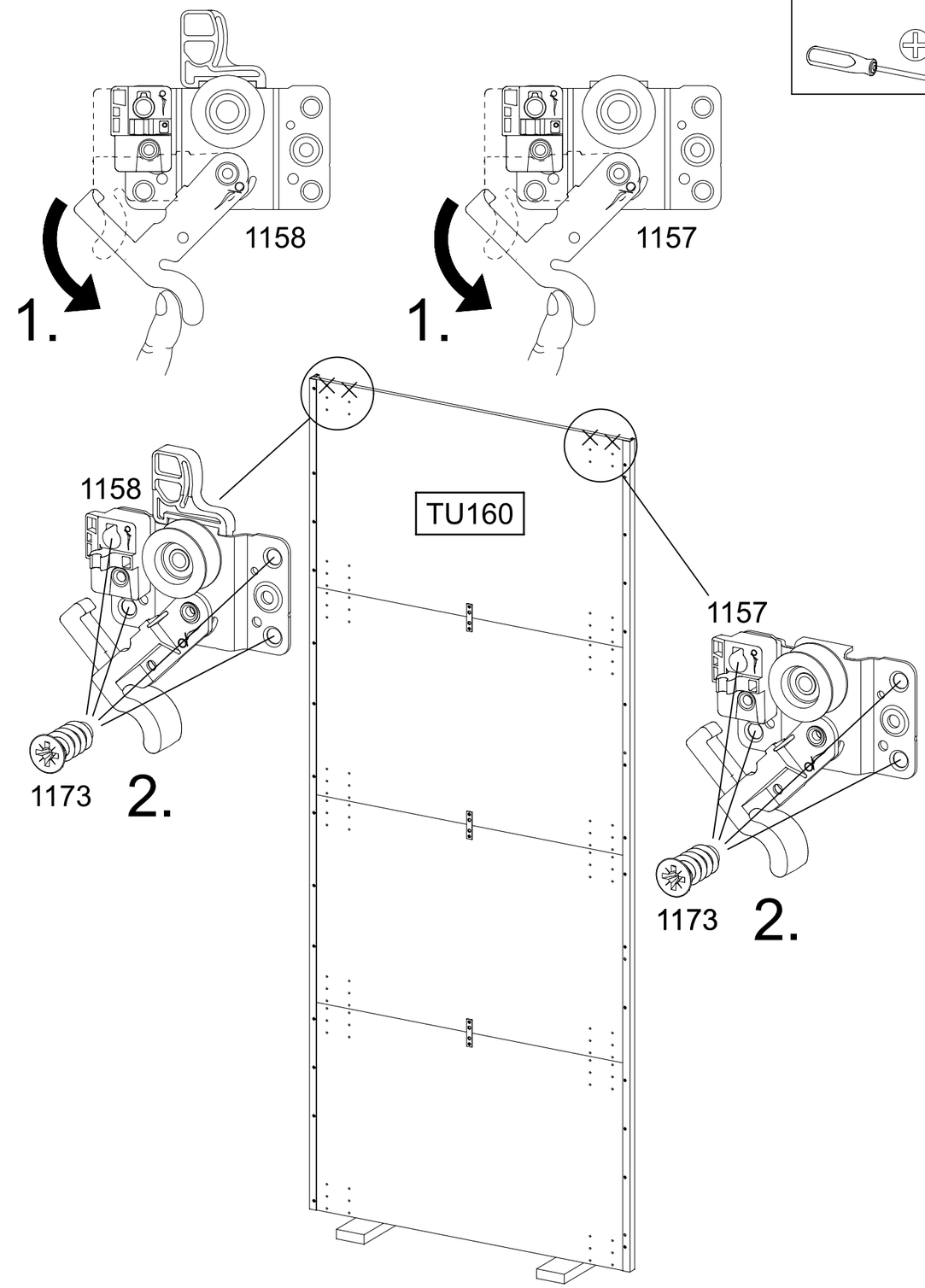

25

4x 205 3,5x15

4x 1173 6,3x14

2x 1286

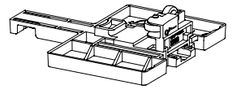

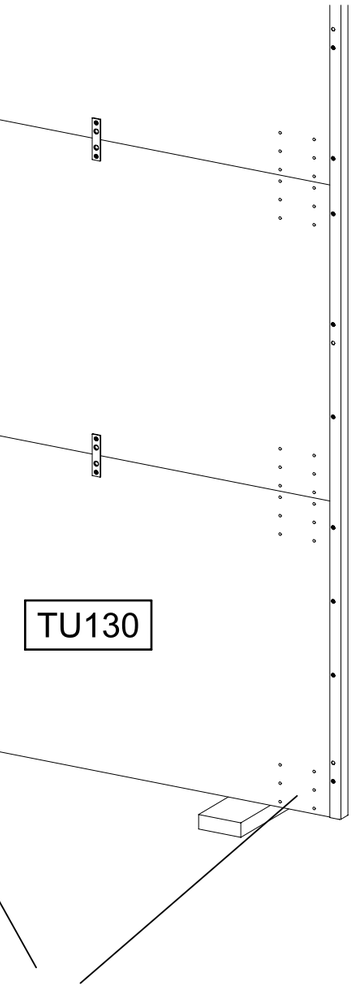

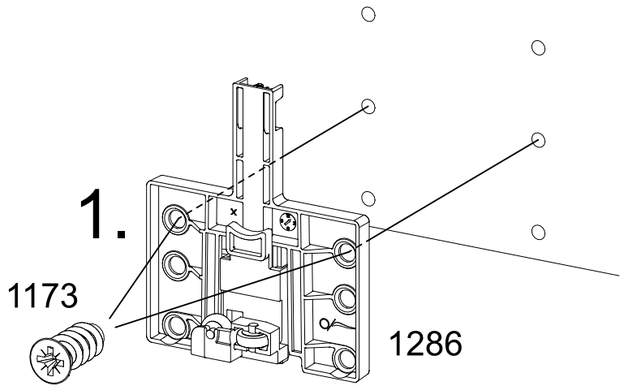

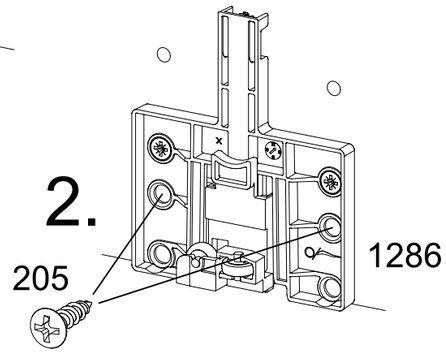

26

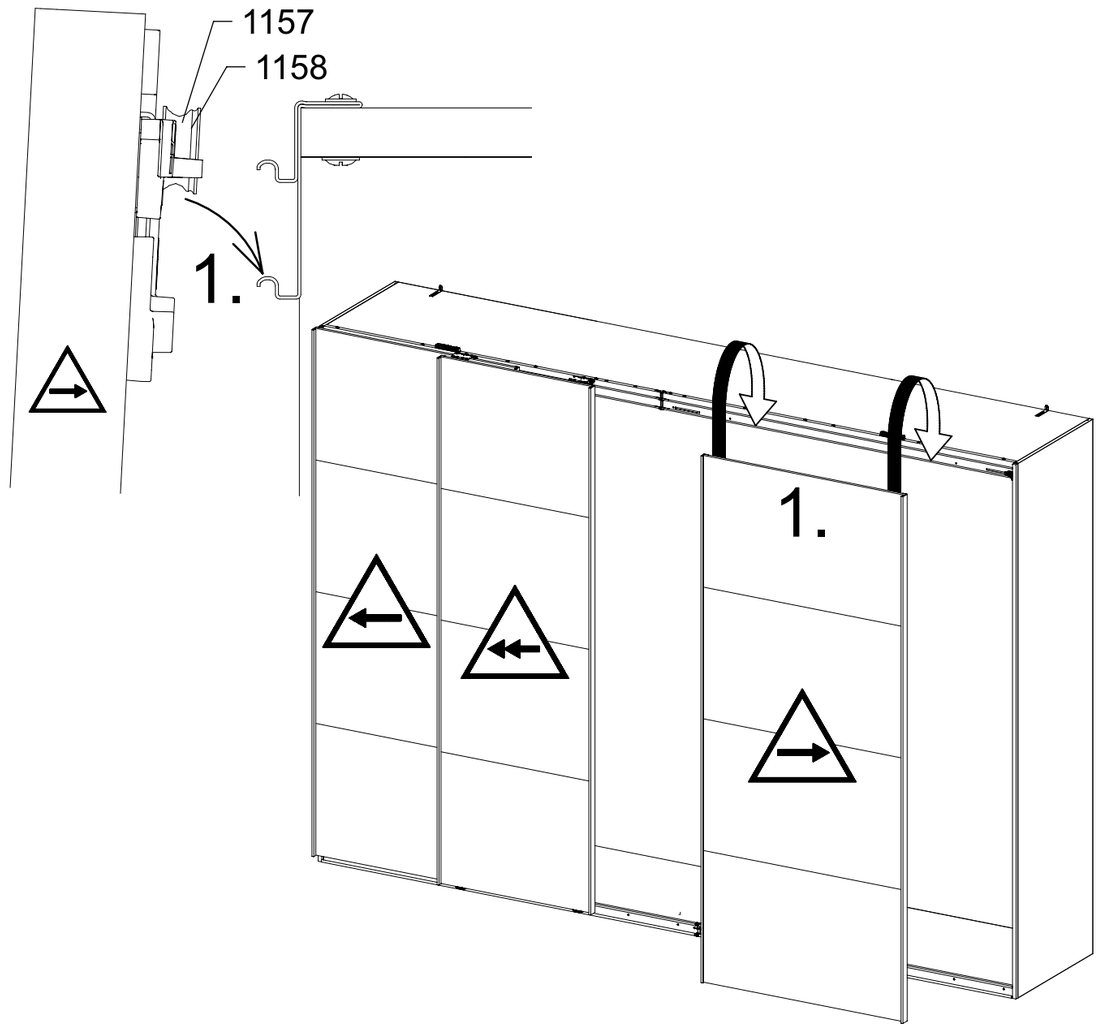

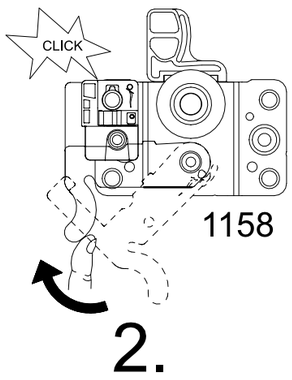

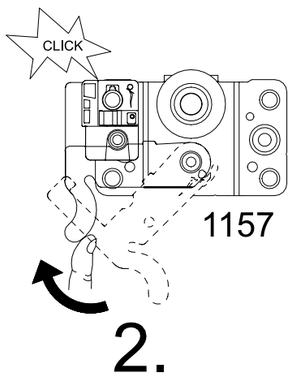

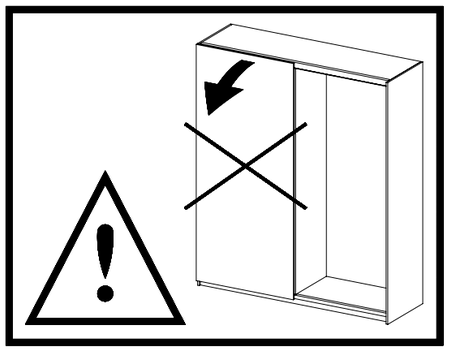

27

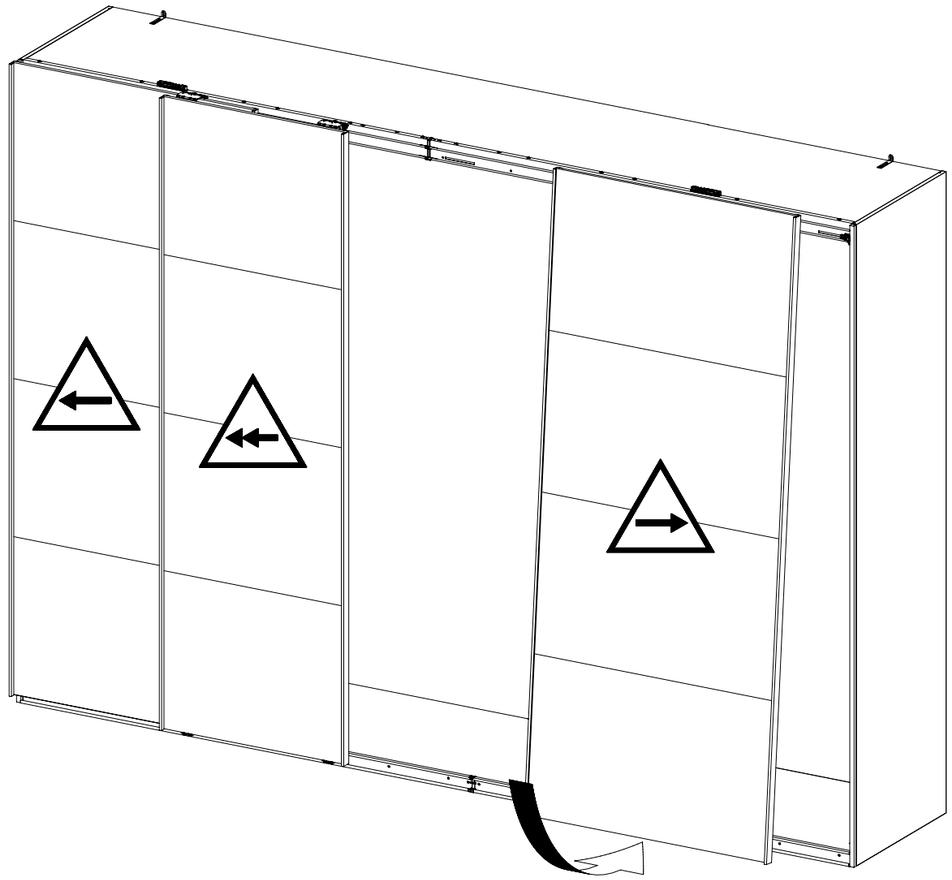

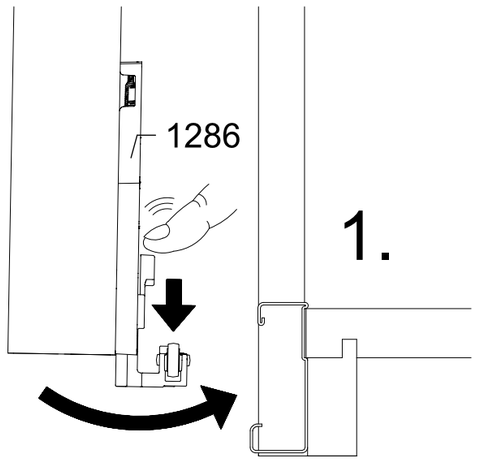

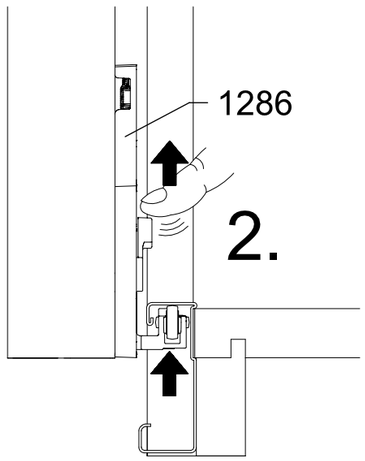

28

4x 205 3,5x15

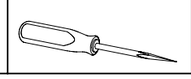

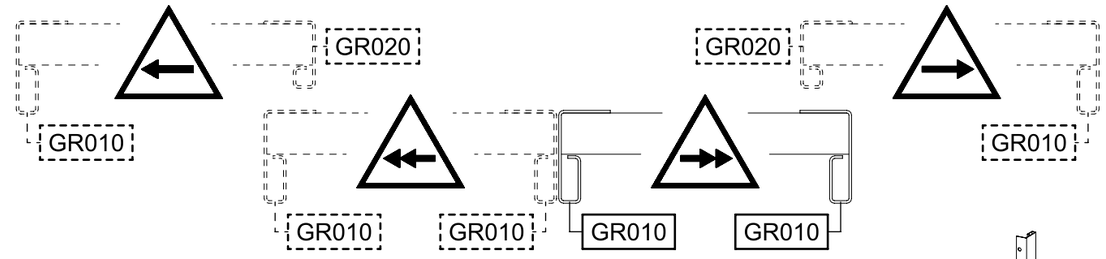

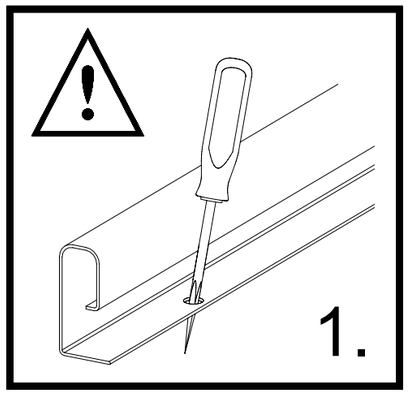

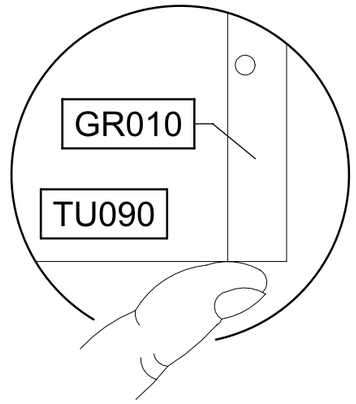

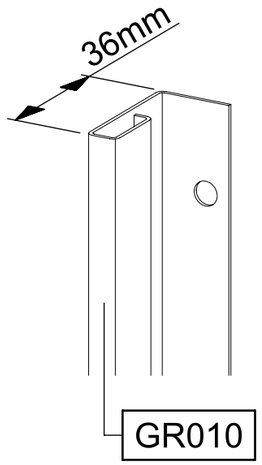



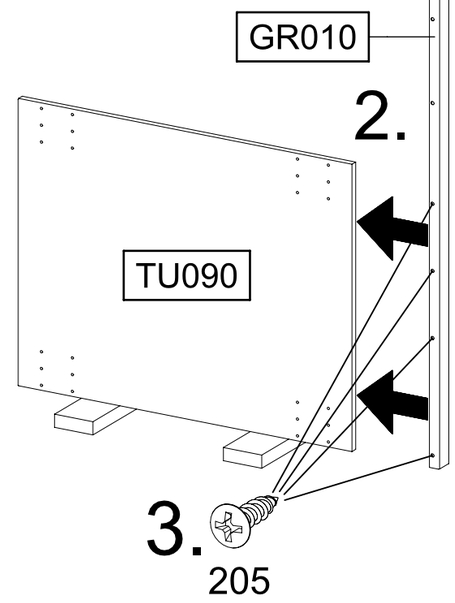

29

1x 205 3,5x15

1x 857 72x15x2

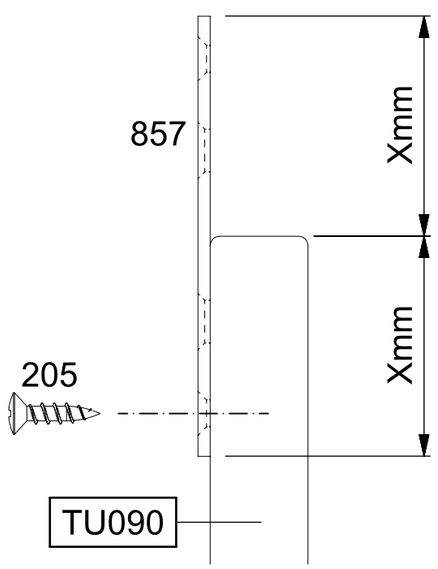

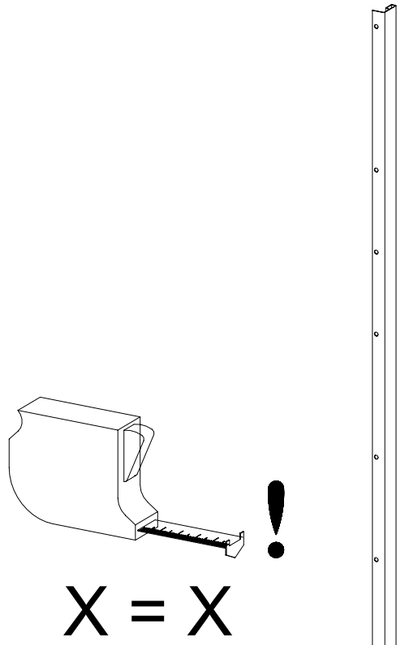

30

4x 205 3,5x15

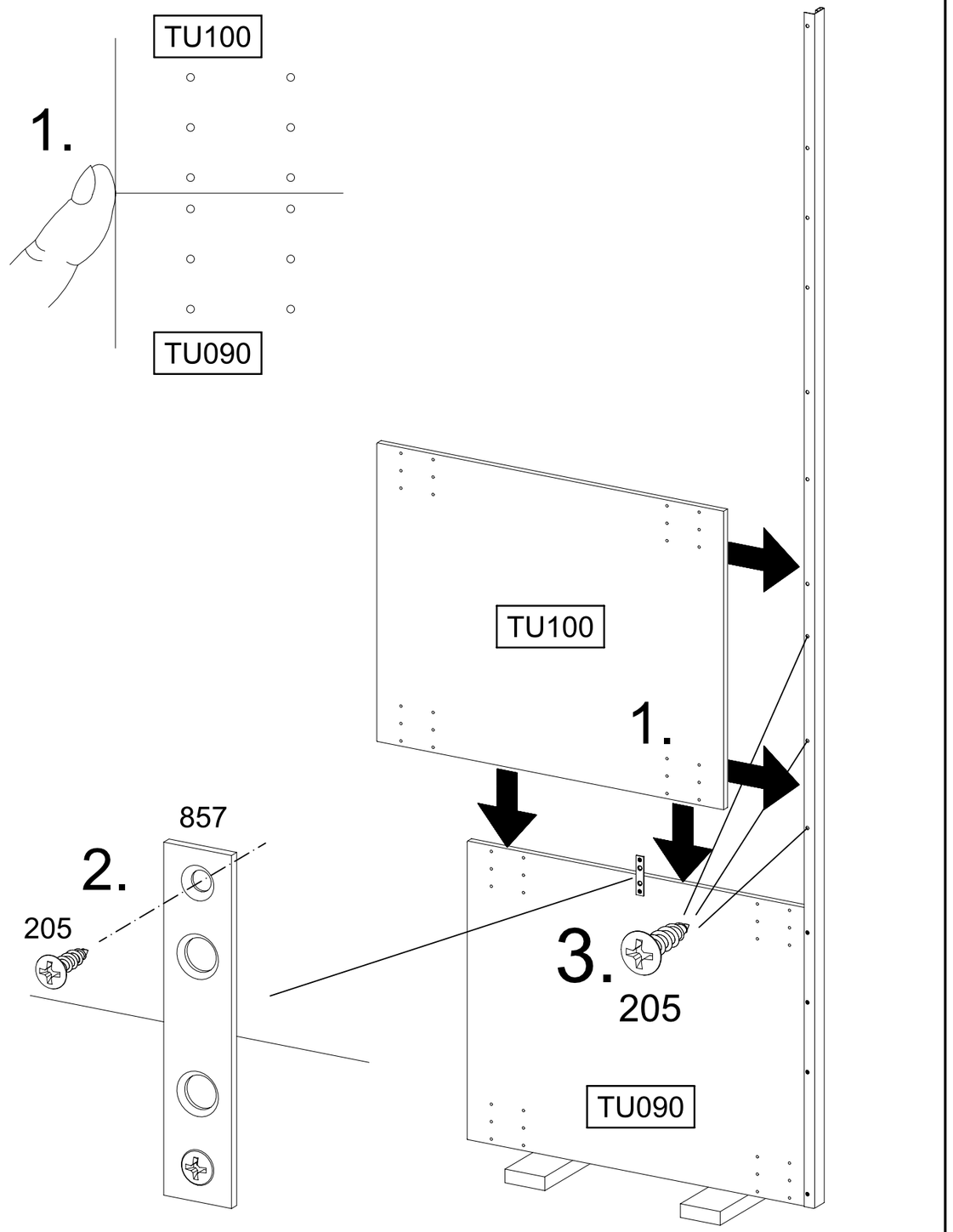

31

11x 205 3,5x15

2x 857 72x15x2

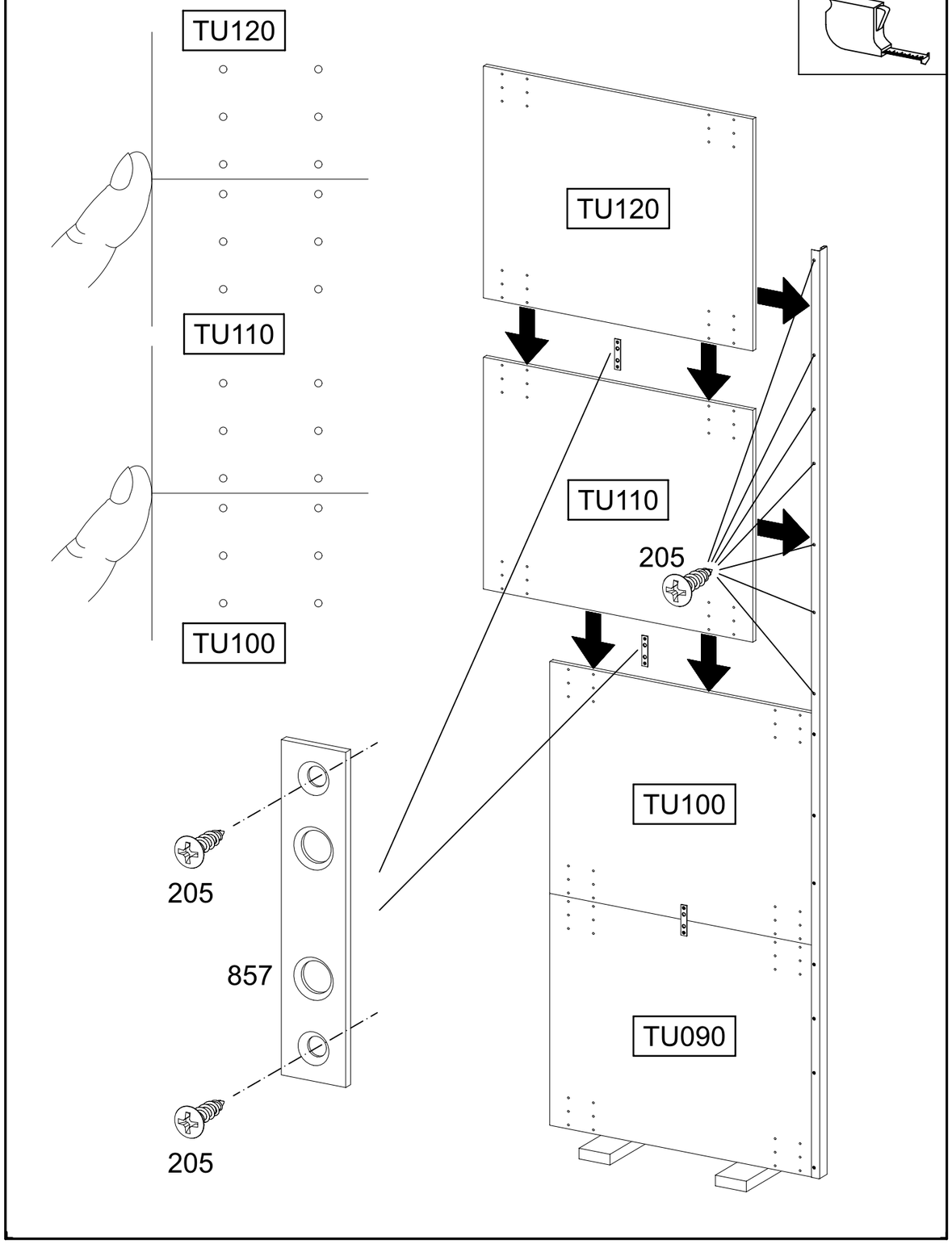

32

14x 205 3,5x15

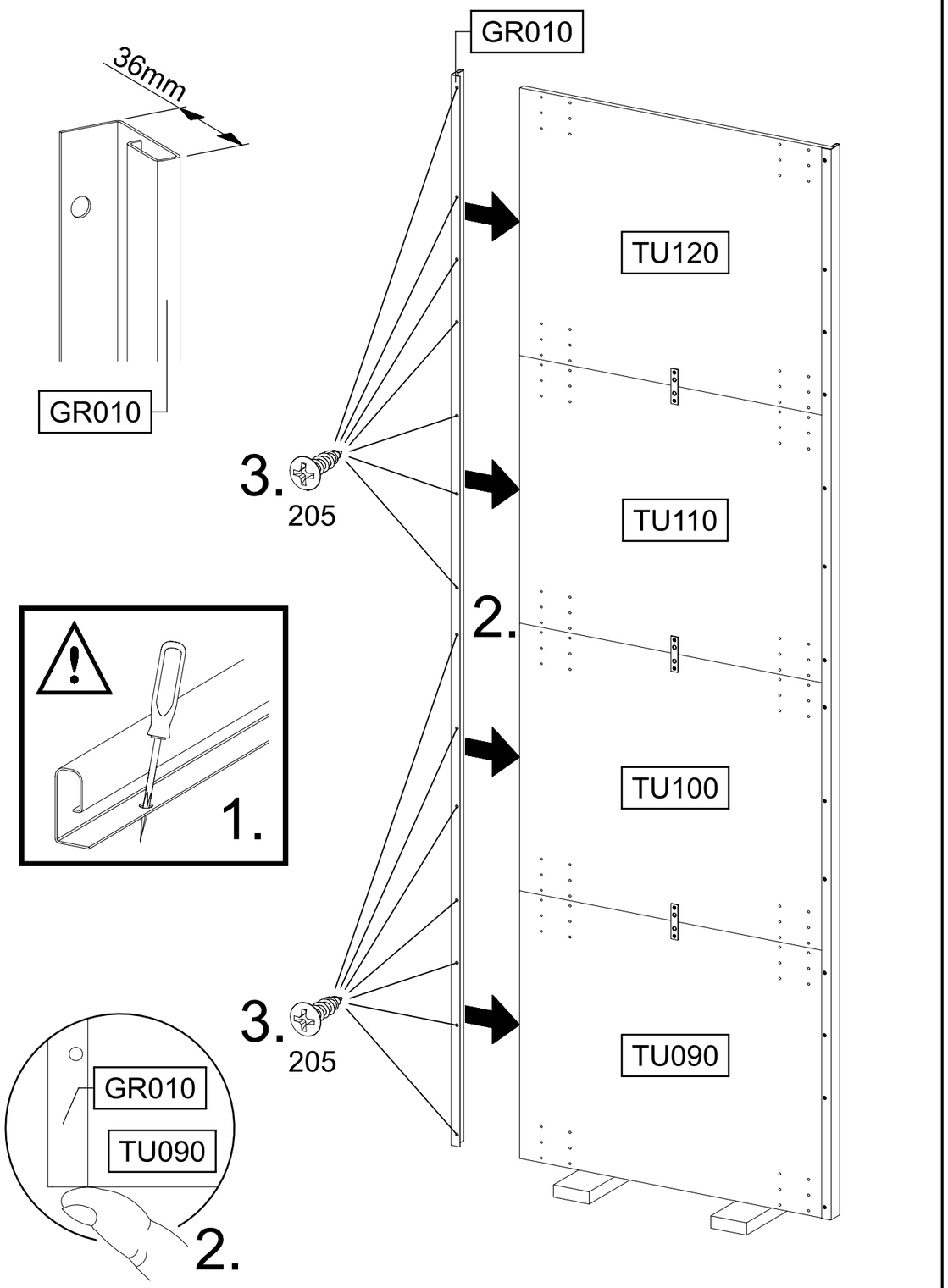

33

1x 1170

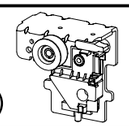

1x 1185

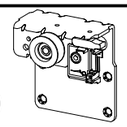

8x 1173 6,3x14

1x 1203

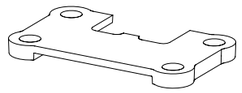

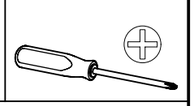

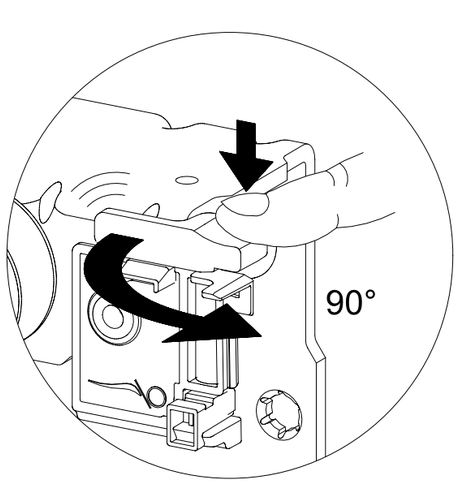

1.

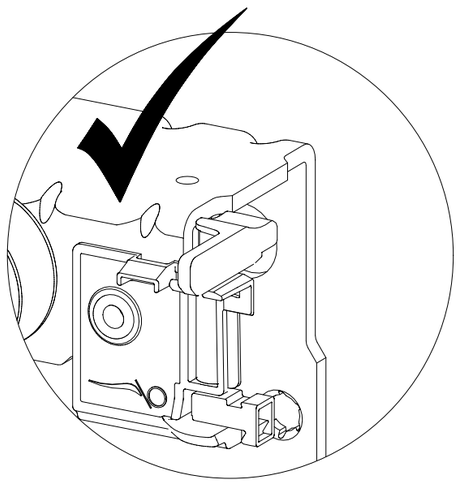

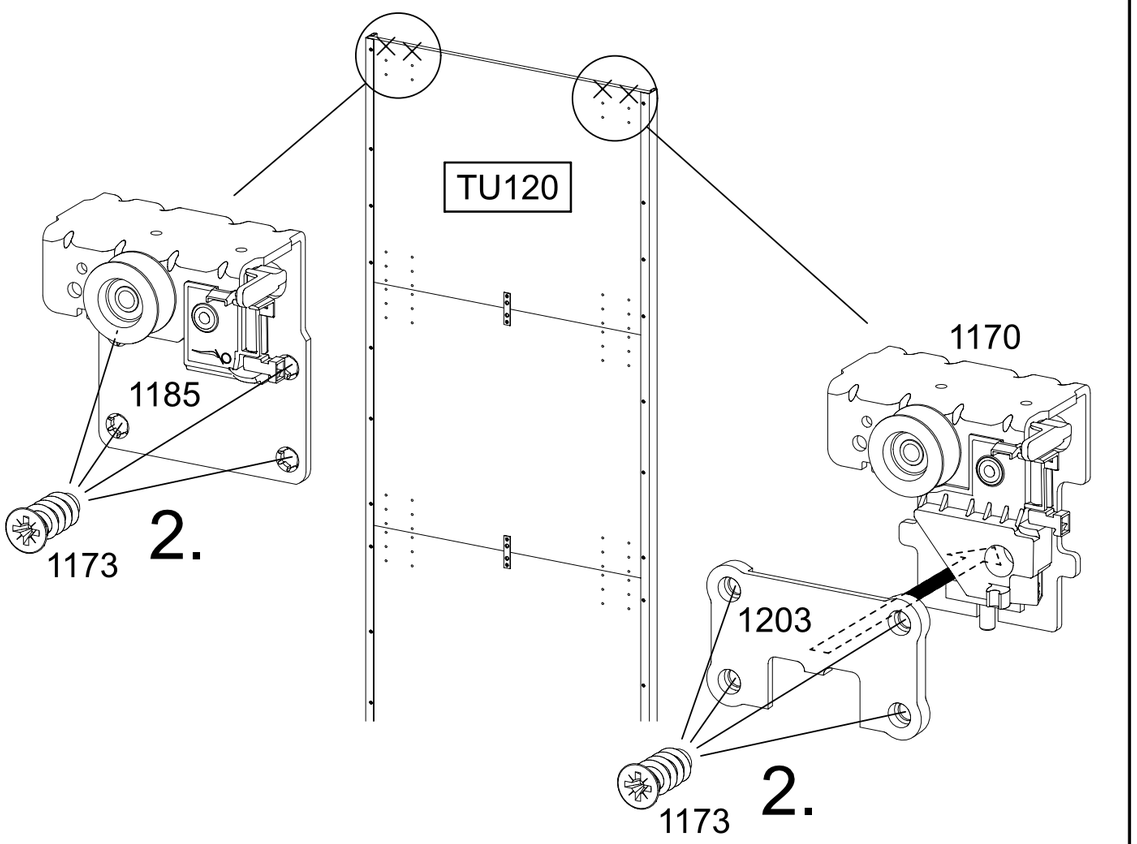

34

4x 205 3,5x15

4x 1173 6,3x14

2x 1285

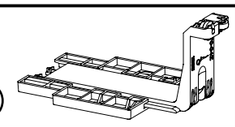

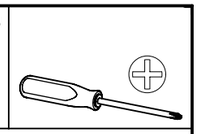

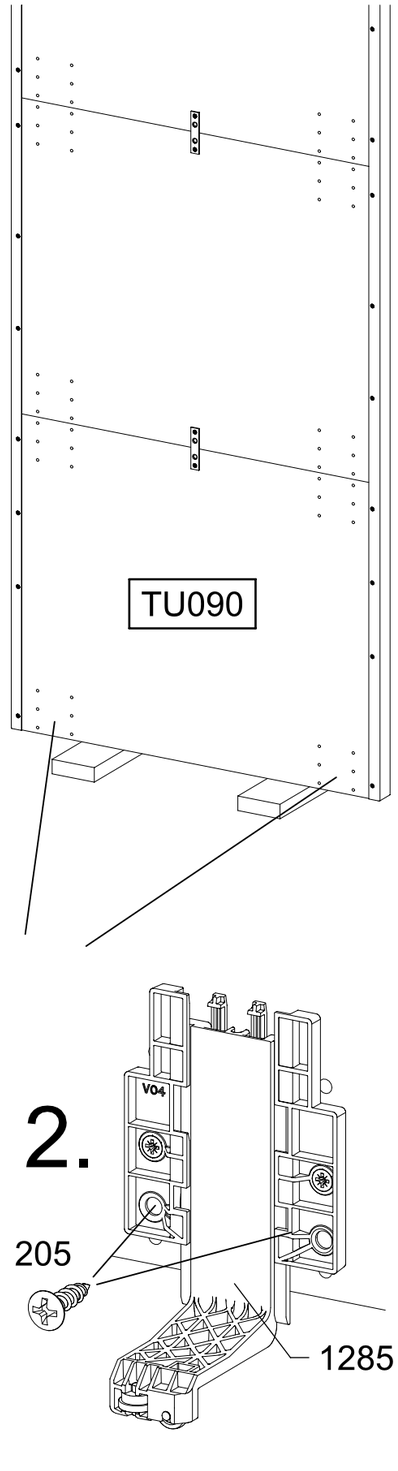

35

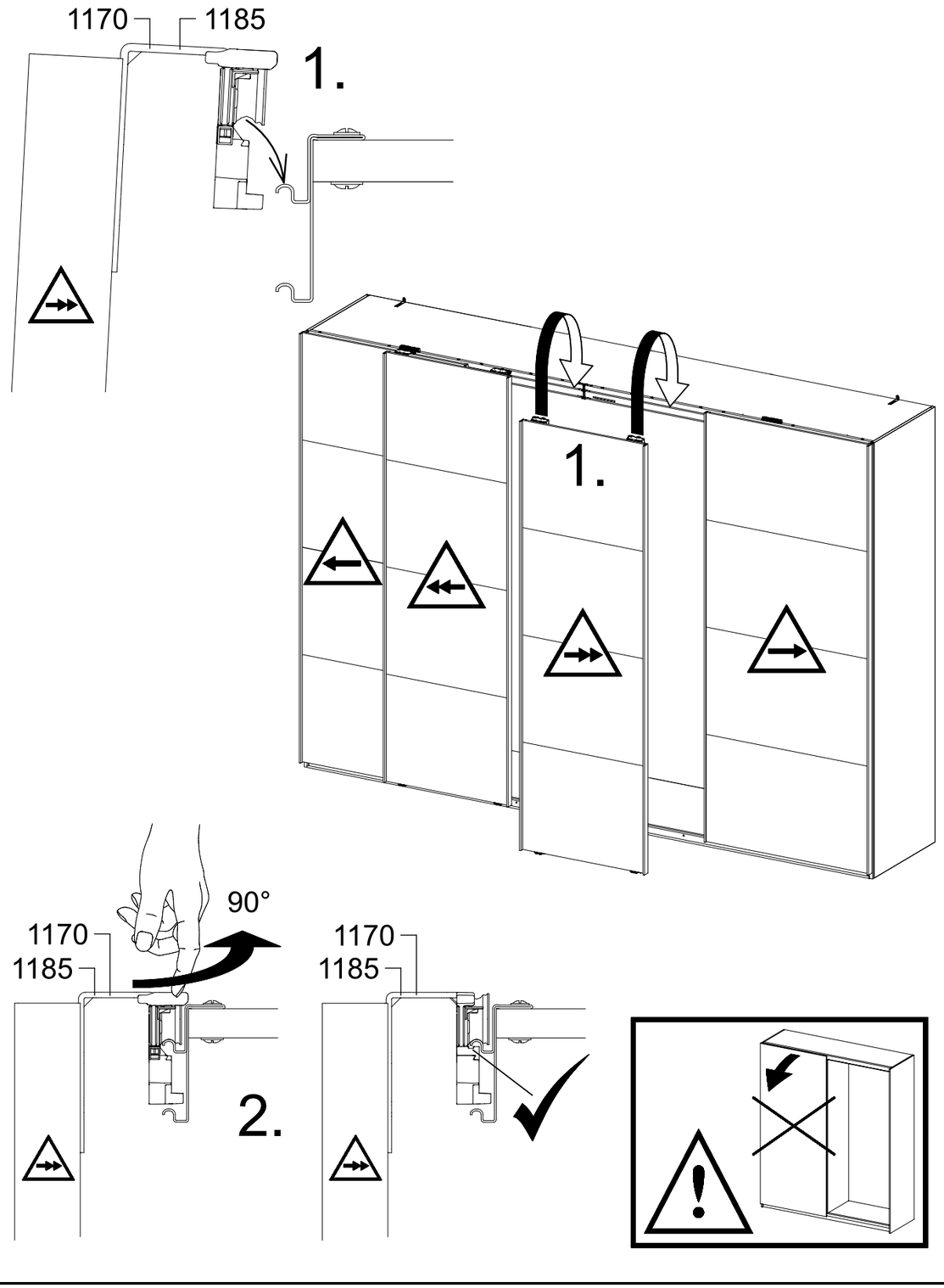

36

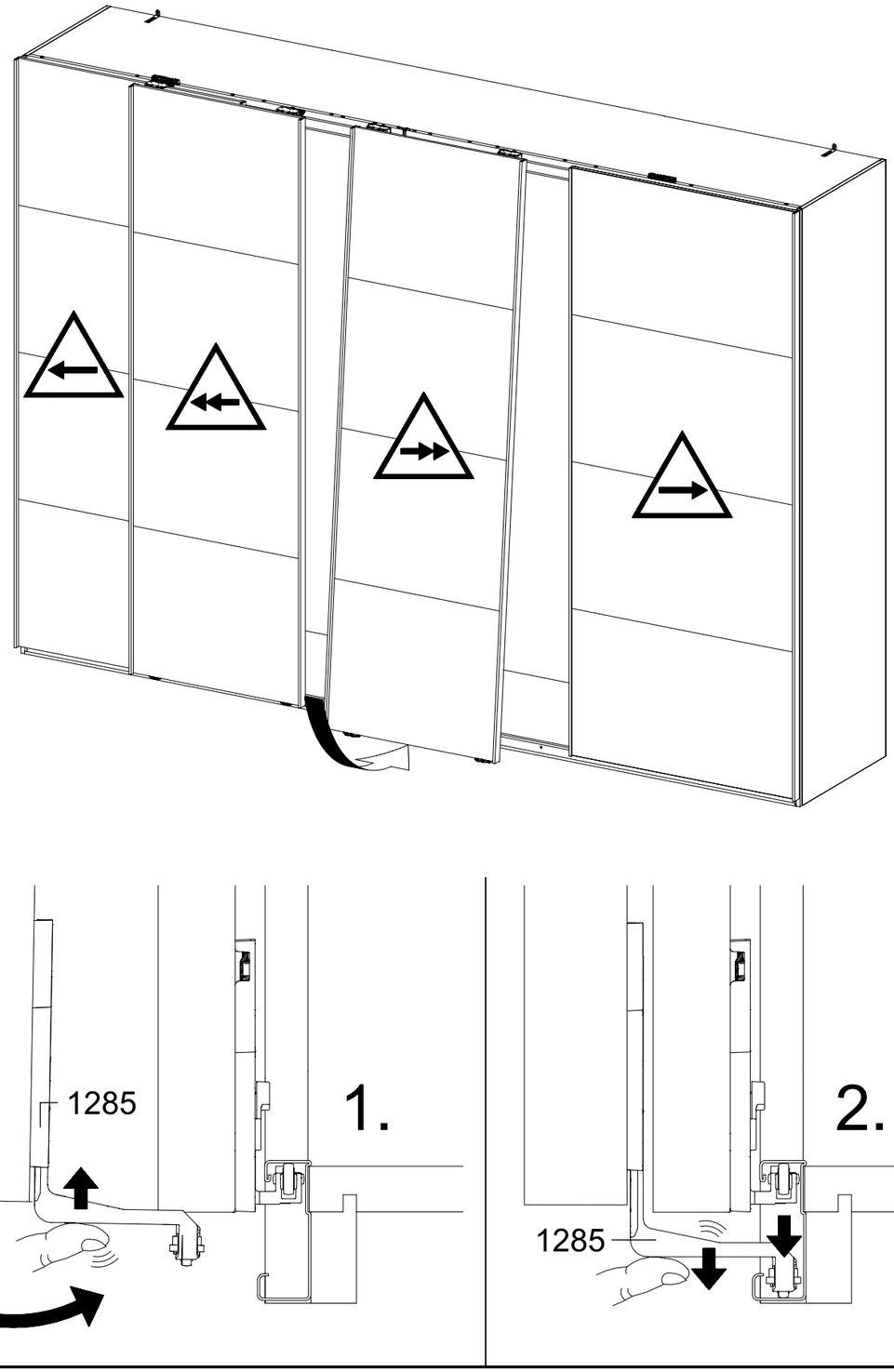

37

1x 1190

2x 1191 6,3x16

1x 1167

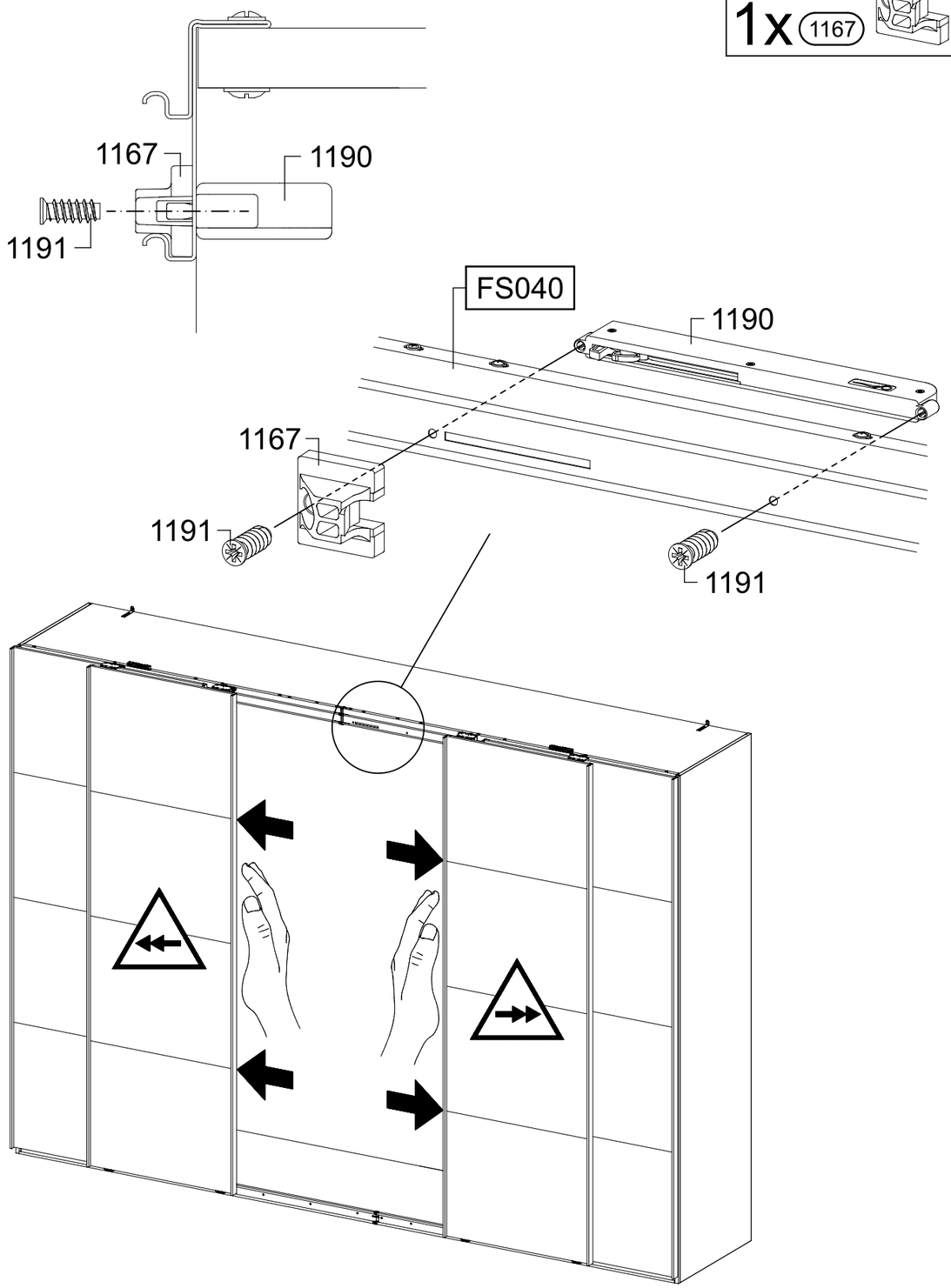

38

4x 1180 M4x6

1x 1192

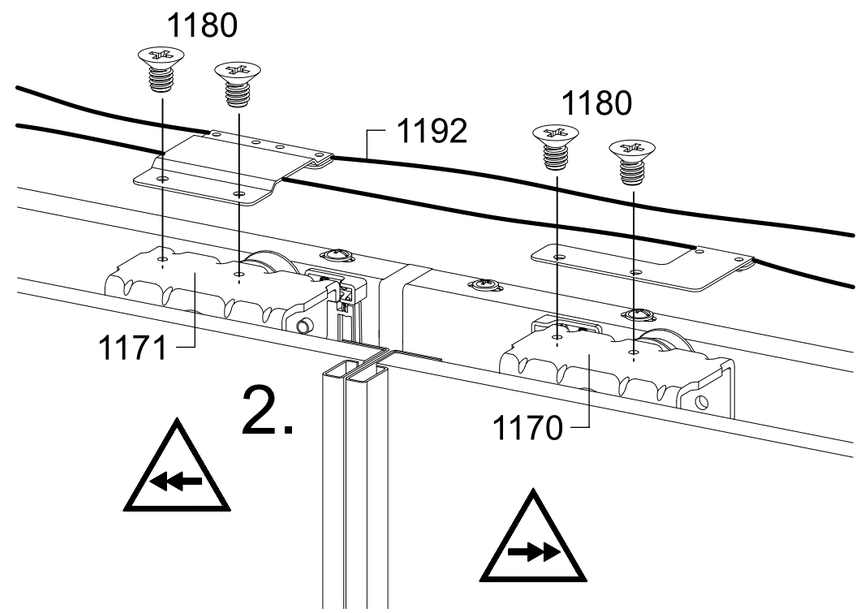

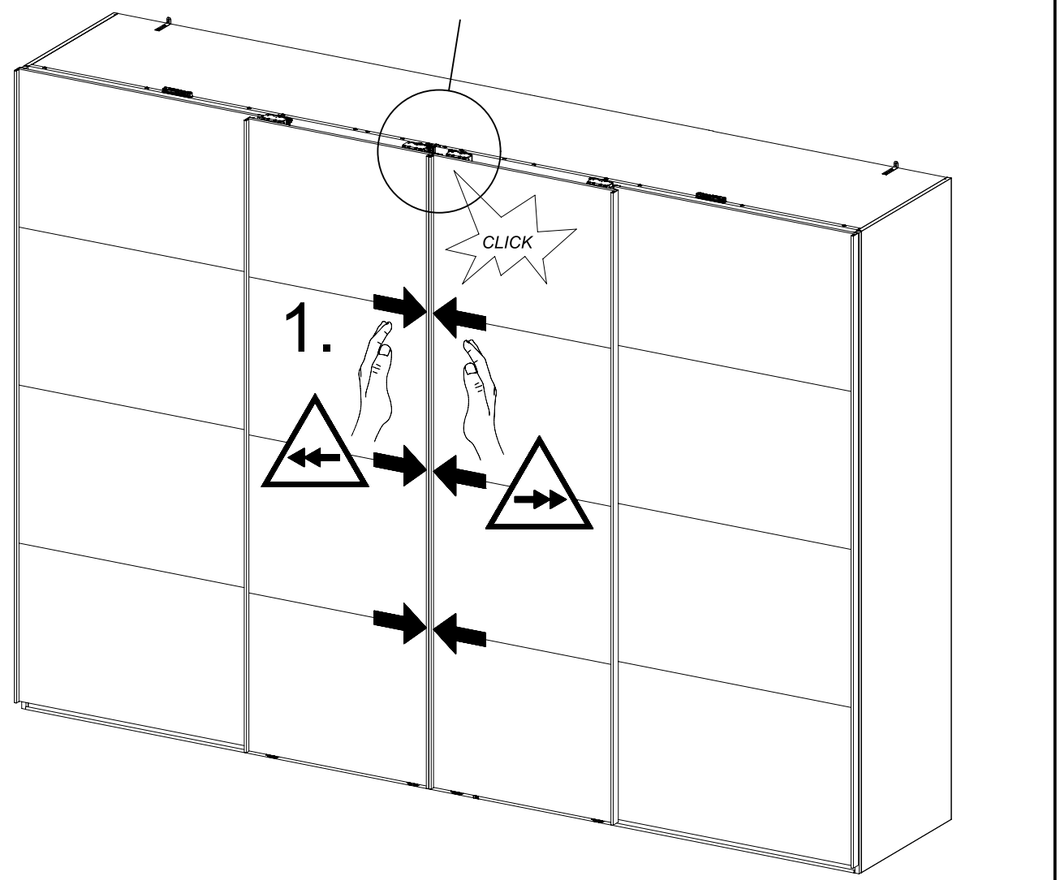

39

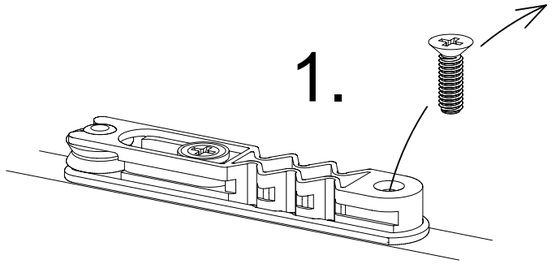

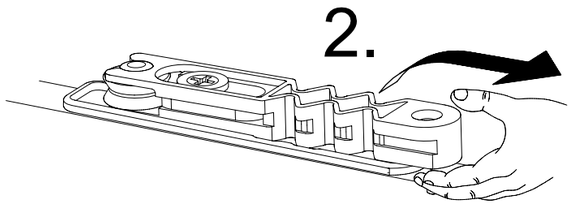

40

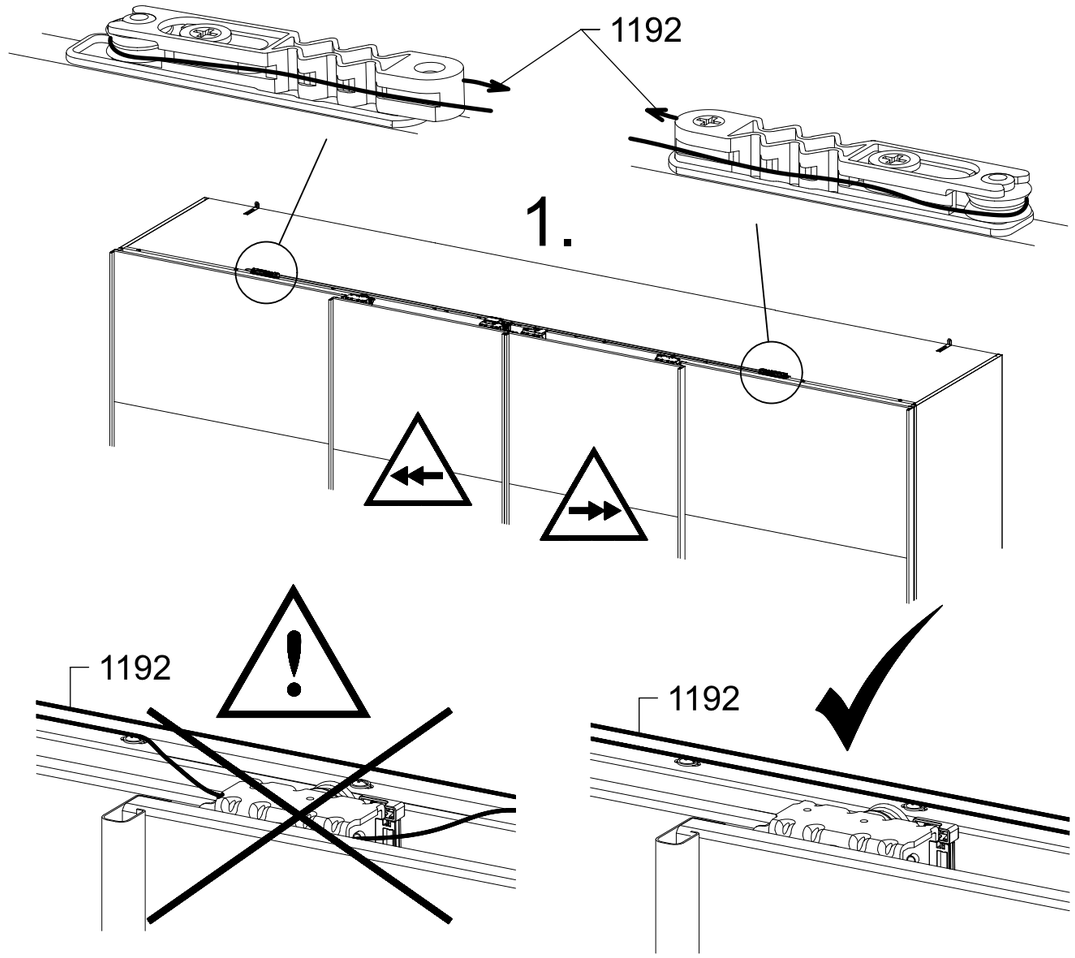

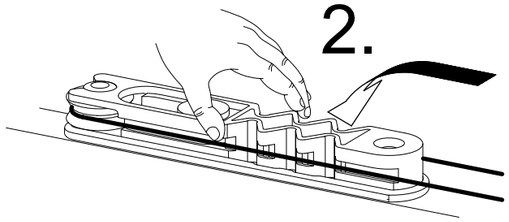

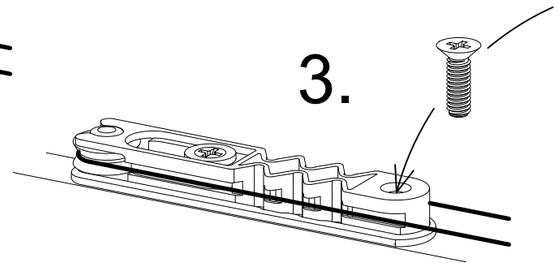

41

2x 1202

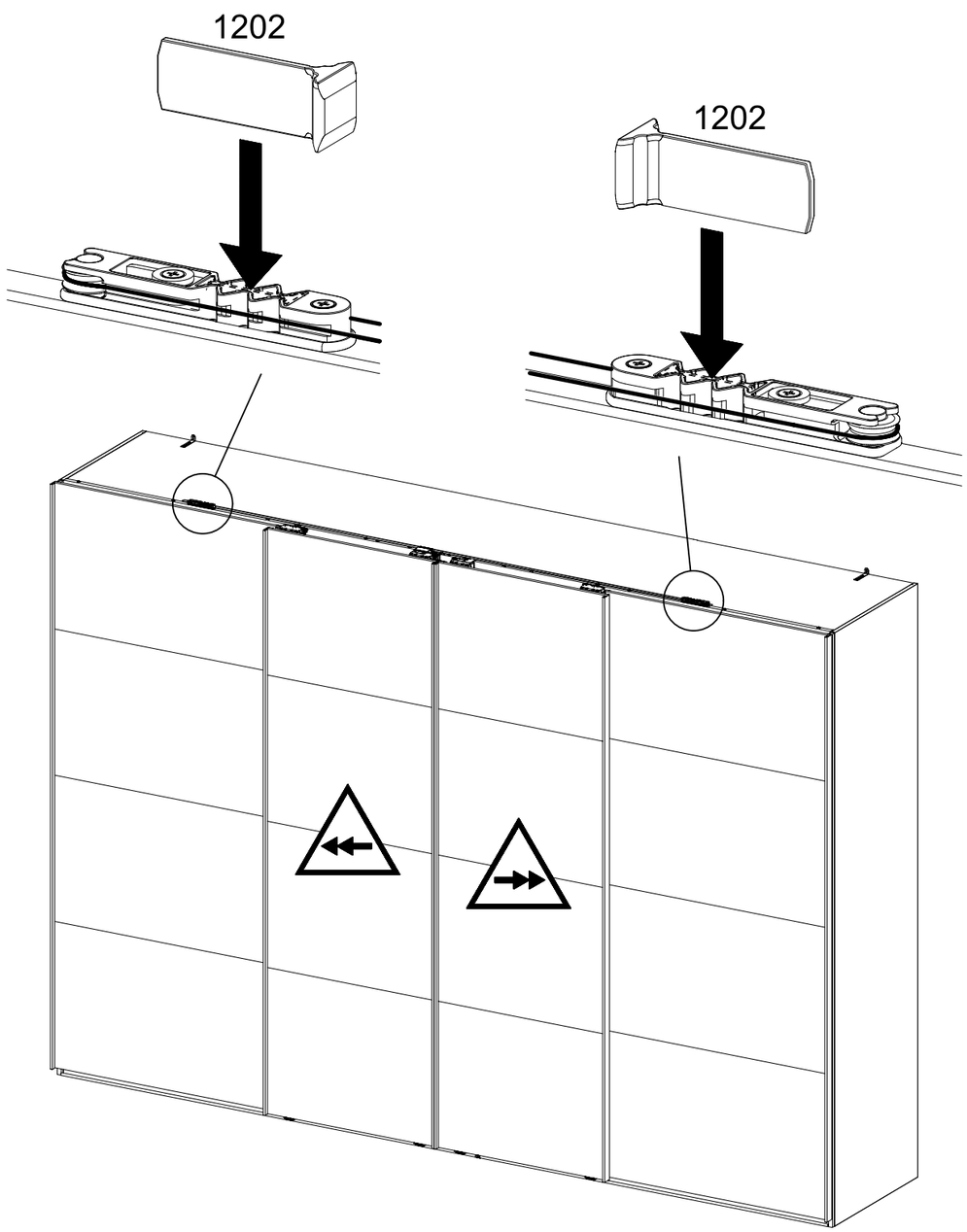

42

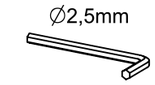

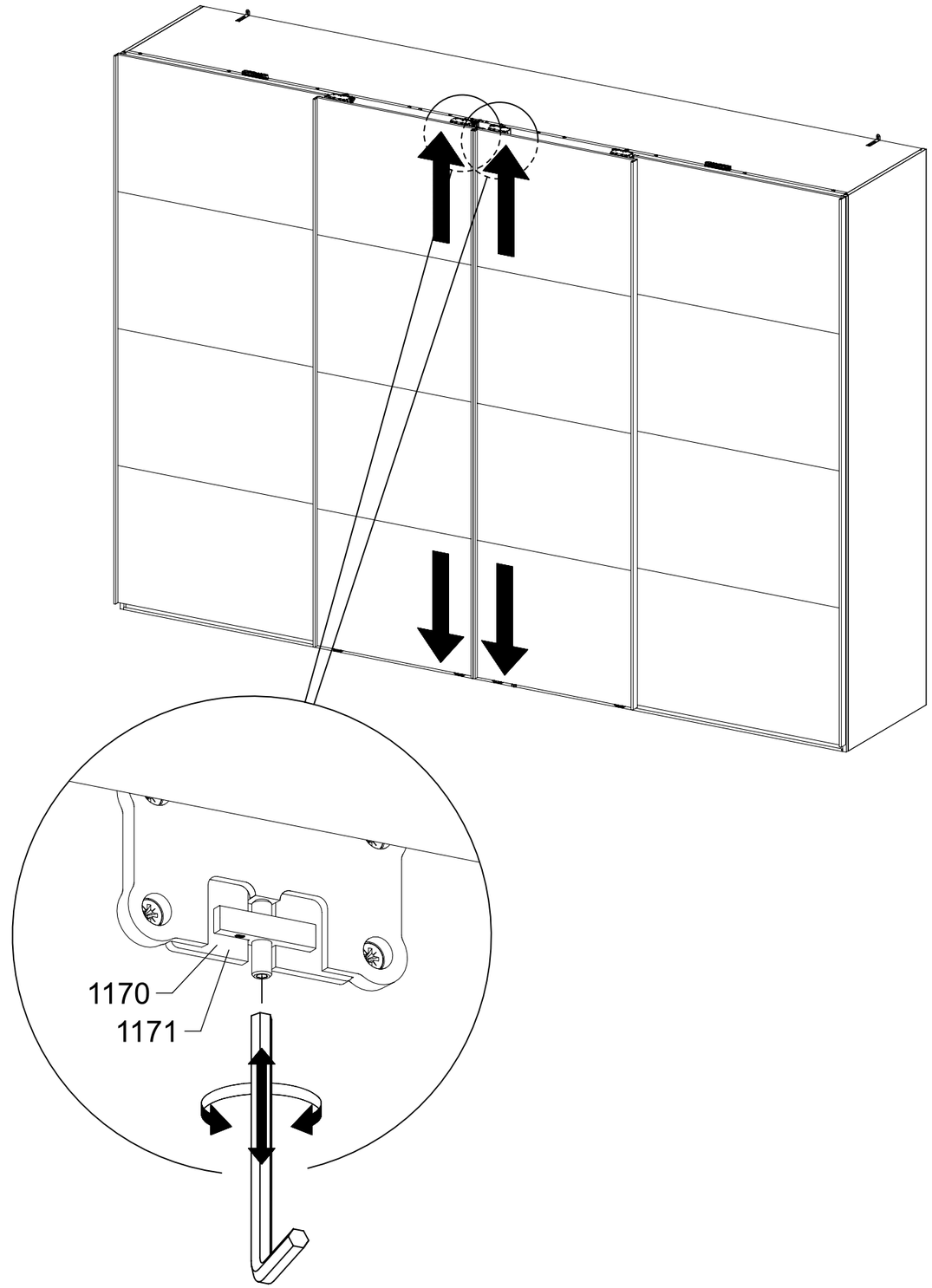




TOOLBOX

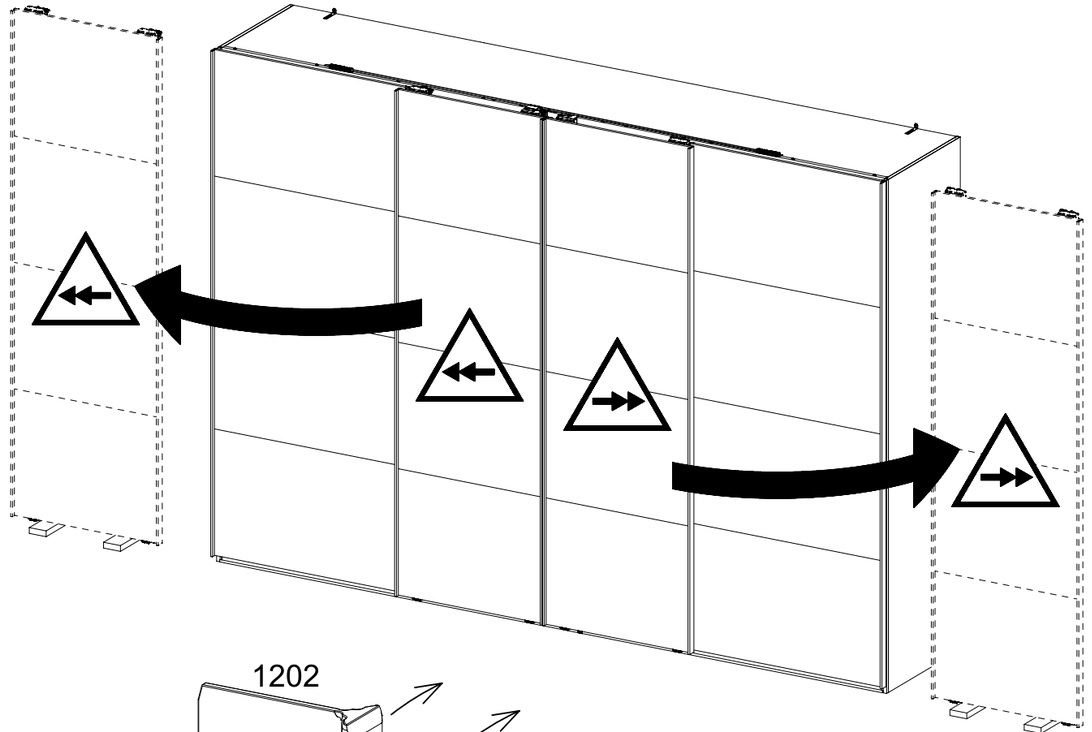

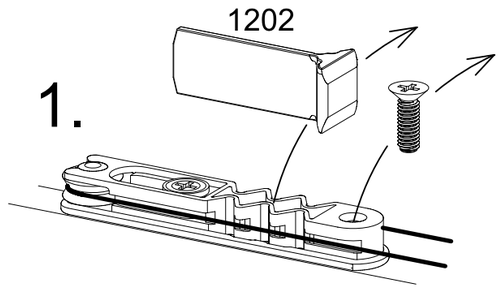
1202
1.

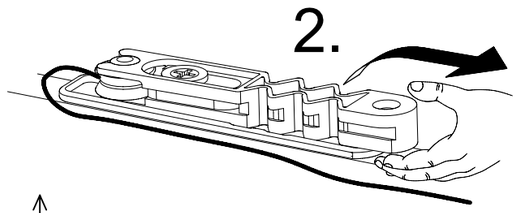
2.

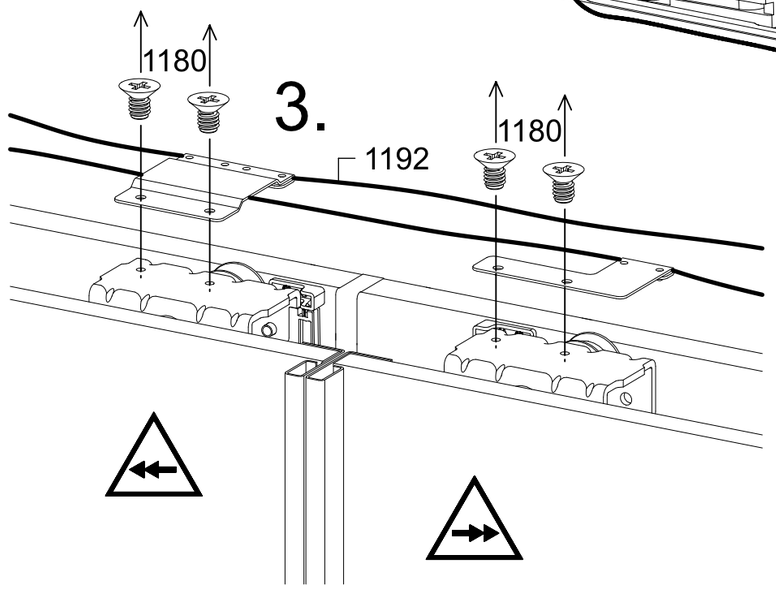
1180
3.
1192
1180

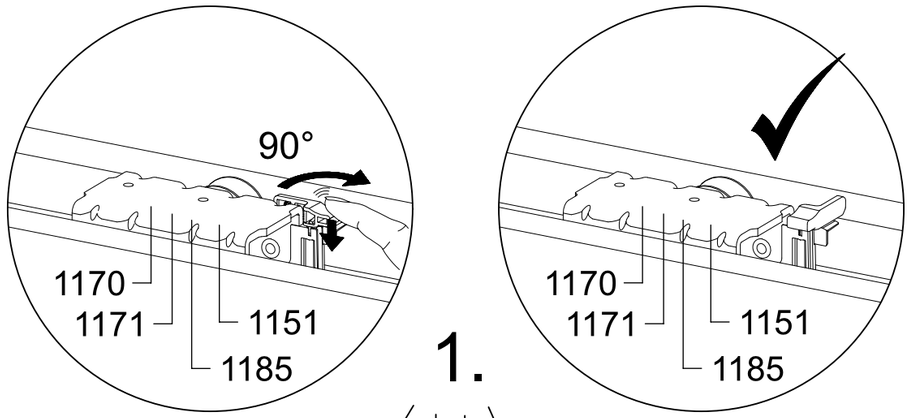
90°
1170
1171
1151
1185

1170
1171
1151
1185

1.

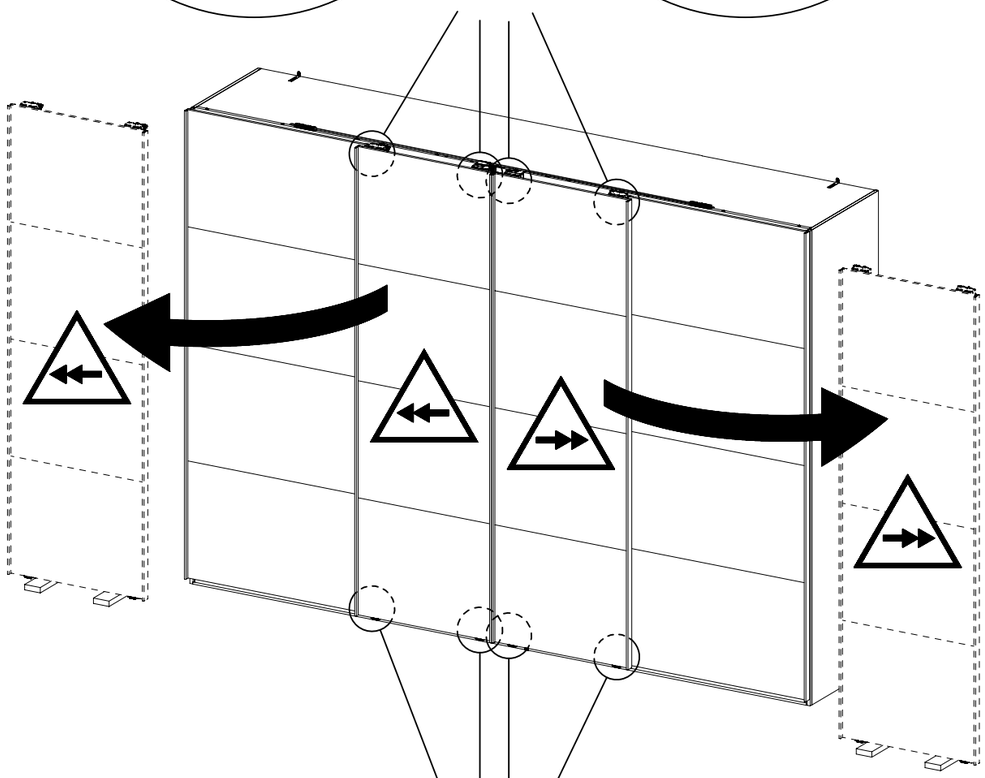

2.

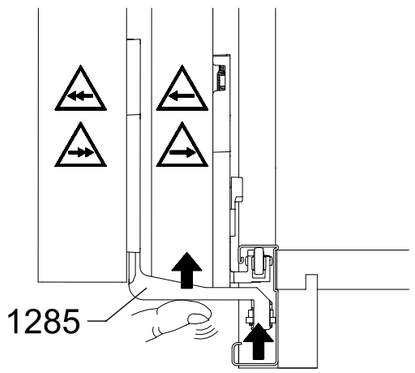
1285

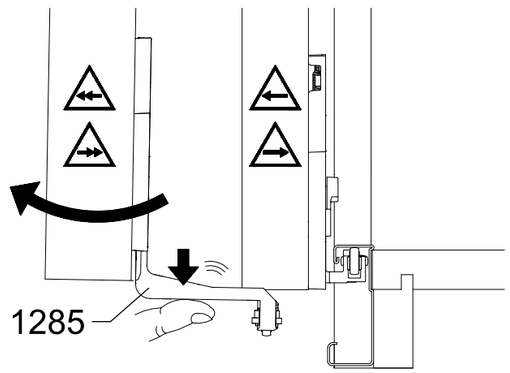
1285

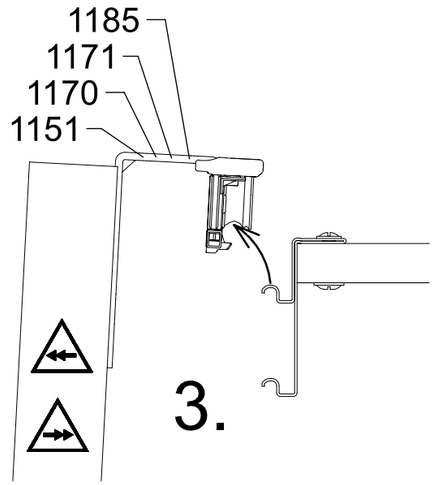
1185
1171
1170
1151

3.

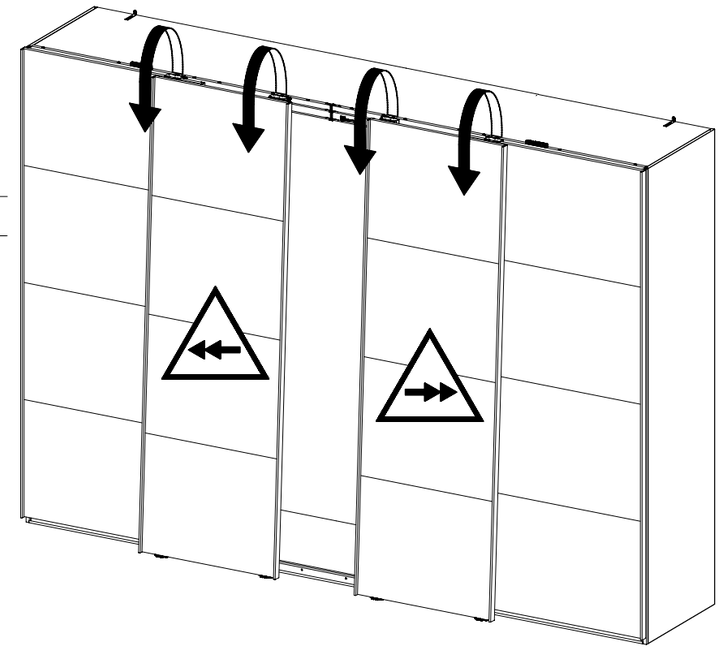

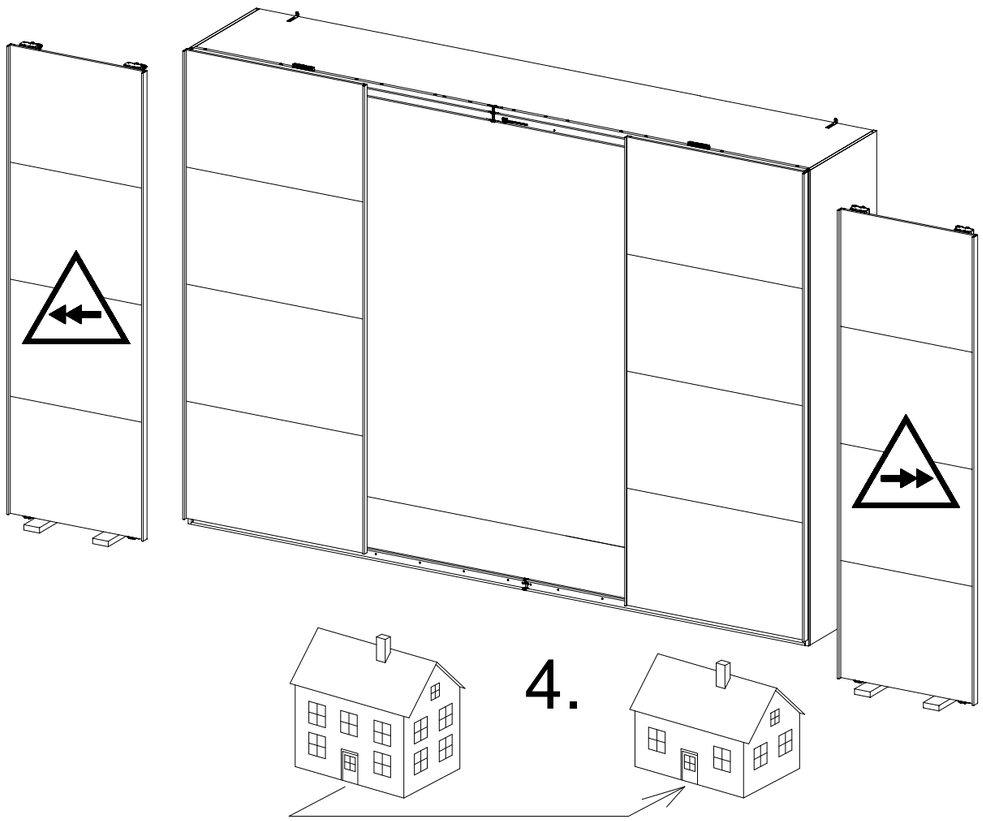

4.

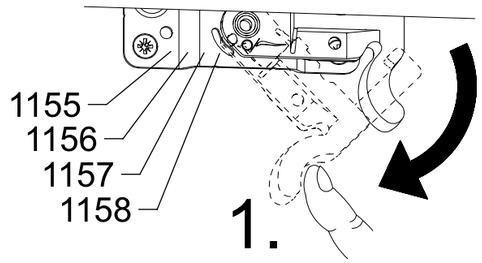

1.

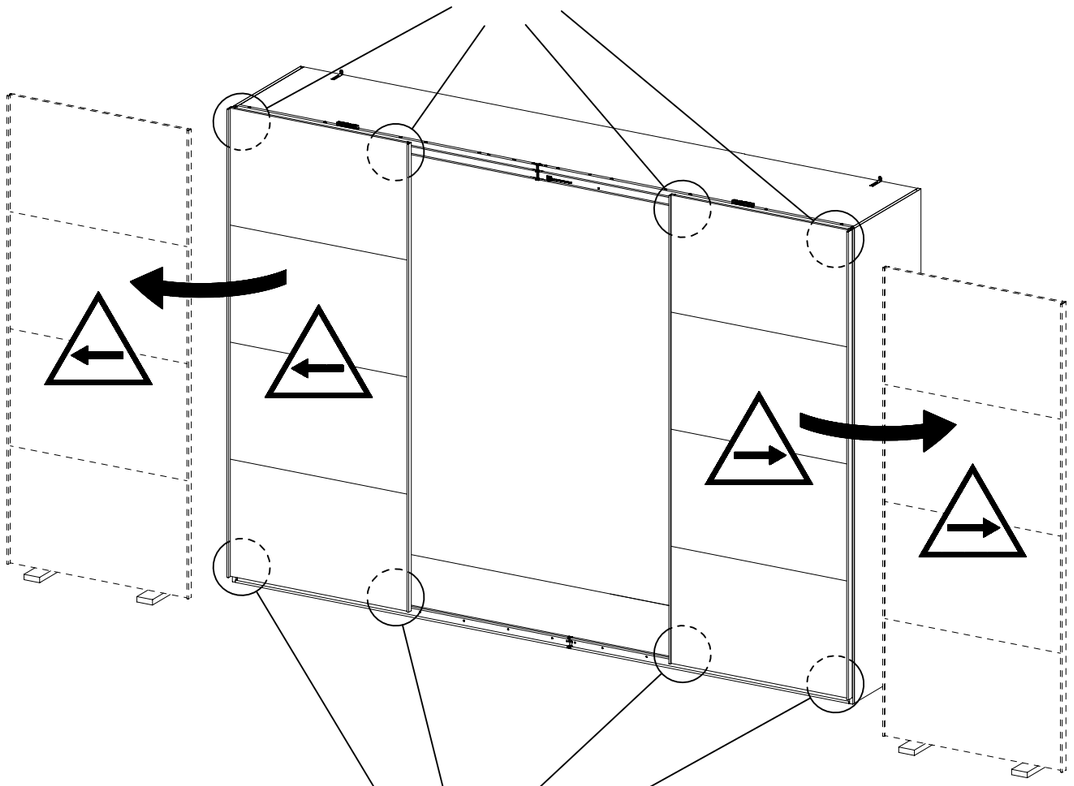

2.

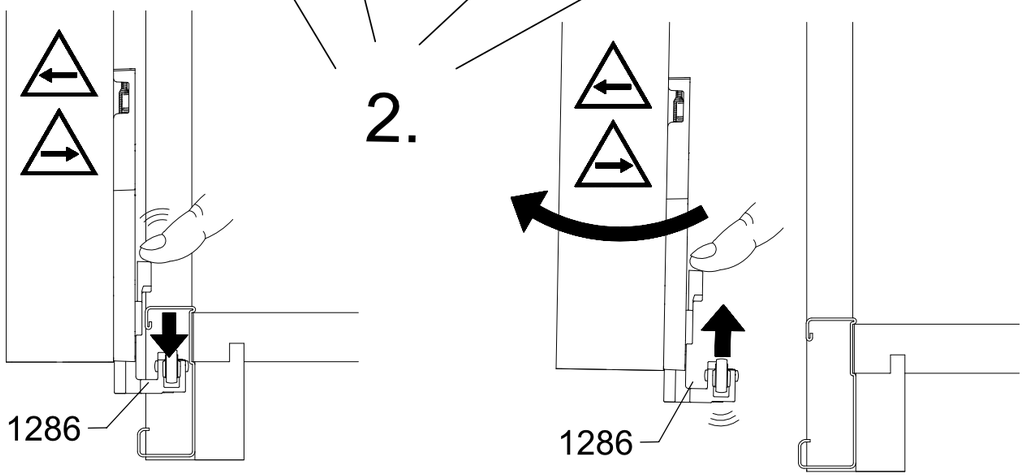

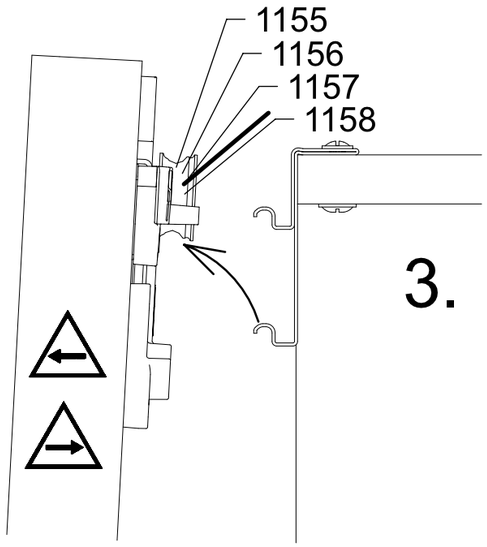

3.

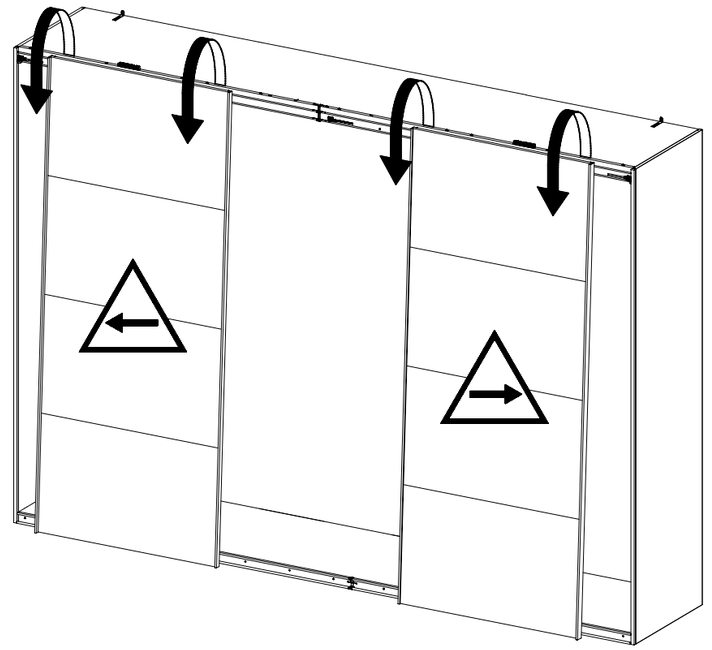

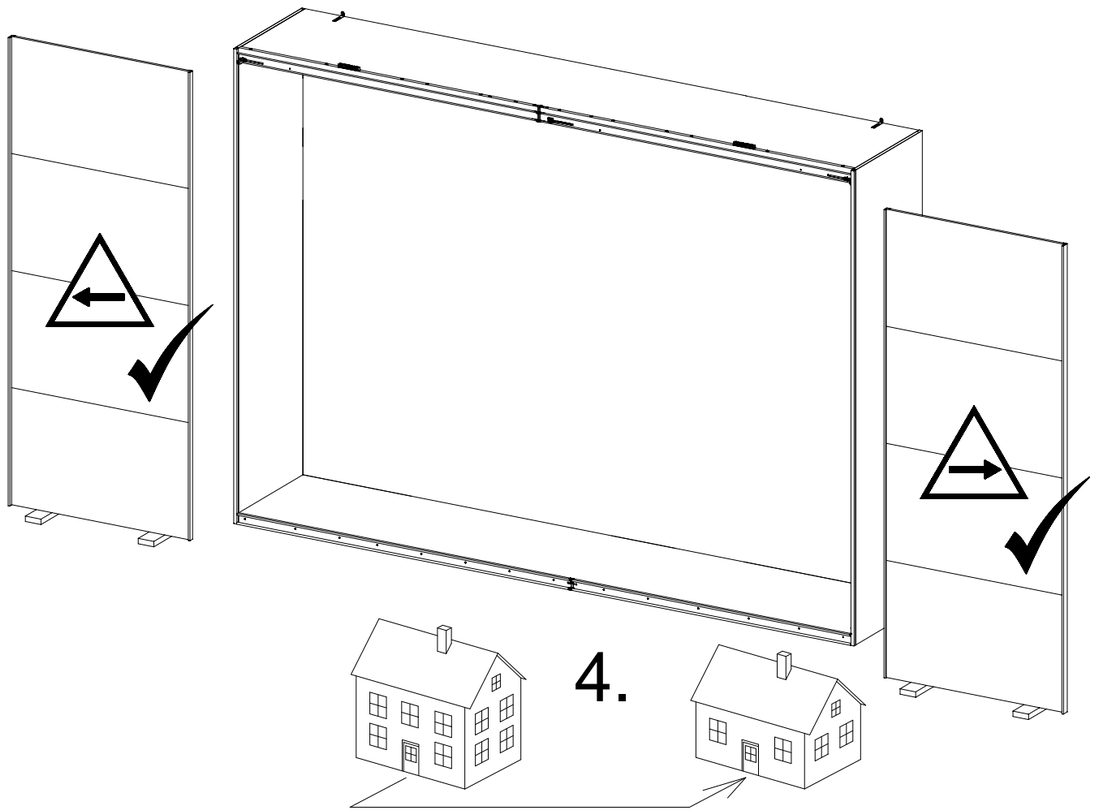

4.