SIEMENS

iQ700, Domino-Kochfeld, Flex-Induktion, 30 cm, Mit Rahmen aufliegend EX375FXB1E

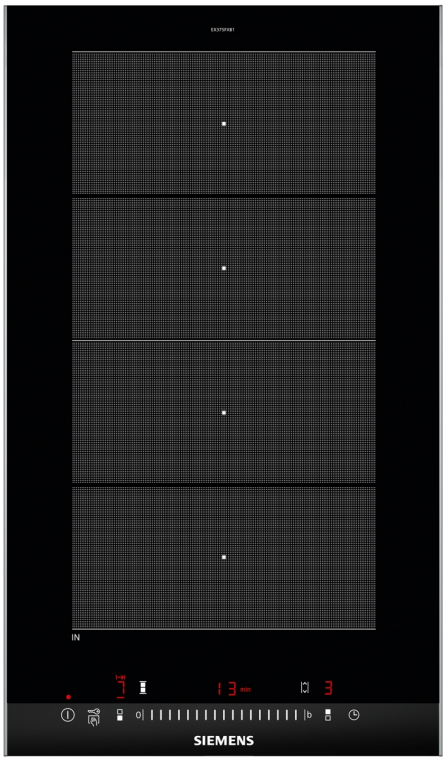




Das moderne varioInduktion Kochfeld - für mehr Flexibilität beim Kochen.

- ✓ 30 cm breites Kochfeld: perfekt für die Kombination mit weiteren Dominos oder Kochfeldern im Facetten-Design.
- ✓ varioInduktion: das Kochfeld, das sich deinem Kochgeschirr anpasst.
- ✓ touchSlider-Bedienung: die Temperatur wird mit nur einem Finger intuitiv gesteuert.
- ✓ powerMove Plus: in drei Zonen kochen, köcheln und warmhalten.
- ✓ powerBoost: erhöhe die Power einzelner Induktionszonen um bis zu 50 %.

Ausstattung

Technische Daten

Geräteart: ..... Vario/Domino Kochstelle Glas
Bauform: ..... Einbau
Energiequelle: ..... Elektro
Anzahl der Kochzonen: 2
Nischenmaße für Installation mm (HxBxT): . 51 x 270 x 490-500 mm
Gerätebreite: ..... 302 mm
Abmessungen des Gerätes (H x B x T): ..... 51x302x520 mm
Abmessungen des verpackten Gerätes: ..... 126x383x597 mm
Nettogewicht: ..... 8.1 kg
Bruttogewicht: ..... 8.7 kg
Restwärmeanzeige: ..... Getrennt
Lage der Steuerung: ..... Vorne
Hauptoberflächenmaterial: ..... Glaskeramik
Oberflächenfarbe: ..... Schwarz, Alu, gebürstet
Länge Anschlusskabel: ..... 110 cm
EAN-Nummer: 4242003697405
Spannung: ..... 220-240 V
Frequenz: ..... 60; 50 Hz

4 242003 697405

Sonderzubehör

HZ32WA00 Kabelloses Speisenthermometer, HZ390011 Bräter aus Edelstahl mit Glasdeckel, HZ390012 Dampfeinsatz für Edelstahlbräter, HZ390090 Wok-Set 3-teilig, HZ390512 Teppan Yaki (groß), HZ390522 Grillplatte, HZ394301 Verbindungsleiste, HZ9ES100 Espressokocher 4 Tassen, HZ9FE280 Eisenpfanne Ø 18 / 28 cm, HZ9FF010 Flex Pfanne, groß, HZ9FF030 Flex Pfannen-Set, 3-teilig, HZ9FF040 Flex Pfannen-Set, 4-teilig, HZ9SE030 3-er Set best aus 2 Töpfen + 1 Pfanne, HZ9SE040 4 teiliges Topfset, HZ9SE060 6 teiliges Topfset, HZ9TY010 Teppan Yaki

SIEMENS

iQ700, Domino-Kochfeld, Flex-Induktion, 30 cm, Mit Rahmen aufliegend EX375FXB1E

Ausstattung

- 30 cm: Platz für 2 Töpfe oder Pfannen

Flexibilität der Kochzonen

- 1 varioInduktions-Kochzone: Verwende Kochgeschirr beliebiger Form und Größe innerhalb der 40 cm langen Zone.
- Kochzone vorne: 210 mm, 200 mm, 2.2 kW (max. Leistung 3.7 kW)
- Kochzone hinten: 210 mm, 200 mm, 2.2 kW (max. Leistung 3.7 kW)

Benutzerfreundlichkeit

- touchSlider-Bedienung (mono): Steuern Sie die Leistung direkt und einfach über die Touch-Leiste.
- 17 Leistungsstufen: Stelle die Hitze mit 17 Leistungsstufen (9 Hauptstufen und 8 Zwischenstufen) präzise ein.
- Timer mit Abschaltfunktion: Schaltet die Kochzone am Ende der eingestellten Zeit aus (z. B. bei gekochten Eiern).
- Timer: Am Ende der eingestellten Zeit ertönt ein Signal (z. B. beim Pastakochen).
- Laufzeitanzeige: Zeigt an, wie viel Zeit seit dem Starten des Timers vergangen ist (z. B. beim Kochen mit Kartoffeln).

Zeitersparnis und Effizienz

- powerBoost-Funktion für alle Kochzonen: Mit 50 % mehr Leistung z. B. Wasser schneller zum Kochen bringen als auf höchster Leistungsstufe.
- powerMove Plus: Erhöht oder verringert die Leistung einfach durch Verschieben des Topfes nach vorne, in die Mitte oder nach hinten.
- quickStart: Beim Einschalten wählt das Kochfeld automatisch die Kochzone aus, auf dem im ausgeschalteten Zustand Kochgeschirr platziert wurde.
- reStart: Im Falle von unbeabsichtigtem Ausschalten des Kochfeldes bleiben alle Einstellungen erhalten, wenn du innerhalb von 4 Sekunden wieder einschaltest.

Design

- Rahmen: Facetten-Design vorne, Metallleisten an den Seiten

Sicherheit

- 2-stufige Restwärmeanzeige je Kochzone: Zeigt an, welche Kochzonen noch heiß oder warm sind.
- Kindersicherung: Verhindert eine unbeabsichtigte Aktivierung des Kochfeldes.
- Wischschutzfunktion: Übergekochte Flüssigkeiten abwischen, ohne die Einstellungen unbeabsichtigt zu ändern (30 Sekunden sind alle Touch-Tasten blockiert).
- Hauptschalter: Alle Kochzonen auf einmal ausschalten.
- Automatische Sicherheitsabschaltung: Aus Sicherheitsgründen schaltet sich das Kochfeld nach einer voreingestellten Zeit ohne Interaktion automatisch ab.
- Energieverbrauchsanzeige: Zeigt den Stromverbrauch des letzten Kochvorgangs an.

Installation

- Maße des Gerätes (HxBxT mm): 51 x 302 x 520
- Erforderliche Nischenmaße (HxBxT mm): 51 x 270 x (490 - 500)
- Minimale Arbeitsplattenstärke: 16 mm
- Gesamtanschlusswert: 3700 W
- powerManagement Funktion: Bei Bedarf die maximale Leistung begrenzen (abhängig von der Absicherung der Elektroinstallation).
- Netzkabel: 110 cm, Anschlusskabel beiliegend
- Nur Polen: Für den Anschluss an eine 1-Phasen-Installation angepasst

SIEMENS

iQ700, Domino-Kochfeld, Flex-Induktion, 30 cm, Mit Rahmen aufliegend
EX375FXB1E

Maßzeichnungen

Maße in mm

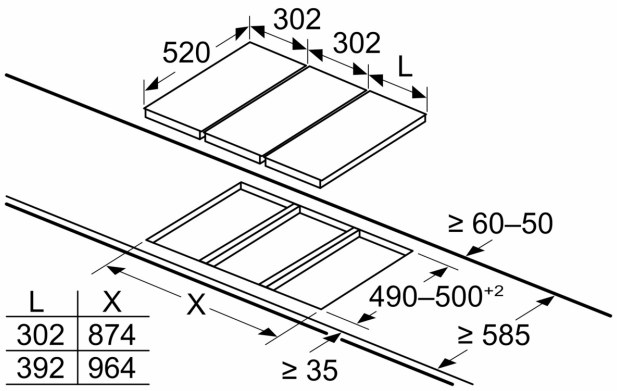

L	X
302	874
392	964

Bei Einbau von zwei oder mehr Elementen nebeneinander sind ein oder mehrere Montagesätze erforderlich (2 Elemente = 1 Montagesatz, 3 Elemente = 2 Montagesätze usw.)

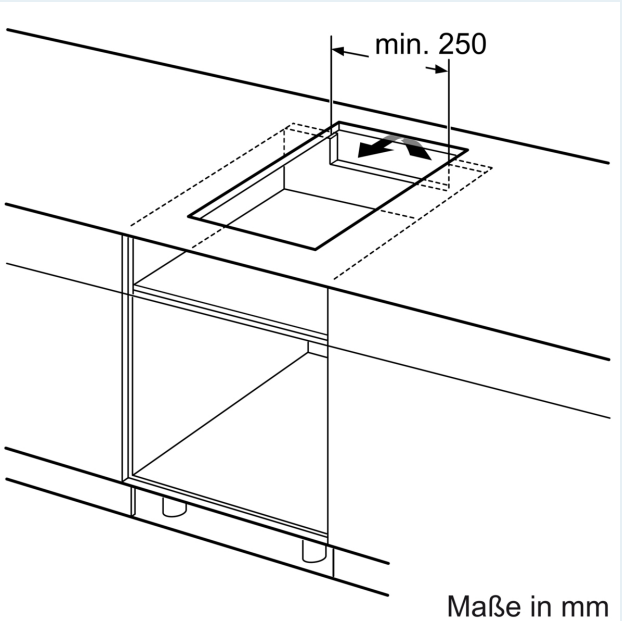

Maße in mm

Maße in mm

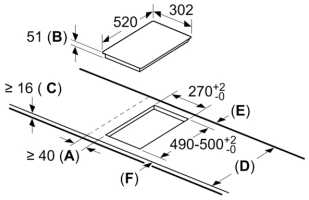

A: Mindestabstand von Kochplatten-ausschnitt zur Wand.
B: Einbautiefe
C: Der Abstand zwischen der Oberfläche der Arbeitsplatte und der Oberseite der Backofen-Front muss 30 mm betragen. Siehe Platzbedarf für den Backofen.

Die Arbeitsplatte, in welche die Kochplatte eingebaut wird, muss Lasten von ca. 60 kg standhalten; ggf. muss ein geeigneter Unterbau verwendet werden.

D	E	F
585-600	50	≥ 35
> 600	≥ 50	≥ 50

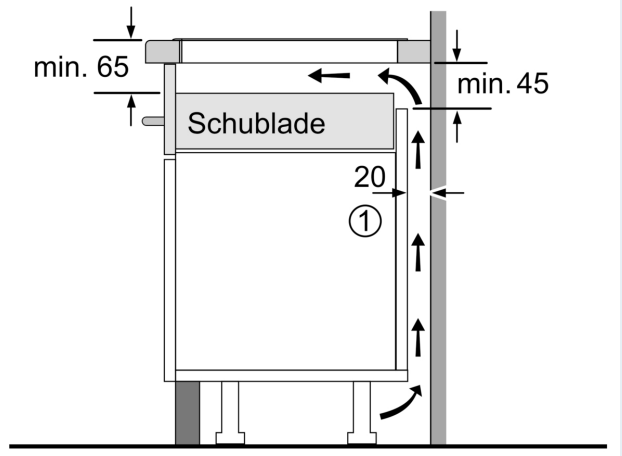

① Lüftungsspalt muß vorgesehen werden.

Maße in mm

SIEMENS

Maßzeichnungen

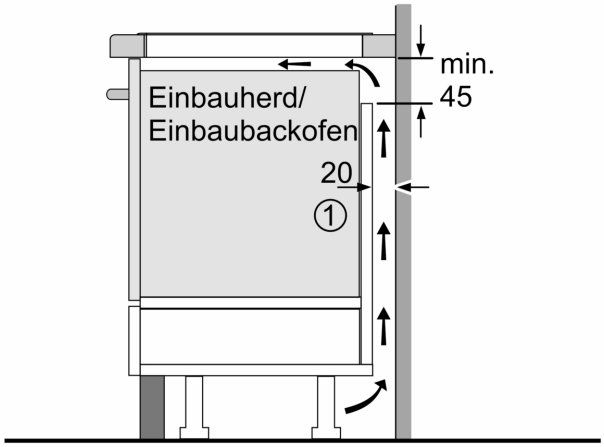

① Lüftungsspalt muß vorgesehen werden.

Maße in mm

Maße in mm

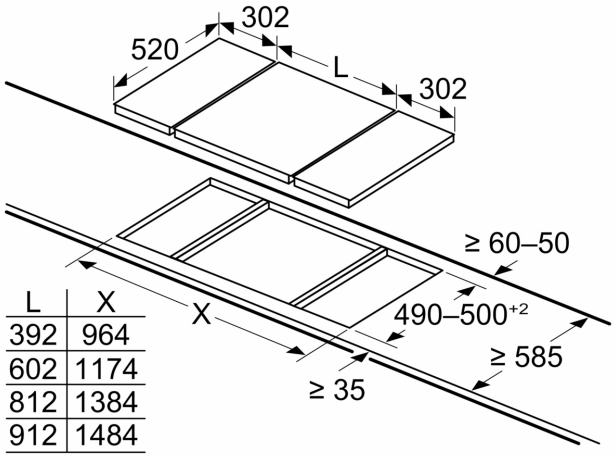

L	X
392	964
602	1174
812	1384
912	1484

Bei Einbau von zwei Domino-Elementen direkt neben einer Mulde sind zwei Montagesätze (HZ394301) erforderlich

measurements in mm

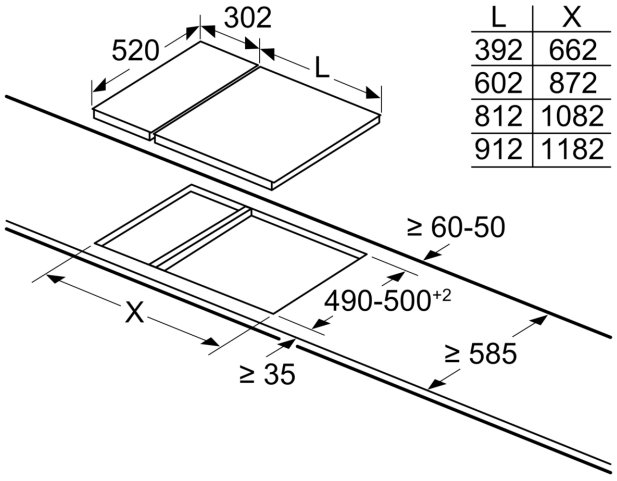

L	X
392	662
602	872
812	1082
912	1182

When installing a Domino unit right next to a hob, an assembly kit (HZ394301) is required.

Maße in mm

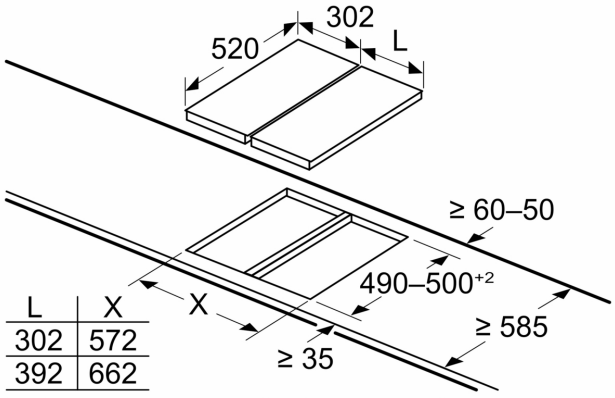

L	X
302	572
392	662

Bei Einbau von zwei oder mehr Elementen nebeneinander sind ein oder mehrere Montagesätze erforderlich (2 Elemente = 1 Montagesatz, 3 Elemente = 2 Montagesätze usw.)

SIEMENS

Maßzeichnungen

Maße in mm
Montagesatz (HZ394301) für Domino

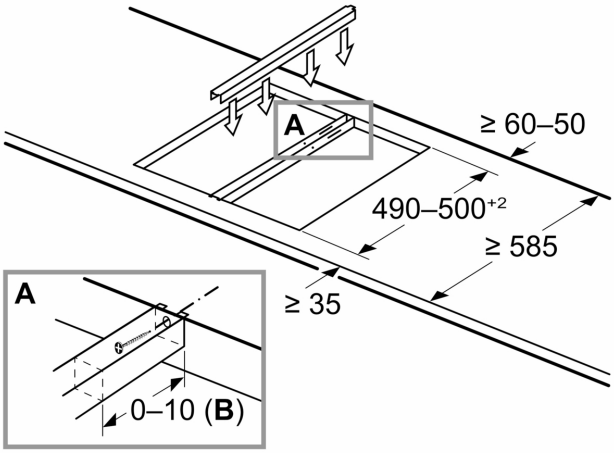

B: Abhängig von der Ausschnitttiefe

Maße in mm
Bild zur Tabelle der Domino-Kombinationsmöglichkeiten mit den jeweiligen Geräte- und Ausschnittmaßen

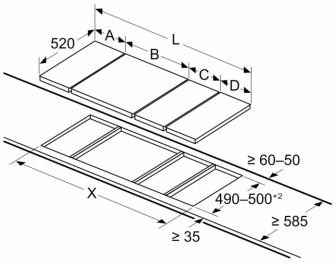

Bei Einbau von zwei oder mehr Elementen nebeneinander sind ein oder mehrere Montagesätze erforderlich (2 Elemente = 1 Montagesatz, 3 Elemente = 2 Montagesätze usw.)

Ausschnittmaß (X) abhängig von der Kombination (siehe Kombinationstabelle)

Maße in mm
Domino-Kombinationsmöglichkeiten
mit entsprechenden Geräte- und Ausschnittmaßen

Breitentyp:	30	40	60	70	80	90
Gerätebreite:	302	392	602	710	812	912

	A	B	C	D	L	X
2x30	302	302	-	-	604	**572**
1x30, 1x40	302	392	-	-	694	**662**
1x30, 1x60	302	602	-	-	904	**872**
1x30, 1x70*	302	710	-	-	1012	**980**
1x30, 1x80	302	812	-	-	1114	**1082**
1x30, 1x90	302	912	-	-	1214	**1182**
2x40	392	392	-	-	784	**752**
1x40, 1x60	392	602	-	-	994	**962**
1x40, 1x70*	392	710	-	-	1102	**1070**
1x40, 1x80	392	812	-	-	1204	**1172**
1x40, 1x90	392	912	-	-	1304	**1272**
3x30	302	302	302	-	906	**874**
2x30, 1x40	302	302	392	-	996	**964**
2x30, 1x60	302	302	602	-	1206	**1174**
2x30, 1x70*	302	302	710	-	1314	**1282**
2x30, 1x80	302	302	812	-	1416	**1384**
2x30, 1x90	302	302	912	-	1516	**1484**
1x30, 2x40	302	392	392	-	1086	**1054**
1x30, 1x40, 1x60	302	392	602	-	1296	**1264**
1x30, 1x40, 1x70*	302	392	710	-	1404	**1372**
1x30, 1x40, 1x80	302	392	812	-	1506	**1474**
1x30, 1x40, 1x90	302	392	912	-	1606	**1574**
3x40	392	392	392	-	1176	**1144**
2x40, 1x60	392	392	602	-	1386	**1354**
4x30	302	302	302	302	1208	**1176**
3x30, 1x40	302	302	302	392	1298	**1266**
2x30, 2x40	302	302	392	392	1388	**1356**
1x30, 3x40	302	392	392	392	1478	**1446**
1x30, 1x75	302	750	-	-	1052	**1016**
1x40, 1x75	392	750	-	-	1142	**1106**
2x30, 1x75	302	302	750	-	1354	**1318**
1x30, 1x40, 1x75	302	392	750	-	1444	**1408**

* Nicht möglich mit 70 cm Induktionsmulde