DENITO RN C
Art.No. 23150032/03







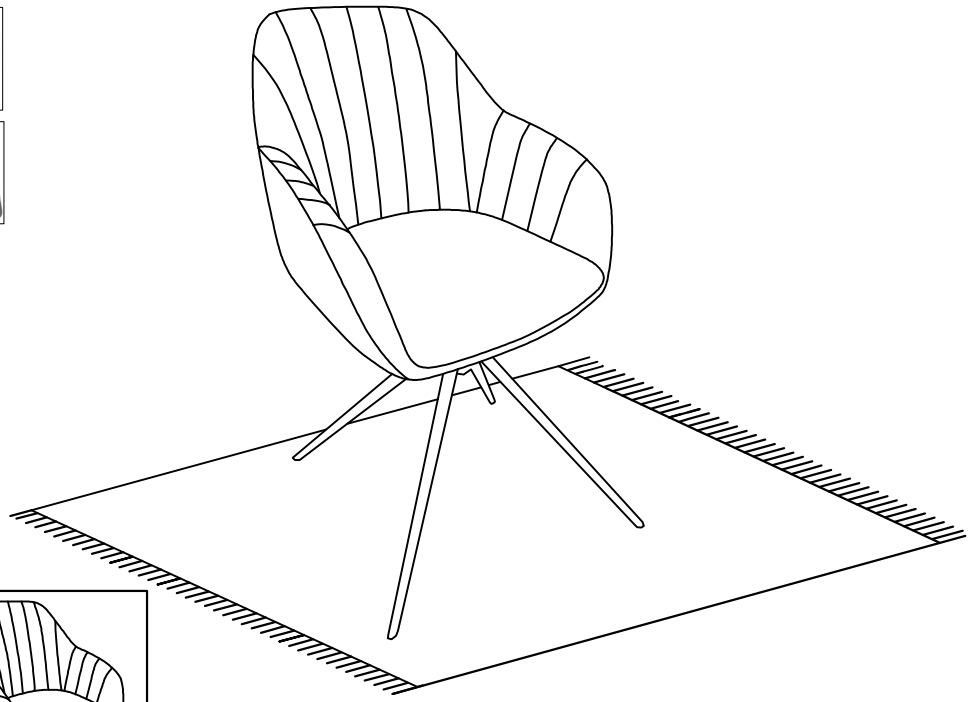

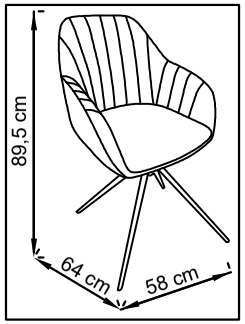

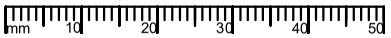

A*1 		B*1 	
C*2  M6x16 mm	D*4  M6x25 mm	E*1 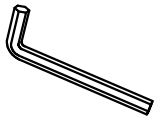 4 mm	F*4  Ø18 mm

Version 01



1

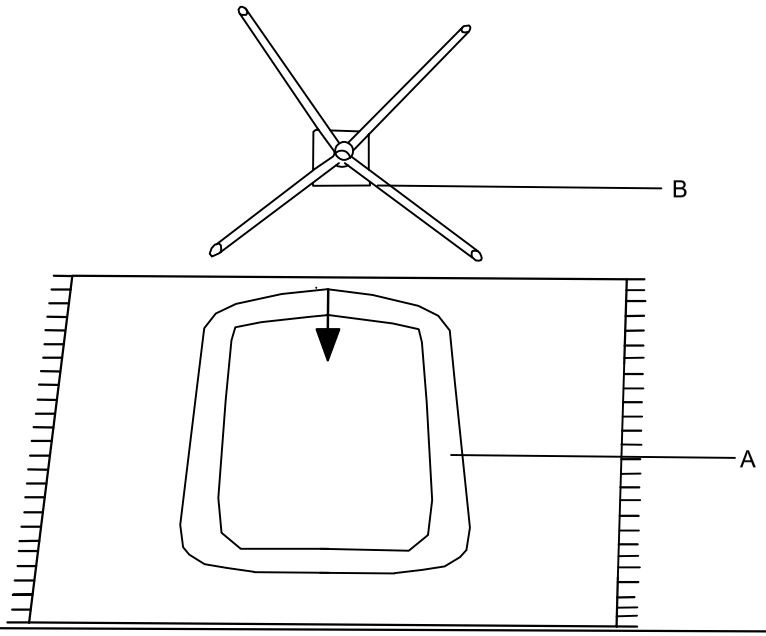

2

