A	C	D	E	F	I	J
2x	2x	6x	5x	1x	6x	
H-170	H-170	M6	M6 X 40	M6 X 70	5X30	

2

L R

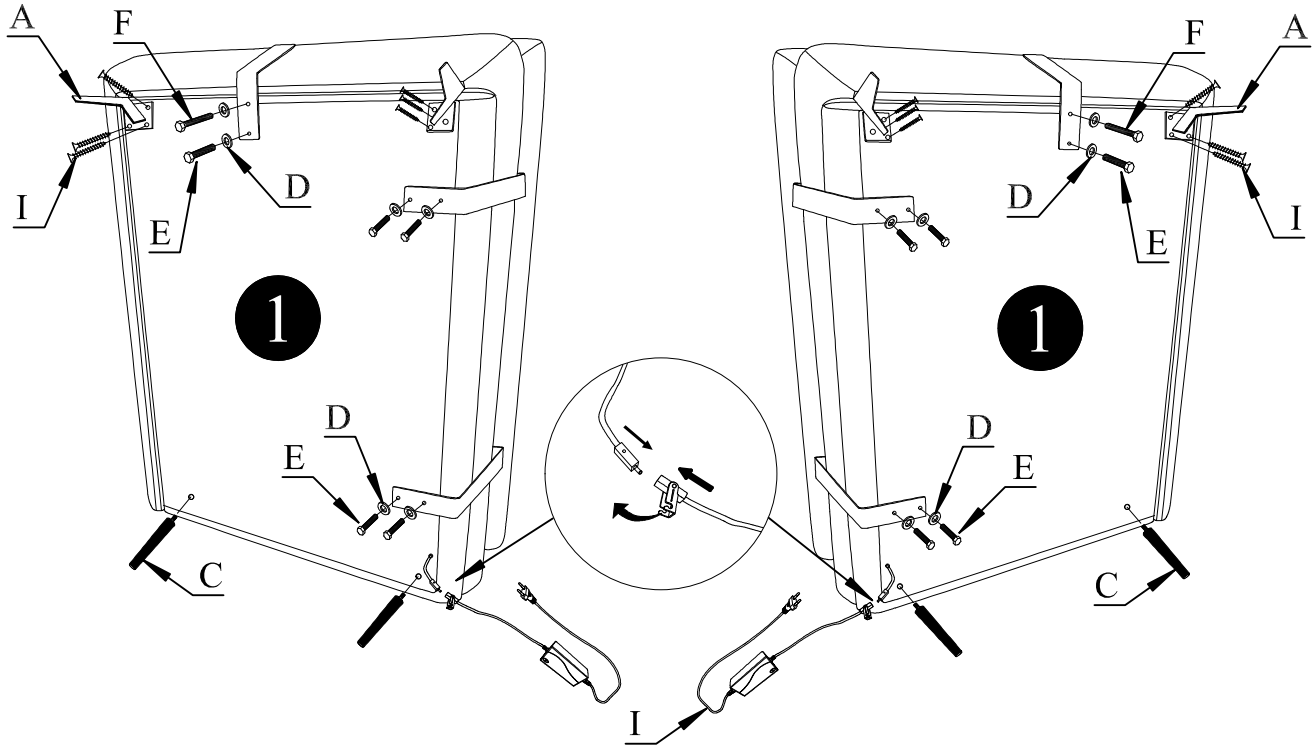

A	D	G	I
3x	6x	6x	9x
H-170	M6	M6 X 60	5X30

3
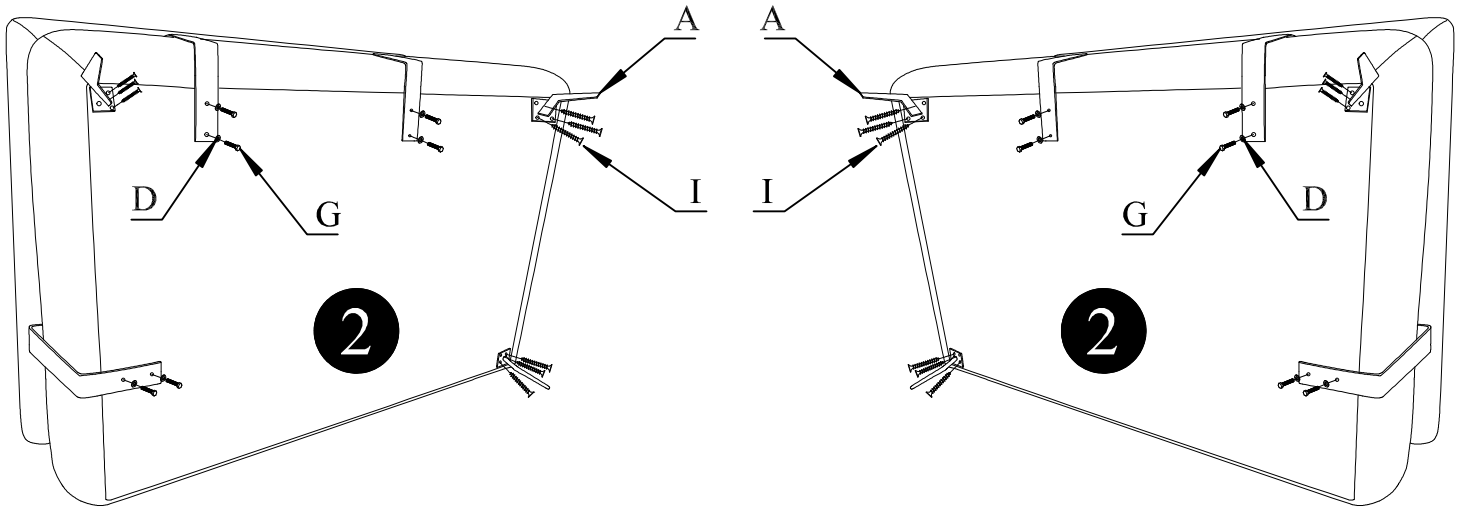
L R