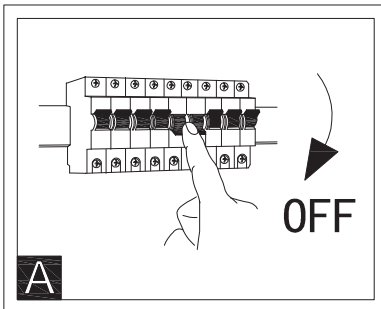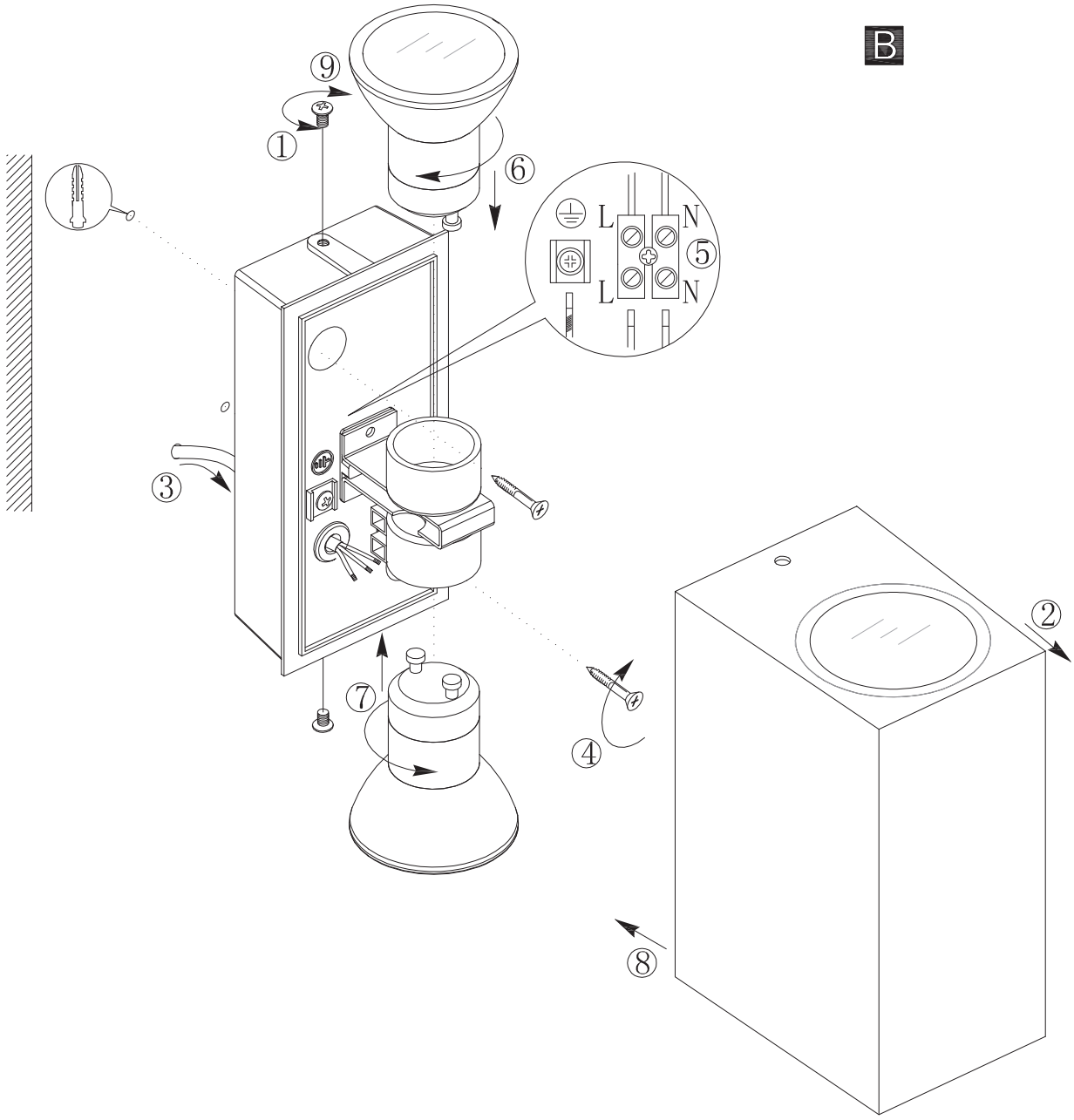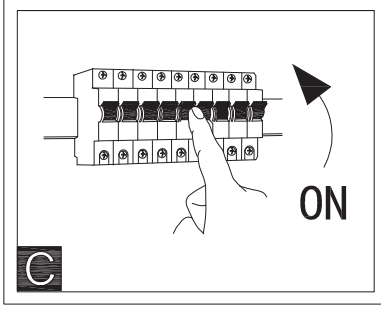Art.No.:31077