Montageanleitung
Assembly instructions
Instructions de montage
Instrucciones de montaje
Istruzioni per il montaggio
Инструкция для монтажа
Instrukcja montażu
Montážní návod
Návod na montáž
Szerelési utasítás
Инструкция за монтаж
Kurulum Talimatlari
Navodilo za montažo
Montagehandleiding
Asennusohje
Upute o montaži

ALBRECHT
Art.-Nr. 360-001

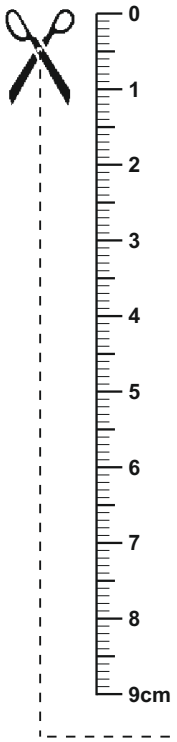

A

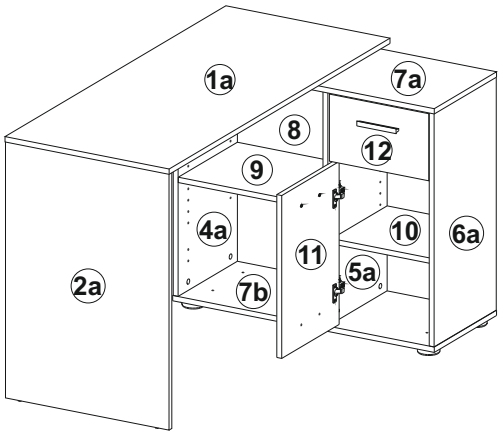

B

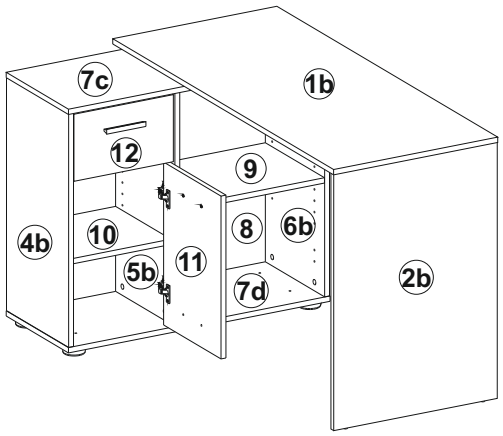

C

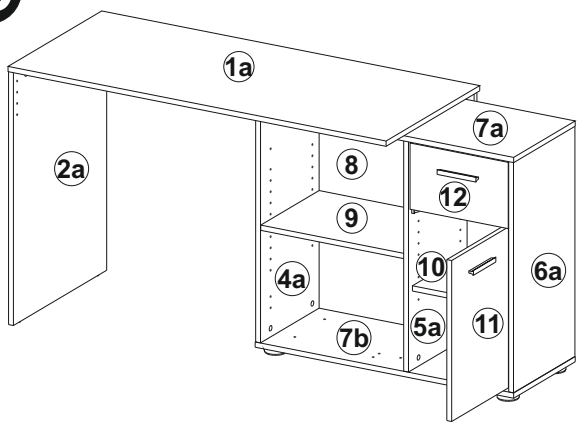

D

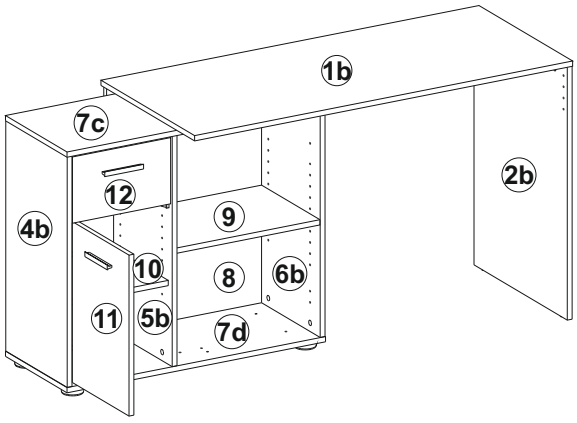

Beschläge / fittings / Ferrures pour meubles / Herrajes / Guarnizioni / Железные оправы для мебели / Okucia / Kování / Kovanie / Vasalások / обков / Parçaları / okovje / Hang- en sluitwerk / helat / Oblo-ge

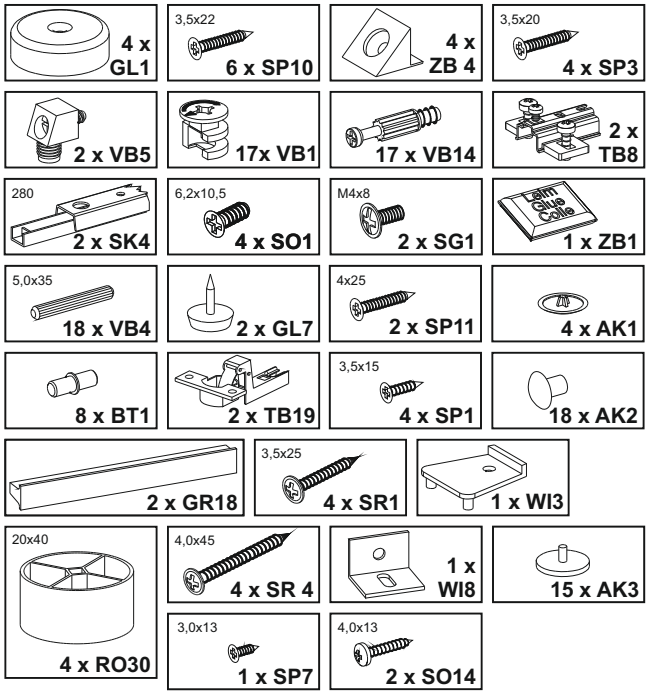

Sie benötigen:	Potrzebne są:
You need:	Potřebujete:
Vous avez besoin de:	Potrebujete:
Necesita:	Szükséges eszközök:
Le servono :	На Вас са Ви нужни:
Вам нужно:	Ihtiyaciniz:
Potrebujete:	U hebt nodig:
Tarvitset:	Trebate:

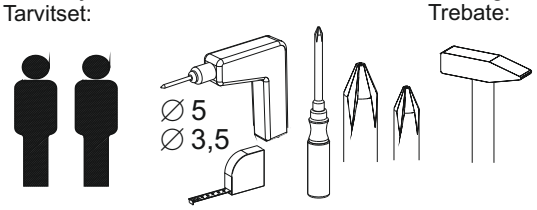

Teile / article / Pièces / Piezas / Pezzi / части / Części / Díly / Diely / Alkatrészek / части / parçalar / dele / Onderdelen / osat / Dijelovi

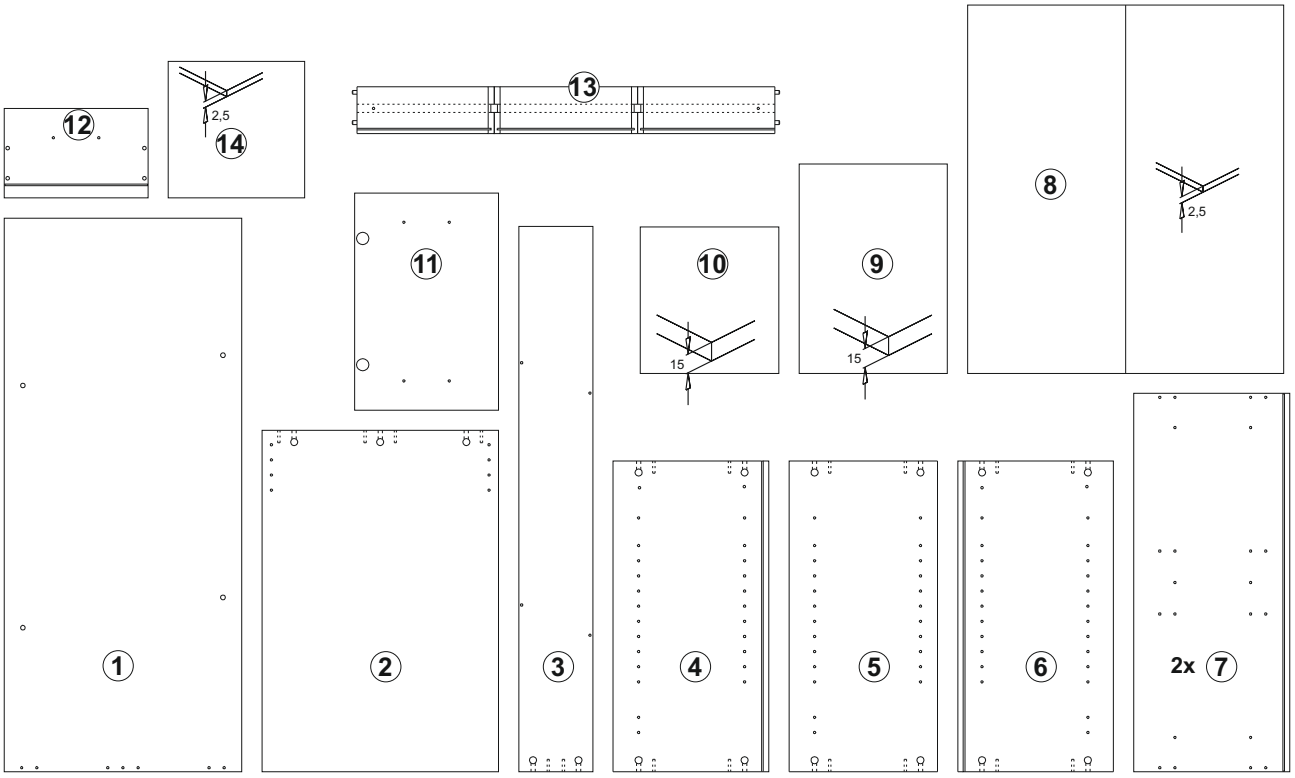

A

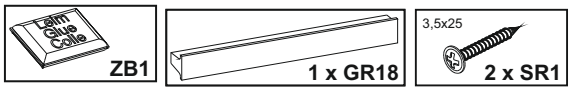

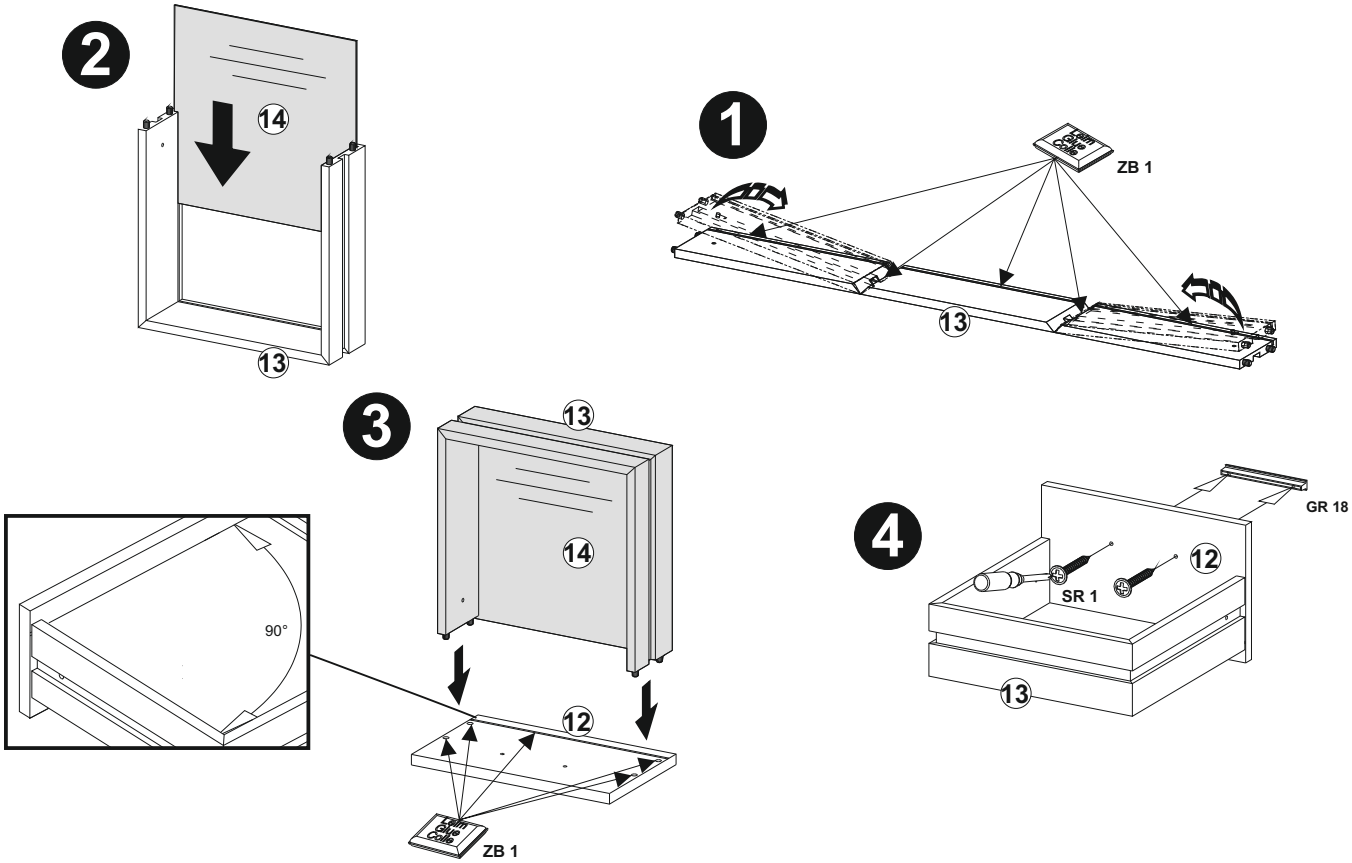

B

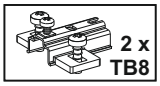
2 x
TB8

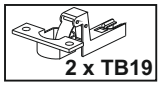
2 x TB19

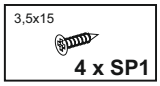
3,5x15
4 x SP1

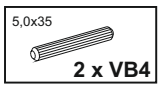
5,0x35
2 x VB4

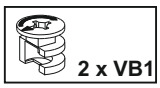
2 x VB1

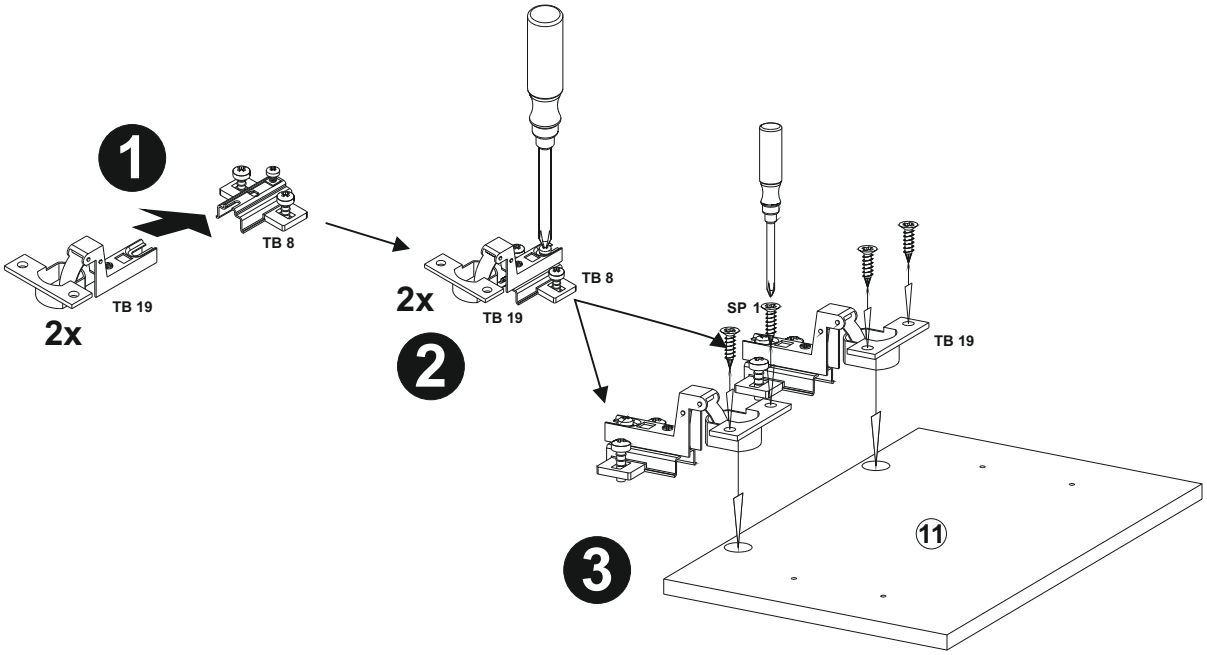
1
TB 8
TB 19
2x
2x
TB 19
TB 8
2
SP 1
TB 19
11
3

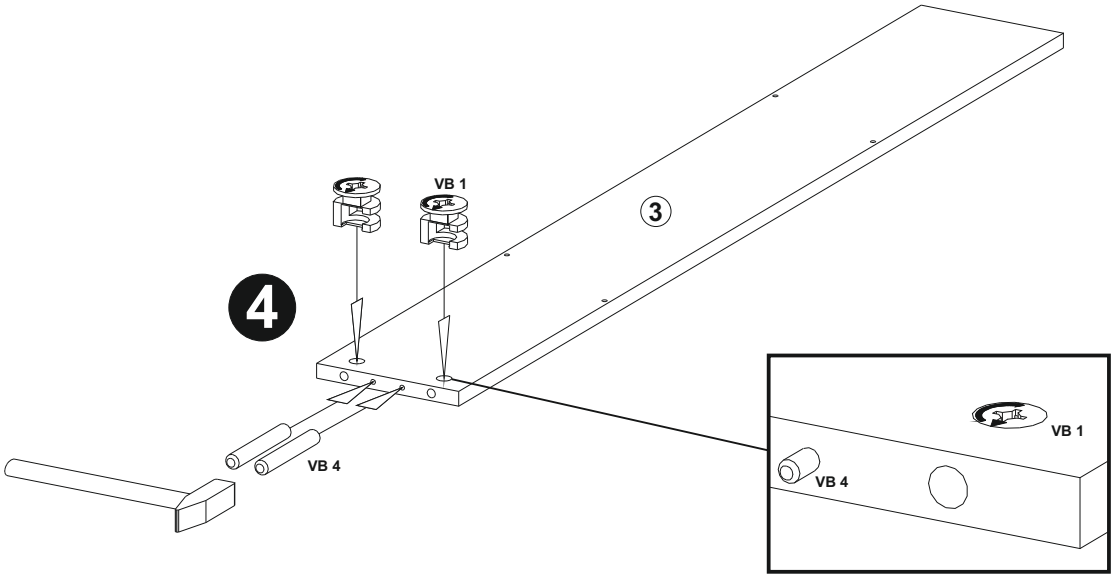
VB 1
3
4
VB 4
VB 1
VB 4

C1

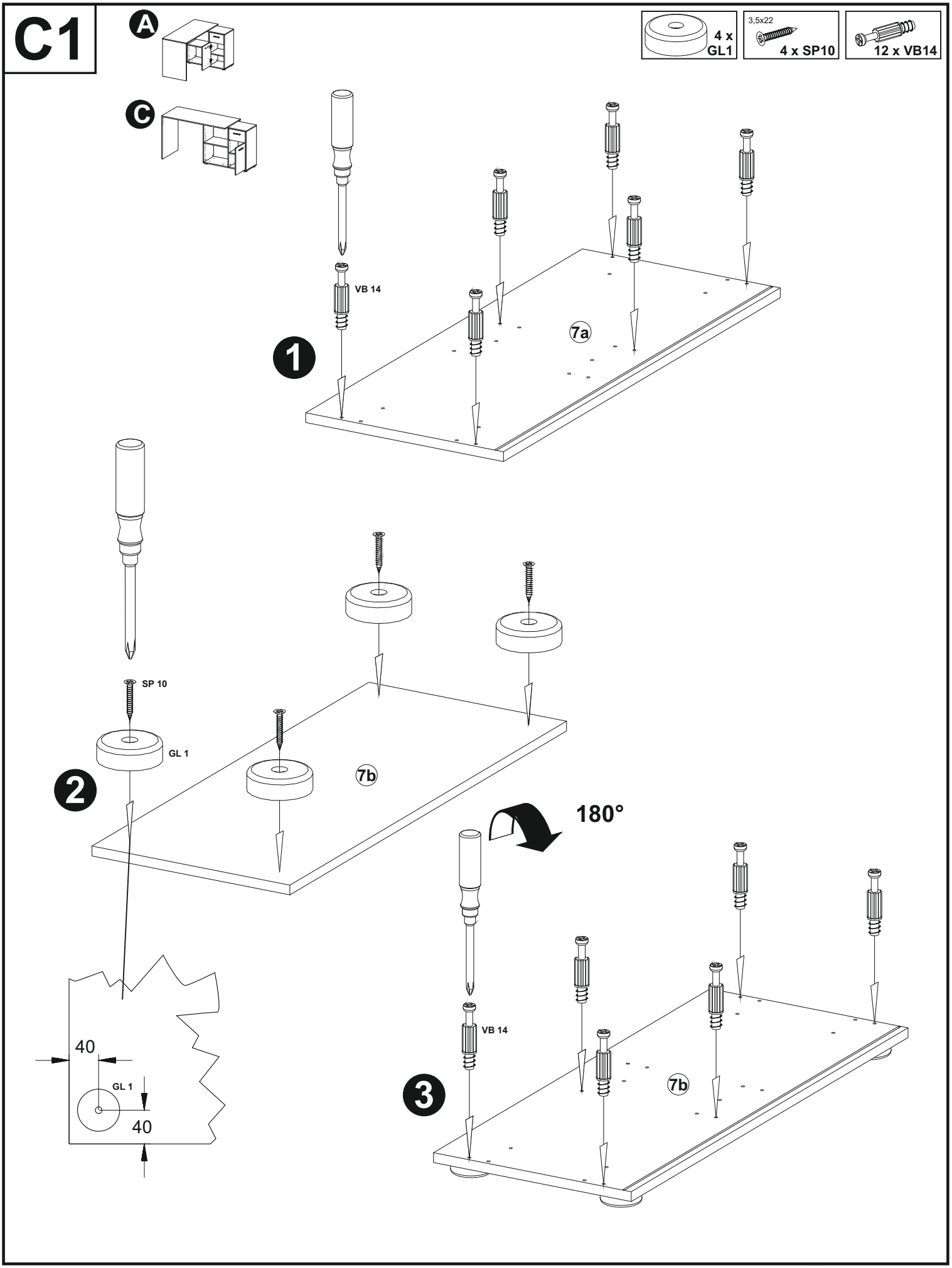
A
C
4 x GL1
3,5x22
4 x SP10
12 x VB14
VB 14
7a
1
SP 10
GL 1
7b
2
180°
40
GL 1
40
VB 14
7b
3

C2

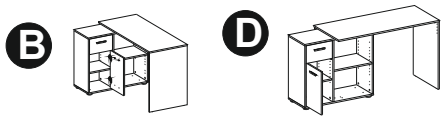
B
D

4 x
GL1
3,5x22
4 x SP10
12 x VB14

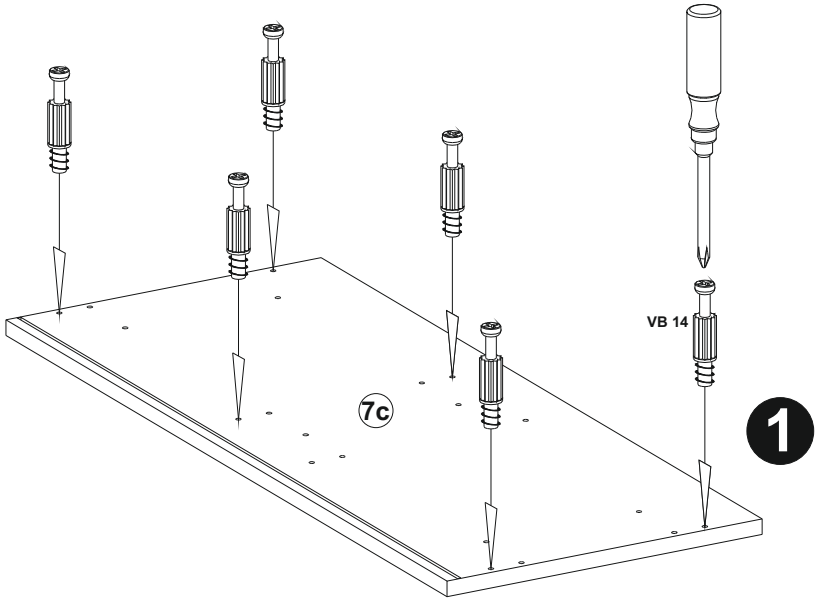
VB 14
7c
1

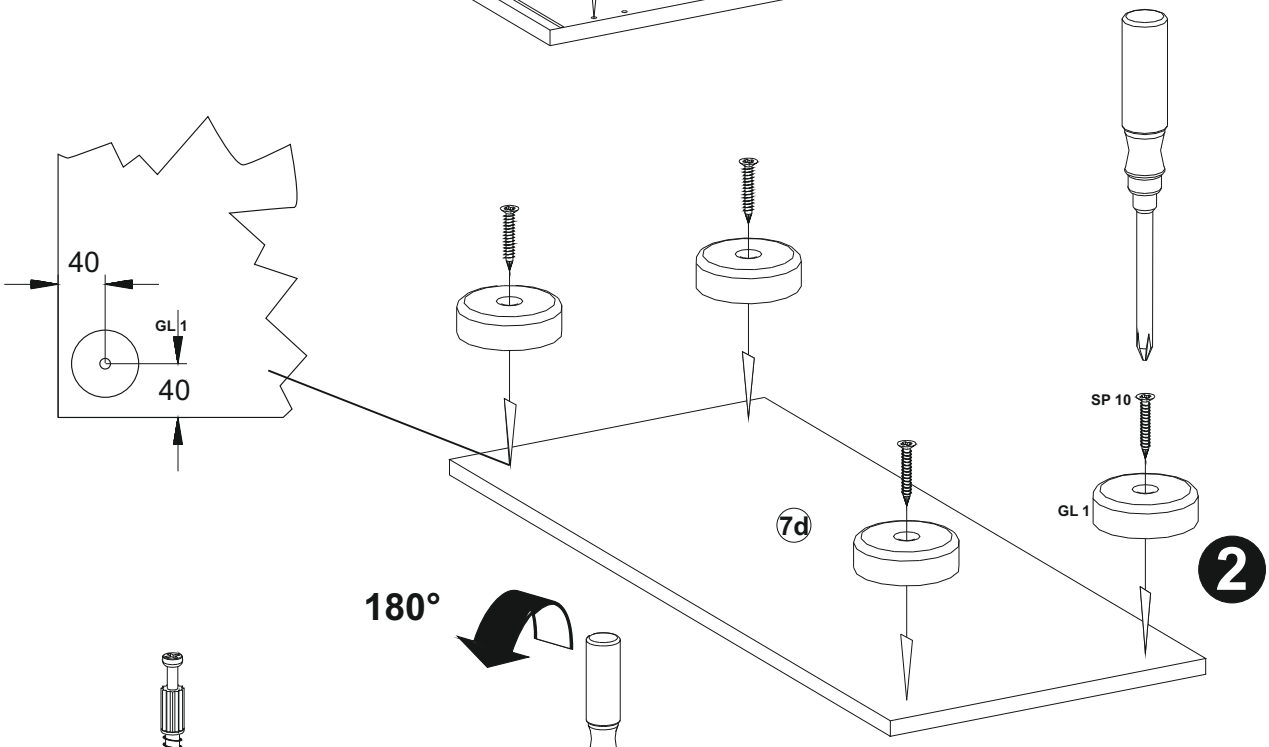
40
GL 1
40
SP 10
GL 1
7d
2

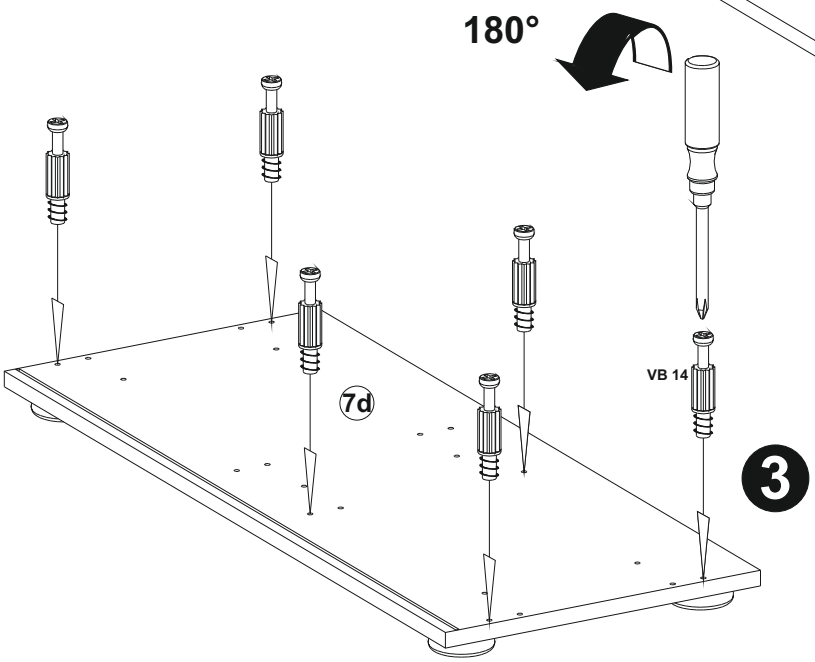
180°
VB 14
7d
3

D1

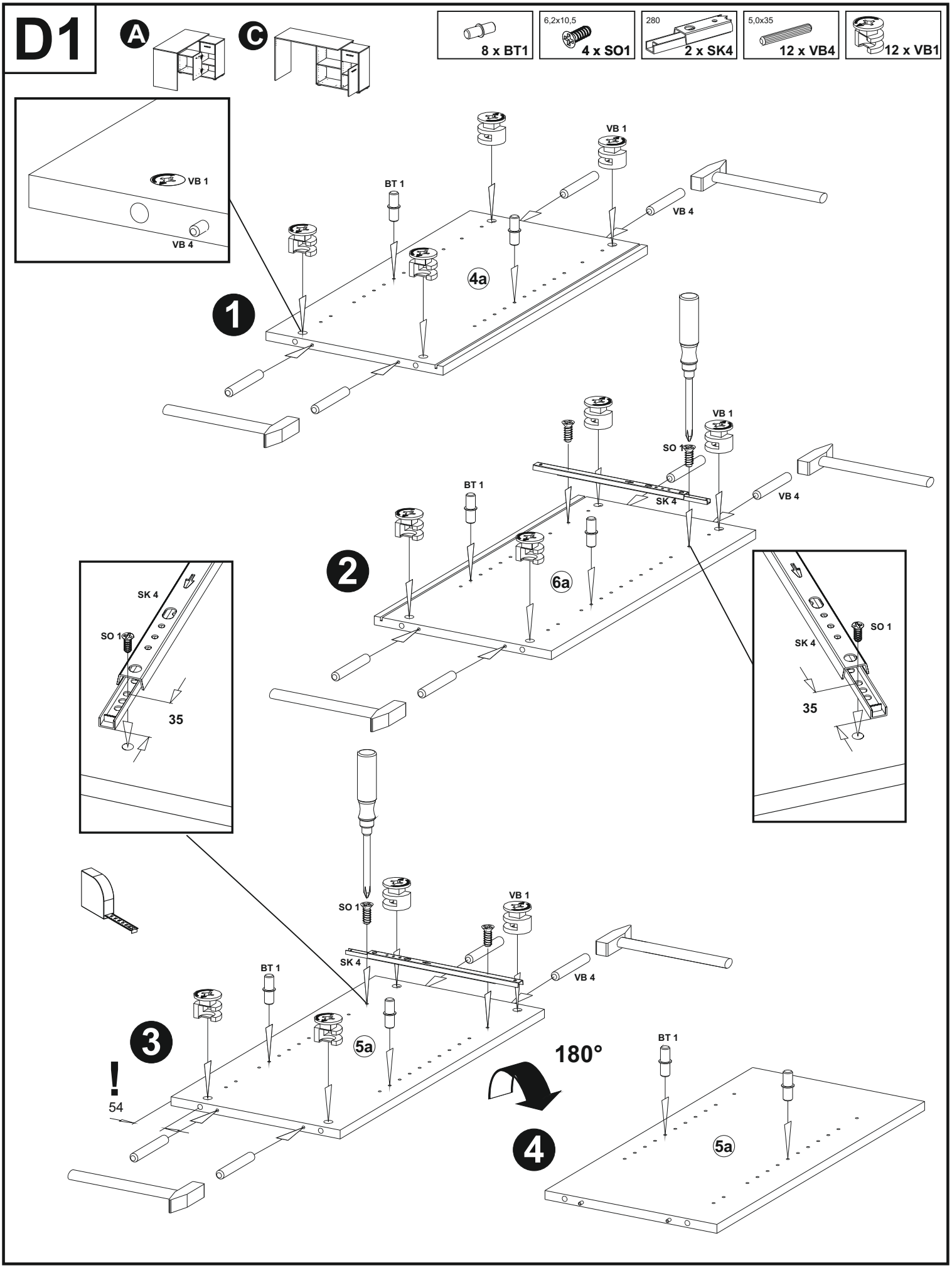
A
C
8 x BT1
6,2x10,5
4 x SO1
280
2 x SK4
5,0x35
12 x VB4
12 x VB1
VB 1
VB 4
BT 1
4a
1
SO 1
SK 4
6a
2
35
5a
3
!
54
180°
4

D2

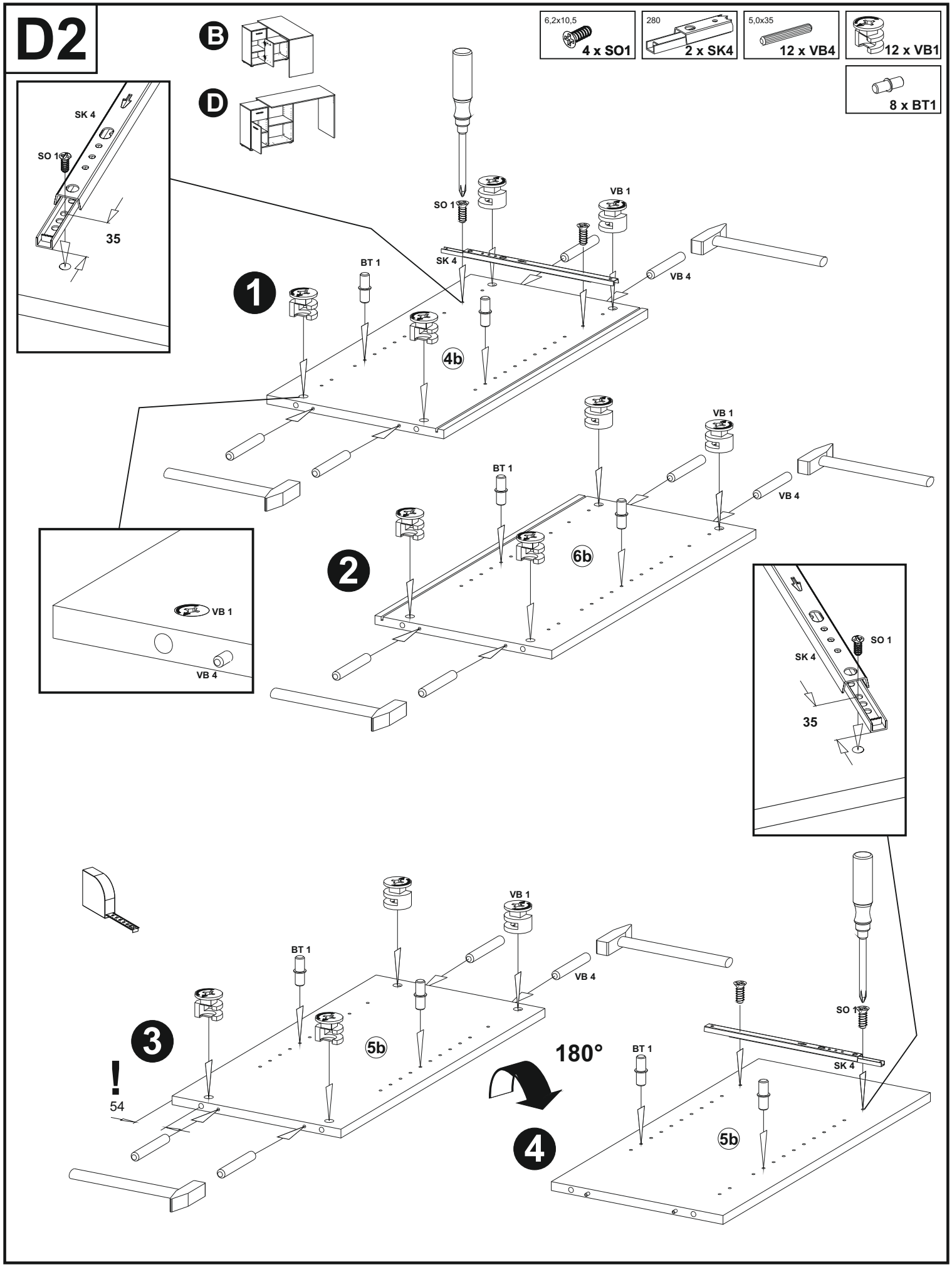
6,2x10,5
4 x SO1
280
2 x SK4
5,0x35
12 x VB4
12 x VB1
8 x BT1
B
D
SK 4
SO 1
35
VB 1
BT 1
VB 4
1
4b
2
6b
3
5b
!
54
180°
4

E1

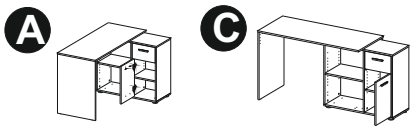
A
C

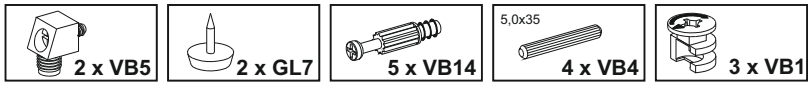
2 x VB5
2 x GL7
5 x VB14
5,0x35
4 x VB4
3 x VB1

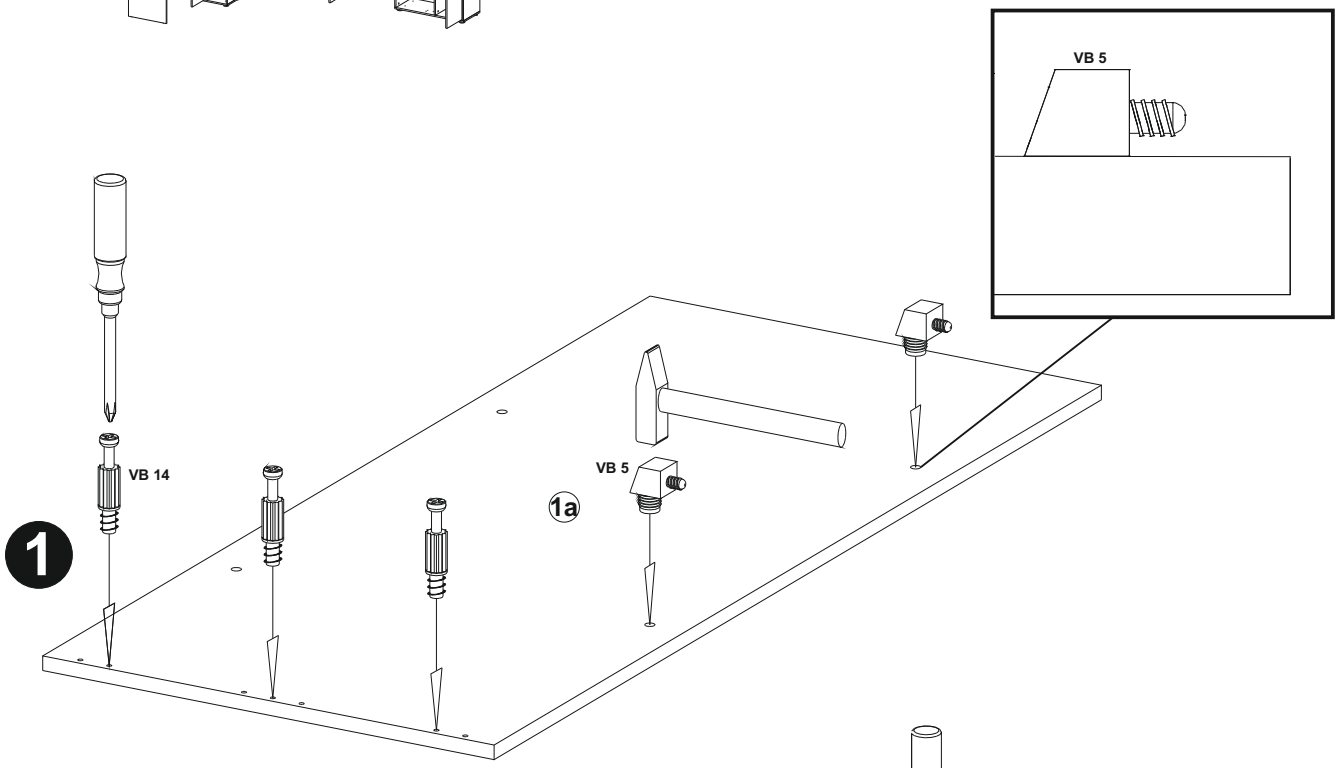
VB 5
VB 14
VB 5
1a
1

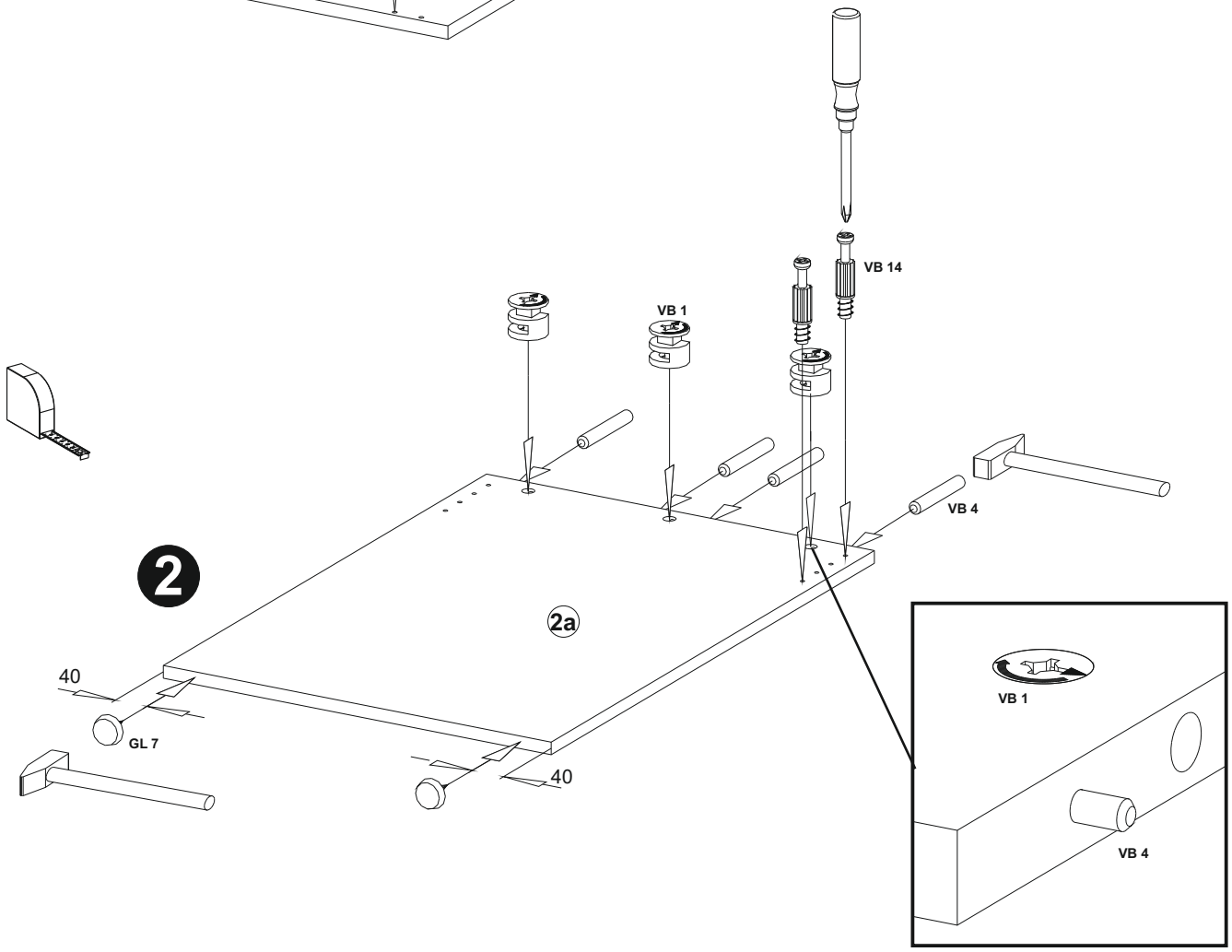
VB 14
VB 1
VB 4
2
2a
40
GL 7
40
VB 1
VB 4

E2

B

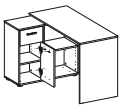

D

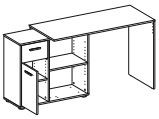

2 x VB5

2 x GL7

5 x VB14

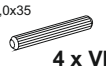

4 x VB4

3 x VB1

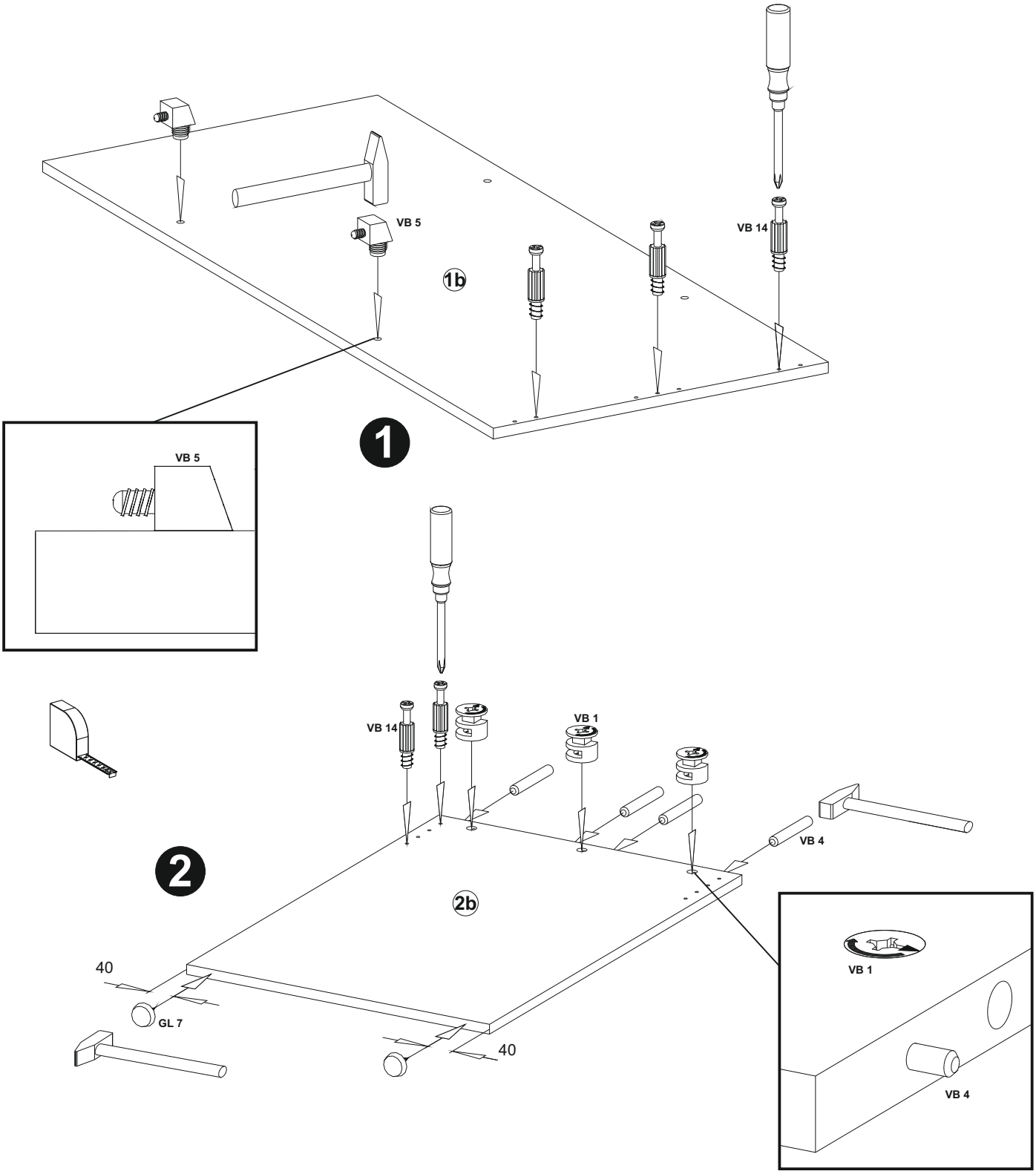

F1

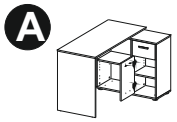

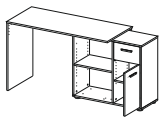

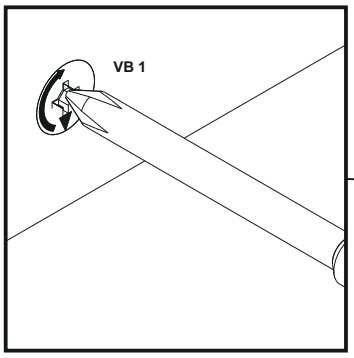

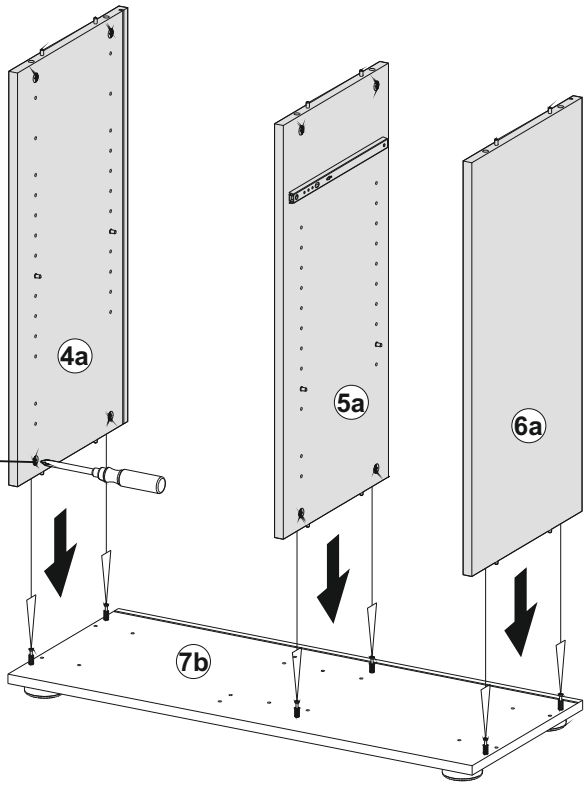

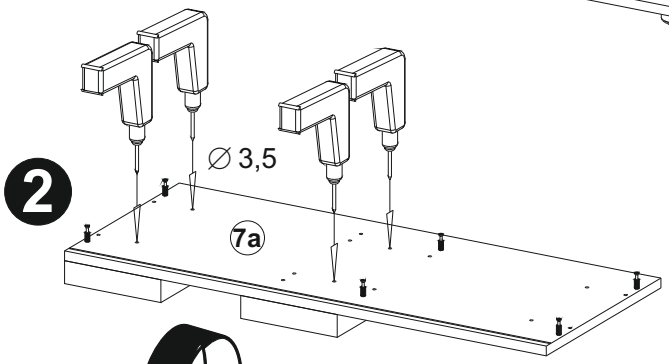

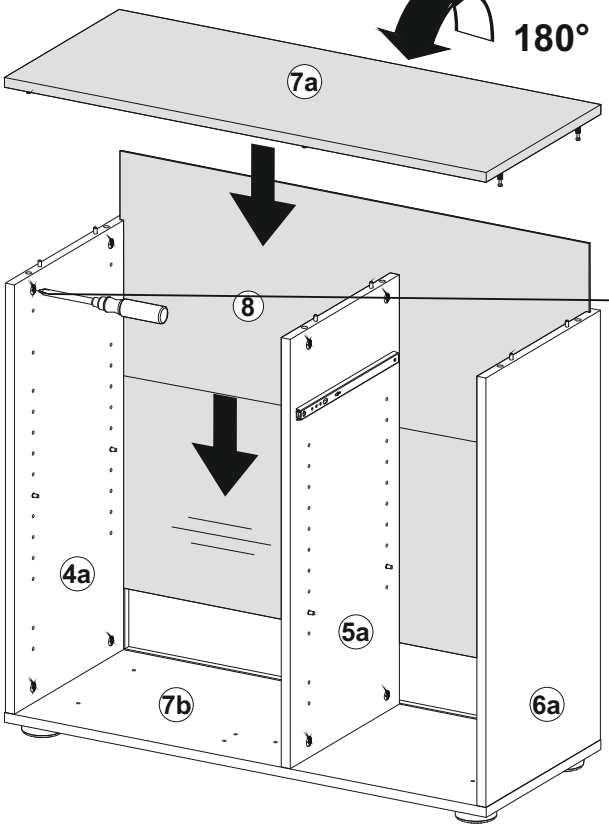

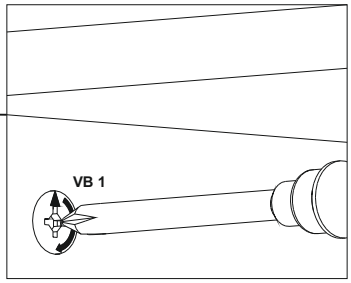

G1

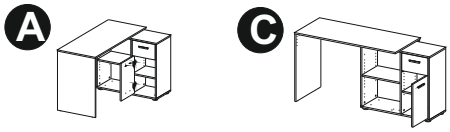
A
C

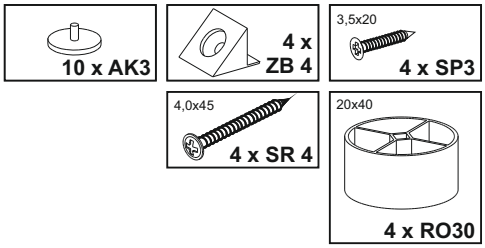
10 x AK3
4 x ZB 4
3,5x20
4 x SP3
4,0x45
4 x SR 4
20x40
4 x RO30

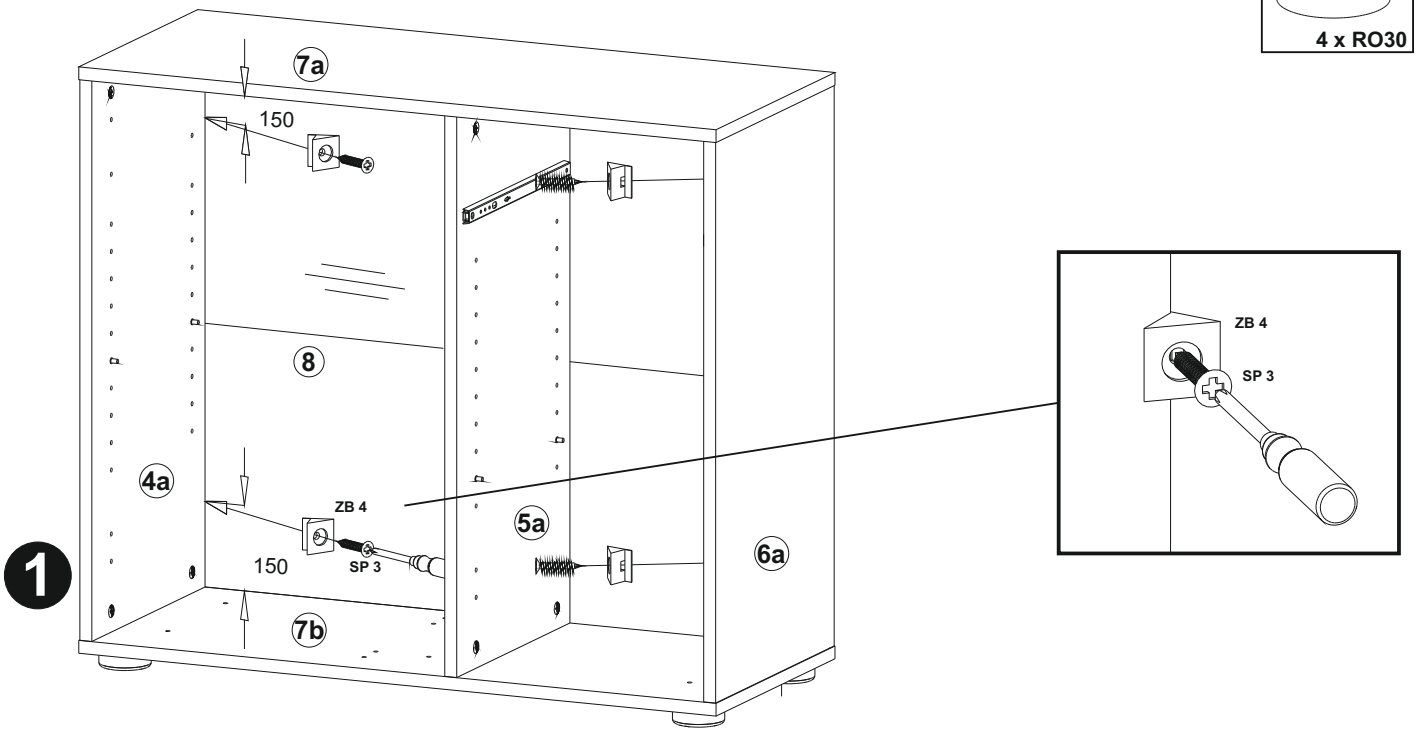
1
7a
150
8
4a
ZB 4
150
SP 3
5a
6a
7b
ZB 4
SP 3

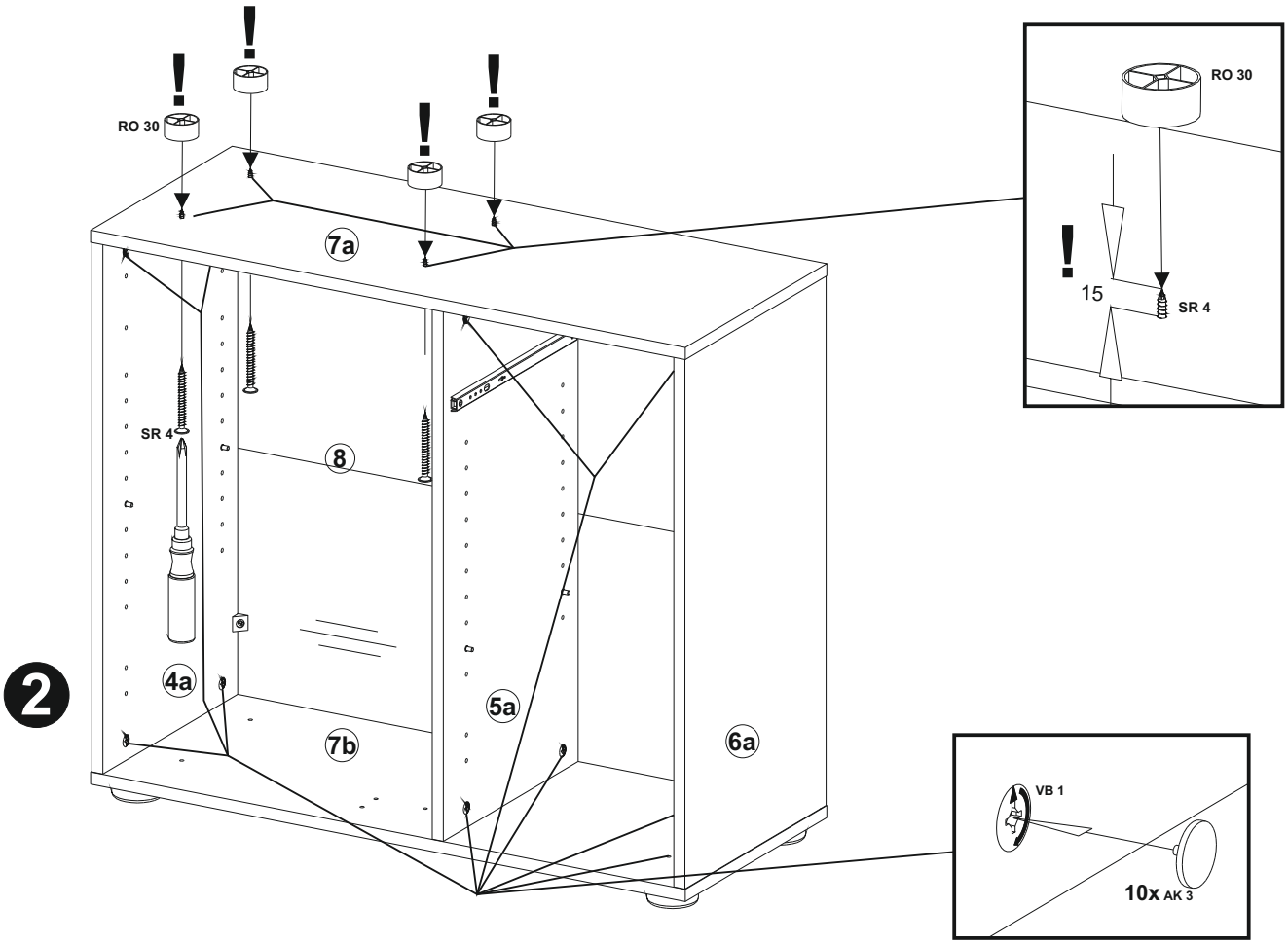
2
RO 30
7a
SR 4
8
4a
5a
7b
6a
RO 30
15
SR 4
VB 1
10x AK 3

H1

A

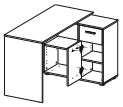

M4x8			3,5x25		3,0x13
2 x SG1	2 x AK2	1 x GR18	2 x SR1	1 x WI3	1 x SP7

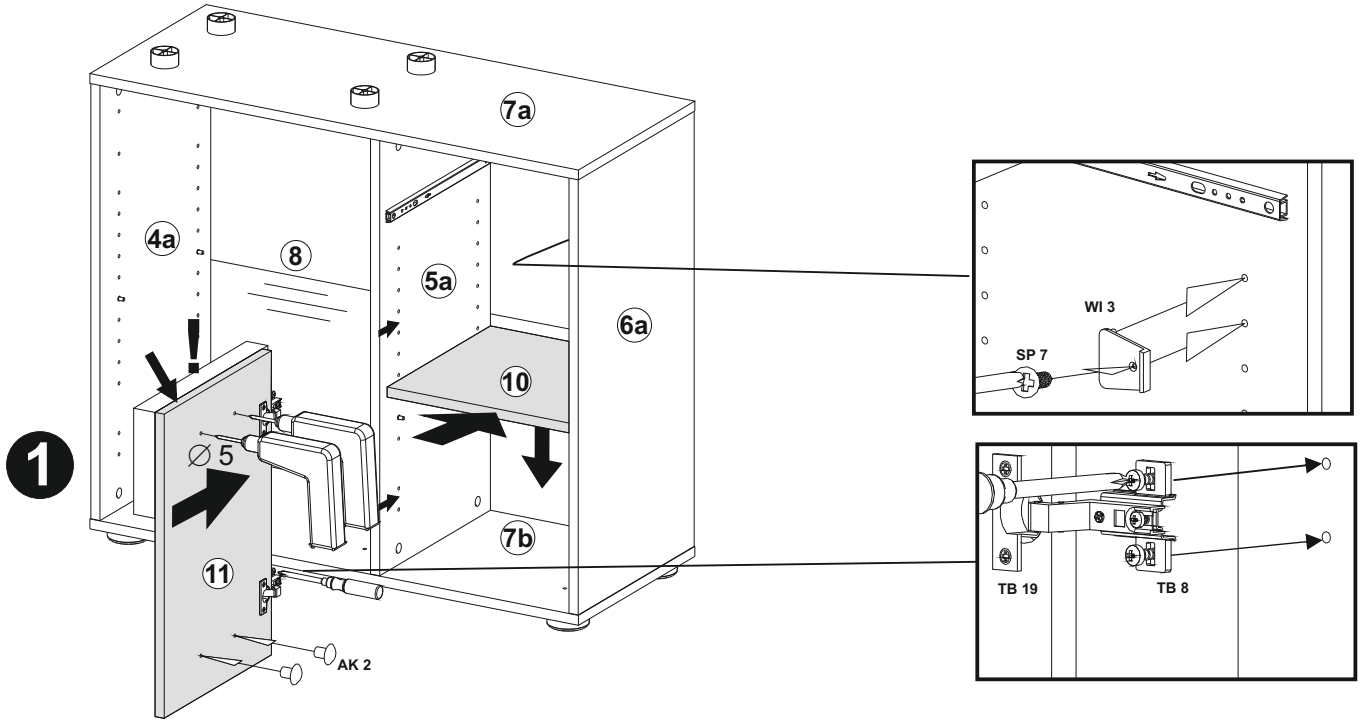

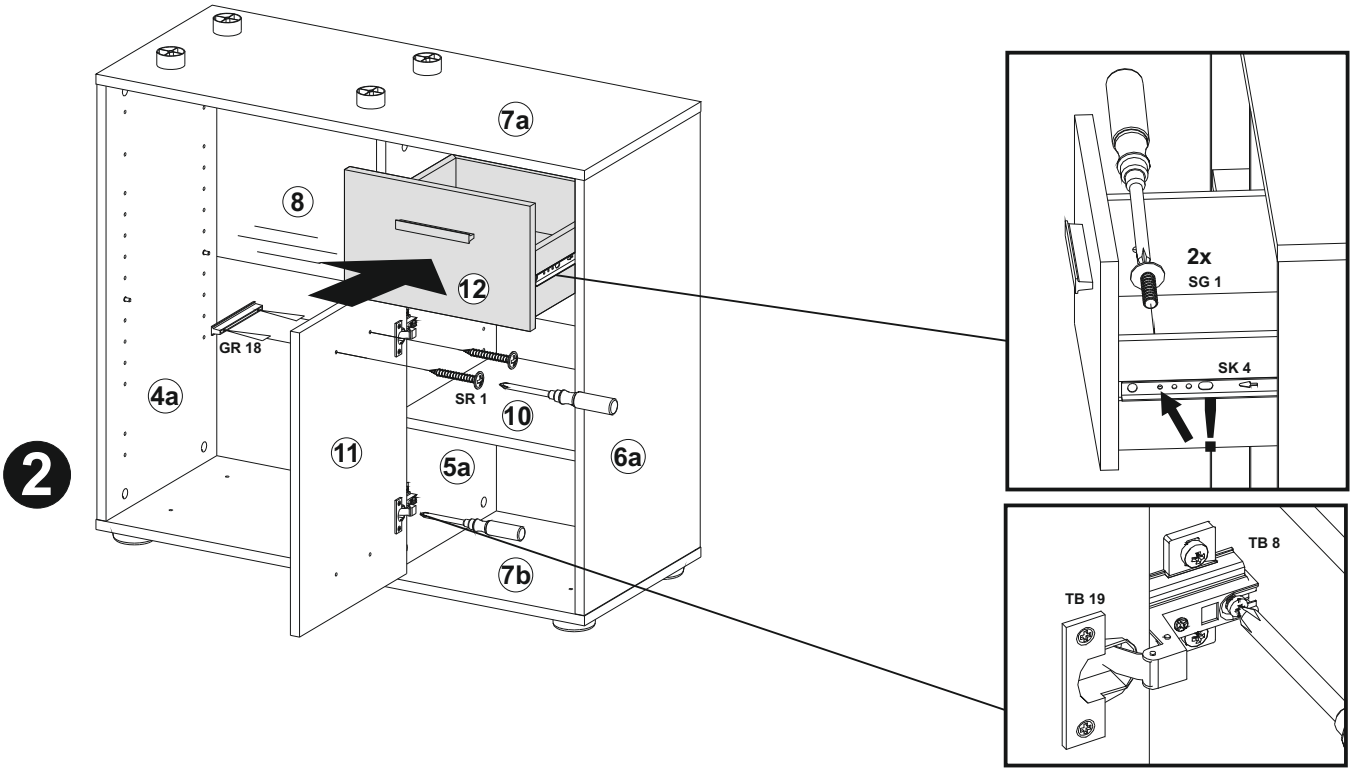

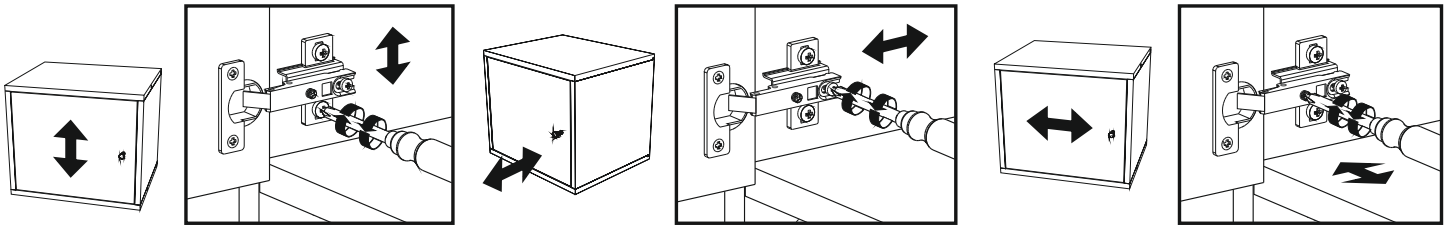

I1

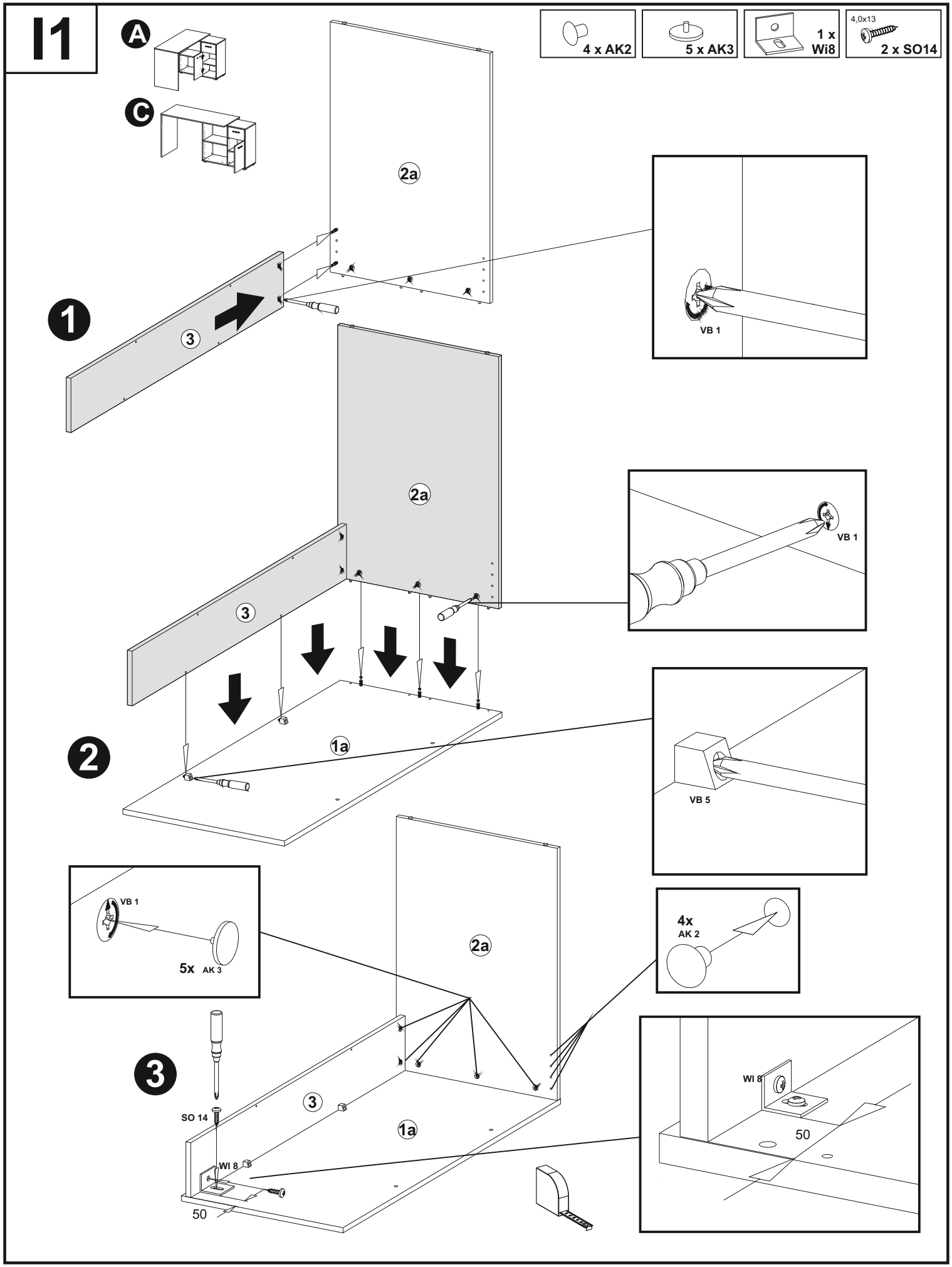
A
C
4 x AK2
5 x AK3
1 x
Wi8
4,0x13
2 x SO14
2a
3
1
VB 1
2a
3
VB 1
1a
2
VB 5
VB 1
5x AK 3
2a
4x
AK 2
3
SO 14
WI 8
3
1a
50
WI 8
50

J1

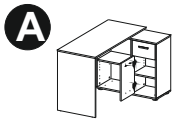

3,5x22	4x25	
2 x SP10	2 x SP11	4 x AK1

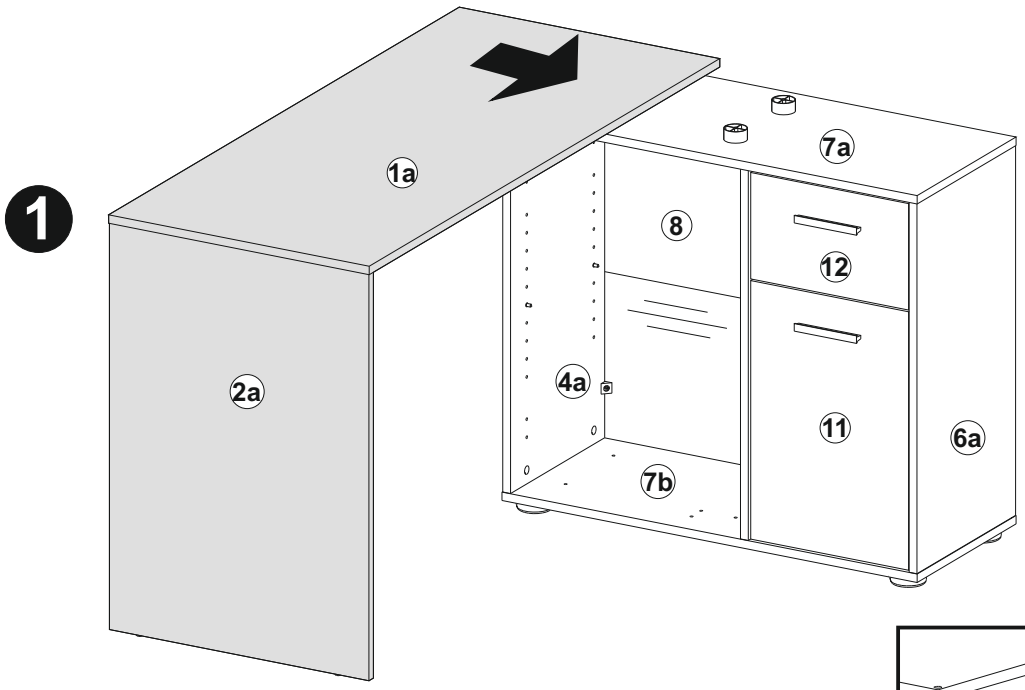

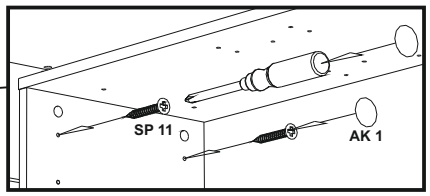

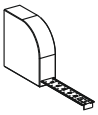

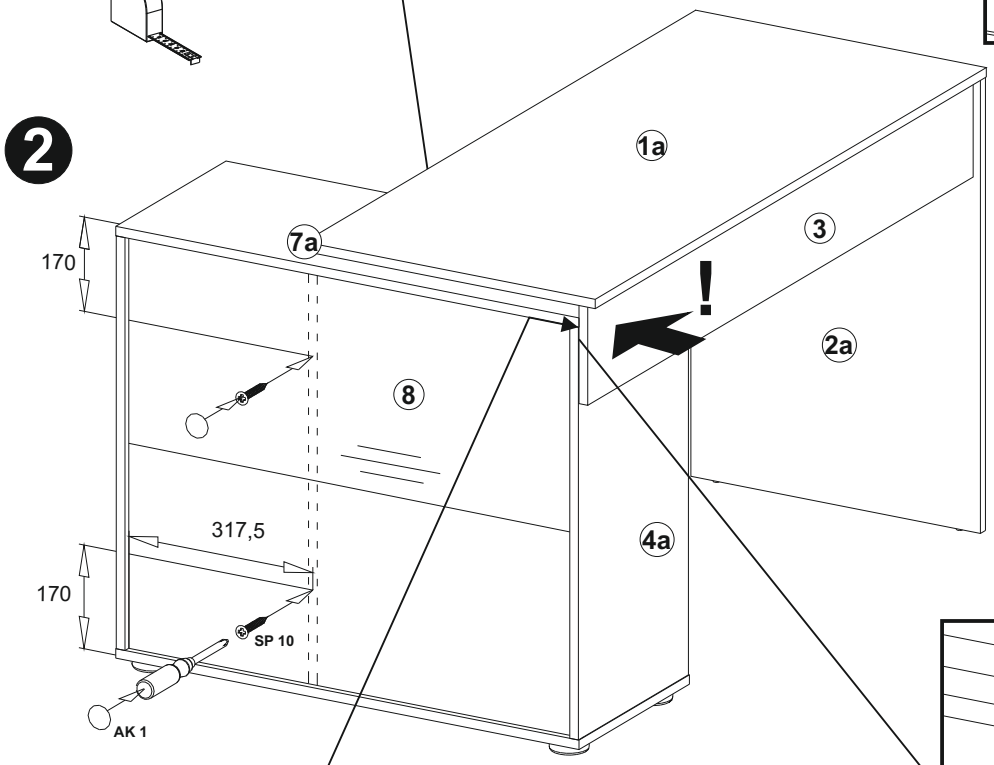

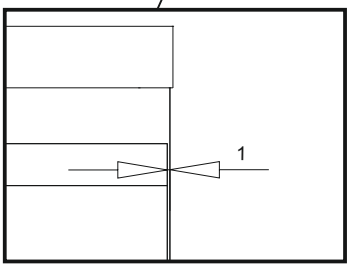

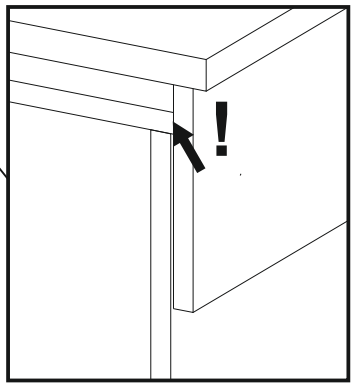

K1

A

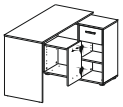

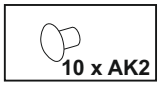
10 x AK2

1

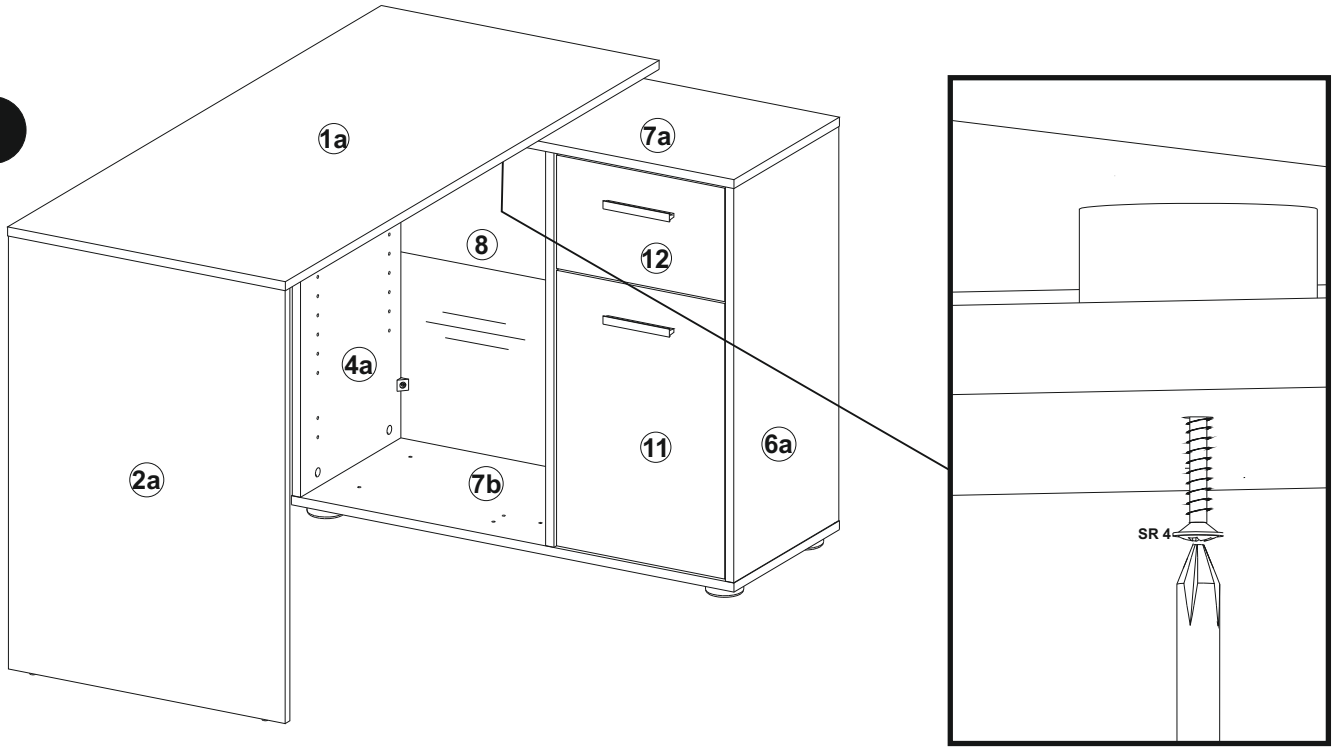
1a
7a
8
12
4a
11
6a
2a
7b
SR 4

2

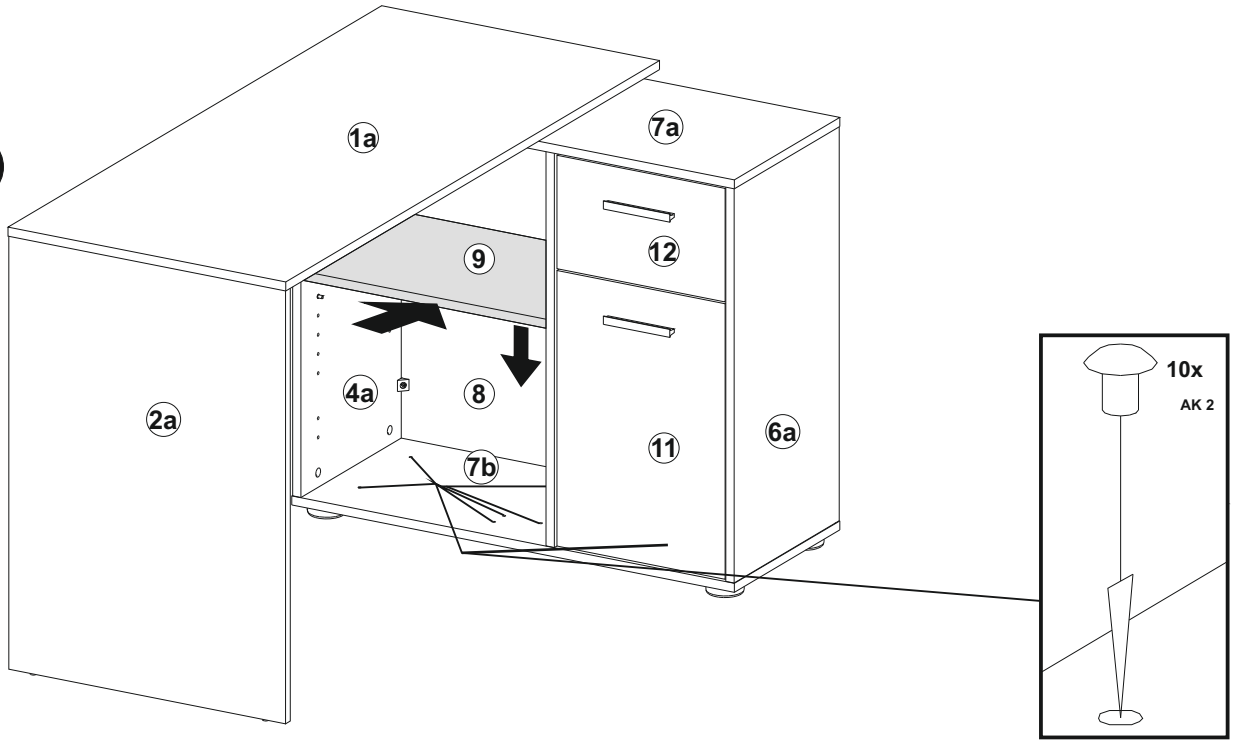
1a
7a
9
12
4a
8
2a
11
6a
7b
10x
AK 2

F2

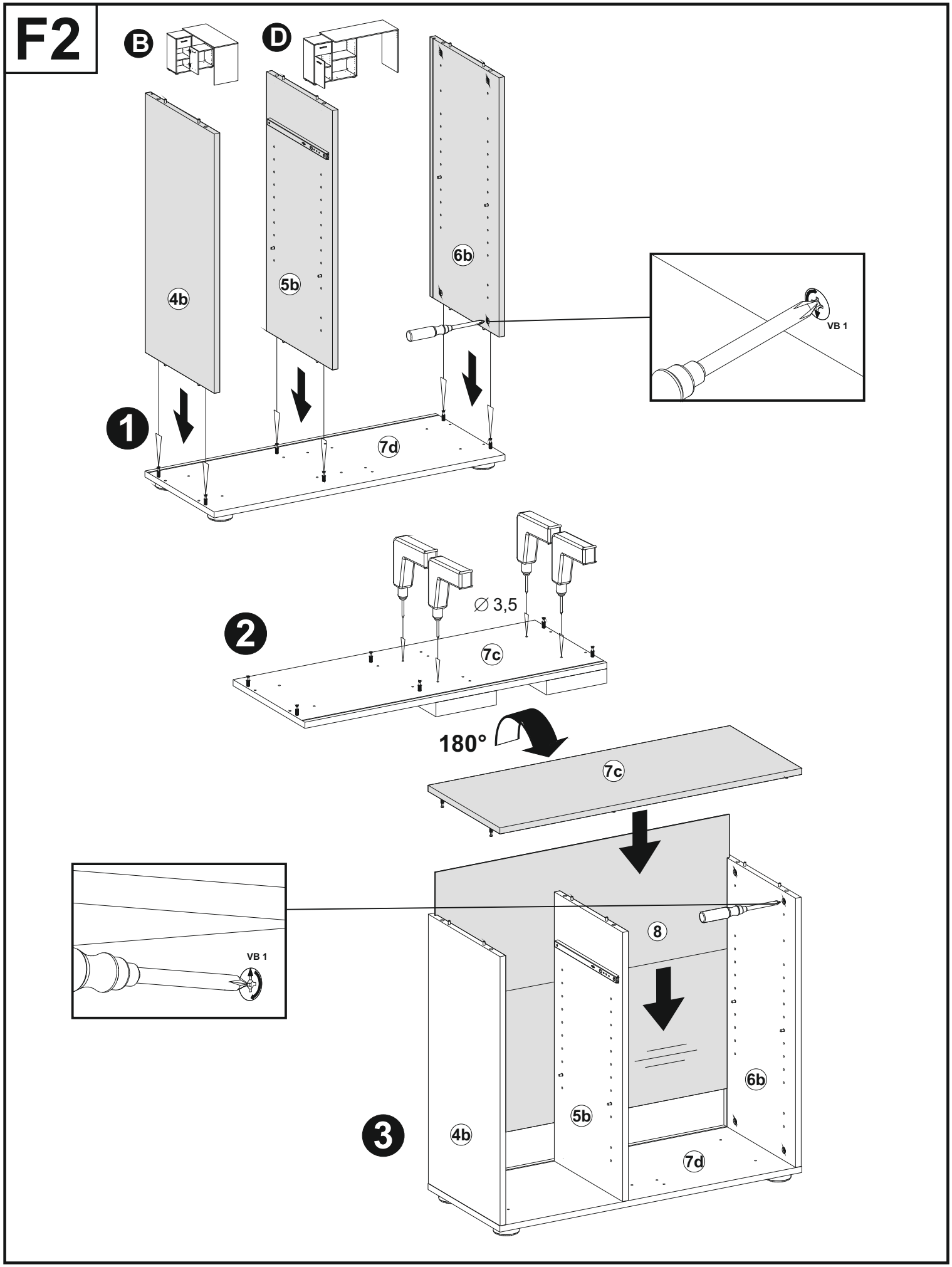

G2

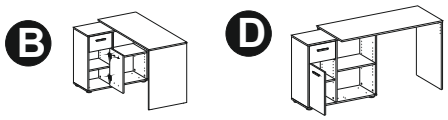
B
D

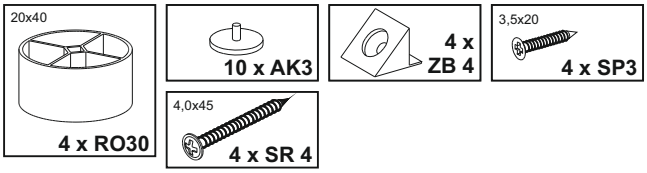
20x40
4 x RO30
10 x AK3
4 x
ZB 4
3,5x20
4 x SP3
4,0x45
4 x SR 4

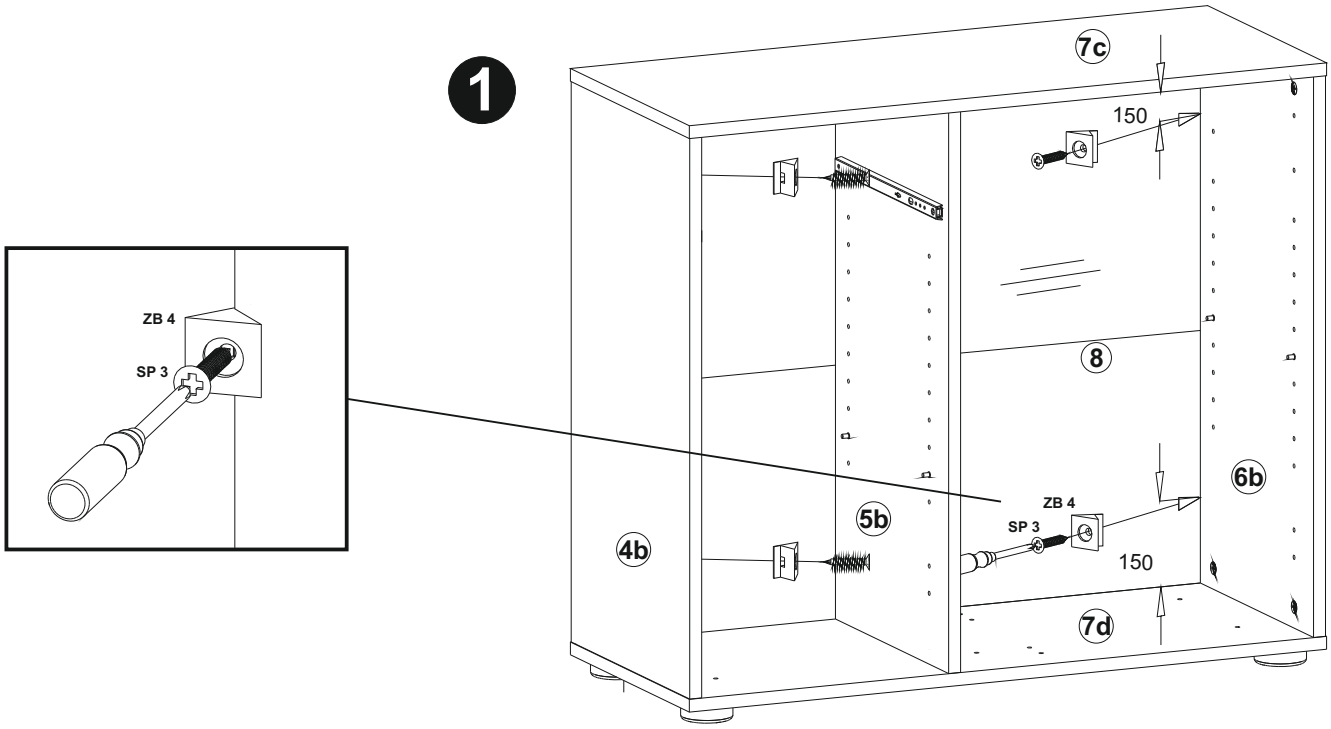
1
7c
150
8
6b
5b
4b
ZB 4
SP 3
150
7d
ZB 4
SP 3

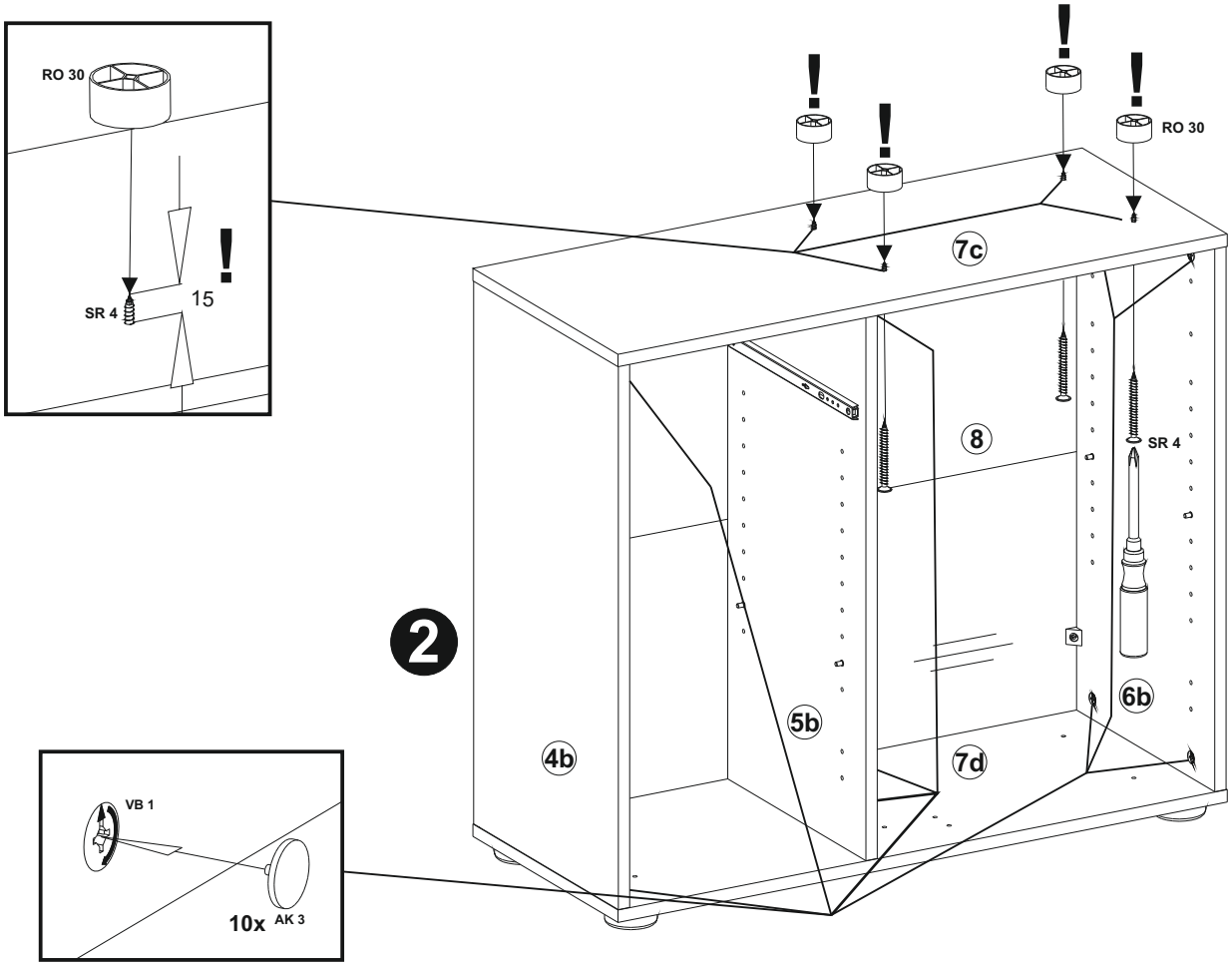
RO 30
!
15
SR 4
!
!
!
!
RO 30
7c
8
SR 4
2
6b
5b
4b
7d
VB 1
10x AK 3

H2

B

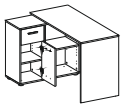

M4x8			3,5x25		3,0x13
2 x SG1	2 x AK2	1 x GR18	2 x SR1	1 x WI3	1 x SP7

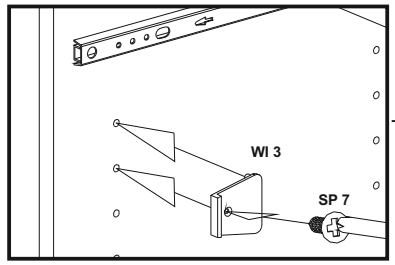

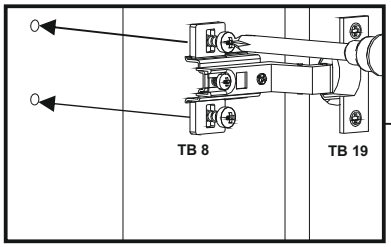

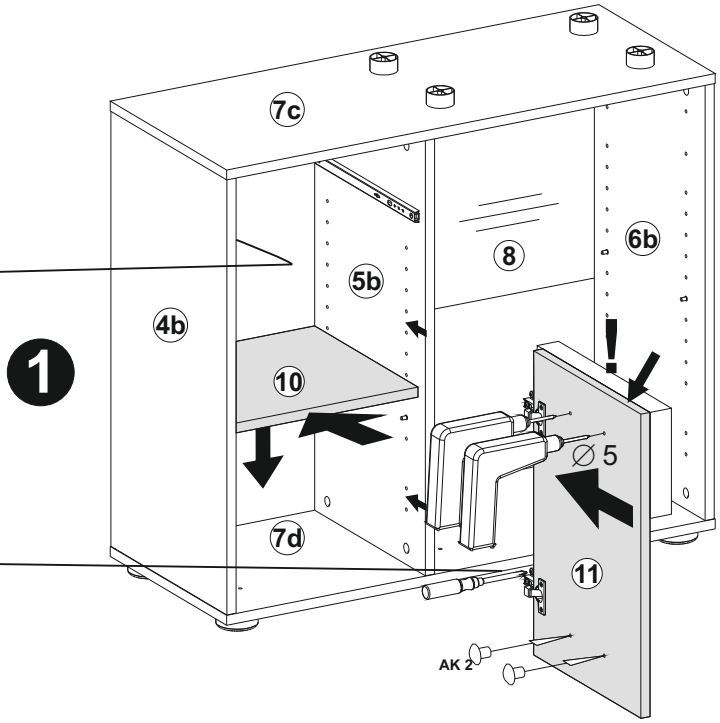

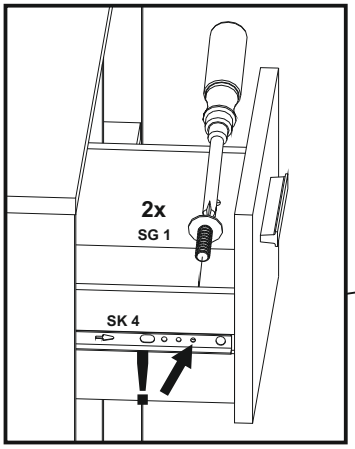

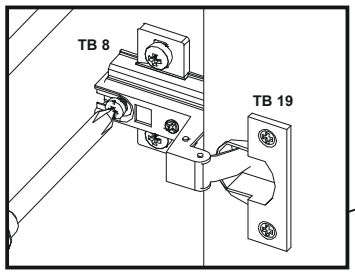

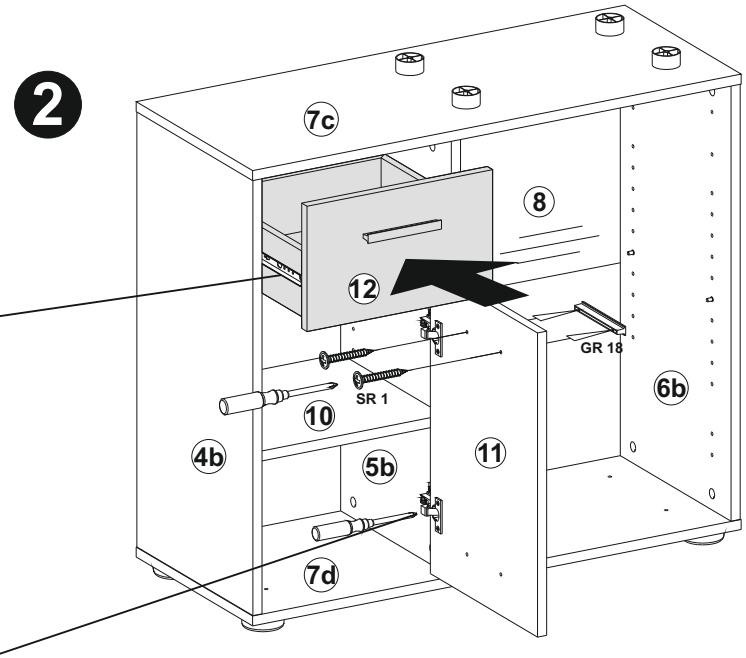

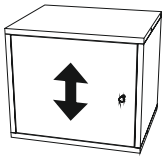

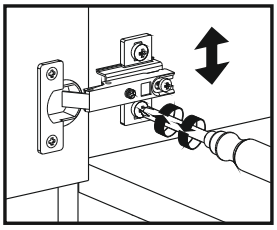

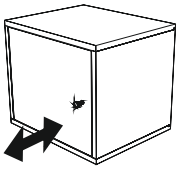

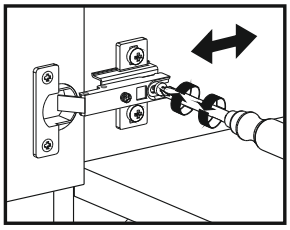

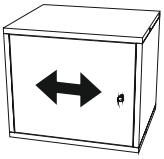

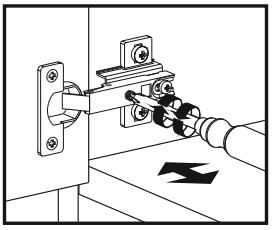

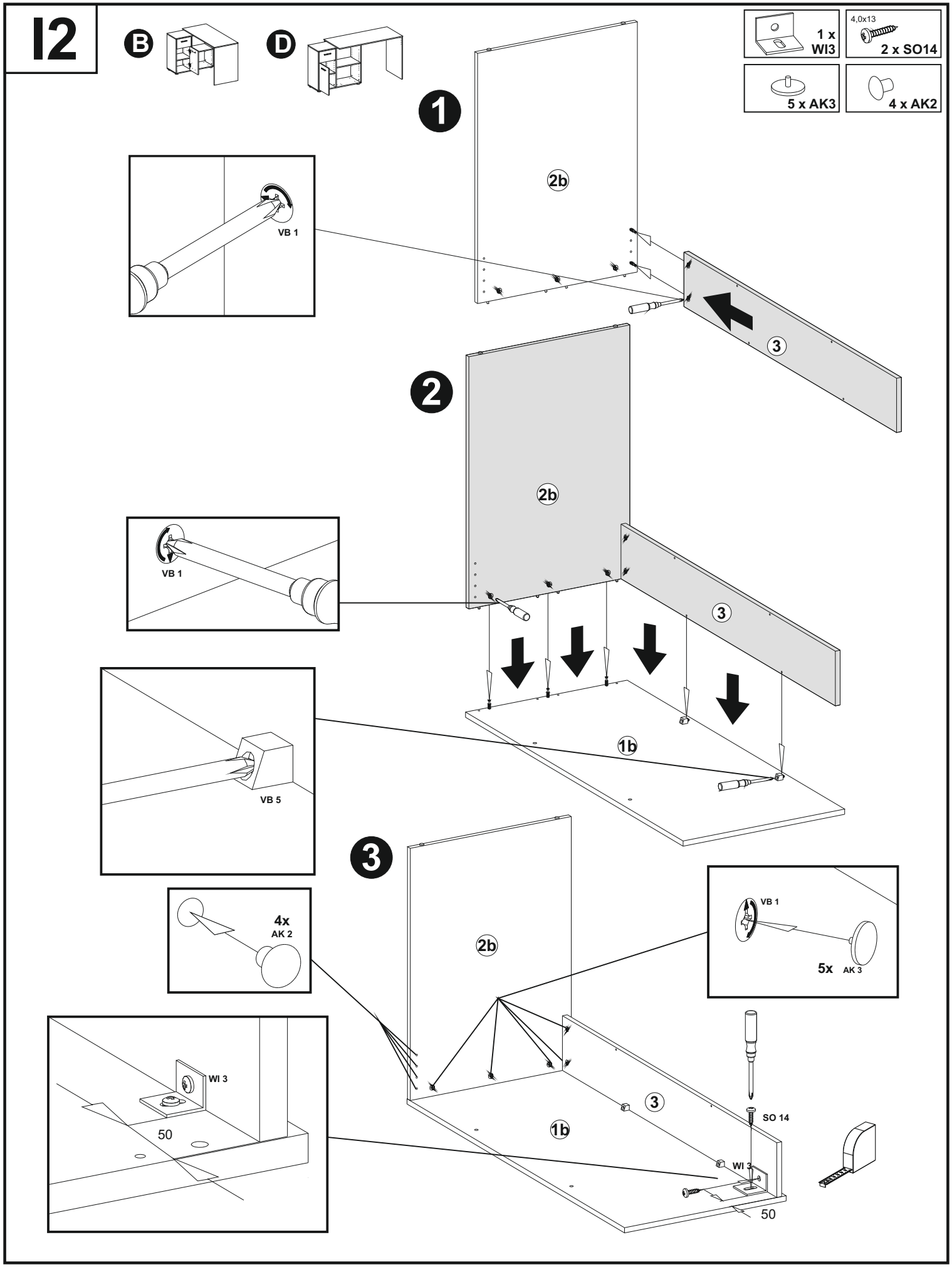
I2
B
D
1 x WI3
4,0x13
2 x SO14
5 x AK3
4 x AK2
1
2b
VB 1
3
2
2b
VB 1
3
1b
VB 5
3
4x AK 2
2b
VB 1
5x AK 3
WI 3
50
3
1b
SO 14
WI 3
50

J2

B

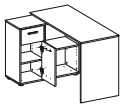

3,5x22	4x25	
2 x SP10	2 x SP11	4 x AK1

1

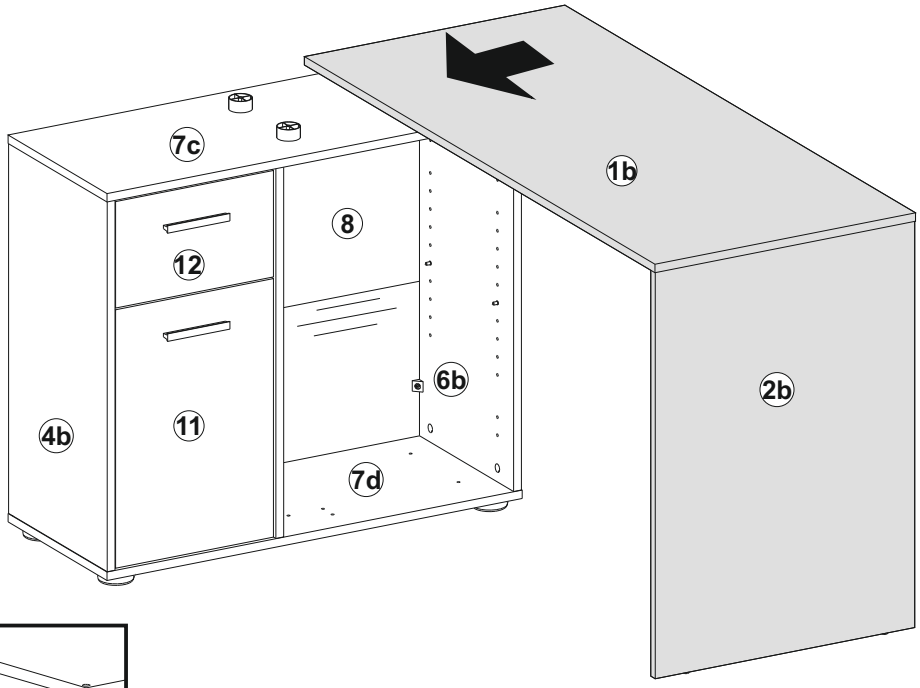

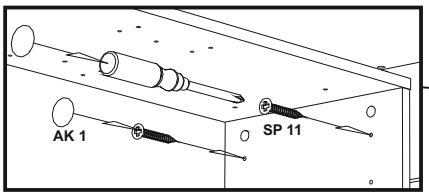

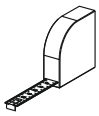

2

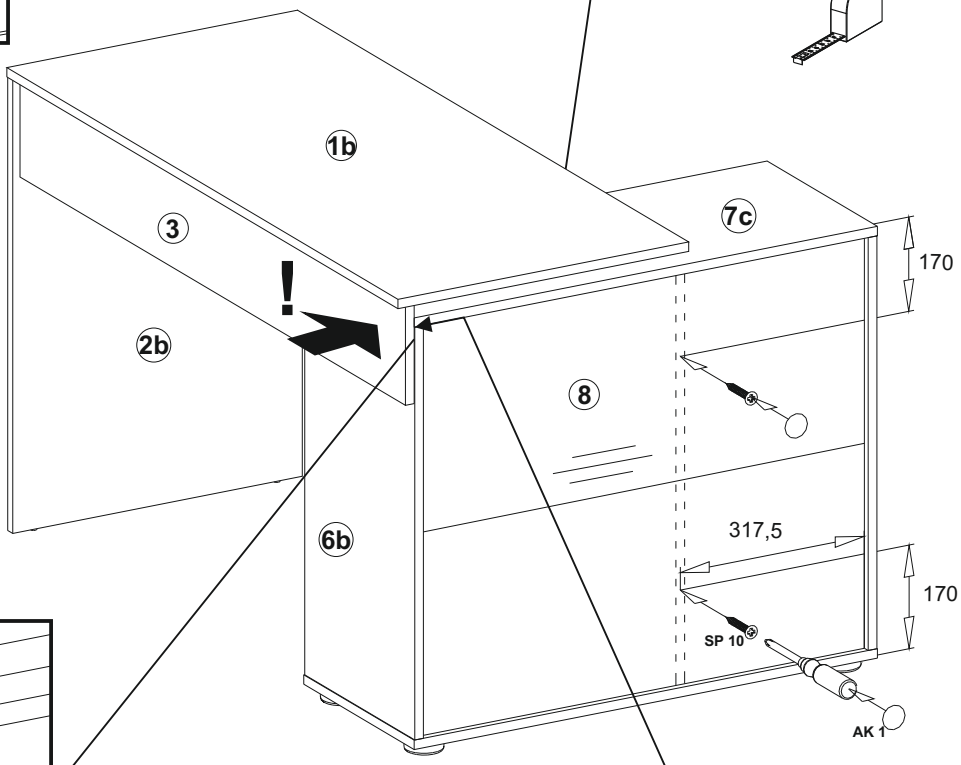

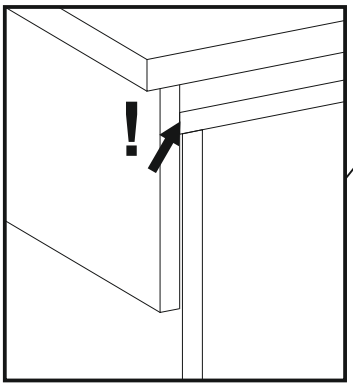

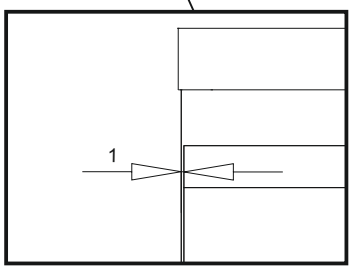

K2

B

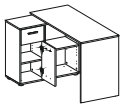

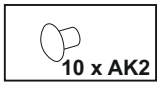
10 x AK2

1

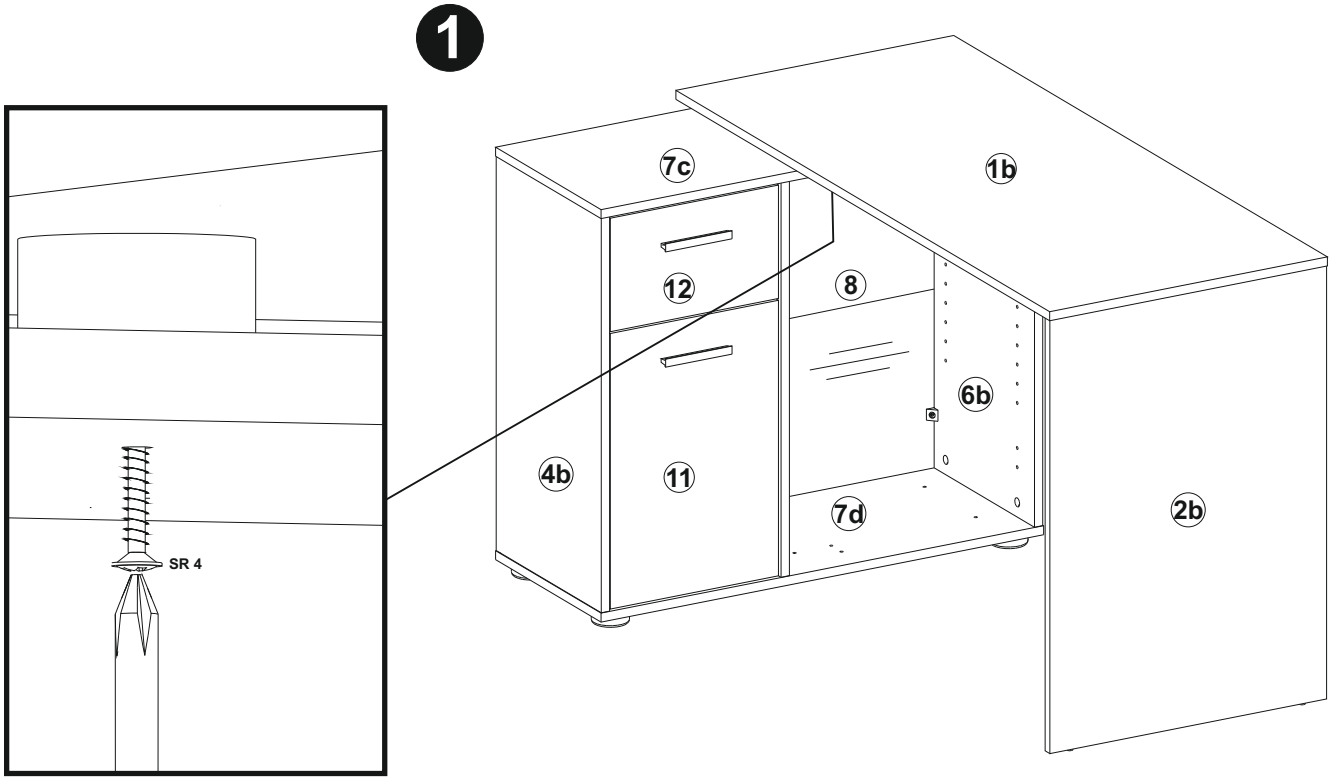
SR 4
7c
1b
12
8
6b
4b
11
7d
2b

2

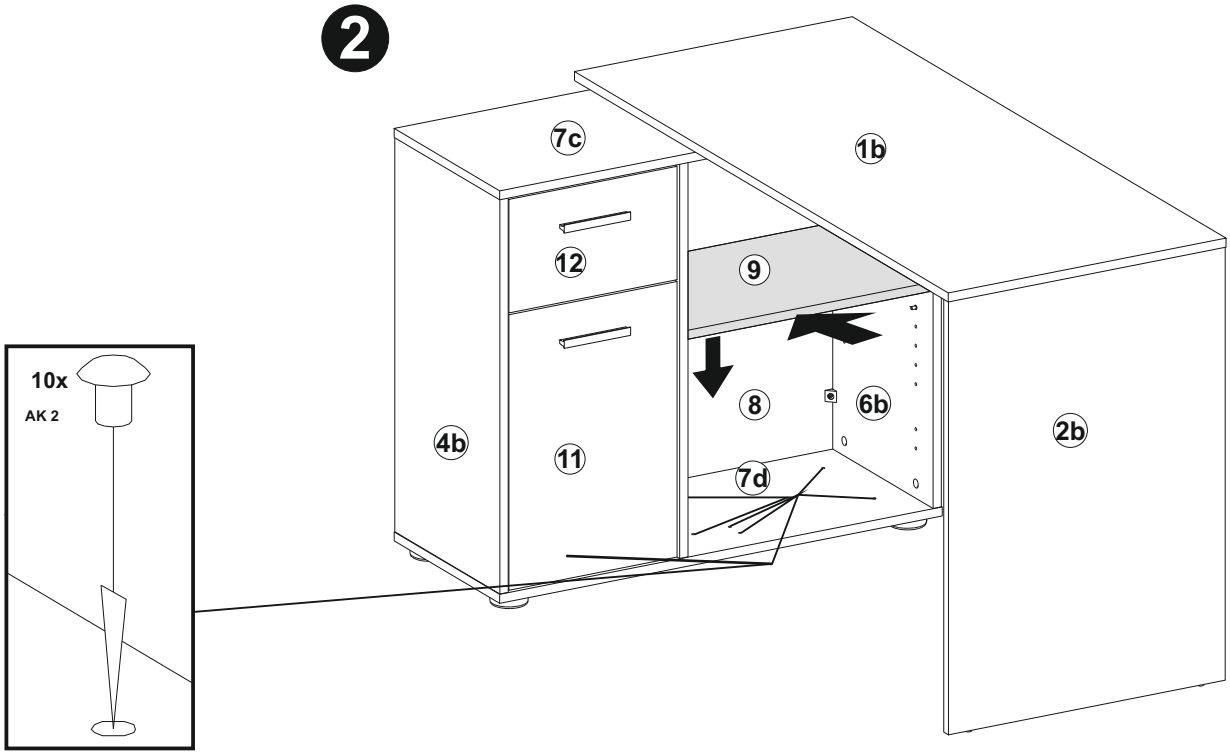
10x
AK 2
7c
1b
12
9
8
6b
4b
11
7d
2b

H3

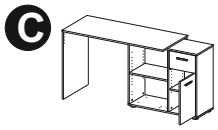

M4x8			3,5x25		3,0x13
2 x SG1	12 x AK2	1 x GR18	2 x SR1	1 x WI 3	1 x SP7

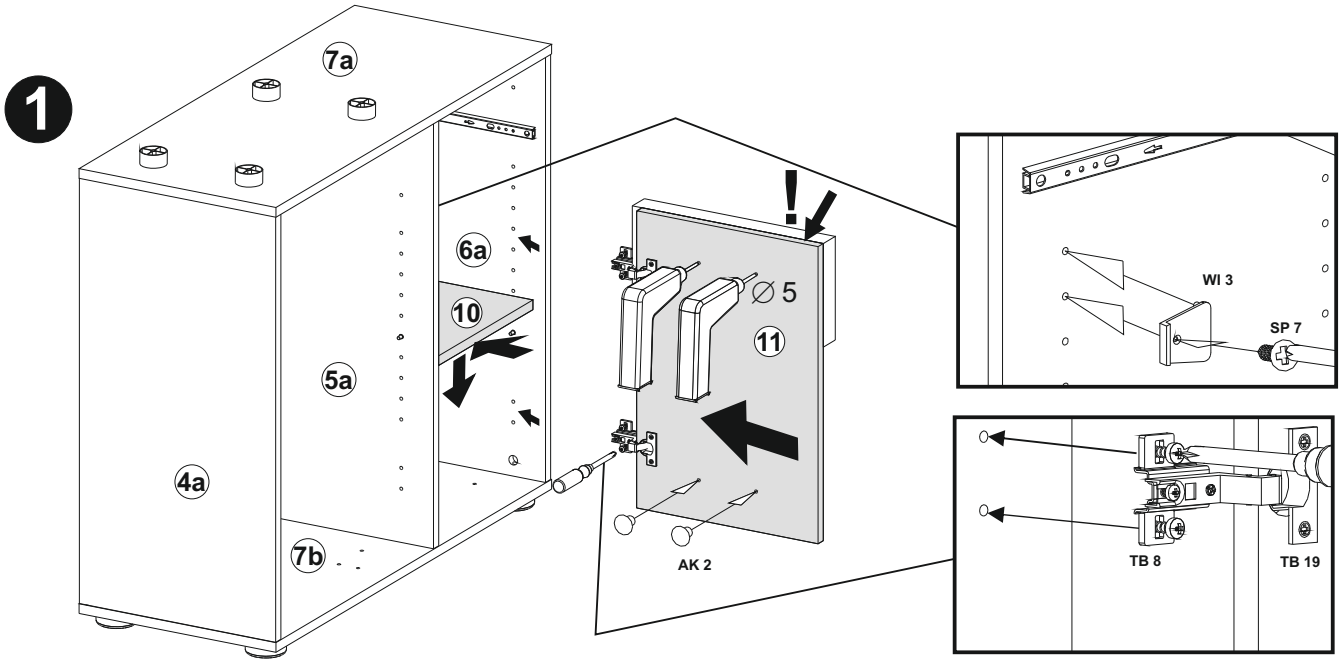

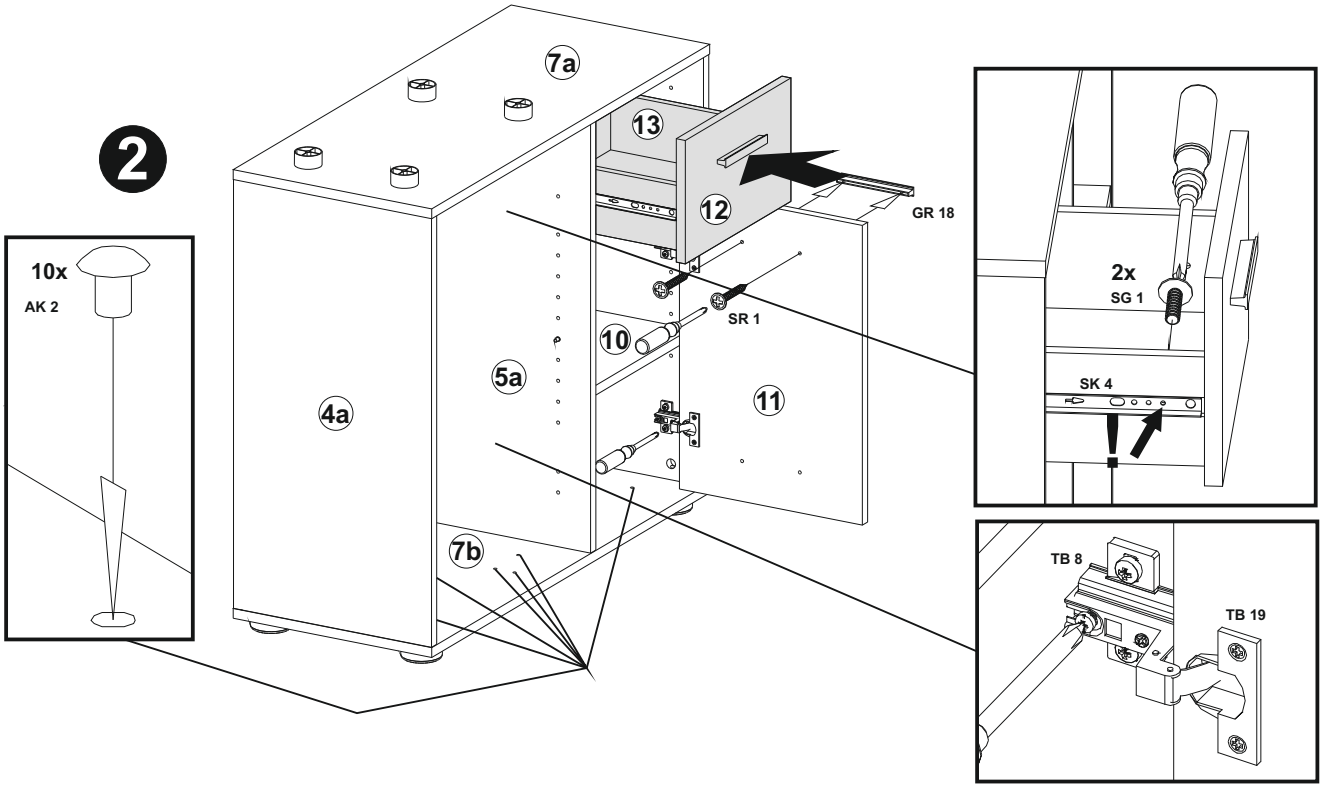

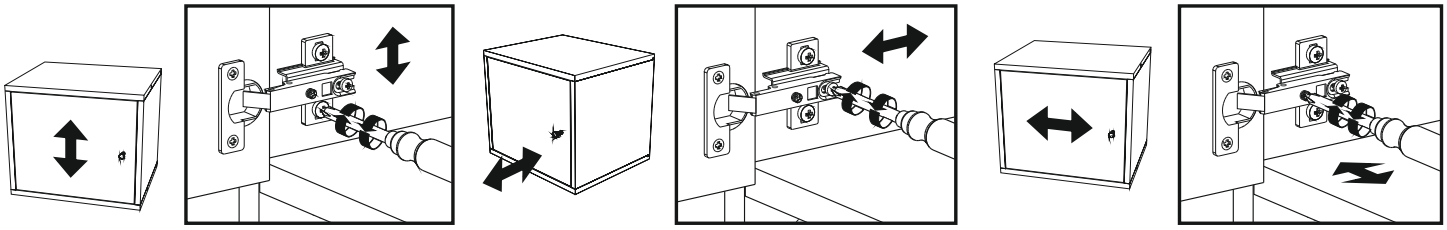

J3

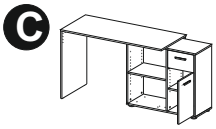
C

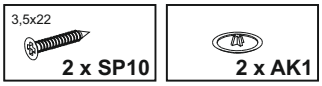
3,5x22
2 x SP10
2 x AK1

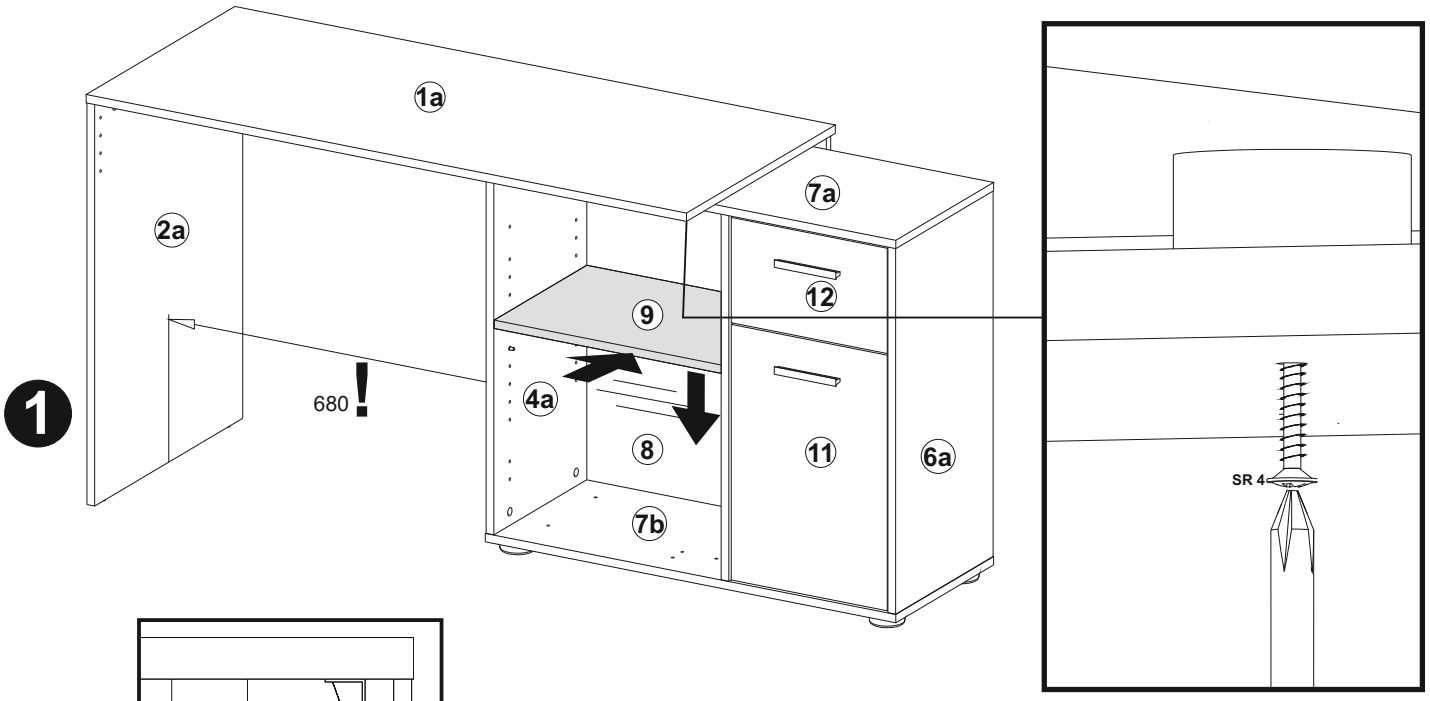
1
1a
2a
7a
12
9
680 !
4a
8
11
6a
7b
SR 4

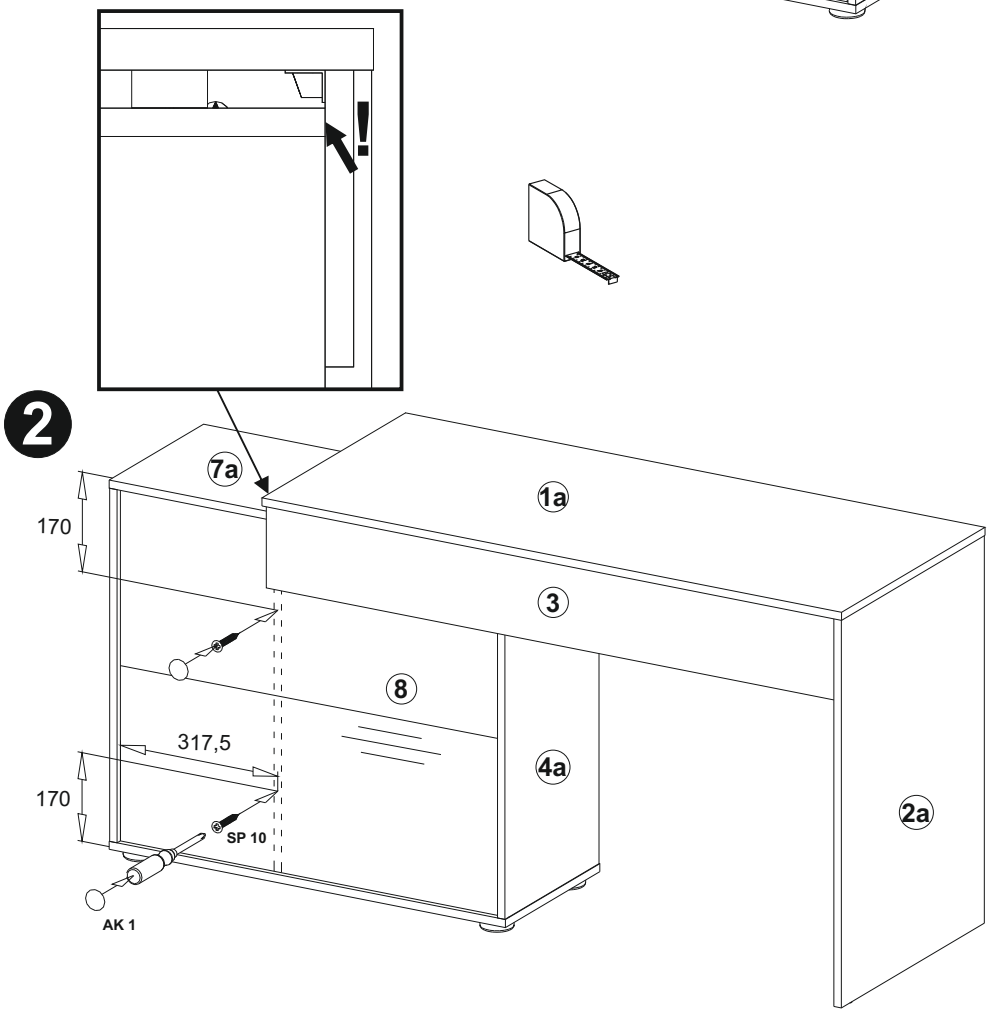
2
7a
1a
170
3
8
317,5
4a
170
2a
SP 10
AK 1

H4

Ⓓ

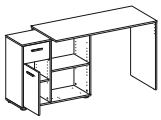

M4x8			3,5x25		3,0x13
2 x SG1	12 x AK2	1 x GR18	2 x SR1	1 x WI 3	1 x SP7

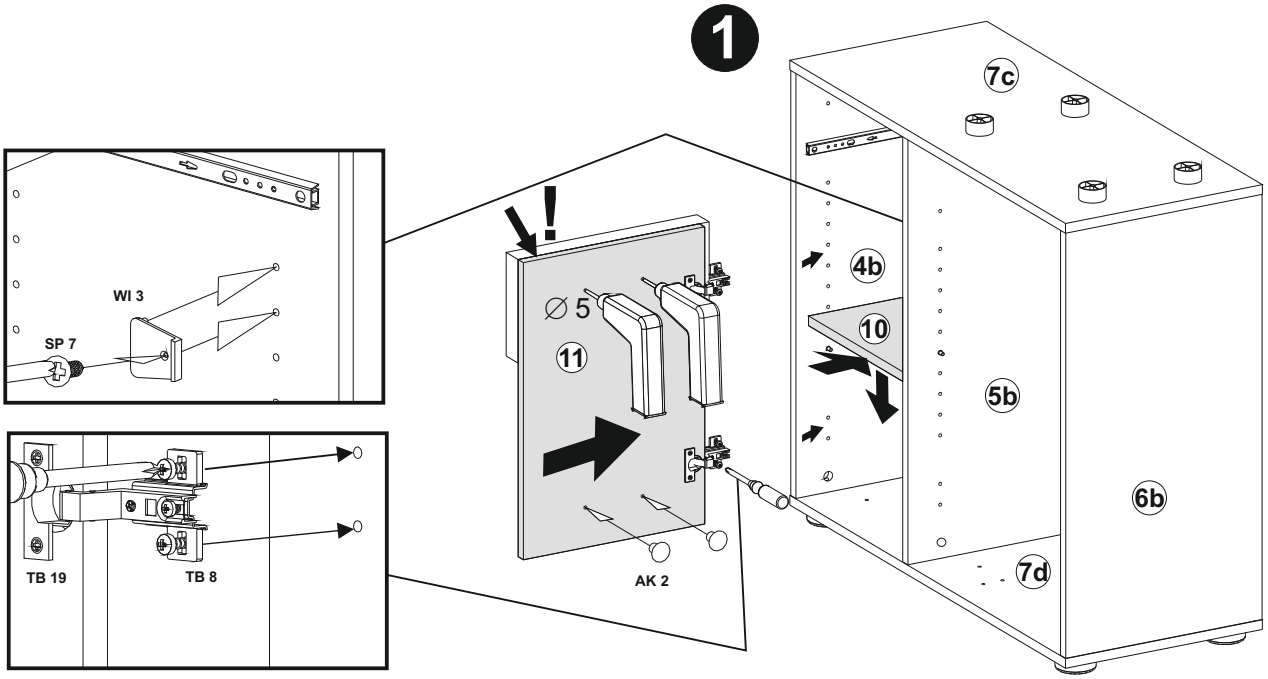

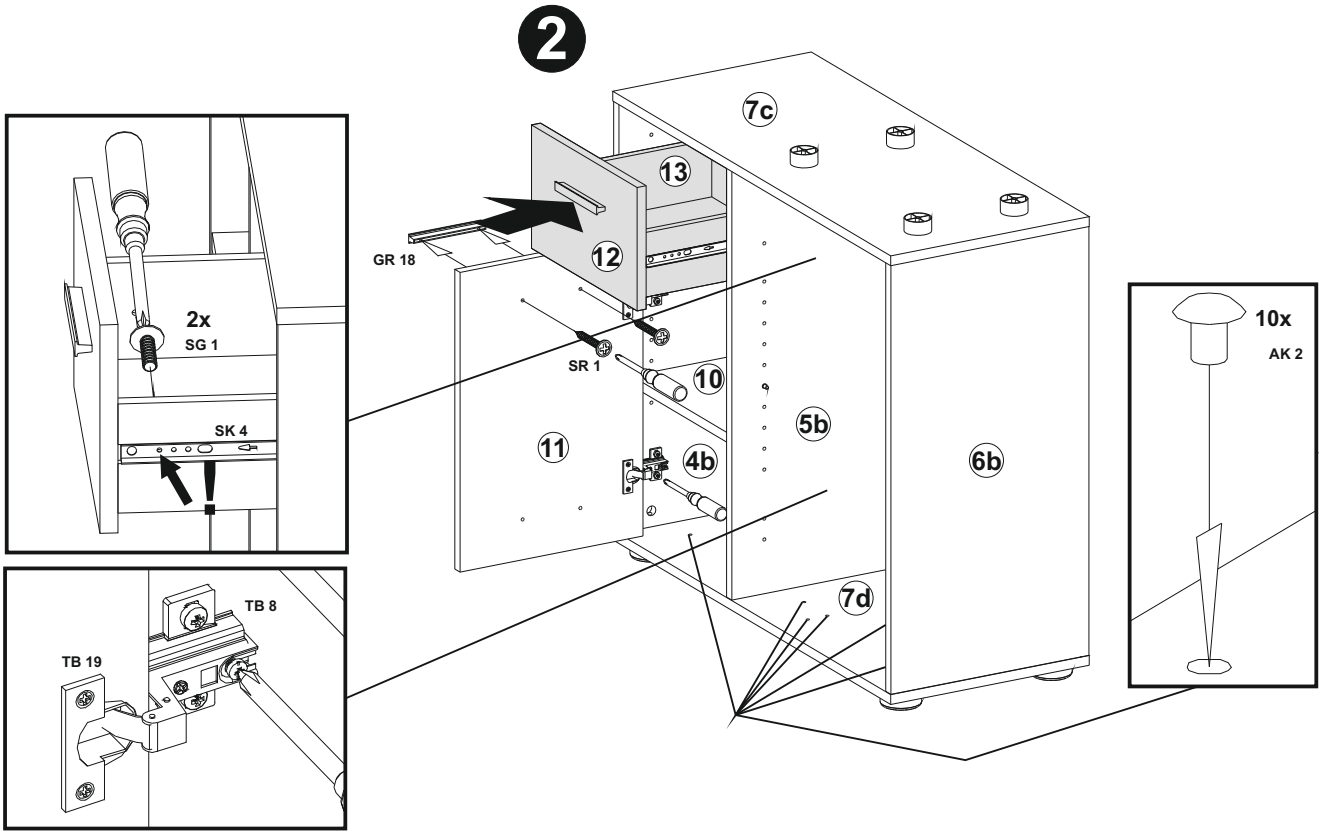

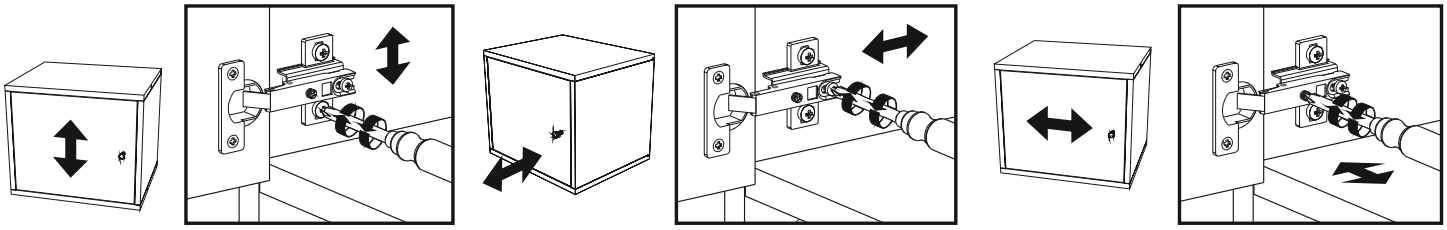

J4

D

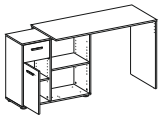

3,5x22 2 x SP10
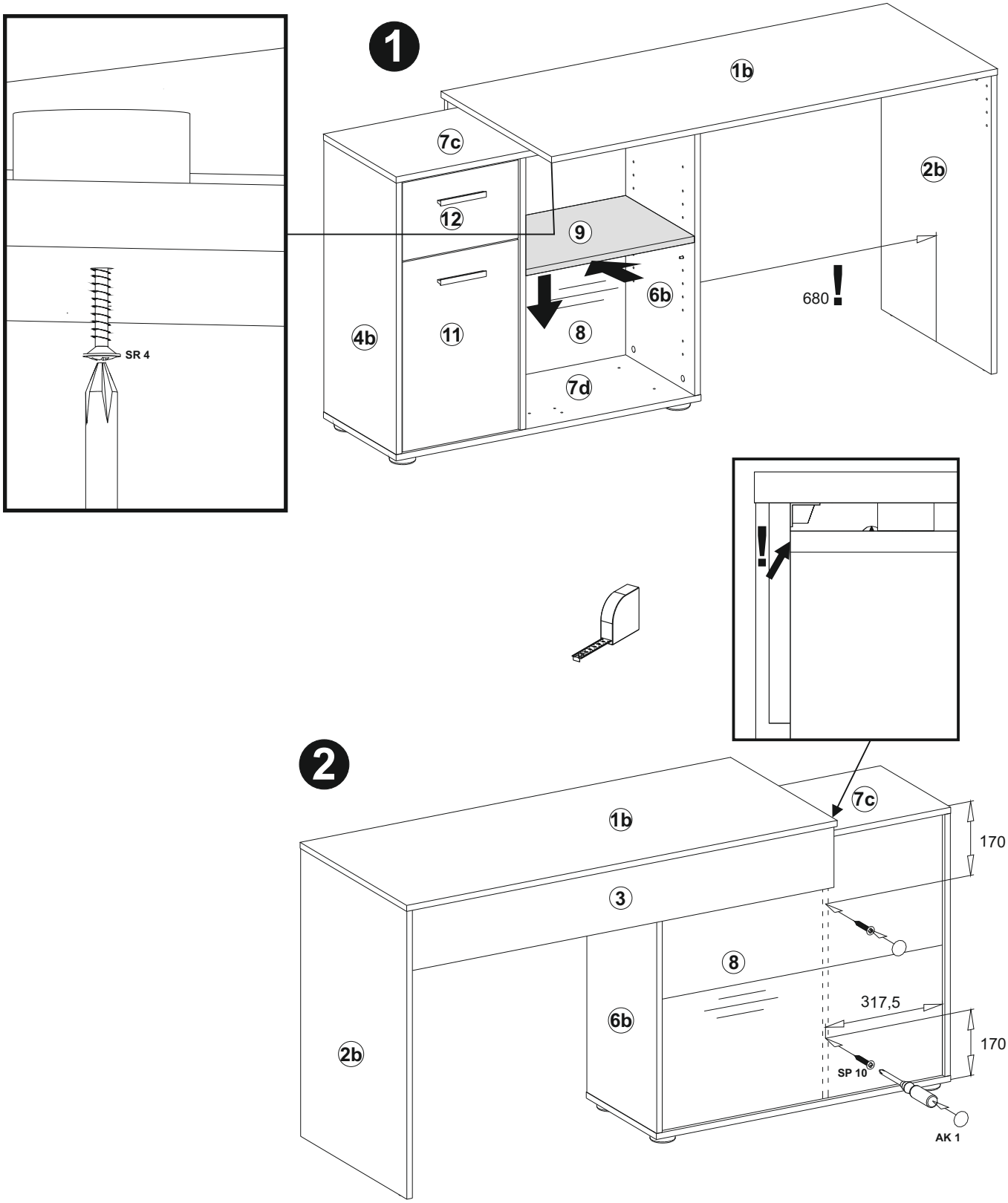
2 x AK1