AUFBAUANLEITUNG
„HochBeet“ und „Belvedere®“
ASSEMBLY INSTRUCTIONS
„Raised Vegetable Bed“ and „Belvedere®“

(FR) Notice de montage du “Potager surélevé“ et “Belvedere®“
(NL) Opbouwbeschrijving voor “MoestuinBox“ en “Belvedere®“
(ES) Instrucciones de montaje “Huerto Urbano” y “Belvedere®“
(IT) Istruzioni di montaggio „Aiuola rialzata“ e „Belvedere®“
(DA) Samlevejledning til ”Højbed” og plantebed ”Belvedere®”
(SV) Monteringsanvisningar „Upphöjd grönsaksbädd“ och „Belvedere®“
(NO) Monteringsanvisning for „Høybed“ og „Belvedere®“
(PL) Instrukcja montażu „Podwyższonej grządki warzywnej” i „Belvedere®”
(SK) Návod na montáž „Vysoký záhon“ a „Rastlinný záhon Belvedere®“
(SL) Navodila za montažo »Visoka greda« in cvetlično korito »Belvedere«.
(CS) Návod k montáži „Zvýšený truhlík na zeleninu“ a „Zvýšený truhlík Belvedere®“
(HU) Összeszerelési útmutató a „Magaságyás“ és a „Belvedere®“
(HR) Upute za sastavljanje „Visoka gredica“ i „Belvedere®“
(RO) Manual asamblare pentru „Jardiniera“ și „Belvedere®“



Made in Austria

DE

WICHTIGE PUNKTE FÜR DEN AUFBAU! Vorliegende Aufbauanleitung zeigt den Zusammenbau für ein „HochBeet“ Größe „2x1“, sie gilt sinngemäß auch für alle anderen Größen. Für einige Montageschritte benötigen Sie einen Helfer.

Umgang mit beschädigten Teilen: Verbauen Sie keine beschädigten Teile! Falls Sie Beschädigungen feststellen, müssen diese vorab inkl. aussagekräftiger Bilder an uns gemeldet werden. Durch den Verbau gelten die Teile als akzeptiert.

Halten Sie während des Zusammenbaus alle mitgelieferten Kleinteile oder Verpackungsmaterialien fern von Kleinkindern! Bauteile weisen scharfe Kanten auf oder stehen vor, achten Sie während der Montage und bei der täglichen Nutzung darauf.

Pflege und Wartung: Mit keinen aggressiven Chemikalien wie z.B. Chlor, Dünger oder Streusalz in Berührung kommen! Sonnenmilch und andere Cremen mit Wasser und Seife entfernen! Keine scheuernden Reinigungsmittel verwenden!

QR-Code: Einzelne Schritte über Video abrufbar. Bei bestimmten Montageschritten können Sie über den angegebenen QR-Code ein YouTube Video starten, welches Ihnen den dazugehörigen Montageschritt zeigt.

EN

IMPORTANT DETAILS REGARDING ASSEMBLY! These assembly instructions show the assembly for a „Raised Vegetable Bed“ size „2x1“, they apply accordingly to all other sizes. For some assembly steps you will need a helper.

Handling of damaged parts: Do not install damaged parts! If you note damages, they must be reported to us in advance, including meaningful pictures. The parts are considered accepted by the installation.

Keep all supplied small parts or packaging materials away from small children during assembly. Components have sharp edges or protrude, pay attention to them during assembly and during daily use.

Care and maintenance: Do not allow to come into contact with aggressive chemicals such as chlorine, fertilizer or salt! Remove suntan lotion or any other creams with soap and water! Do not use abrasive cleaning agents!

QR code: Individual steps can be viewed via video. For certain assembly steps, you can start a YouTube video via the designated QR code, which shows you the corresponding assembly step.

FR

POINTS IMPORTANTS LORS DU MONTAGE ! Vous trouverez les instructions de montage du „potager surélevé“ pour la taille 2x1. Elles s‘appliquent à toutes les autres tailles. Vous aurez besoin d’une deuxième personne pour certaines étapes de montage.

Manipulation des pièces endommagées: N‘installez pas de pièces endommagées ! Si vous découvrez des dommages, vous devez nous en informer à l‘avance, en nous envoyant des photos significatives. Après le montage, les pièces sont considérées comme acceptées.

Gardez toutes les petites pièces ou les matériaux d‘emballage fournis hors de portée des enfants pendant le montage. Les pièces d´assemblage peuvent être tranchantes, faites-y attention lors de l‘assemblage et de l‘utilisation quotidienne.

Entretien et maintenance: Ne pas entrer en contact avec des produits chimiques agressifs tels que le chlore, les engrais ou le sel de voirie! Nettoyez uniquement avec de l´eau les crèmes solaires et autres crèmes (pas de nettoyant chimique). Ne pas utiliser de produits nettoyant abrasifs!

QR-CODE : LES DIFFÉRENTES ÉTAPES PEUVENT ÊTRE VISUALISÉES PAR VIDÉO. Pour certaines étapes de montage, vous pouvez lancer une vidéo YouTube via le code QR spécifié, avec l‘étape de montage correspondante.

NL

BELANGRIJKE PUNTEN VOOR HET MONTAGE! Deze montagehandleiding toont de montage van een „MoestuinBox“ maat „2x1“; zij geldt analoog voor alle andere maten. Voor sommige assemblagestappen zult u een helper nodig hebben.

Omgaan met beschadigde onderdelen: Monteer géén beschadigde onderdelen! Als u schade ontdekt, moet dit vooraf aan ons worden gemeld, inclusief duidelijke foto’s. Als u de beschadigde onderdelen toch monteert, dan heeft u hiermee het product ‘”geaccepteerd”.

Houd alle kleine onderdelen of verpakkingsmaterialen die worden mee geleverd uit de buurt van kleine kinderen tijdens de montage. Onderdelen hebben scherpe randen of steken uit, let op bij de montage en bij het dagelijks gebruik.

Verzorging en onderhoud! Niet in contact komen met agressieve chemicaliën zoals chloor, kunstmest of strooizout! Zonnebrandolie/melk en andere cremes met water en glansmiddel verwijderen. Gebruik geen schuurmiddelen!

QR-code: afzonderlijke stappen per video bekijken: Via de opgegeven QR-code kunt u voor bepaalde montagestappen een YouTube-video starten die u de bijbehorende montagestap laat zien.

ES

NOTAS IMPORTANTES PARA EL MONTAJE: Estas instrucciones de montaje muestran cómo montar una „ Huerto Urbano „ de tamaño „2x1“. Estas instrucciones se aplican análogamente a todos los demás tamaños. Para algunos pasos de montaje necesitará un ayudante.

Manejo de partes dañadas: Por favor, NO instale partes dañadas, Si descubre algún daño, debe informarnos con antelación, incluyendo fotos claras de los daños. Las piezas se consideran aceptadas si se realiza su la instalación.

Mantenga todas las piezas pequeñas o materiales de embalaje suministrados lejos de los niños durante el montaje. Los componentes tienen bordes afilados o salientes, preste atención a ellos durante el montaje y durante el uso diario.

Cuidado y mantenimiento! No entrar en contacto con productos químicos agresivos como el cloro, los fertilizantes o la sal de carretera. Evite dejar huellas o restos de cremas solares sobre la chapa. Limpie la caseta siempre con agua y jabón. No utilice ningún producto para fregar.

CÓDIGO QR: LOS PASOS INDIVIDUALES PUEDEN SER CONSULTADOS A TRAVÉS DE VIDEO. Para ciertos pasos de montaje, puedes iniciar un vídeo en YouTube mediante el código QR especificado, el cual muestra el paso de montaje correspondiente.

IT

INDICAZIONI IMPORTANTI PER IL MONTAGGIO! Queste istruzioni di montaggio mostrano come assemblare un „Aiuola rialzata“ taglia „2x1“; si applicano analogamente a tutte le altre dimensioni. Per alcune fasi del montaggio avrete bisogno di un aiutante.

Gestione di parti danneggiate: Non installare parti danneggiate! Se si rivela un danno, questo deve essere segnalato in anticipo per mail con materiale fotografico a supporto del reclamo. Se si procede all´installazione delle parti danneggiate, Biohort si riserva il diritto di respingere il reclamo.

Tenere tutte le piccole parti o i materiali d‘imballaggio forniti lontano dalla portata dei bambini durante il montaggio. I componenti hanno spigoli vivi o sporgenti, prestare attenzione ad essi durante il montaggio e durante l‘uso quotidiano.

Cura e manutenzione! Non entrare in contatto con prodotti chimici aggressivi come il cloro, il fertilizzante o il sale stradale! Rimuovere crema solare e altre creme con acqua e brillantante! Non utilizzare detergenti contenenti sostanze aggressive!

QR CODE: I SINGOLI PASSAGGI POSSONO ESSERE RICHIAMATI VIA VIDEO. Per determinate fasi di montaggio, è possibile avviare un video youtube tramite il codice qr specificato, che mostra la corrispondente fase di montaggio.

DA

VIGTIGE PUNKTER VED SAMLING! Samlevejledning til 'højbed' i str. 2x1 meter. Fremgangsmåden er ens for alle øvrige størrelser. Det er en god idé at være 2 personer til samlingen.

Håndtering af beskadigede dele: Brug ikke beskadigede dele! Hvis du opdager nogen skade, skal dette rapporteres til os på forhånd, herunder meningsfulde billeder. Dele betragtes som accepteret gennem installationen.

Hold alle leverede smådele og emballage utilgængeligt for børn under montagen.Komponenter har skarpe kanter eller stikker ud, vær opmærksom på dem under montering og under daglig brug.

Pleje og vedligehold! Undgå al kontakt med aggressive kemikalier som fx klorin, gødning og vejsalt! Fjern solcreme eller andre typer af creme med vand og rensemiddel! Brug ikke aggressive rengøringsmidler!

QR Kode: De enkelte skridt kan ses på video. For specifikke montage steps kan du se en YouTube video via den medfølgende QR kode, som viser de matchende montagevejledninger.

SV

VIKTIGA PUNKTER FÖR MONTERING! Denna monteringsanvisning visar hur man monterar en „upphöjd grönsaksbädd" i storlek „2x1"; den gäller på motsvarande sätt för alla andra storlekar. För vissa monteringssteg behöver du en medhjälpare.

Hantering av skadade delar: Använd inte skadade delar! Om du upptäcker några skador måste detta rapporteras till oss i förväg, inklusive meningsfulla bilder. Delarna anses accepterade när de installeras.

Håll alla medföljande smådelar och förpackningsmaterial borta från småbarn under monteringen. Komponenterna kan ha vassa kanter eller utstickande delar, var uppmärksam på detta vid montering och daglig användning.

Skötsel och underhåll! Kom inte i kontakt med aggressiva kemikalier som klor, gödningsmedel eller vägsalt! Ta bort solkräm och andra krämer med tvål och vatten. Använd inte slipande rengöringsmedel!

QR-KOD: ENSKILDA STEG FINNS PÅ VIDEO. För vissa monteringssteg kan du starta en YouTube-video som visar tillhörande monteringssteg med den angivna QR-koden.

NO

VIKTIGE PUNKTER FOR MONTERING! Denne monteringsanvisningen viser hvordan du setter sammen et „Høybed" størrelse „2x1"; de gjelder analogt for alle andre størrelser. For noen av monteringstrinnene trenger du en hjelper.

Håndtering av ødelagte deler: Ikke monter ødelagte deler! Hvis du registrerer skader, må du rapportere dette til oss, og sende bilder av de skadde delene. Hvis skadde deler blir montert, anses de som akseptert av montøren.

OBS: Hold alle smådeler og emballasjemateriale borte fra små barn under montering. Komponentene har skarpe kanter eller noe som stikker ut, vær oppmerksom på dette under monteringen og under den daglig bruken.

Stell og vedlikehold! Viktig å ikke kom i kontakt med kjemikalier som klor, gjødsel eller veisalt! Fjern solkrem eller andre kremer med vann og skyllemiddel! Ikke bruk slipende rengjøringsmidler!

QR-KODE: INDIVIDUELLE TRINN KAN SEES VIA VIDEO. For visse monteringstrinn kan du starte en YouTube-video via den angitte QR-koden, som viser deg det tilsvarende monteringstrinnet.

PL

WSKAZÓWKI DOTYCZĄCE MONTAŻU. Niniejsza instrukcja montażu przedstawia sposób montażu „Podwyższonej grządki warzywnej' w rozmiarze „2x1'. Obowiązują one odpowiednio do wszystkich innych rozmiarów. Do niektórych etapów montażu będziesz potrzebować pomocnika.

POSTĘPOWANIE Z USZKODZONYMI CZĘŚCIAMI Nie używaj uszkodzonych części! W przypadku stwierdzenia jakichkolwiek uszkodzeń należy je zgłosić wraz ze szczegółowymi zdjęciami. Elementy uszkodzone zainstalowane uważane są za zaakceptowane.

ZACHOWAJ WSZYSTKIE MAŁE CZĘŚCI PODCZAS MONTAŻU LUB MATERIAŁY OPAKOWANIA Z DALA OD MAŁYCH DZIECI. Elementy mają ostre lub wystające krawędzie, należy zwracać na to uwagę podczas montażu i codziennego użytkowania.

Pielęgnacja i konserwacja! Nie dopuścić do kontaktu z agresywnymi chemikaliami, takimi jak chlor, nawóz lub sól! Ewentualne zabrudzenia usuwać mydłem i wodą. Nie używaj ściernych środków czyszczących!

KOD QR: DOSTĘPNE INDYWIDUALNE INSTRUKCJE WIDEO: W przypadku niektórych etapów montażu możesz uruchomić wideo YouTube za pomocą określonego kodu QR, który pokazuje konkretny etap montażu.

SK

DÔLEŽITÉ BODY PRE MONTÁŽ! Tento návod na montáž ukazuje, ako zostaviť „Vysoký záhon" veľkosti „2x1"; platí analogicky pre všetky ostatné veľkosti. Pri niektorých krokoch montáže budete potrebovať pomocníka.

Zaobchádzanie s poškodenými dielmi: V prípade že zistíte nejaké poškodenia, musia nám byť tieto nahlásené aj s príslušnými fotografiami. V prípade zabudovania budú diely považované za akceptované.

Udržujte počas montáže všetky dodané malé diely a obalové materiály mimo dosahu malých detí. Komponenty majú ostré hrany alebo vyčnievajúce časti. Dbajte na to počas montáže a každodenného používania.

Starostlivosť a údržba! Nesmie prísť do kontaktu s agresívnymi chemikáliami, ako je chlór, hnojivo alebo cestná soľ! Opaľovací krém alebo iné krémy odstráňte vodou a leštidlom! Nepoužívajte abrazívne čistiace prostriedky!

QR CODE: K JEDNOTLIVÝM MONTÁŽNYM KROKOM LZE ZOBRAZIŤ VIDEO. U niektorých montážnych krokov si na Youtube môžete pomocou daného QR kódu spustiť video návod, ktorý vám konkrétny krok ukáže.

SL

POMEMBNE TOČKE ZA MONTAŽO! Ta navodila za montažo prikazujejo montažo za „Visoko gredo" velikosti „2x1". Za nekatere korake montaže boste potrebovali pomočnika.

Uporabite delovne rokavice! Uporabite ustrezno podlago, da se izognete praskam!

Ravnanje s poškodovanimi deli: Poškodovanih delov ne nameščajte! Če opazite škodo, nam je to treba sporočiti vnaprej, vključno s slikami. Namestitev šteje, kot da so deli sprejeti.

POZOR: Med montažo naj bodo vsi dobavljeni majhni deli ali embalažni materiali oddaljeni od majhnih otrok. Sestavni deli imajo ostre robove ali pa štrlijo, bodite pozorni nanje med sestavljanjem in med vsakodnevno uporabo.

Nega in vzdrževanje! Ne dovolite, da pride v stik z agresivnimi kemikalijami, kot so klor, gnojila ali sol! Losjon za sončenje ali druge kreme odstranite z vodo in sredstvom za izpiranje! Ne uporabljajte abrazivnih čistil!

QR KODA: POSAMEZNI KORAKI SO LAHKO OGLEDANI NA VIDEJU. Za določene korake sestavljanja lahko začnete videoposnetek v YouTubu, ki prek določene QR kode prikazuje ustrezen korak sestavljanja.

CS

DŮLEŽITÉ BODY PRO MONTÁŽ! Tento montážní návod ukazuje, jak sestavit „Zvýšený truhlík na zeleninu“ velikosti „2x1“; platí obdobně pro všechny ostatní velikosti. Při některých montážních krocích budete potřebovat pomocníka.

Manipulace s poškozenými částmi: Pokud zjistíte poškození, musíte nám to nahlásit předem, včetně průkazných obrázků. Díly jsou považovány za přijaté jejich instalací.

Během montáže udržujte všechny malé dodávané díly nebo obalové materiály mimo dosah malých dětí. Díly mají ostré hrany nebo vyčnívají, věnujte jim pozornost při montáži a každodenním používání, aby nedošlo k úrazu.

Péče a údržba! Nesmí přijít do styku s agresivními chemikáliemi, jako je chlor, hnojivo nebo silniční sůl! Opalovací krém nebo jiné krémy odstraňte vodou a leštidlem! Nepoužívejte abrazivní čisticí prostředky!

QR CODE: K JEDNOTLIVÝM MONTÁŽNÍM KROKŮM LZE ZOBRAZIT VIDEO. U některých montážních kroků si na Youtube můžete pomocí daného QR kódu spustit video návod, který vám konkrétní krok ukáže.

HU

FONTOS INFORMÁCIÓK AZ ÖSSZESZERELÉSHEZ! Ez az összeszerelési útmutató a „2x1“ méretű „Magaságyás“ összeszerelését mutatja be, amely értelemszerűen az összes többi méretre is vonatkozik. Néhány összeszerelési lépésnél segítsége lesz szükségre.

A sérült alkatrészek kezelése: Ha bármilyen sérülést észlel, a sérült elemeket képekkel igazolva jeleni kell felénk. A beépítéssel, az elemeket elfogadottnak tekintjük.

Az összeszerelés során kisgyerekektől tartsa távol az apró alkatrészeket valamint a csomagolóanyagokat. A szerelés és a napi használat során ügyeljen az éles szélekre valamint a kiálló részekre.

Kezelés és karbantartás! Ne érintkezzen agresszív vegyi anyagokkal mint pl. klór, műtrágya vagy útszóró só! Távolítsa el a naptejet és az egyéb krémeket víz és szappan használatával. Ne használjon súrolószereket!

QR kód: EGYES LÉPÉSEKHEZ VIDEÓ TÖLTHETŐ LE. Bizonyos felépítési lépéseknél a megadott QR kóddal egy Youtube video tölthető le az aktuális szerelési lépéssel.

HR

DETALII IMPORTANTE PENTRU ASAMBLARE! Ove upute za sastavljanje prikazuju montažu za „visoku gredicu“ veličine „2x1“; također se odnose na sve ostale veličine. Prilikom montaže, za neke od dijelova, će vam trebati pomoćnik.

Rukovanje oštećenim dijelovima: Nemojte postavljati oštećene dijelove! Ako primijetite štetu, morate nam je prijaviti unaprijed, uključujući značajne slike. Instalacija smatra da su dijelovi prihvaćeni.

PAŽNJA: Tijekom montaže držite sve isporučene male dijelove ili materijale za pakiranje podalje od male djece. Sastavni dijelovi imaju oštre rubove ili strše, obratite pažnju na njih tijekom montaže i tijekom svakodnevne uporabe.

Njega i održavanje! Ne dolazite u kontakt s agresivnim kemikalijama kao što su klor, gnojivo ili sol za ceste! Losion za sunčanje ili bilo koje druge kreme uklonite vodom i sredstvom za ispiranje! Ne koristite abrazivna sredstva za čišćenje!

QR KOD: POJEDINAČNI KORACI SE MOGU POGLEDATI KROZ VIDEO. Za određene korake montaže možete pokrenuti YouTube video putem naznačenog QR koda, koji vam pokazuje odgovarajući korak montaže.

RO

DETALII IMPORTANTE PENTRU ASAMBLARE! Prezentele instrucțiuni de montaj ilustrează asamblarea pentru modelul „HochBeet”, dimensiunea „2x1”, și se aplică în mod corespunzător și tuturor celorlalte dimensiuni. Pentru anumite etape de montaj este necesară prezența unui ajutor.

Manipularea pieselor deteriorate: Nu instalati piesele deteriorate! Daca observati deteriorari, trebuie sa ne anuntati inainte de asamblare, impreuna cu fotografii clare. Daca le asamblati se considera acceptate.

Nu lasati piesele mici sau ambalajul la indemana copiilor. Componentele au margini taioase sau inteapa, aveti grija in timpul asamblarii si in timpul folosirii zilnice.

Ingrijire si intretinere! Evitati contactul cu substante chimice agresive precum clorurile, fertilizatori sau sarea! Indepartati urmele de la cremele de protectie solara sau alte creme cu apa si sapun! Nu folositi substante de curatare abrazive!

COD QR: PASII INDIVIDUALI POT FI VAZUTI VIDEO. Pentru anumiti pasi de asamblare, puteti vedea un video pe YouTube, accesand codul QR.

VERWENDEN SIE BEI DER MONTAGE ARBEITSHANDSCHUHE! UM KRATZER ZU VERMEIDEN, VERWENDEN SIE BITTE GEEIGNETE UNTERLAGEN!



(EN) Wear working gloves! Please use a suitable underlay to avoid scratches!
(FR) Portez des gants de travail! Pour éviter les rayures, utilisez des supports appropriés !
(NL) Handschoenen gebruiken! Om krassen te voorkomen raden wij u aan er iets onder te leggen!
(ES) Utilice unos guantes de trabajo. Por favor, coloque en el suelo una base protectora adecuada para evitar posibles arañazos.
(IT) Utilizzare guanti da lavoro. Utilizzare una base adatta per evitare graffi!
(DA) Brug arbejdshandsker! Brug et passende underlag for at undgå ridser!
(SV) Använd arbetshandskar under monteringen! Använd lämpliga underlag för att undvika repor!
(NO) Bruk arbeidshansker! Bruk et passende underlag for å unngå riper!
(PL) Podczas montażu proszę używać rękawice ochronne. Chronić powierzchnię lakierowaną przed zarysowaniami.
(SK) Používajte pracovné rukavice! Prosím, použite vhodnú podložku, aby ste zabránili poškriabaniu!
(SL) Uporabite delovne rokavice! Uporabite ustrezno podlago, da se izognete praskam!
(CS) Při montáži používejte pracovní rukavice! Použijte vhodné podložky, abyste se vyhnuli poškrábání!
(HU) Szerelésnél használjon védőkesztyűt! A karcolások elkerülése érdekében használjon megfelelő alátéteket!
(HR) Nosite radne rukavice! Upotrijebite odgovarajuću podlogu kako biste izbjegli ogrebotine!
(RO) Purtati manusile de protectie! Va rog sa folositi o baza potrivita pentru a evita zgarieturile!

WASSERWAAGEN - SYMBOL

Betreffendes Einbauteil mit der Wasserwaage ausrichten.

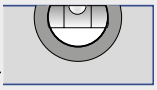

(EN) Symbol of spirit level: Align the respective parts by using the spirit level.
(FR) Symbole niveau à bulle: Lorsque ce symbole apparaît, vous devez ajuster l´élément à l´aide d´un niveau à bulle.
(NL) Waterpas – symbool: Bij montagestappen waar dit symbool bijstaat is het noodzakelijk het betreffende onderdeel waterpas in te bouwen.
(ES) Símbolo del nivelador: Indica que se debe ajustar y centrar la pieza con la ayuda de un nivelador.
(IT) Simbolo di livella a bolla d'aria: Allineare il componente in questione con l'ausilio di una livella a bolla d'aria.
(DA) Symbol for vaterpas: Juster de respektive dele ved hjælp af vaterpas.
(SV) Vattenpassymbol: Rikta in relevant installationsdel med vattenpasset.
(NO) Symbol på vater: Juster de respektive delene ved å bruke et vater.
(PL) Symbol poziomicy - element wypoziomować.
(SK) Symbol vodováhy: Vyrovnajte príslušnej časti pomocou vodováhy.
(SL) Simbol vodne tehtnice: Poravnajte ustrezne dele z uporabo vodne tehtnice.
(CS) Symbol vodováhy: Vyrovnejte příslušné části pomocí vodováhy.
(HU) Vízmérték – szimbólum: A szükséges elem beállításához használjon vízmértéket.
(HR) Simbol libele: Poravnajte odgovarajuće dijelove pomoću libele.
(RO) Simbol nivela: Aliniati partile folosind nivela.

MASSSTABSGETREUE ABBILDUNGEN DER ZU VERWENDENDEN SCHRAUBEN IN MM (M 1:1)

(EN) Scale drawing 1:1 of the screws in use
(FR) Reproduction selon l´échelle 1:1.
(NL) Afbeelding : schaal 1:1 (ware grootte)
(ES) Reproducción a escala 1:1 de los tornillos que se utilizan para el montaje.
(IT) Immagine in scala delle viti da utilizzare!
(DA) Skala tegning af skruer er 1:1
(SV) Skalenliga ritningar av skruvarna som ska användas:
(NO) Måltegning 1: 1 av skruene som er i bruk
(PL) Skalowane ilustracje używanych śrub:
(SK) Mierka výkresu 1: 1 použitých skrutiek
(SL) Risba v merilu 1: 1 uporabljenih vijakov
(CS) Měřítko výkresu 1: 1 použitých šroubů
(HU) A felhasználandó csavarok méretarányos ábrái:
(HR) Crtež veličine 1: 1 vijaka koji se koriste
(RO) Scala desenului pentru suruburi este 1:1



4,8 x 19

OPTIONALES ZUBEHÖR - SYMBOL

Arbeitsschritte mit Stern-Symbol zeigen den Einbau eines optionalen Zubehörteiles.



EN Symbol of optional accessories: Assembly steps marked with a star show the installation of optional accessories.

FR Accessoires en option-Symbole: Les étapes de montage marquées d'une étoile indiquent l'installation d'un accessoire en option.

NL Extra Toebehoor: Montagestappen die met een ster zijn gemarkeerd, betreffen de inbouw van extra toebehoor.

ES Accesorio opcional – símbolo: Los pasos de montaje marcados con una estrella muestran el montaje de una pieza de un accesorio opcional.

IT Simbolo per accessori opzionali: Le fasi del montaggio contrassegnate da una stella mostrano l'installazione di un accessorio opzionale.

DA Symbol for ekstra udstyr: Monteringstrin markeret med en stjerne viser installationen af ekstraudstyr.

SV Symbol för extra tillbehör: Arbetssteg som är markerade med en stjärna visar hur ett valfritt tillbehör installeras.

NO Symbol for tilleggsutstyr: Monteringstrinn merket med en stjerne viser installasjonen av ekstrautstyr.

PL Wyposażenie dodatkowe - symbol: Czynności oznaczone gwiazdką dotyczą elementów wyposażenia dodatkowego.

SK Symbol voliteľného príslušenstva: Montážne kroky označené hviezdou ukazujú inštaláciu voliteľného príslušenstva.

SL Simbol dodatne opreme: Montažni koraki, označeni z zvezdo, prikazujejo namestitev dodatne opreme.

CS Symbol volitelného příslušenství: Montážní kroky označené hvězdou ukazují instalaci volitelného příslušenství.

HU Opcionális tartozék – szimbólum: A csillaggal jelölt munkafolyamatok az opcionális tartozék beépítését jelölik.

HR Simbol dodatne opreme: Montažni koraci označeni zvijezdom ukazuju na ugradnju dodatne opreme.

RO Simbol accesorii optionale: Pașii de asamblare marcați cu o stea indică instalarea accesoriilor opționale.

TEILEÜBERSICHT

Parts list · Liste des pièces · Stuklijst · Lista de piezas · Lista de parti · Deloversigt · Delöversikt · Del liste · Przegląd elementów · Zoznam dielov · Seznam delov · Seznam dílů · Tételek áttekintése · Popis dijelova

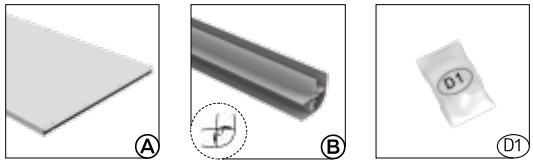

TEILEÜBERSICHT

Parts list · Liste des pièces · Stuklijst · Lista de piezas · Lista de parti · Deloversigt · Delöversikt · Del liste · Przegląd elementów · Zoznam dielov · Seznam delov · Seznam dílů · Tételek áttekintése · Popis dijelova · Lista pieselor

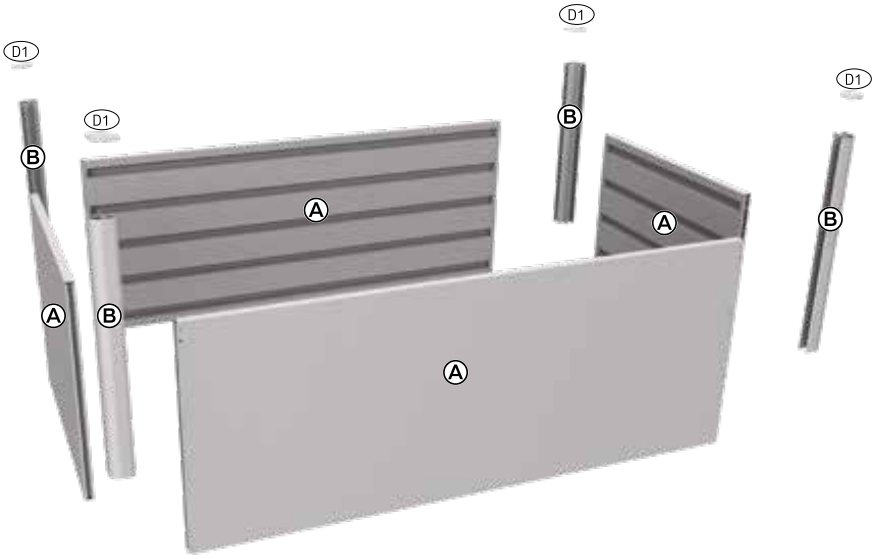

1.

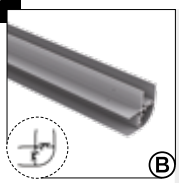

4x

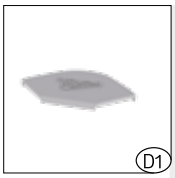

4x



2.

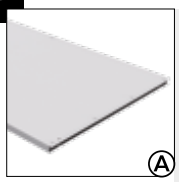

2x

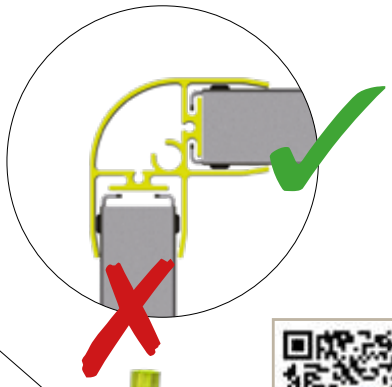

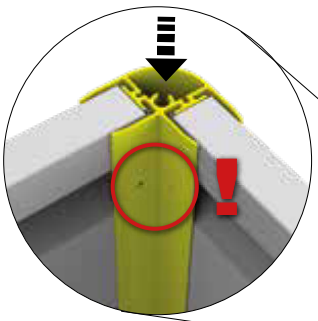



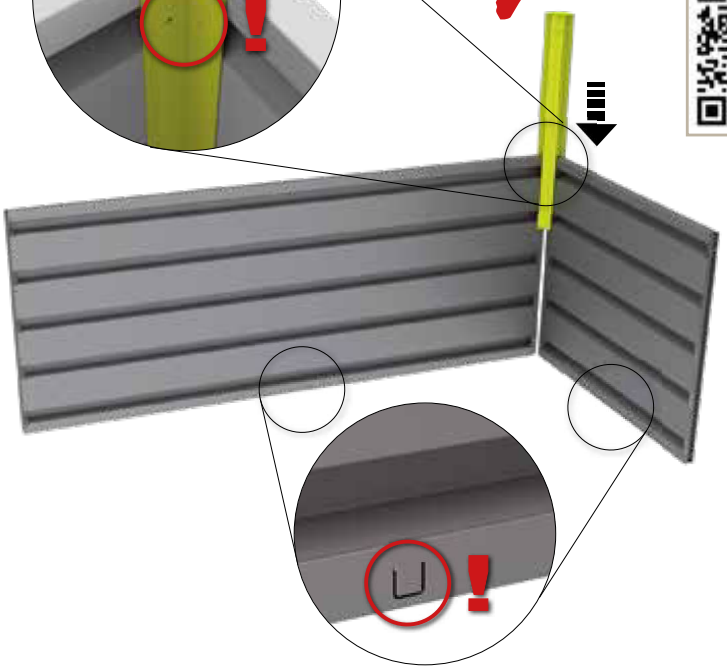

3.

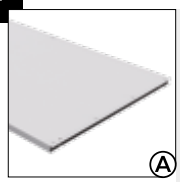

1x



Zubehör - accessories - Accessoires - accessoires - accesorios - accessori - tilbehør

AB DIESEM PUNKT DIE ZWISCHENBODEN AUFBAUANLEITUNG VERWENDEN.
MUSS NUR AUSGEFÜHRT WERDEN, WENN SIE DAS ZUBEHÖR AUCH BESTELLT HABEN.

EN From this point on, please follow the assembly manual for intermediate floor.Only if you have ordered this accessory.

FR A partir de cette étape, veuillez utiliser les instructions de montage du sol intermédiaire. A utiliser uniquement si vous avez commandé cet ccessoire.

tillbehör - Tilbehør - akcesoria - príslušenstvo - Dodatki - Příslušenství - Tartozékok - dodaci - Accesorii

4.

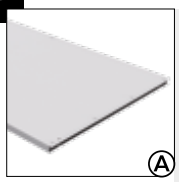

1x



5.

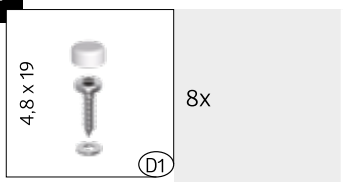

8x

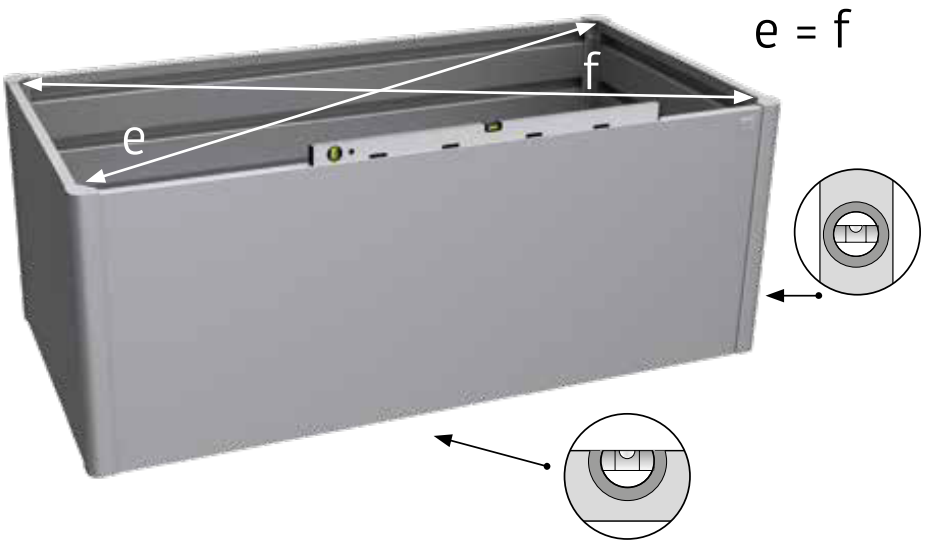





GARTENERDE
Garden soil - Terreau - Tuinaarde - Sustrato para jardín - Terriccio - Havejord

KOMPOST UND LAUB
Compost and foliage - Compost et feuilles mortes - Compost en bladafval - Compost y hojas - Terricciato e fogliame - Kompost og blade

FEIN GEHÄCKSELTES ODER GRAS
Rough mulch or grass - Fins copeaux de bois et herbe - Houtspaanders of gras - Madera muy picada o hierba - Pacciame di corteccia oppure erba -Fint hakket eller græs

ÄSTE ODER ZWEIGE
Branches or twigs - Branchage et brindilles - Takken - Ramas - Rami - Grene eller kviste



Gerätehäuser
Garden Sheds



Geräteschränke
Outdoor Lockers



Gartenboxen & Multitalente
Outdoor Boxes & Multi-Functional Storage



Outdoor Living
Outdoor Living



Gewächshäuser
Greenhouses



Pflanzbeete
Planting Beds



Gartenhelfer
Gardening Helpers

follow us:

biohort
biohort
Biohort GmbH
Biohort GmbH

Biohort GmbH
Pürnstein 43, 4120
Neufelden, Österreich
+43 7282 / 7788 0
office@biohort.at
www.biohort.com

Technische Änderungen, Druckfehler und Farbabweichungen vorbehalten.

Technical modifications, misprints and colour deviations reserved.

YHO65000_1026