L93-LOZ/180 22-180-U1

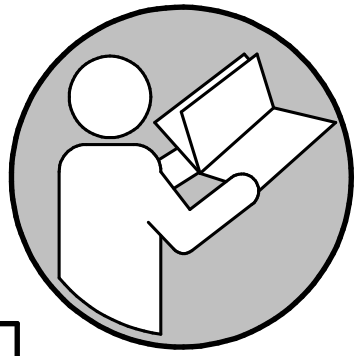

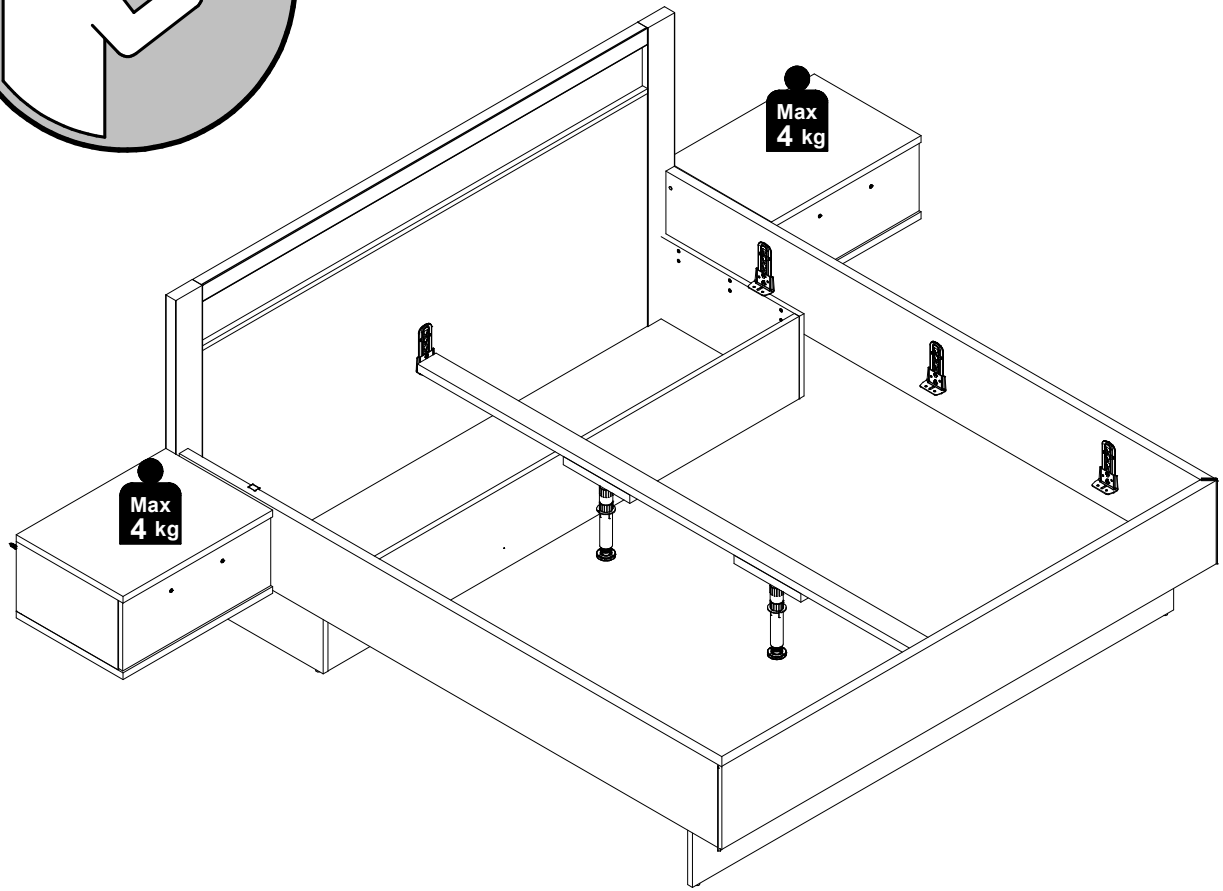

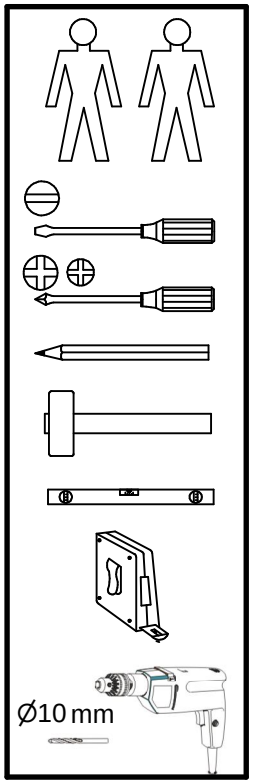

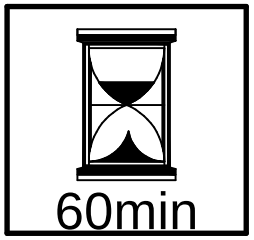

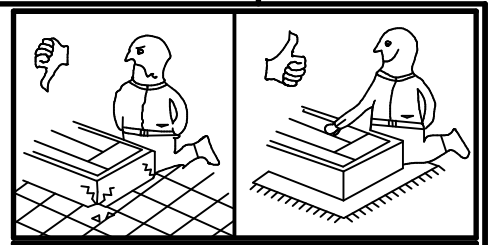

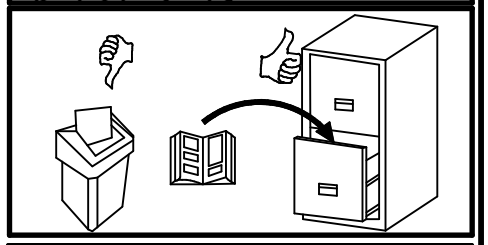

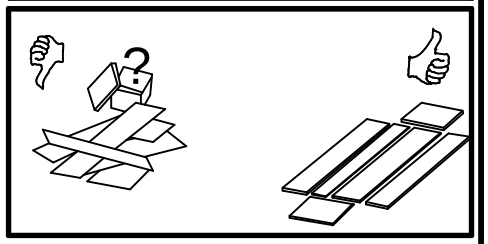

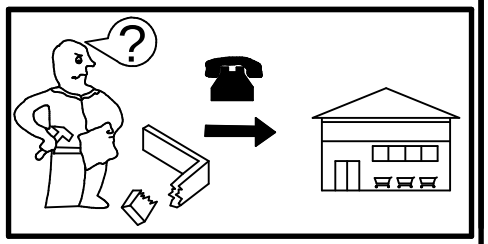

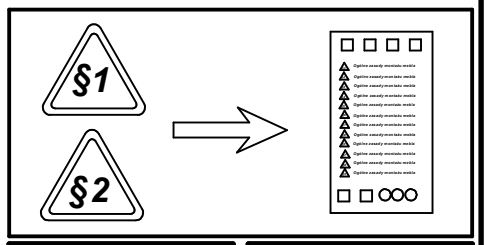

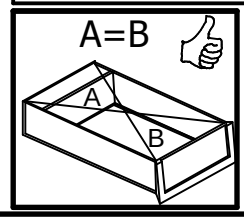

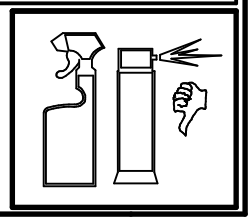

L93-LOZ/180 22-180-U1

A	B	C1	C2	C3	D
1	L93-2001	560	400	22	
2	L93-1007	226	380	16	
3	L93-1008	226	380	16	
4	L93-0002	220	554	16	
5	ZQ6-519	350	110	12	
6	ZQ6-520	350	110	12	
7	ZQ6-5039	487	97	15	
8	WSP-9253	497	358	2,5	
9	L93-9003	236	537	2,5	

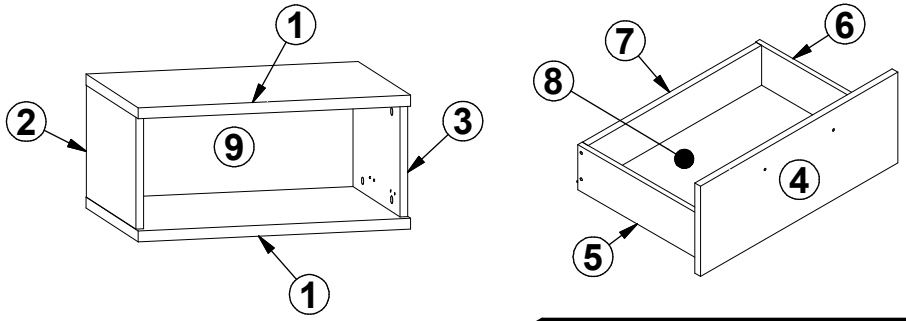

A	B	C1	C2	C3	D
1	L93-1003	520	267	18	1/5
2	L93-1004	520	267	18	1/5
3	L93-1005	1802	267	18	1/5
4	L93-1006	1766	267	18	1/5
5	L93-4001	100	130	16	1/5
6	L93-Z001	968	1868	38	3/5
7	L93-Z002	2032	270	66	2/5
8	L93-Z003	2032	270	66	2/5
9	L93-Z005	1864	270	36,5	2/5
10	L93-Z006	270	560	400	4/5 5/5
11	ZZ1-Z006	1994	70	45	1/5

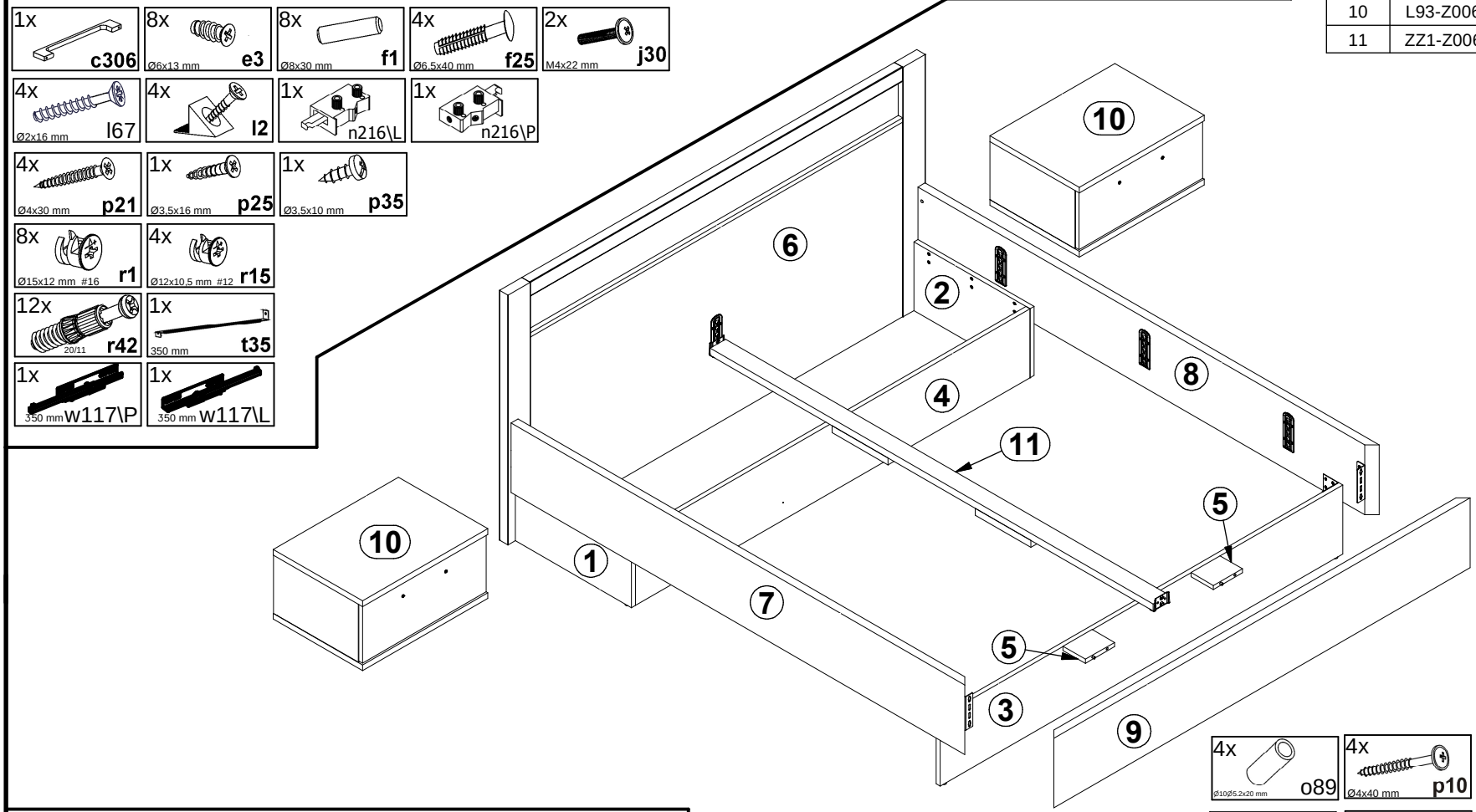

1x c306
8x Ø6x13 mm e3
8x Ø8x30 mm f1
4x Ø6,5x40 mm f25
2x M4x22 mm j30
4x Ø2x16 mm l67
4x l2
1x n216\L
1x n216\P
4x Ø4x30 mm p21
1x Ø3,5x16 mm p25
1x Ø3,5x10 mm p35
8x Ø15x12 mm #16 r1
4x Ø12x10,5 mm #12 r15
12x 20/11 r42
1x 350 mm t35
1x 350 mm w117\P
1x 350 mm w117\L

4x Ø7x50 mm e1
16x Ø6,3x16 mm e7
8x Ø6,3x20 mm e17
12x Ø7x28 mm e22
4x Ø7x70 mm e27
14x Ø8x30 mm f1
4x M6x65 mm j132
6x k1
2x k24\2
2x k24\3
4x k24\4
4x 1x12 mm l16
2x 273 mm l69
6x n60\2
1x n231\L
1x n231\P
6x Ø15x12 mm #16 r1
6x 20/11 r42
4x Ø10x16 mm r43
4x Ø2,9x16 mm p55

4x Ø10Ø5.2x20 mm o89
4x Ø4x40 mm p10

cm 0 1 2 3 4 5 6 7 8 9 10

1x o70\2
1x o107\2
4x n217
8x Ø5x60 mm p17
8x Ø10x50 mm f35
1x z1

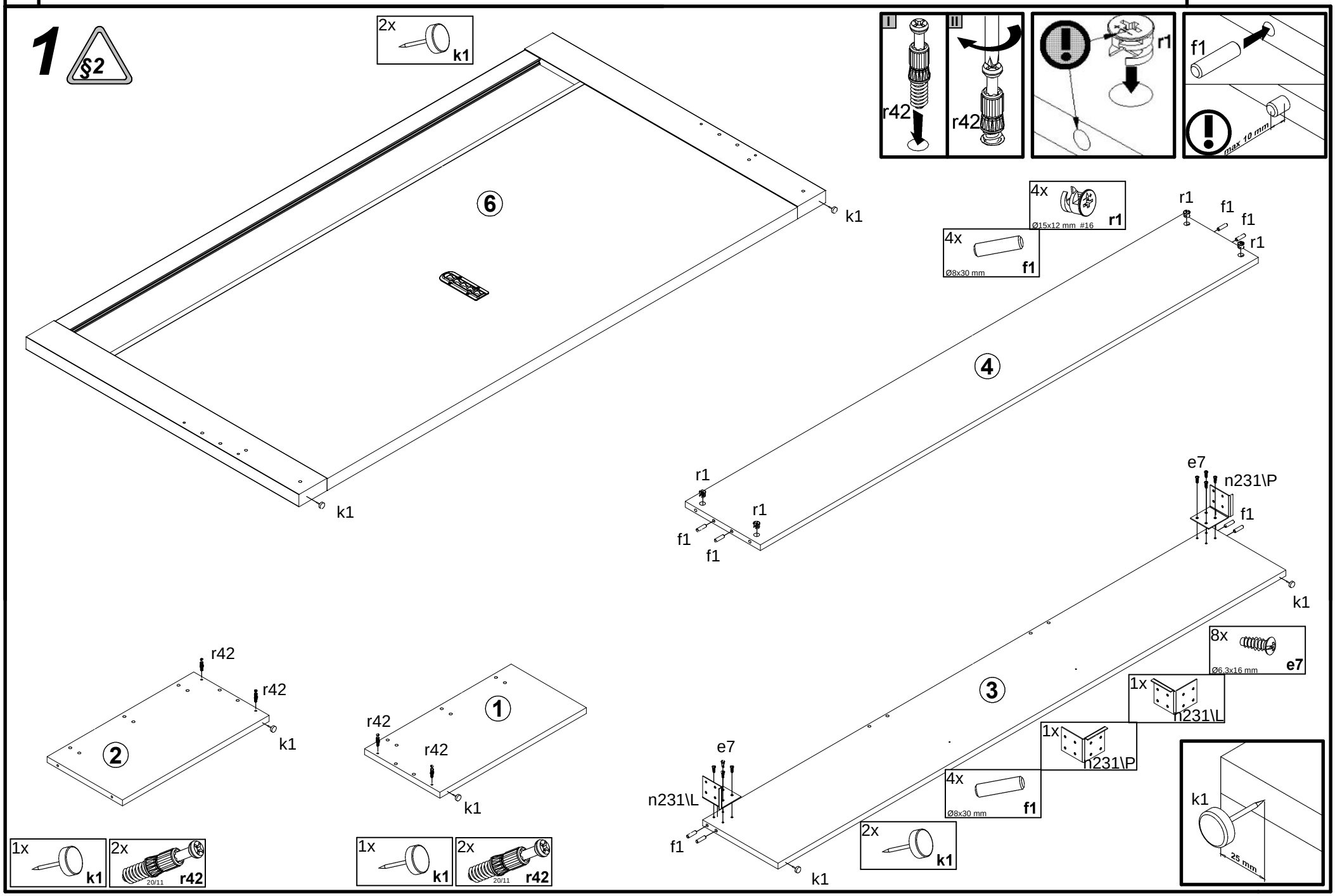
1
§2
2x k1
6
k1
k1
I
II
r42
r42
r1
f1
max 10 mm
4x r1 Ø15x12 mm #16
4x f1 Ø8x30 mm
r1
f1
f1
r1
4
r1
r1
f1
f1
e7
n231\P
f1
k1
8x e7 Ø6,3x16 mm
3
1x n231\L
1x n231\P
4x f1 Ø8x30 mm
2x k1
e7
n231\L
f1
k1
k1
25 mm
r42
r42
2
k1
r42
r42
1
k1
1x k1
2x r42 20/11
1x k1
2x r42 20/11

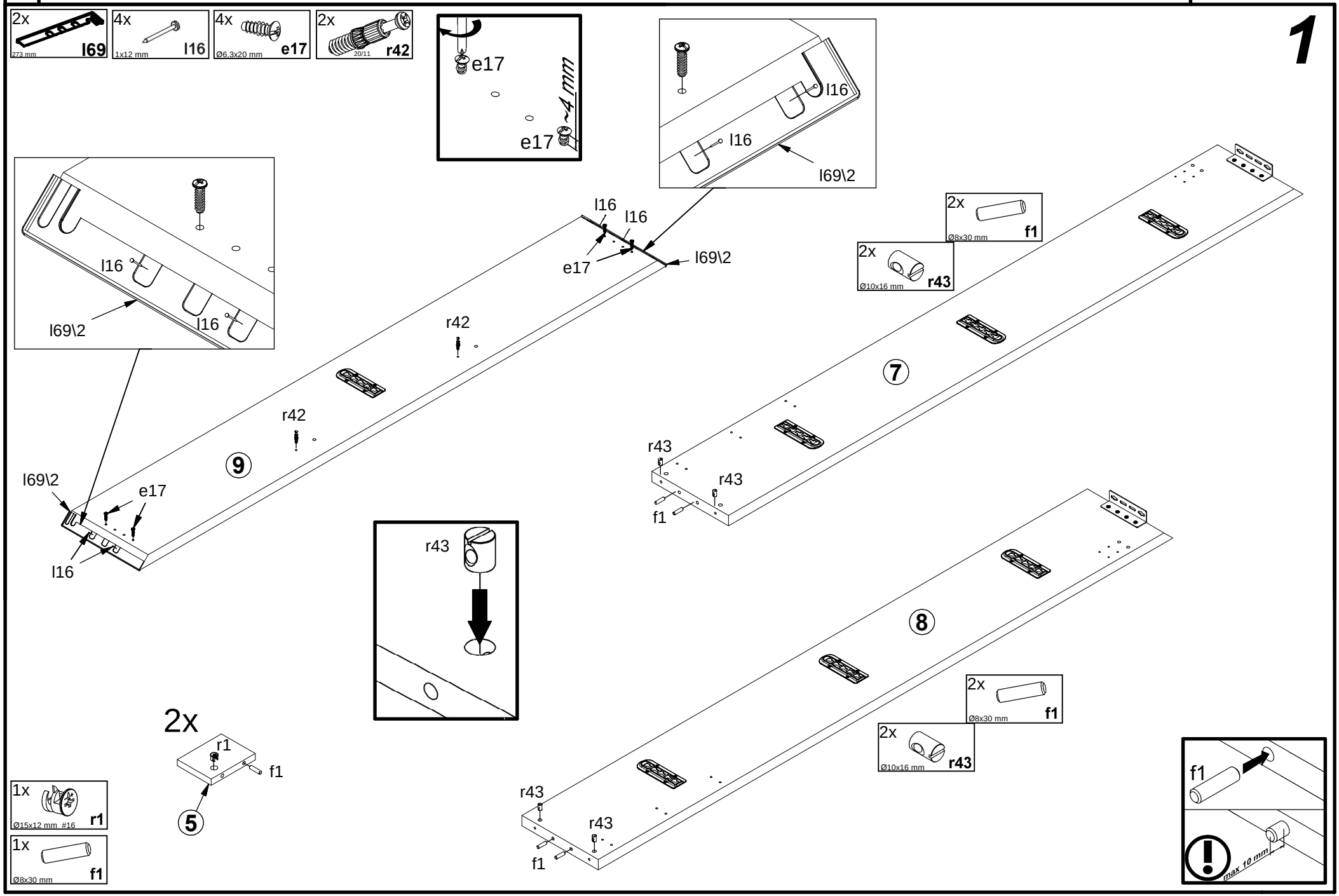
1
2x
273 mm
l69
4x
1x12 mm
l16
4x
Ø6,3x20 mm
e17
2x
20/11
r42
e17
e17
~4 mm
l16
l16
l69\2
l16
l16
l69\2
l16
l16
e17
l69\2
r42
r42
9
l69\2
e17
l16
2x
Ø8x30 mm
f1
2x
Ø10x16 mm
r43
7
r43
r43
f1
r43
8
2x
Ø8x30 mm
f1
2x
Ø10x16 mm
r43
r43
r43
f1
2x
r1
f1
5
1x
Ø15x12 mm #16
r1
1x
Ø8x30 mm
f1
f1
max 10 mm

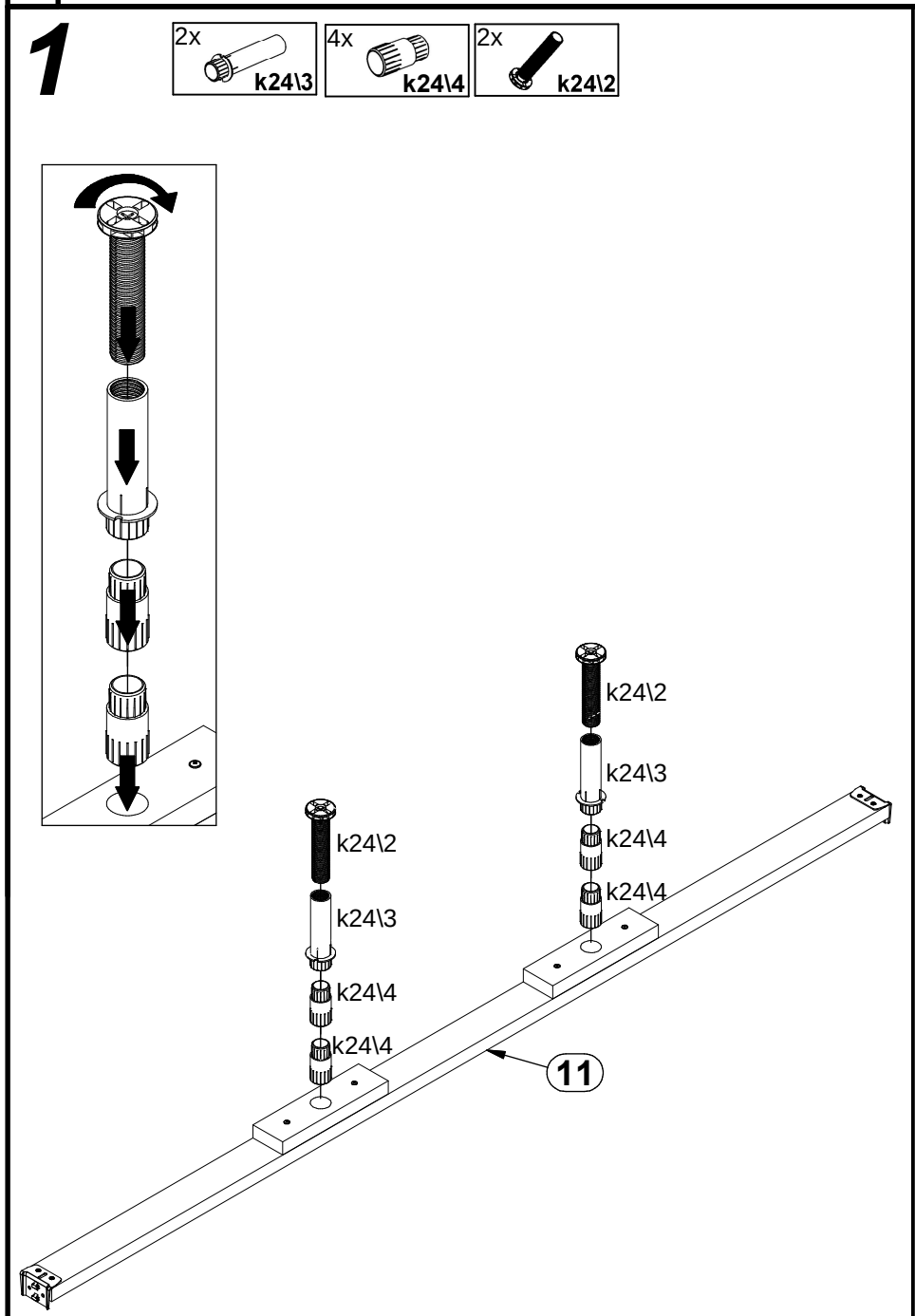
1
2x k24\3
4x k24\4
2x k24\2
k24\2
k24\3
k24\4
k24\4
k24\2
k24\3
k24\4
k24\4
11

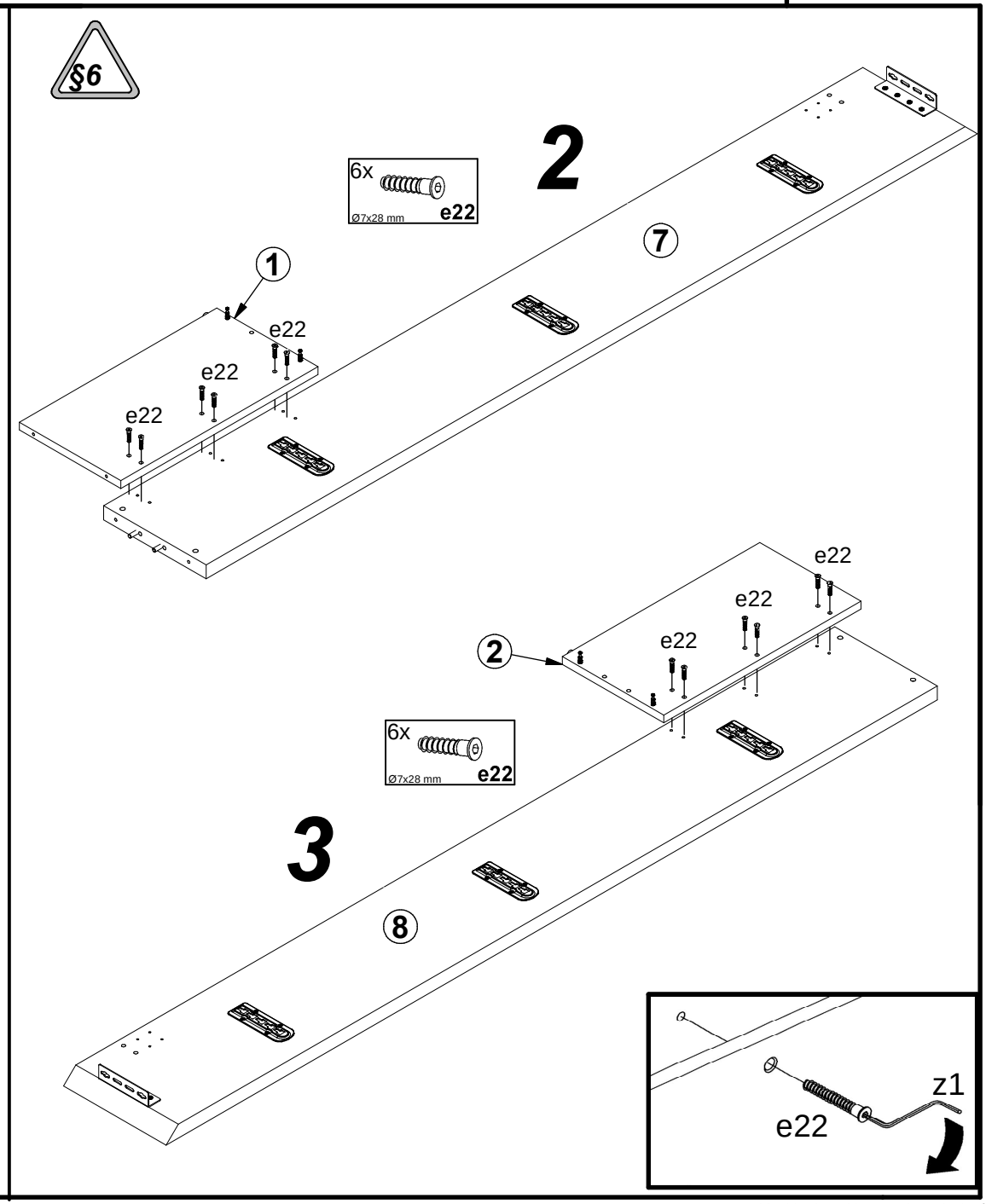
§6
2
6x Ø7x28 mm e22
1
7
e22
e22
e22
3
6x Ø7x28 mm e22
2
8
e22
e22
e22
z1
e22

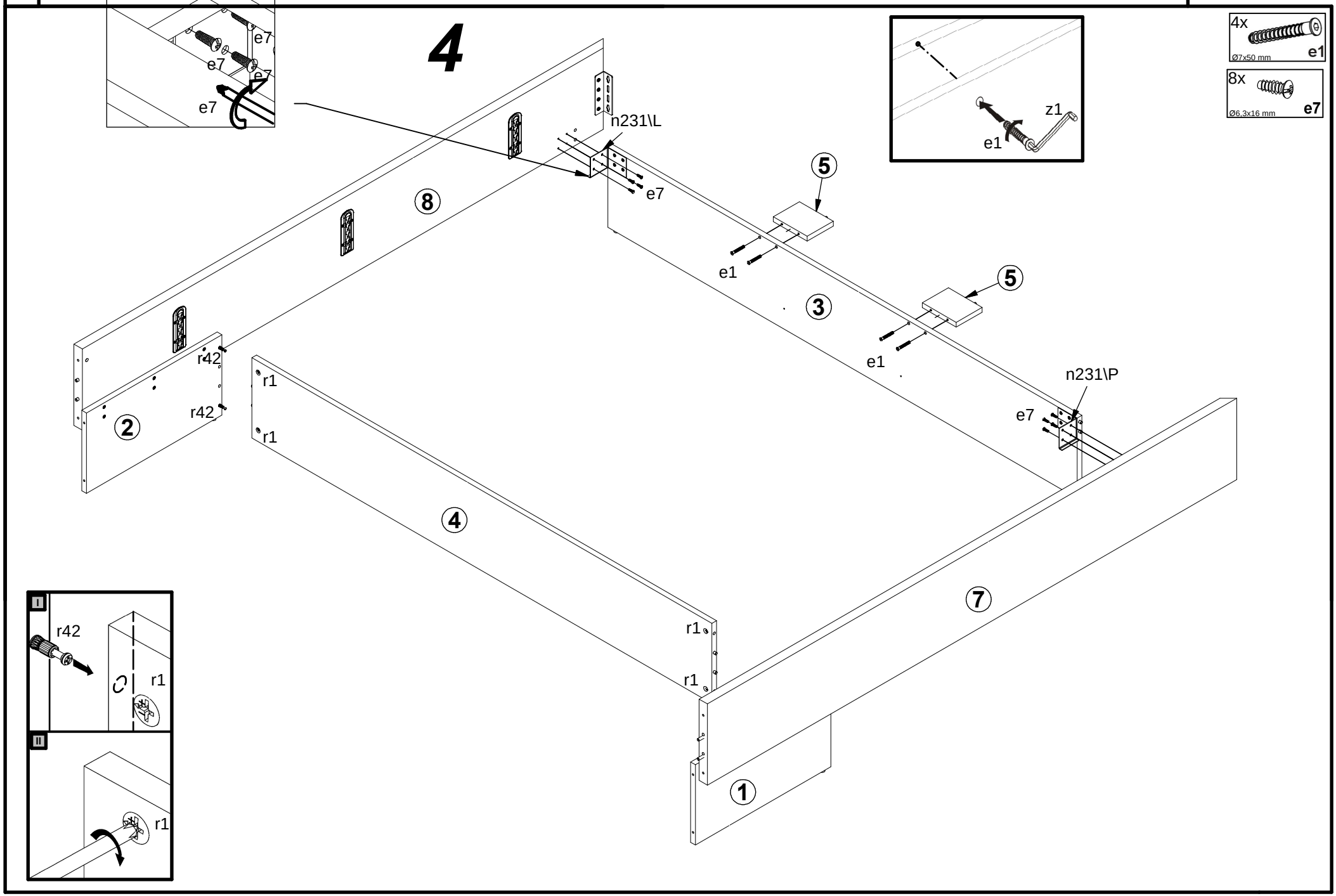
4
e7
e7
e7
e7
n231\L
e7
8
5
e1
3
5
e1
n231\P
e7
r42
r42
2
r1
r1
4
r1
r1
7
1
4x
Ø7x50 mm
e1
8x
Ø6,3x16 mm
e7
z1
e1
I
r42
r1
II
r1

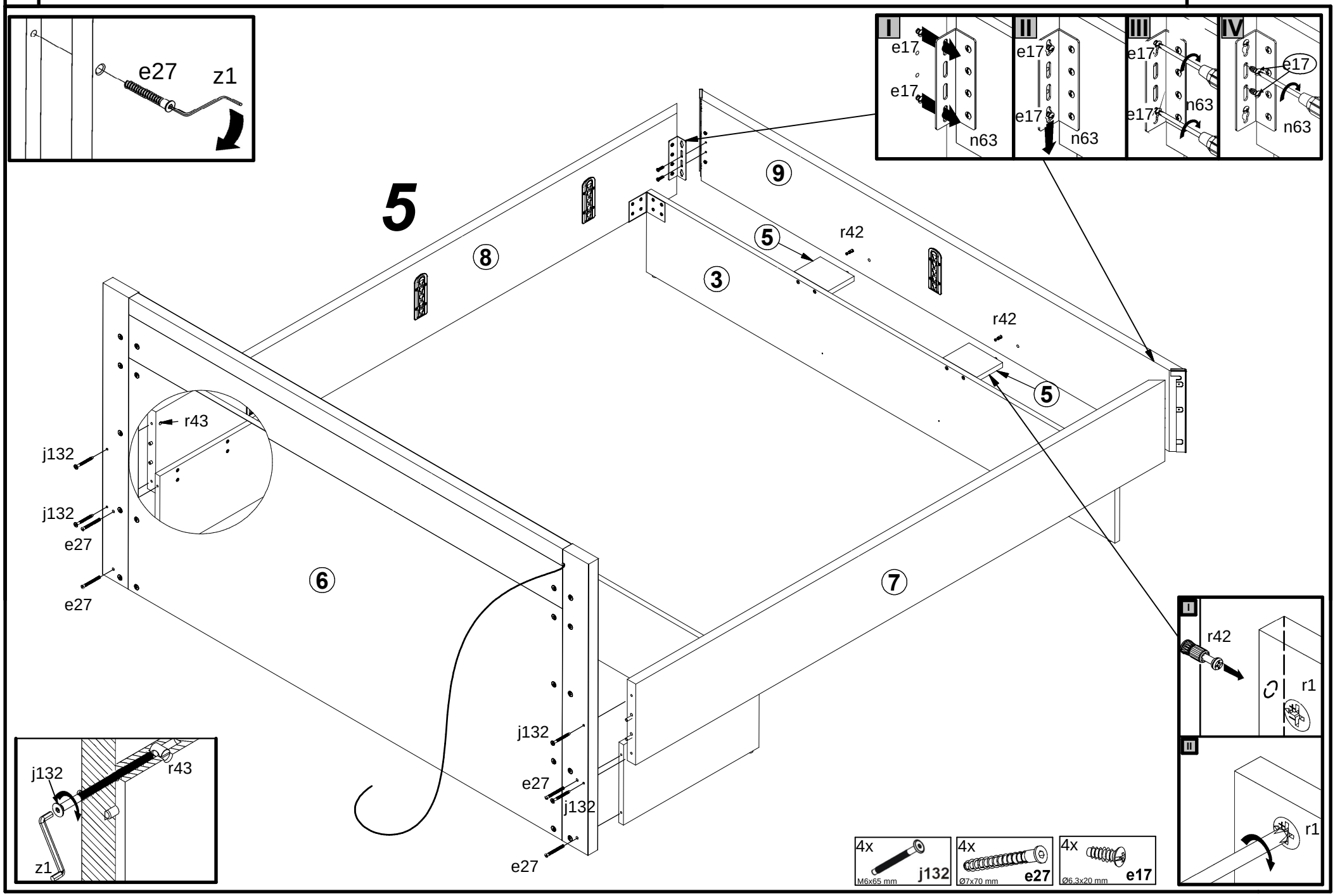
e27
z1
I
e17
e17
n63
II
e17
e17
n63
III
e17
e17
n63
IV
e17
n63
5
9
8
5
r42
3
r42
5
r43
j132
j132
e27
e27
6
7
j132
e27
j132
e27
j132
r43
z1
I
r42
r1
II
r1
4x
M6x65 mm
j132
4x
Ø7x70 mm
e27
4x
Ø6,3x20 mm
e17

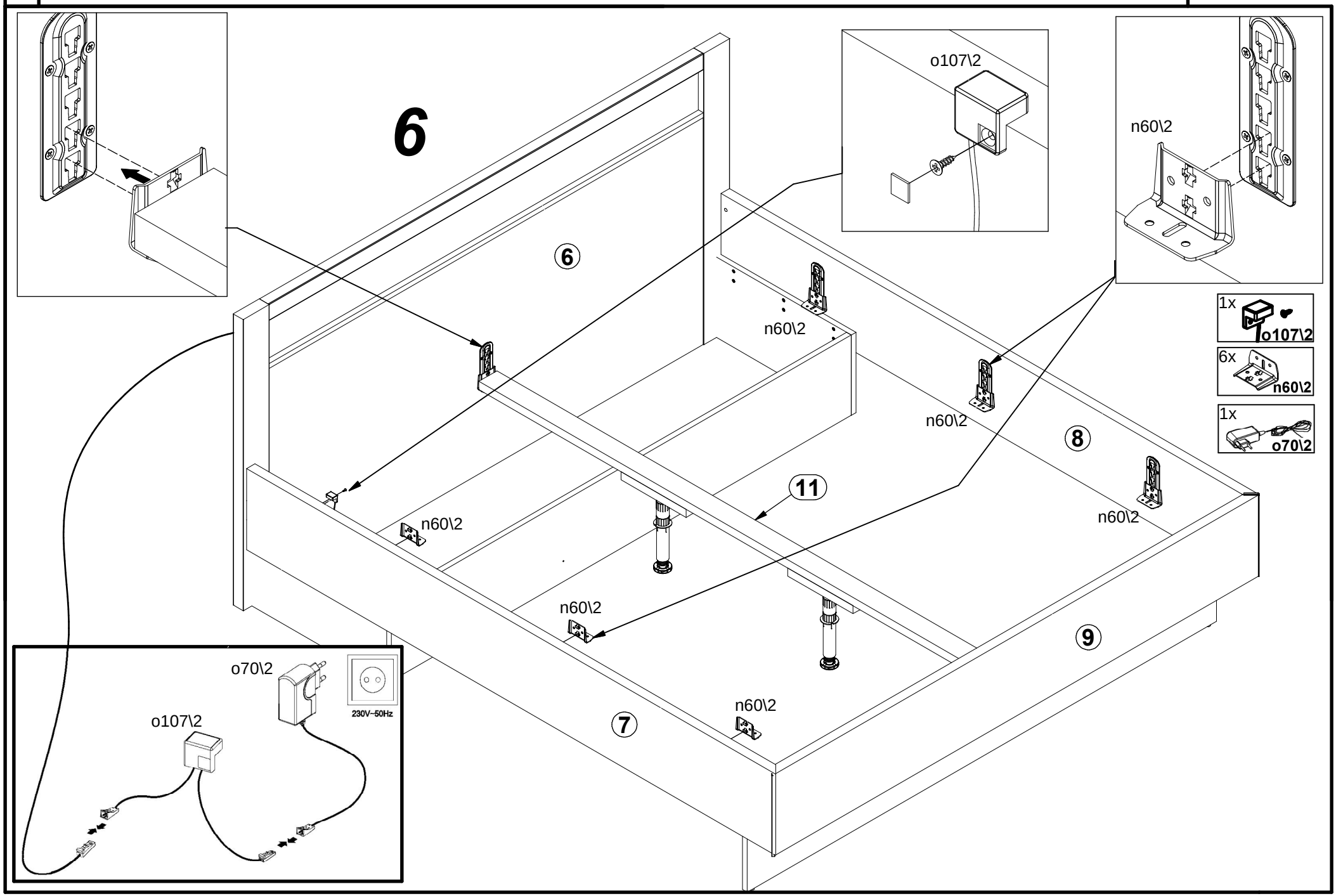
6
6
o107\2
n60\2
n60\2
n60\2
n60\2
n60\2
n60\2
n60\2
8
11
9
7
o70\2
o107\2
230V~50Hz
1x
o107\2
6x
n60\2
1x
o70\2

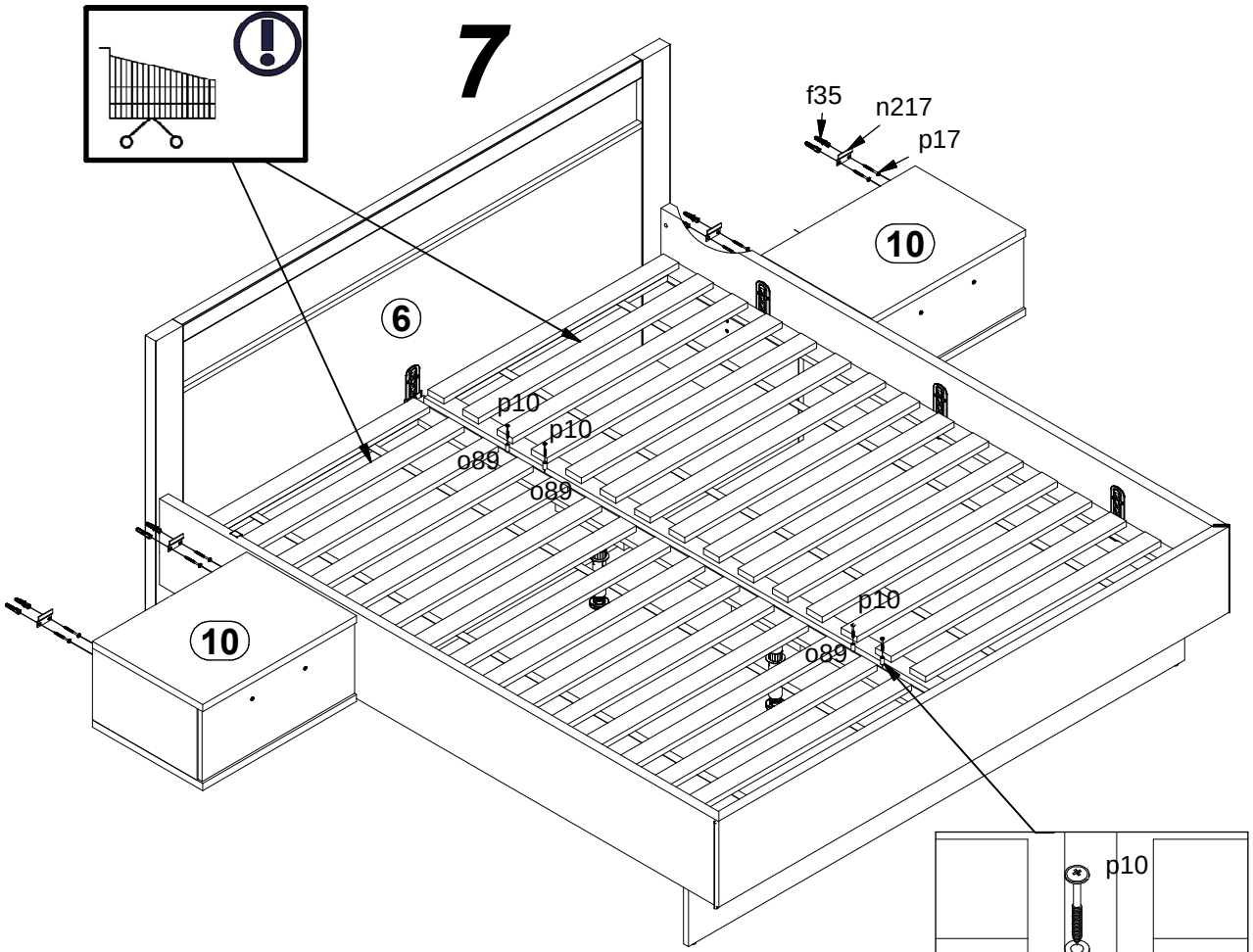
7
f35
n217
p17
10
6
p10
p10
o89
o89
10
p10
o89

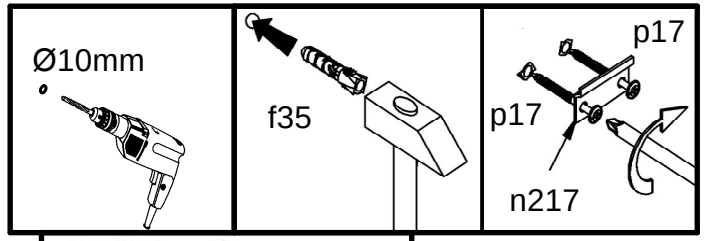
Ø10mm
f35
p17
p17
n217

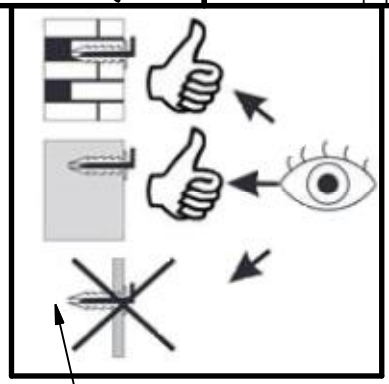

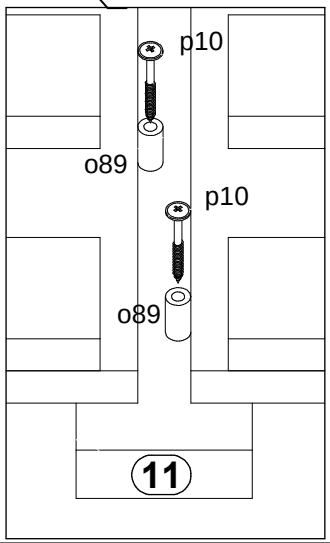
p10
o89
p10
o89
11

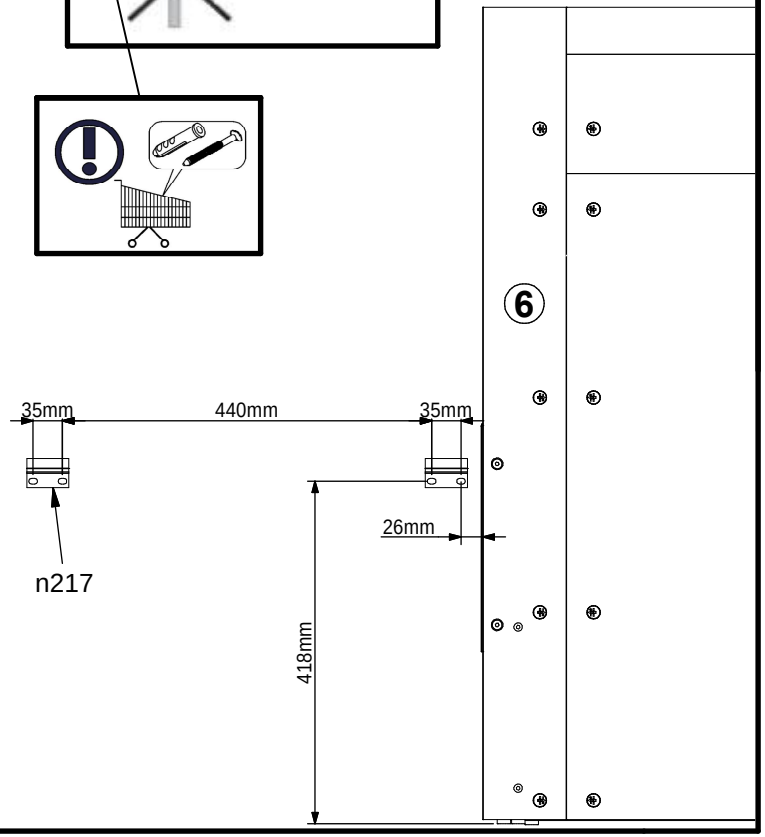
6
35mm
440mm
35mm
26mm
n217
418mm

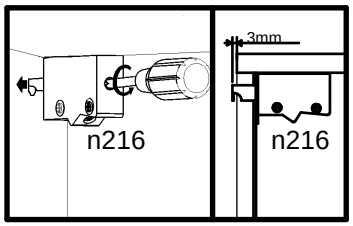
3mm
n216
n216

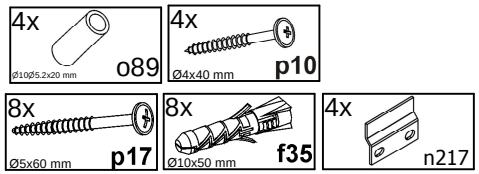
4x
Ø10Ø5.2x20 mm
o89
4x
Ø4x40 mm
p10
8x
Ø5x60 mm
p17
8x
Ø10x50 mm
f35
4x
n217

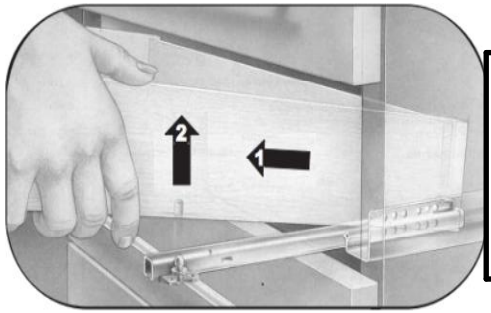

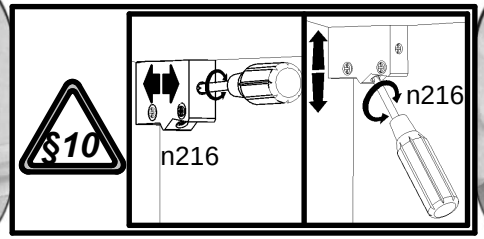

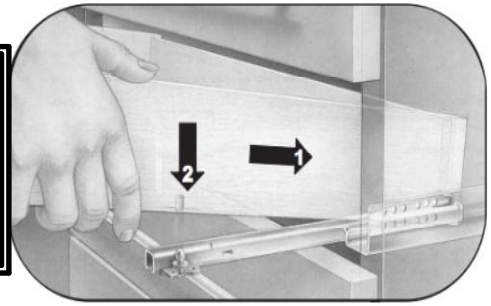

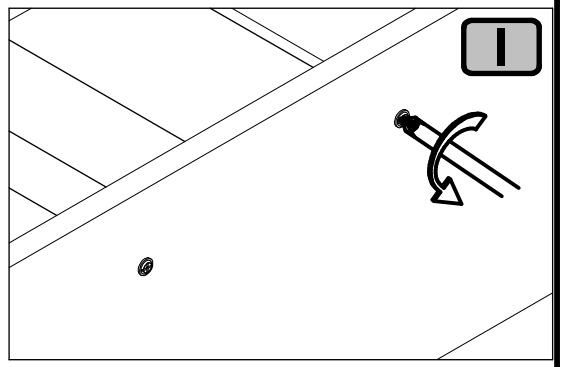

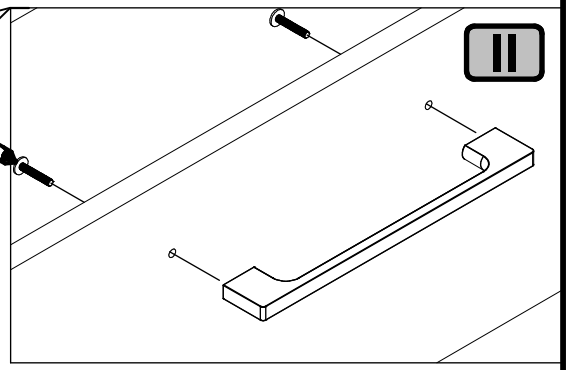
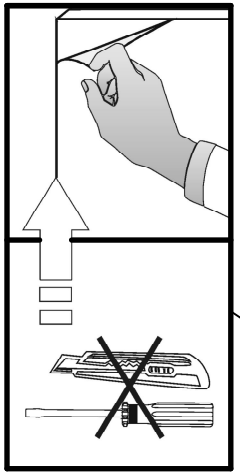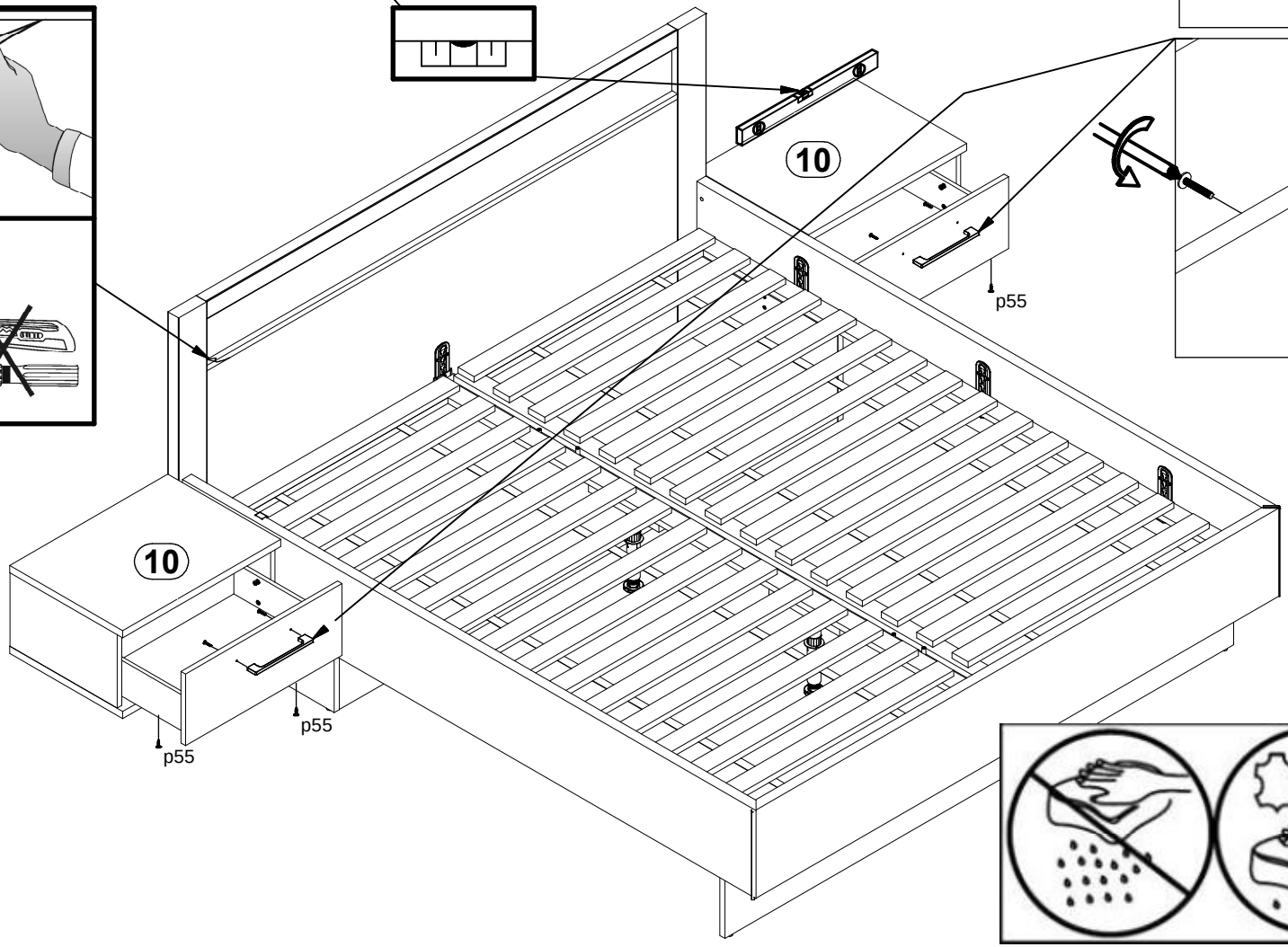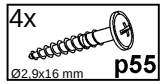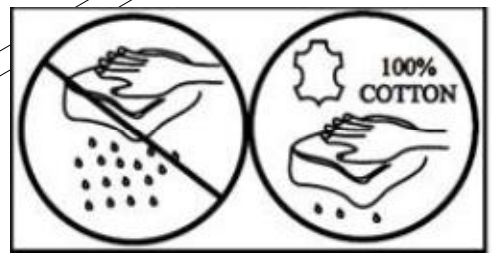
8