EASY TYP 104

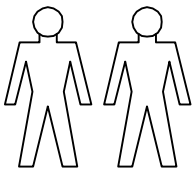

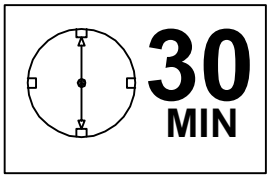

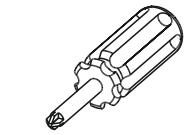

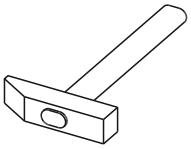

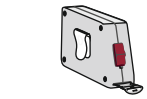

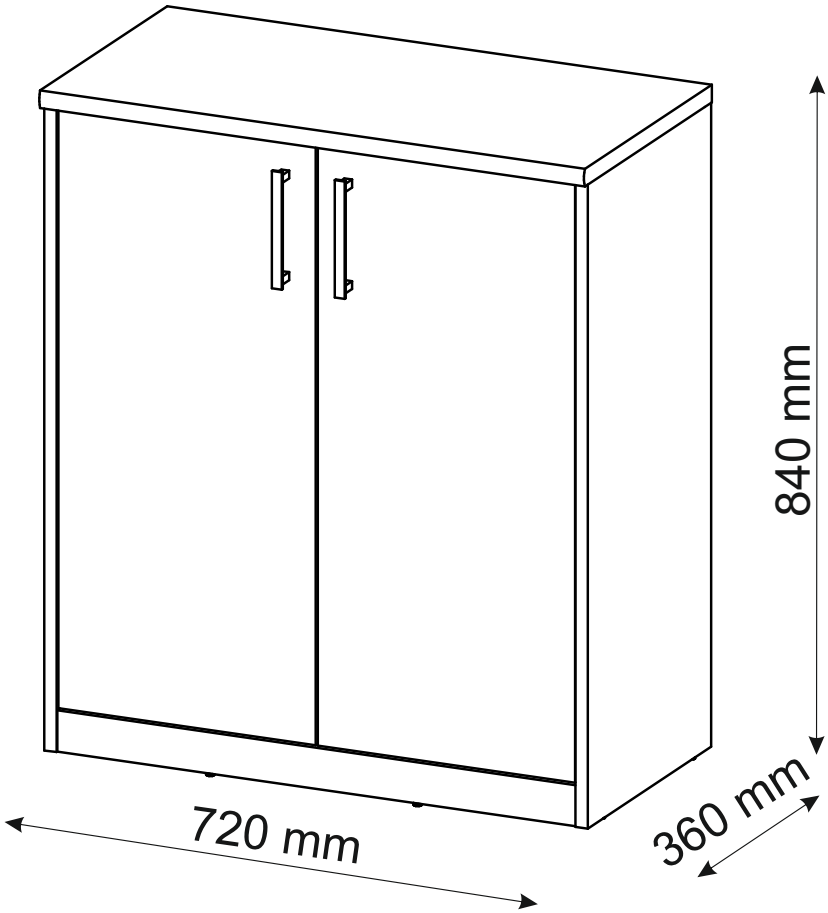

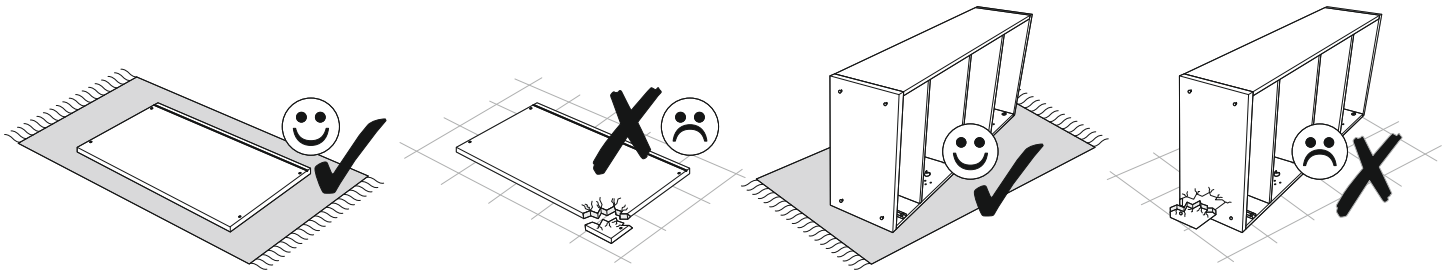

EASY TYP 104

A0 8 x 30mm	C0	C2
C7 16mm	D0 3 x 15 mm	D5 3,5 x 16 mm
D10 4 x 16 mm	D16 4,2 x 28 mm	D21 5 x 13 mm
E0 5 x 50 mm / 8 x 50 mm	J4	J6
L5	M1	P0
P20	Q3	Q4
T3	U0	

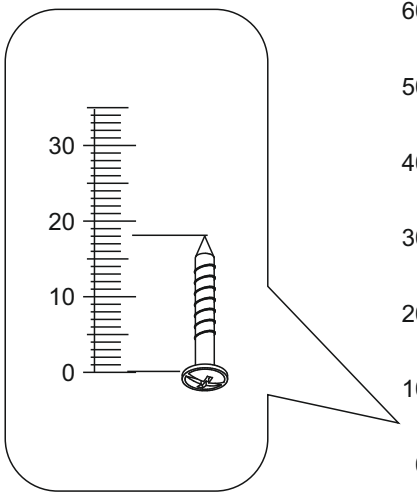

EASY TYP 104

TYP 104

1	812	350	16	x1	1/1
2	812	350	16	x1	1/1
3	686	52	16	x1	1/1
4	686	332	16	x1	1/1
5	686	310	16	x2	1/1
6	720	360	22	x1	1/1
7	754	340	16	x1	1/1
8	754	340	16	x1	1/1
9	760	696	2,8	x1	1/1
					1/1

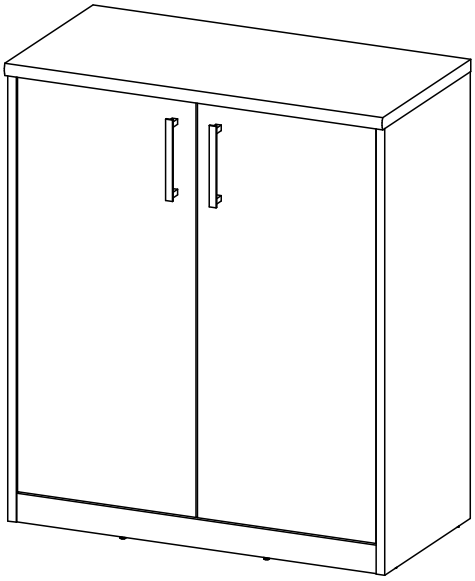

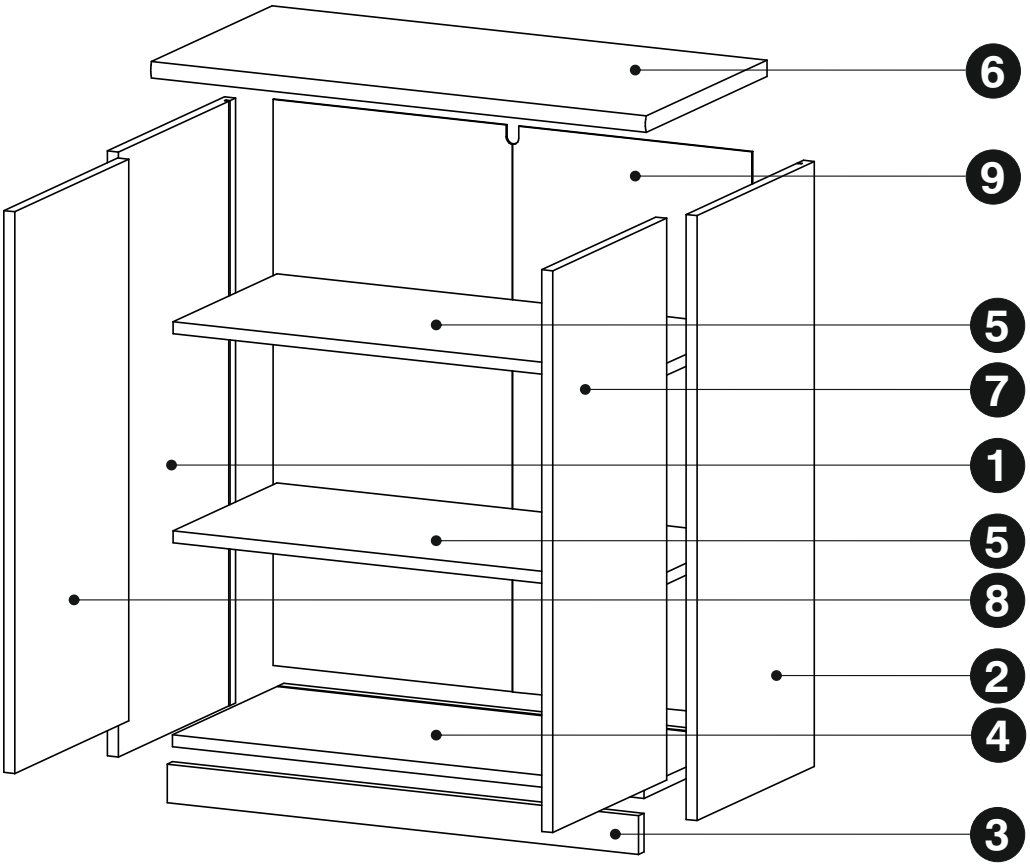

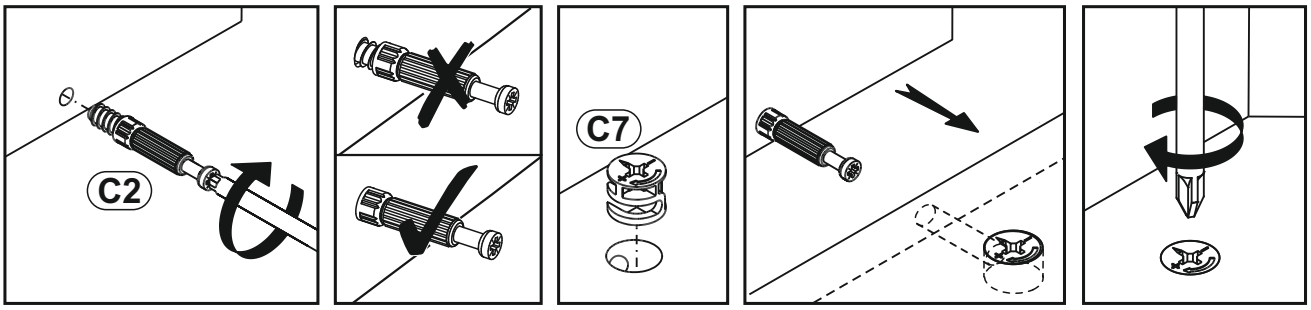

1

A0 8 x 30mm	x2	C2 x2
C7 16mm	x2	J6 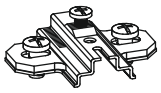 x2
Q3	x4	T3 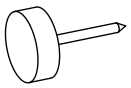 x2

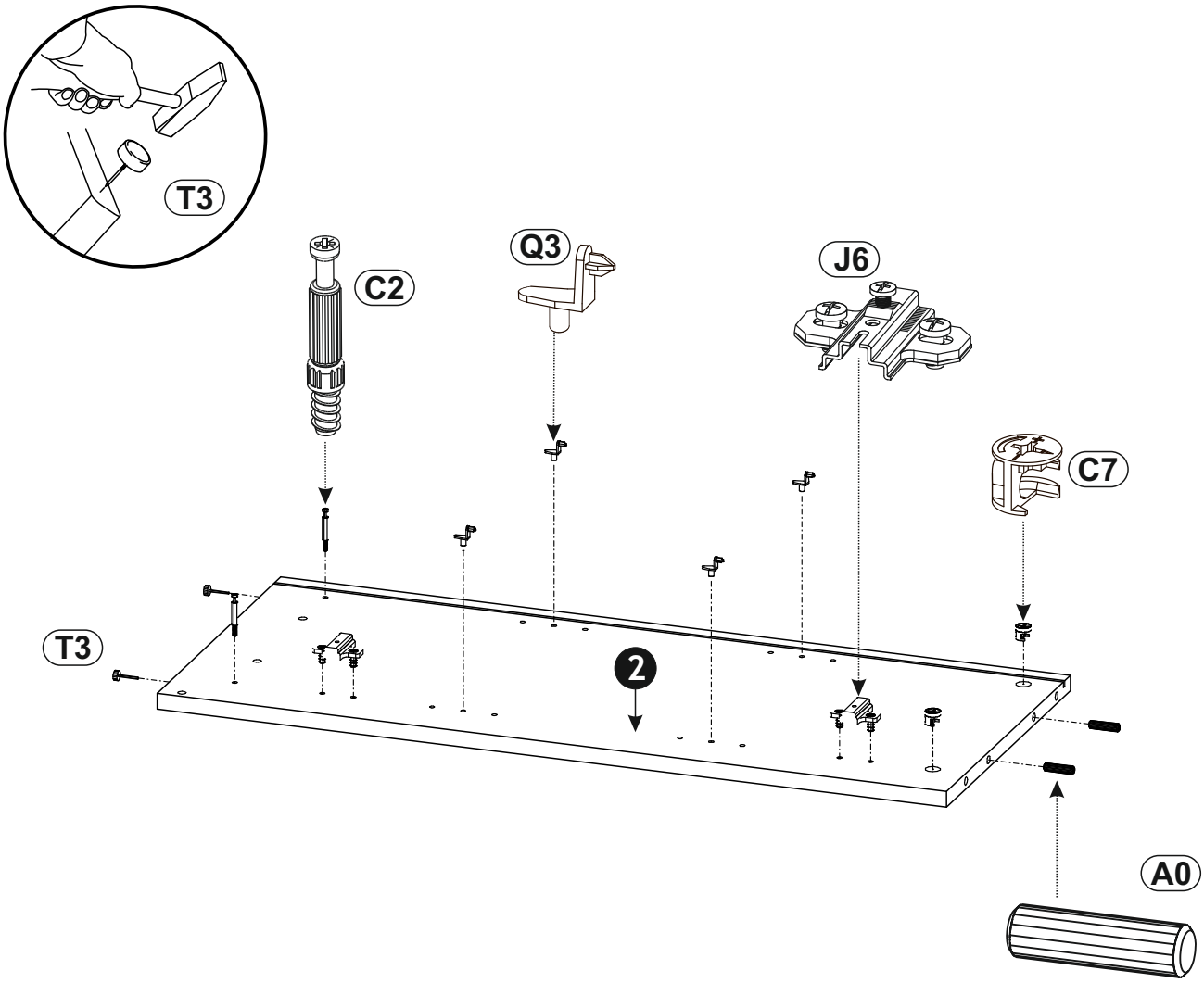

2

A0 8 x 30mm x2	C2 x2	C7 16mm x2
J6 x2	Q3 x4	T3 x2

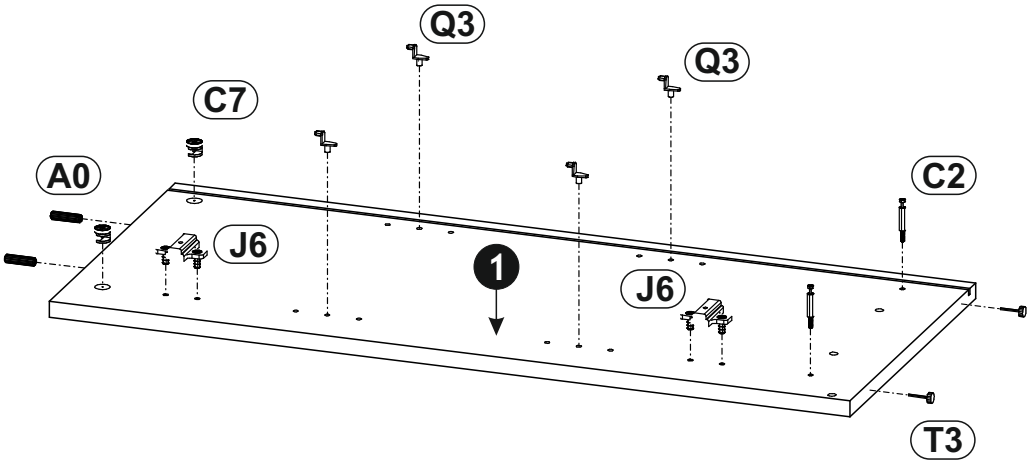

3

C2 x4	D21 5 x 13 mm x1	P0 x1
Q4 x2		

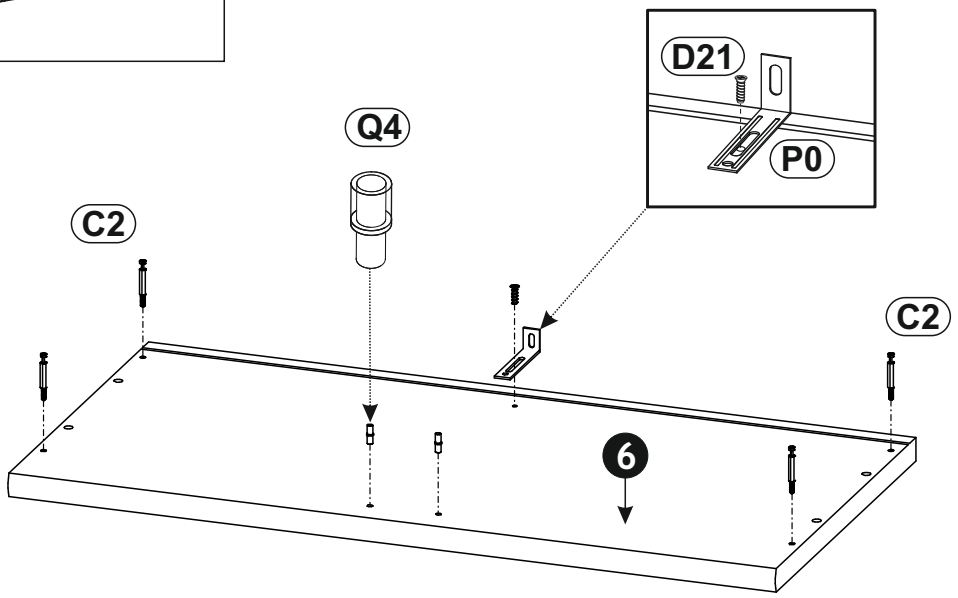

4

A0 8 x 30mm	x2	
D5 3,5 x 16 mm	x4	
P20 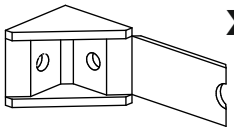	x4	
T3 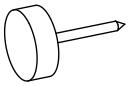	x2	

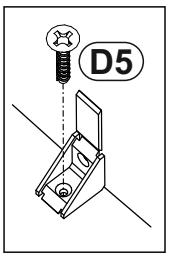

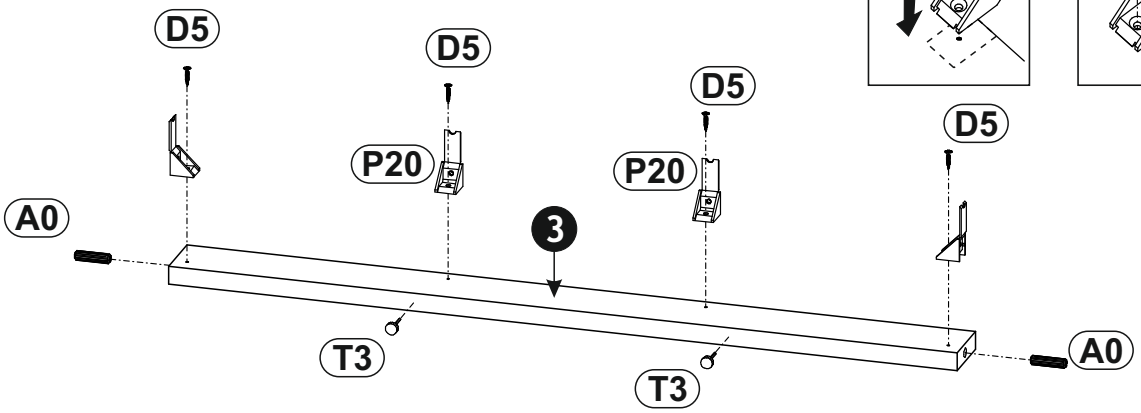

5

A0 8 x 30mm	x4	
C7 16mm	x4	

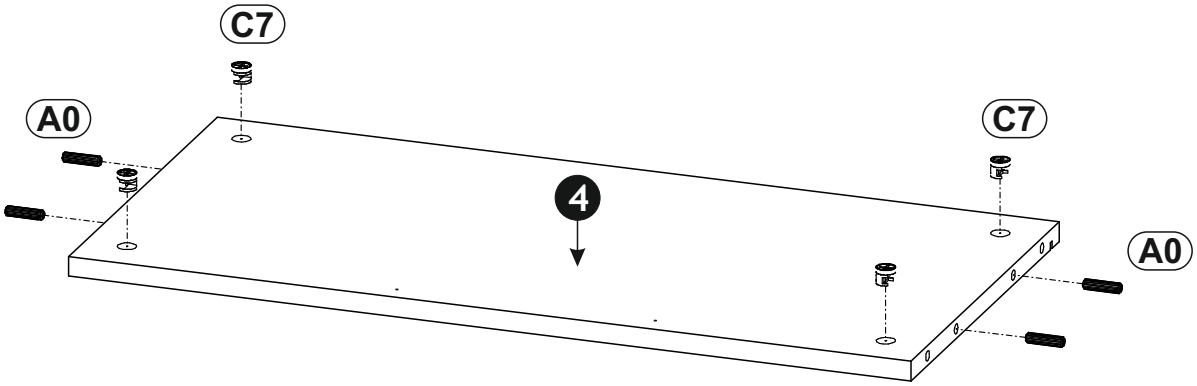

6

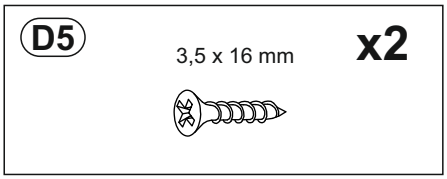

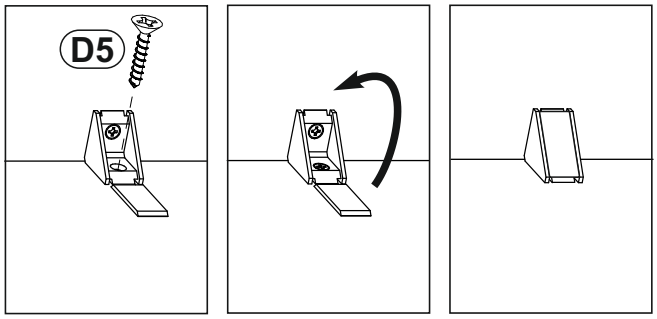

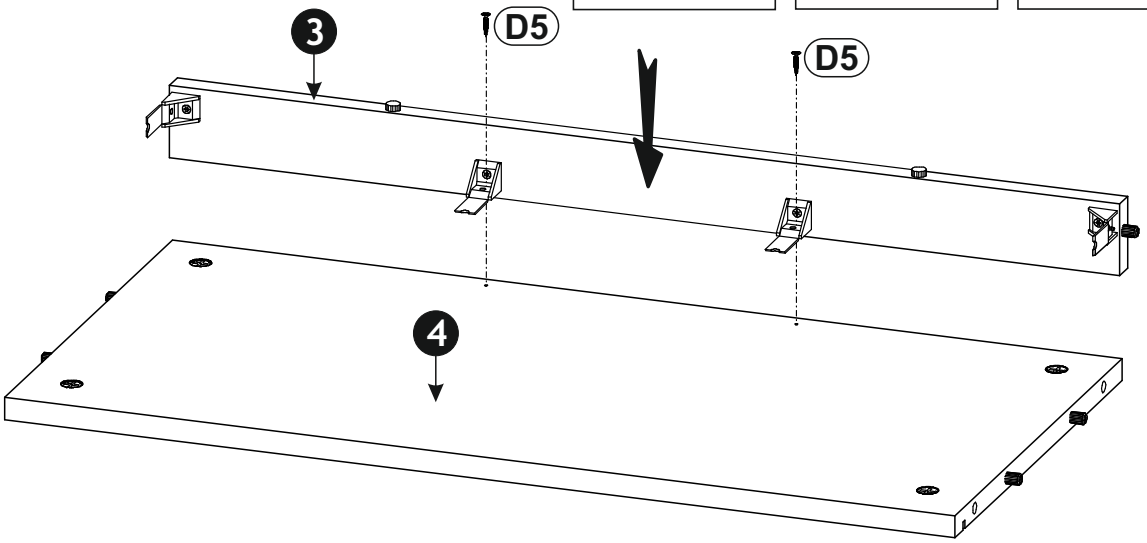

7

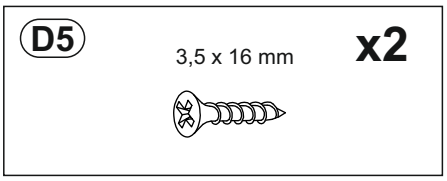

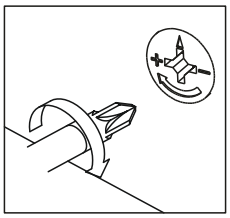

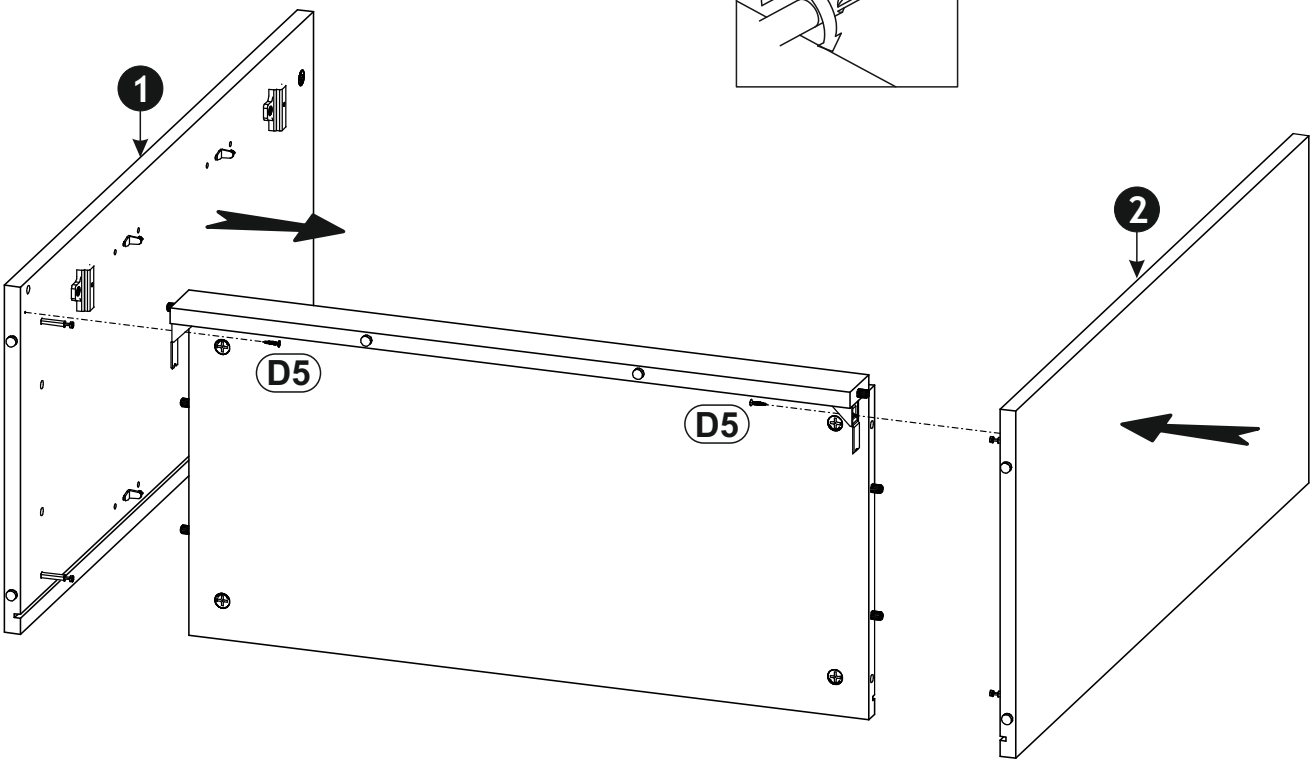

8

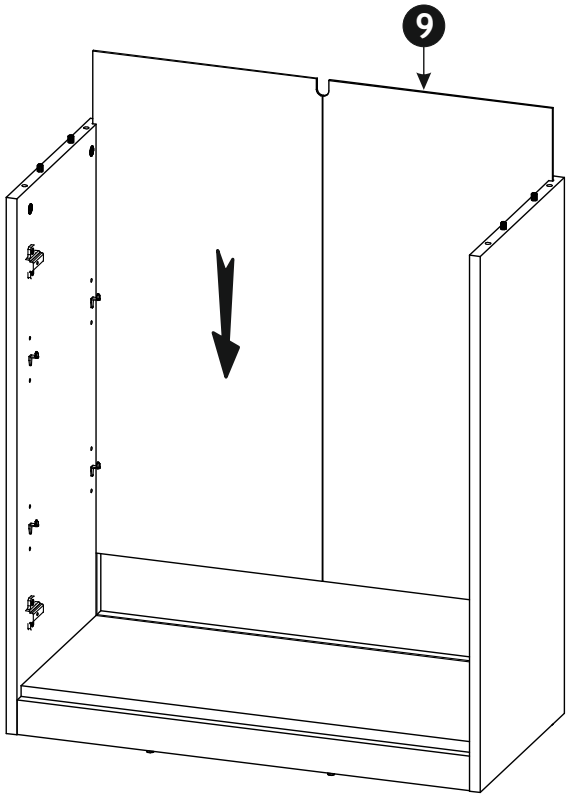

9

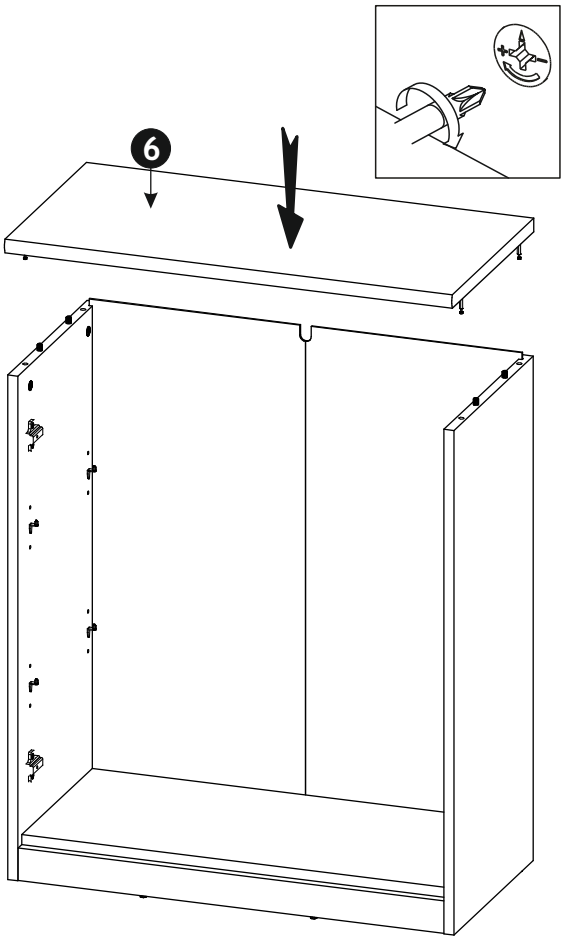

10

D0 3 x 15 mm x10	M1 x10

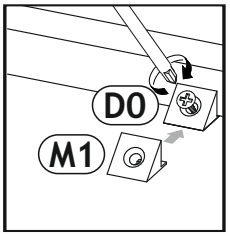

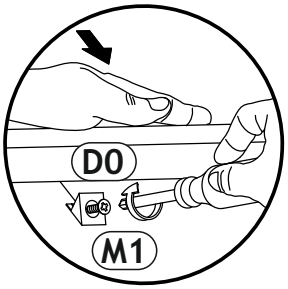

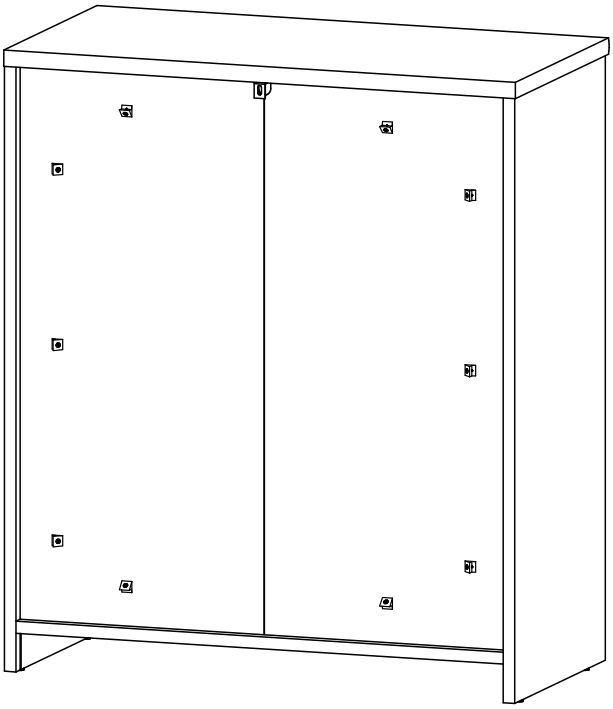

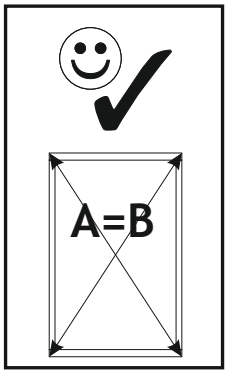

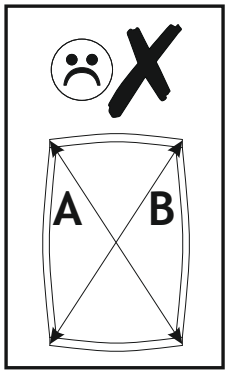

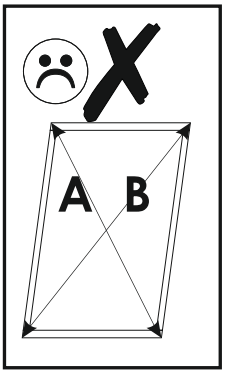

11

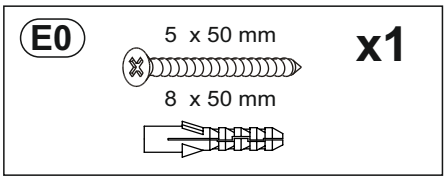

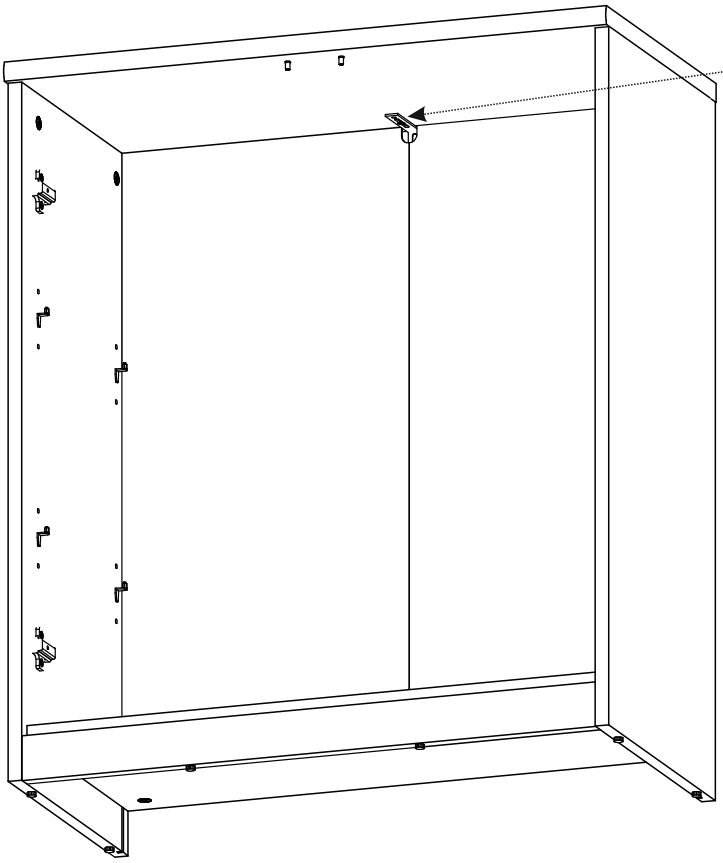

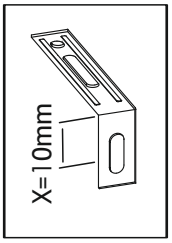

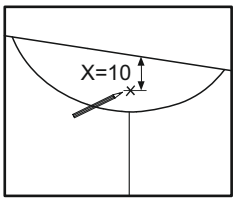

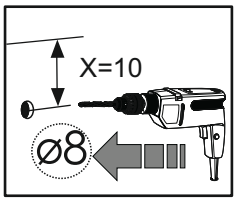

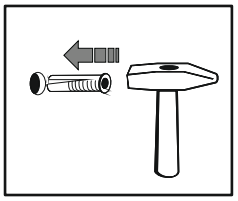

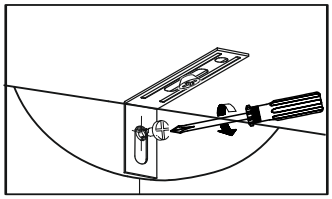

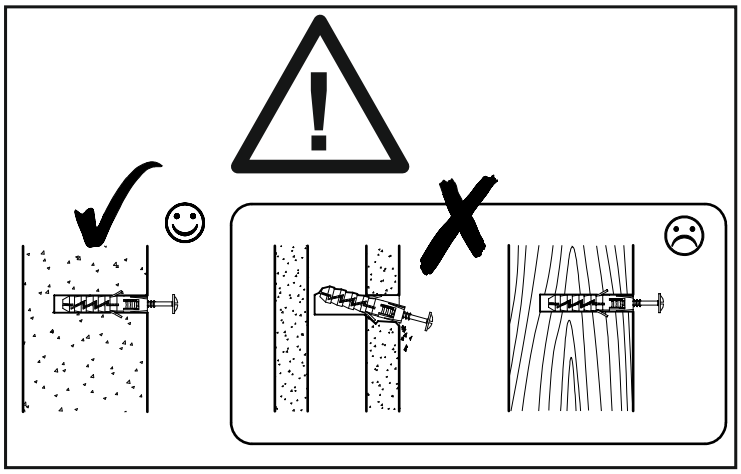

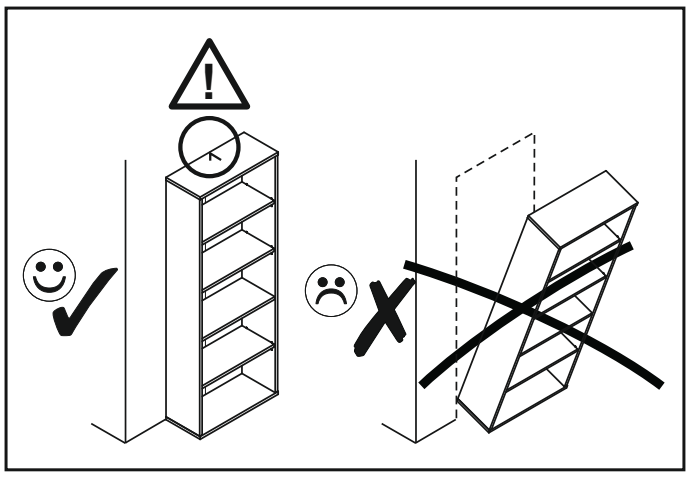

12

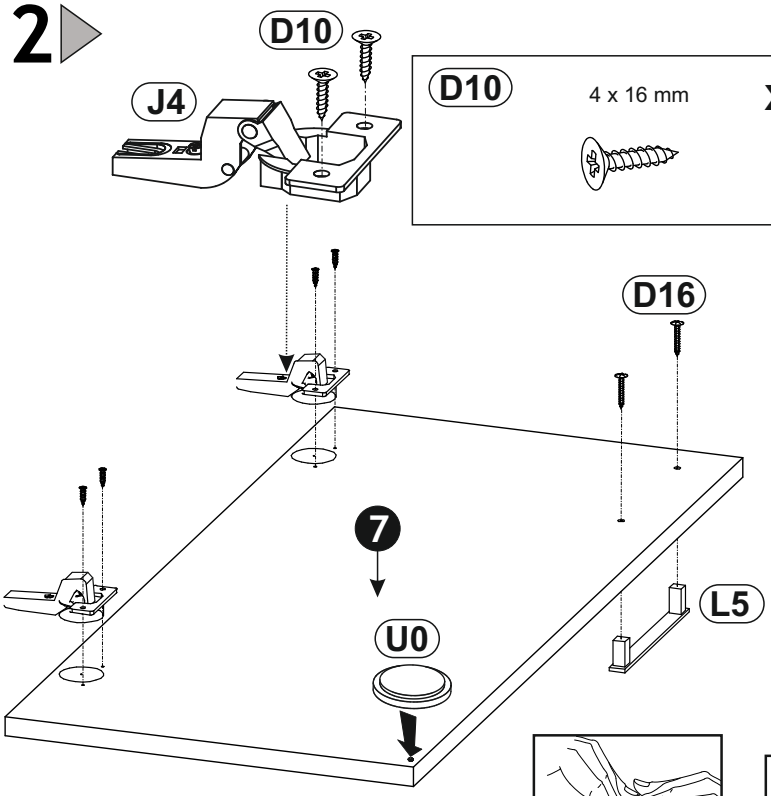

D10	4 x 16 mm	x4
D16	4,2 x 28 mm	x2
J4		x2
L5		x1
U0		x1

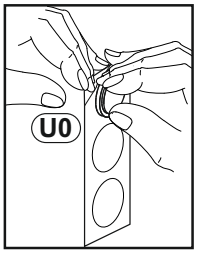

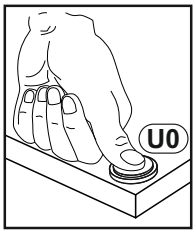

13

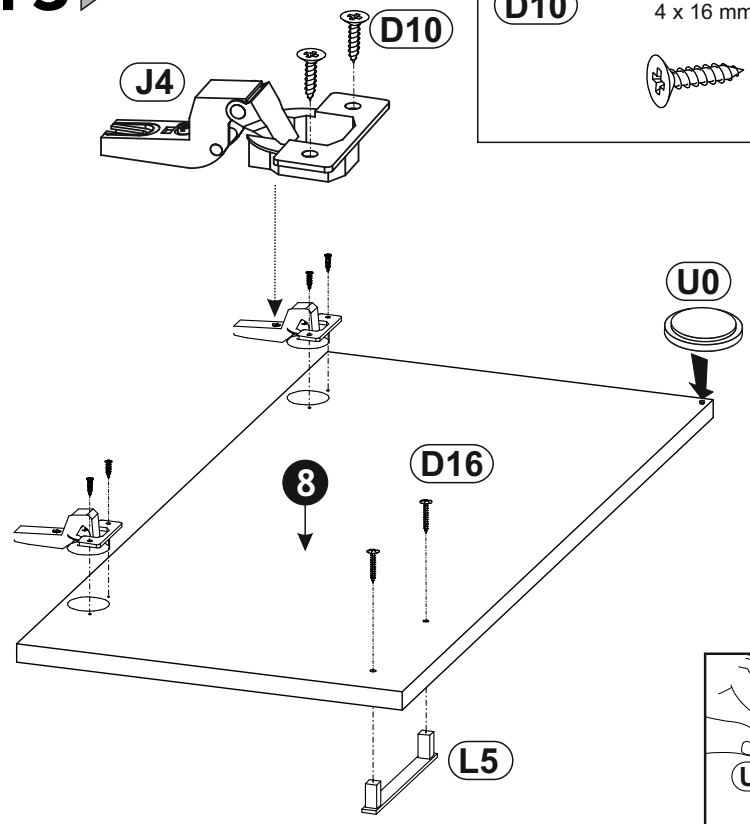

D10	4 x 16 mm	x4
D16	4,2 x 28 mm	x2
J4		x2
L5		x1
U0		x1

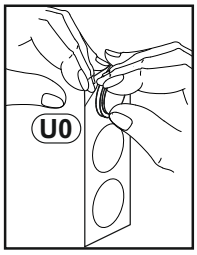

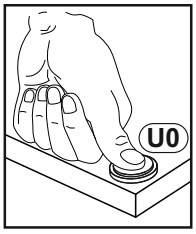

14

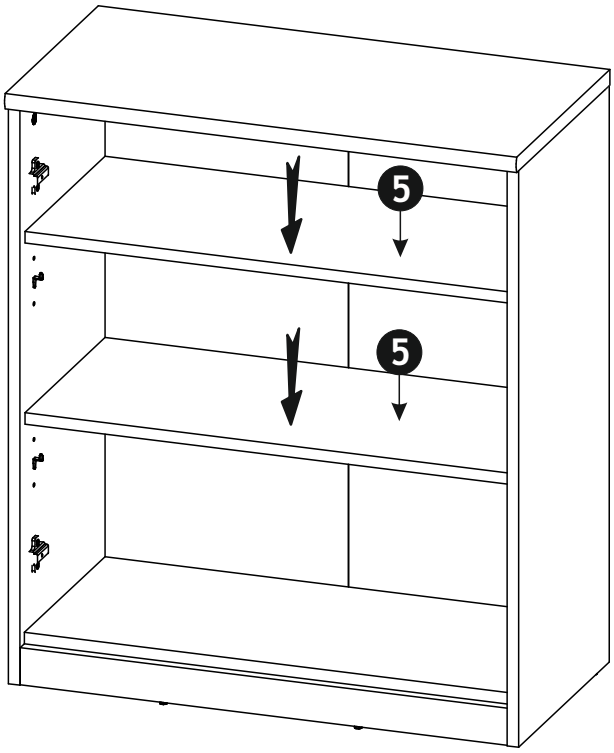

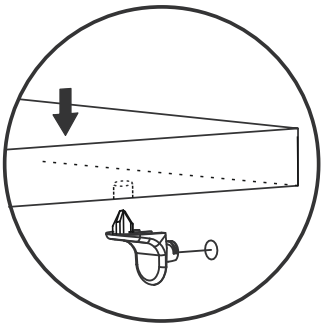

15

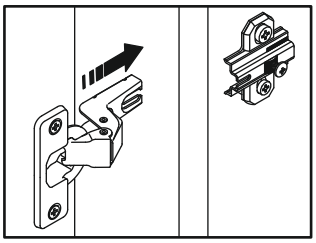

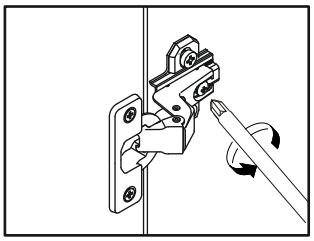

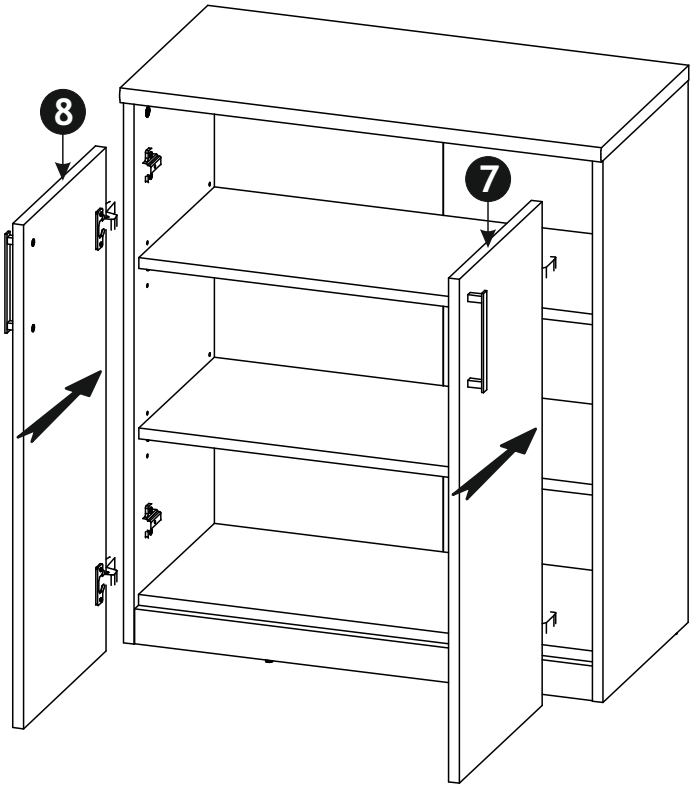

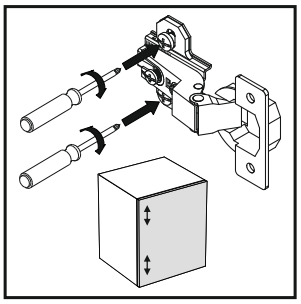

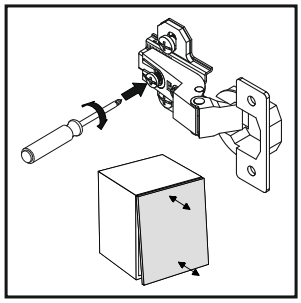

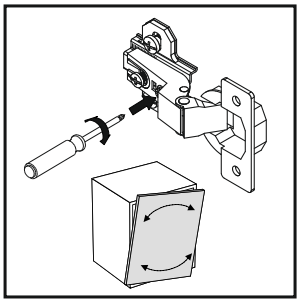
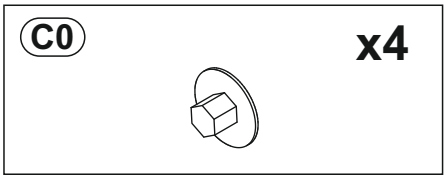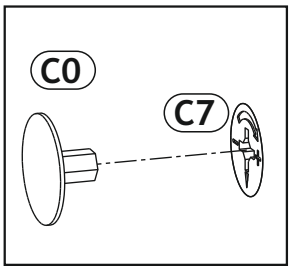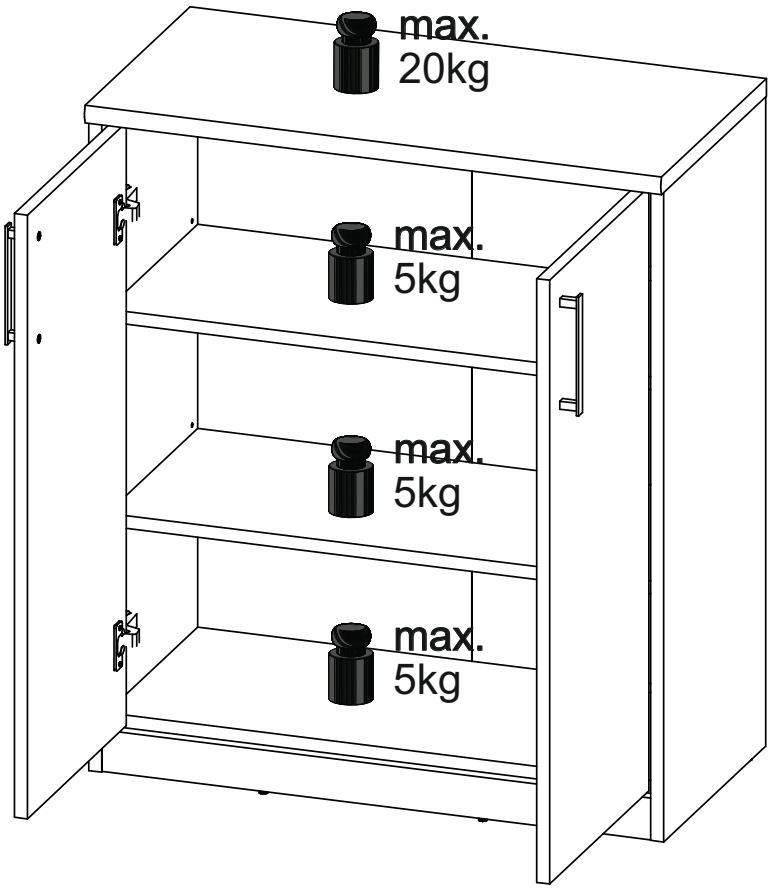
16