25100036-01

XXXLutz KG
Roemerstrasse 39
AT-4600 Wels

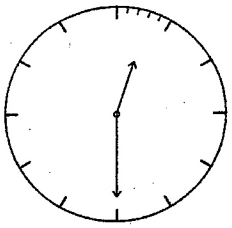

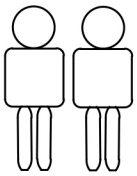

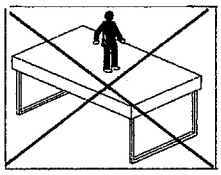

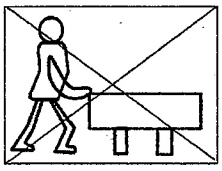



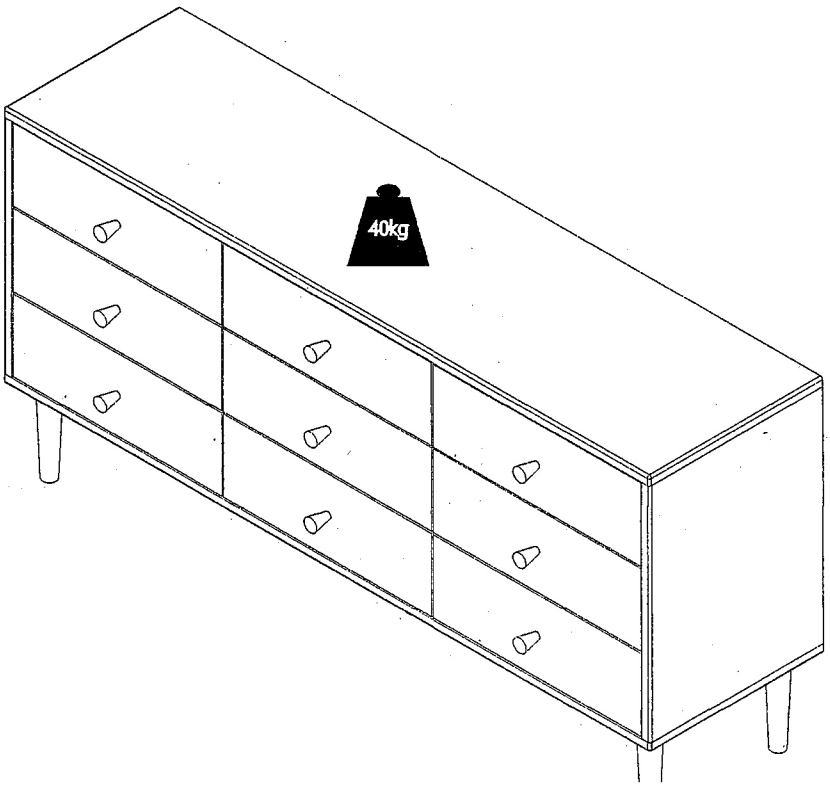

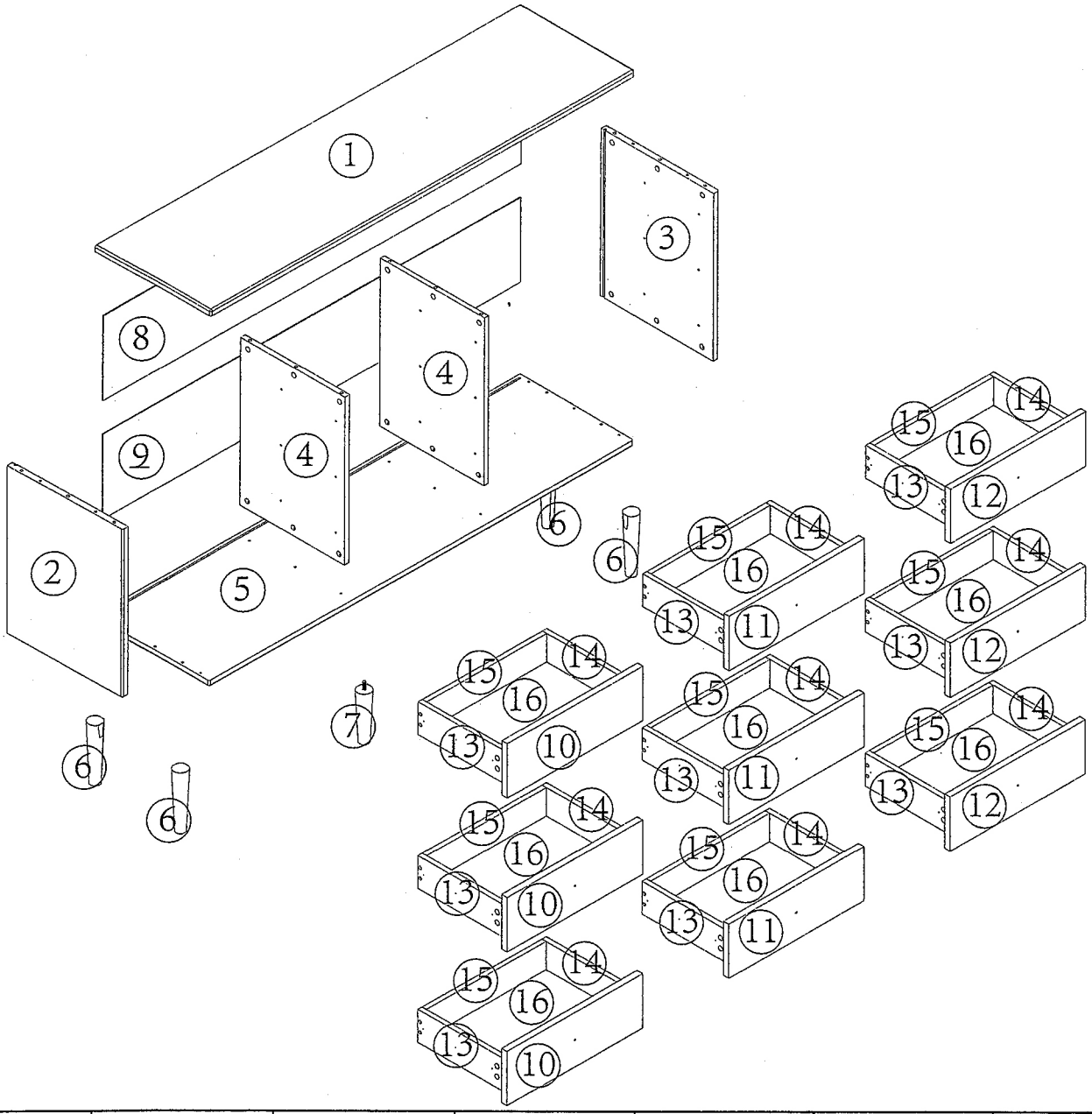

A x60 L35	B x60 m15x12	C x8 m6x30	D x4 m8x45	E x1 m5	F x4 m16xm8x1.5	H x9 m3x16
H1 x36 m3x25	H2 x54 m3x12	L x9	M x9 m4x20	N x2	P x2 m4x38	Q x2 m6x40
S x18 L300	T x18 L300	U x36 m5x10	X x9	Y x1 L1435	H3 x2 m3x18	

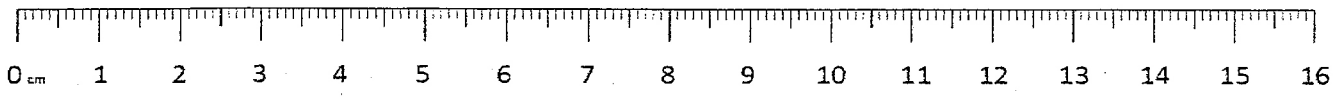

1

A x36

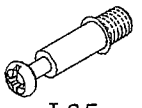

L35

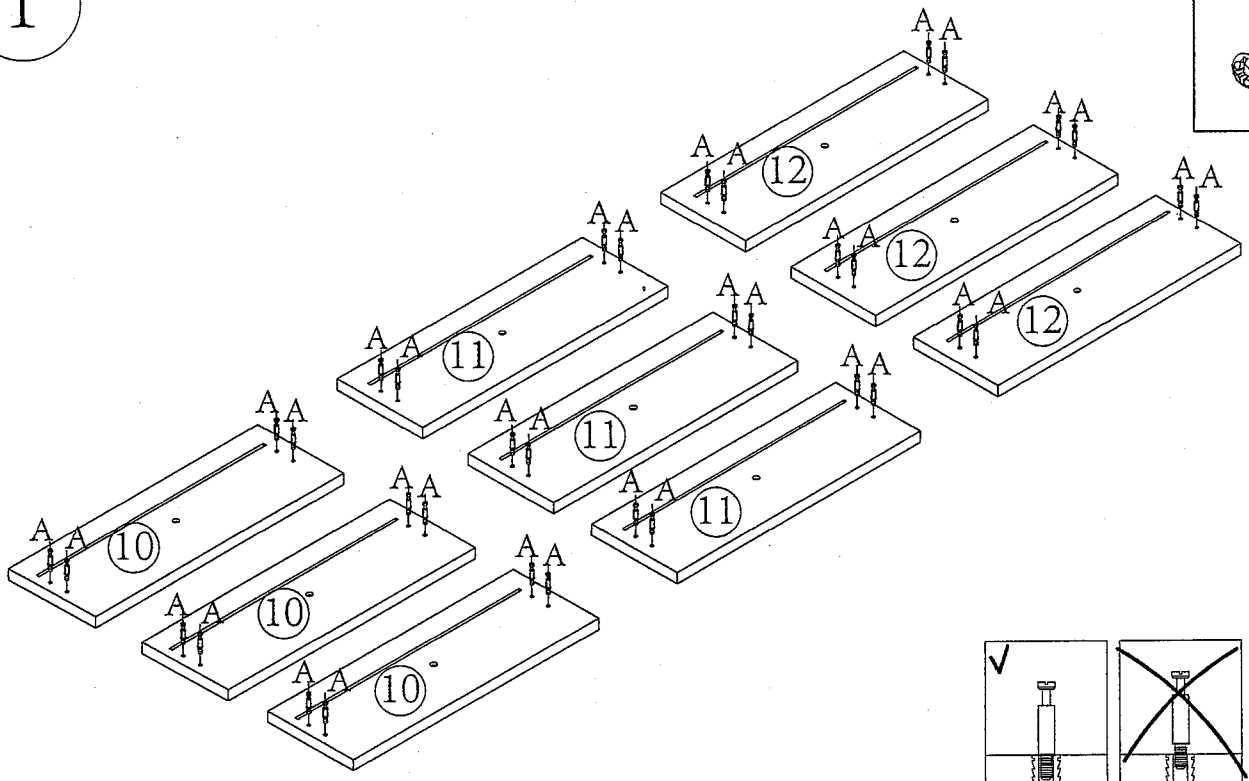

2

B x36



m15x12

3

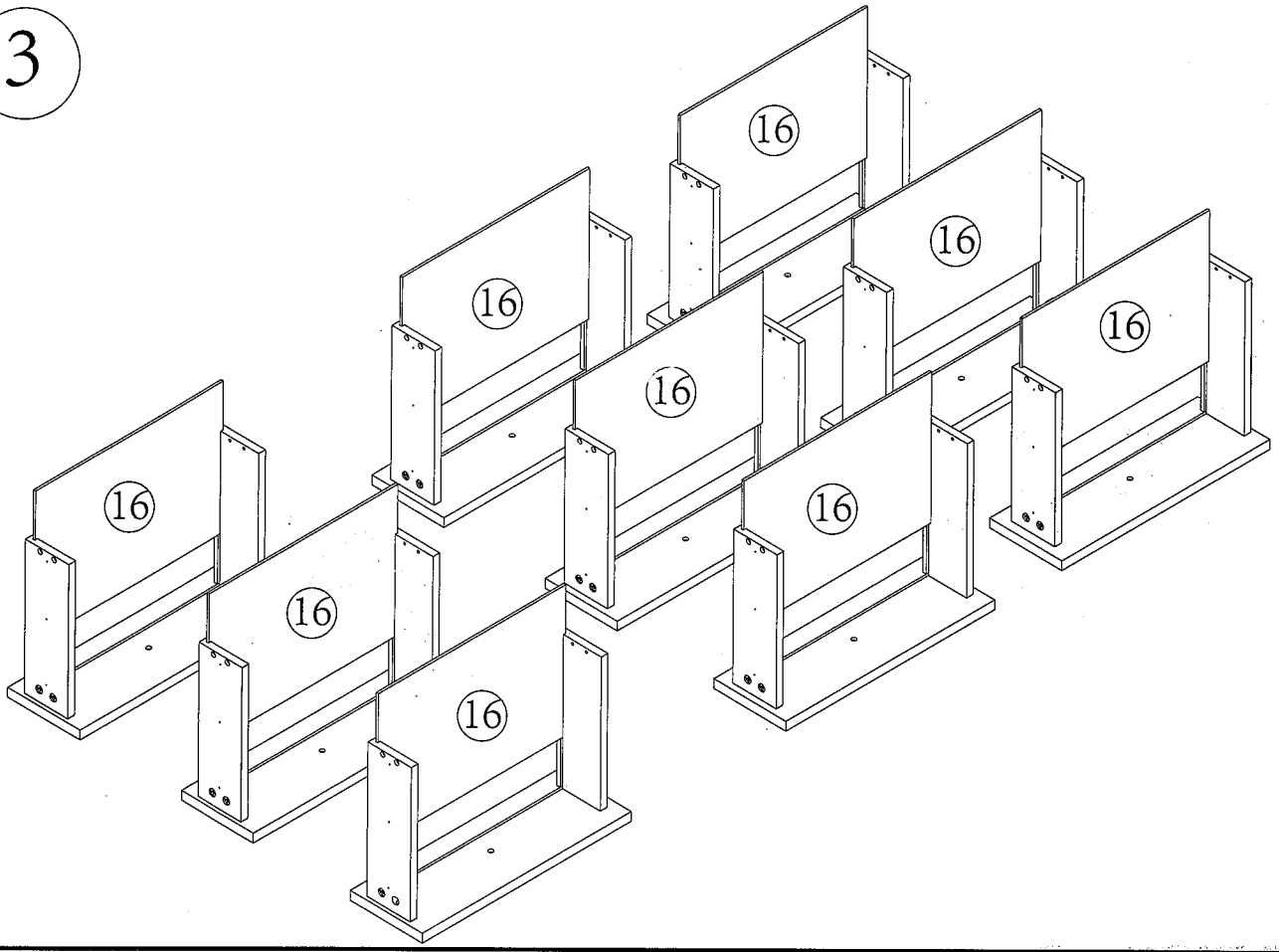

4

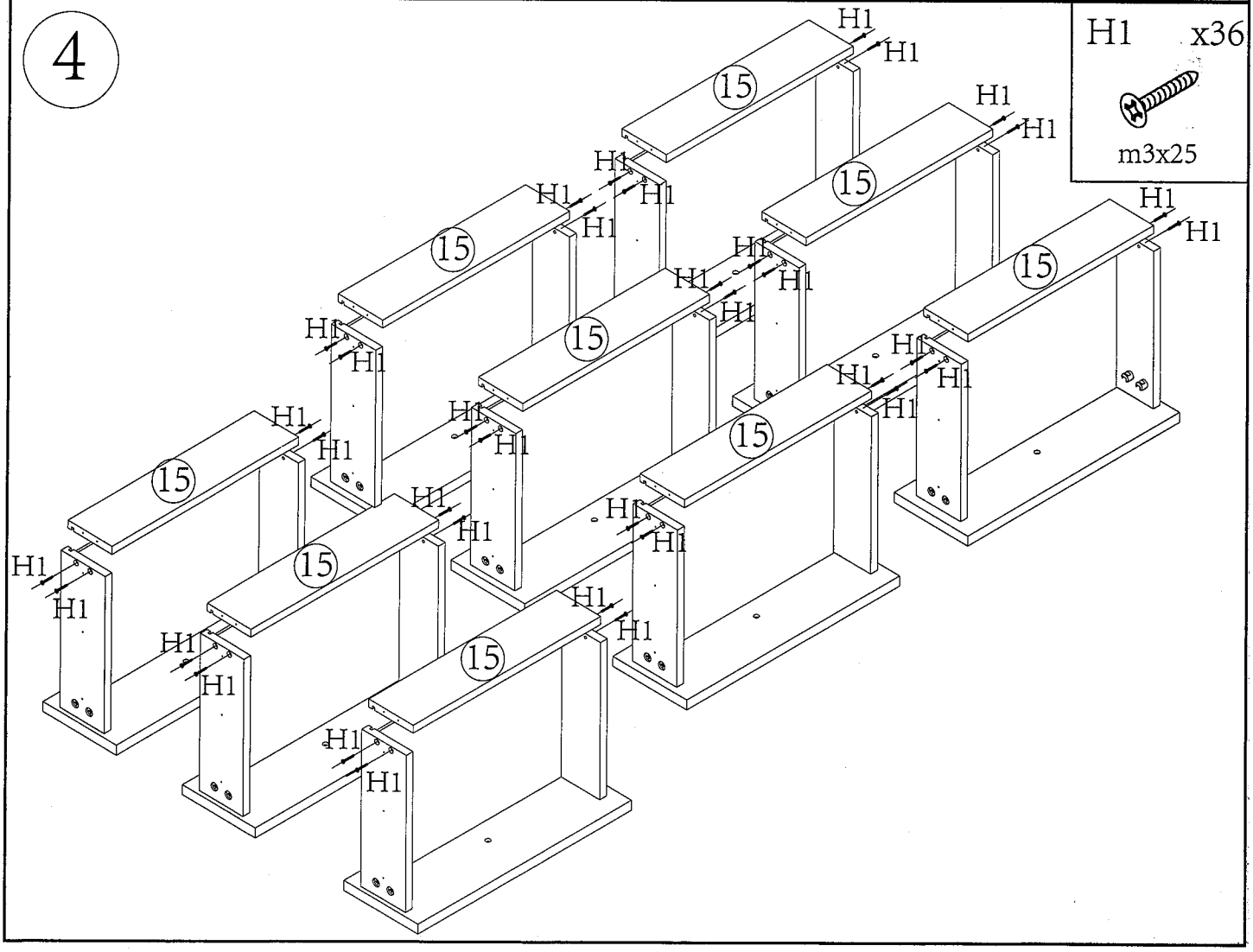

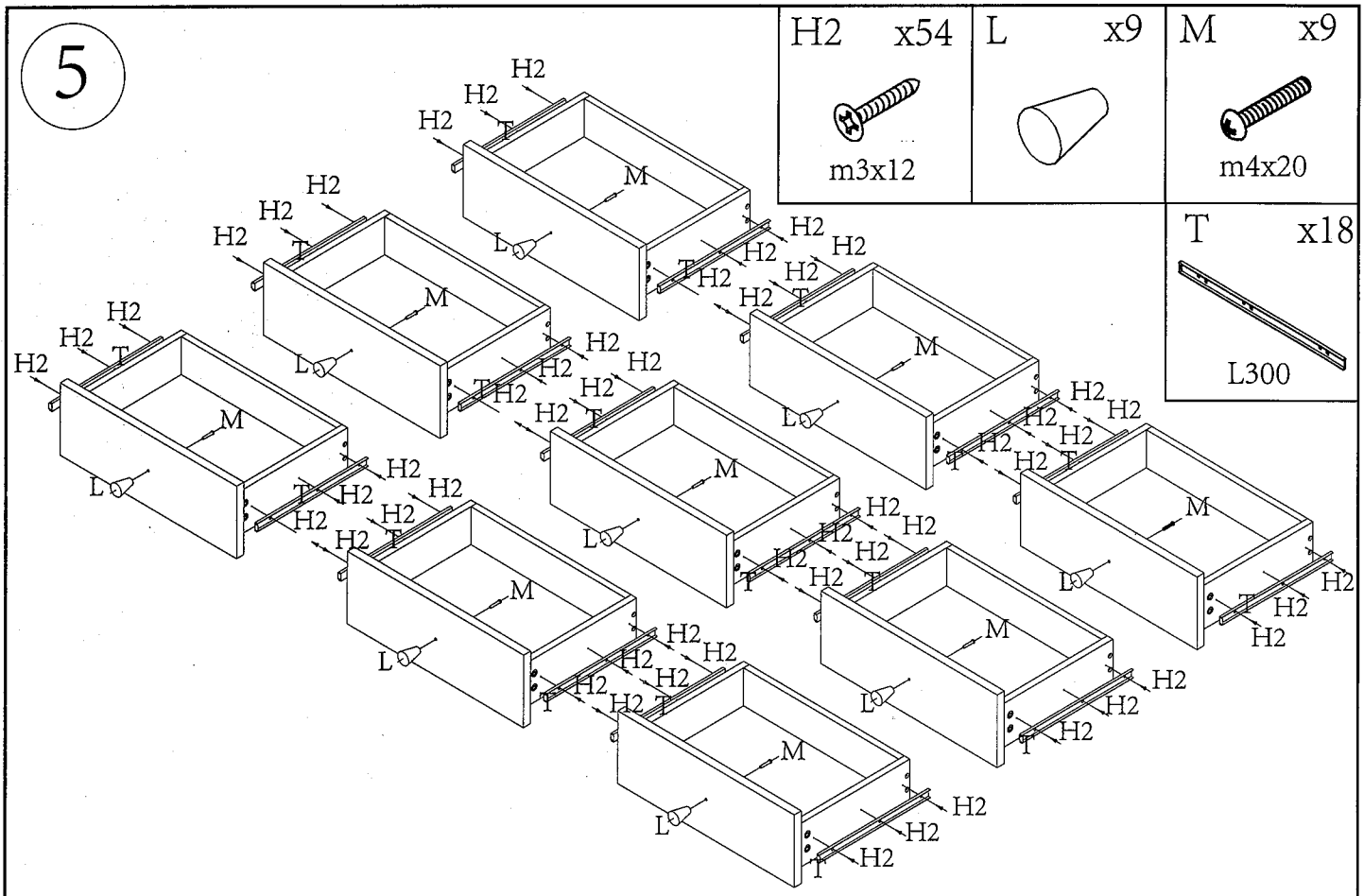
5
H2 x54
m3x12
L x9
M x9
m4x20
T x18
L300

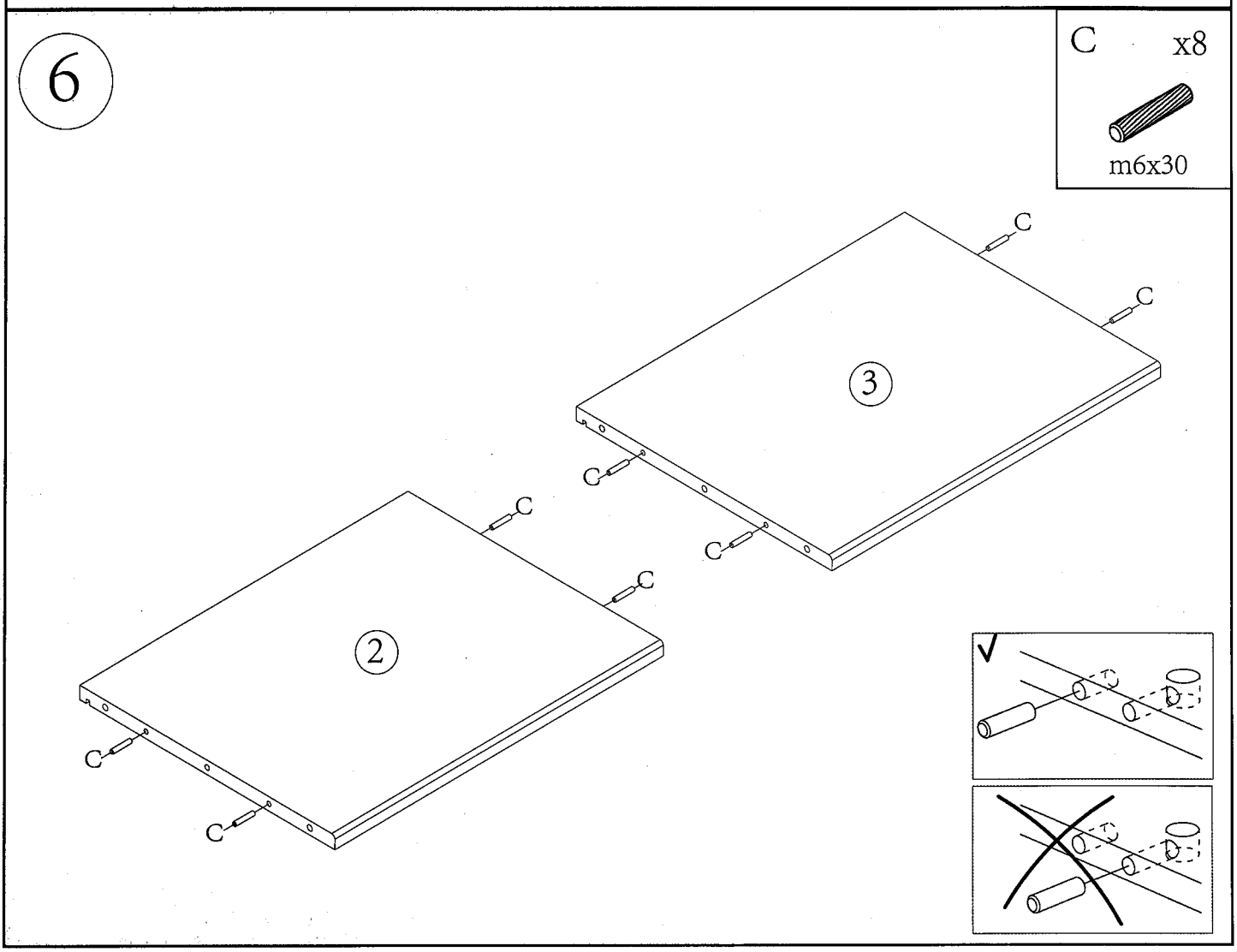
6
C x8
m6x30
3
2

7

D x4	E x1	F x4
m8x45	m5	m16xm8x1.5

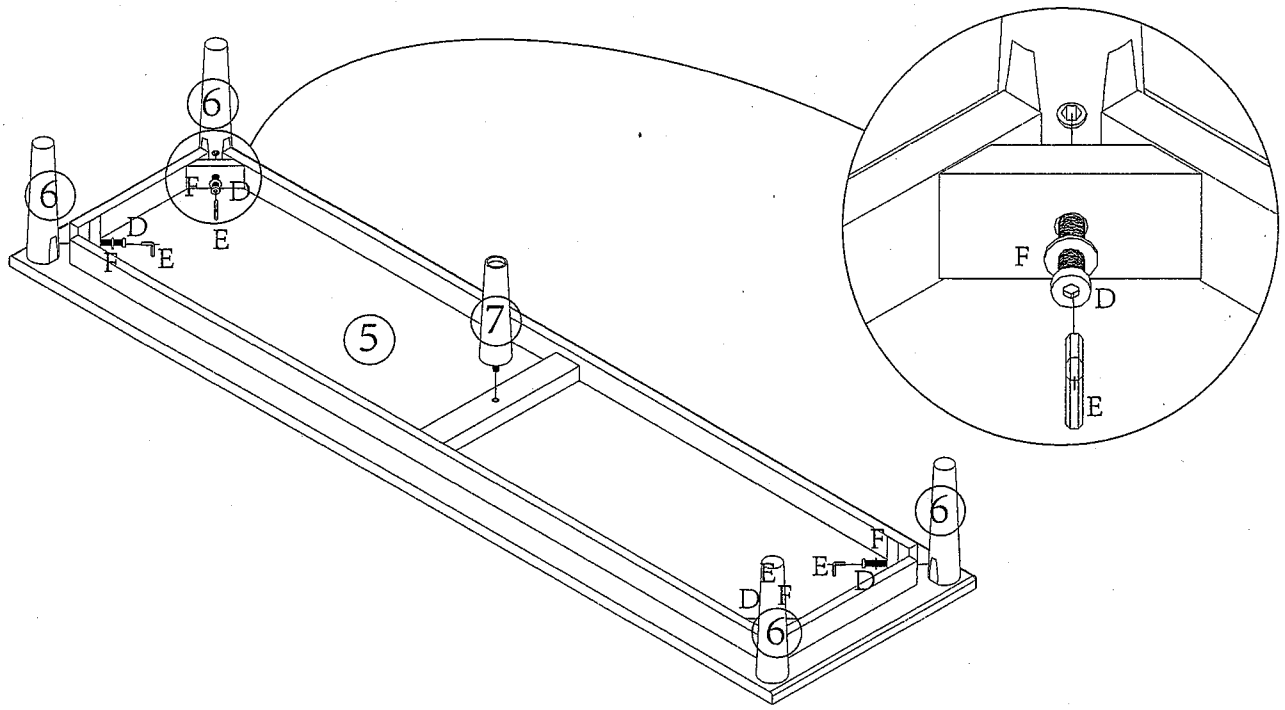

8

A x24	H3 x2	N x2
L35	m3x18	

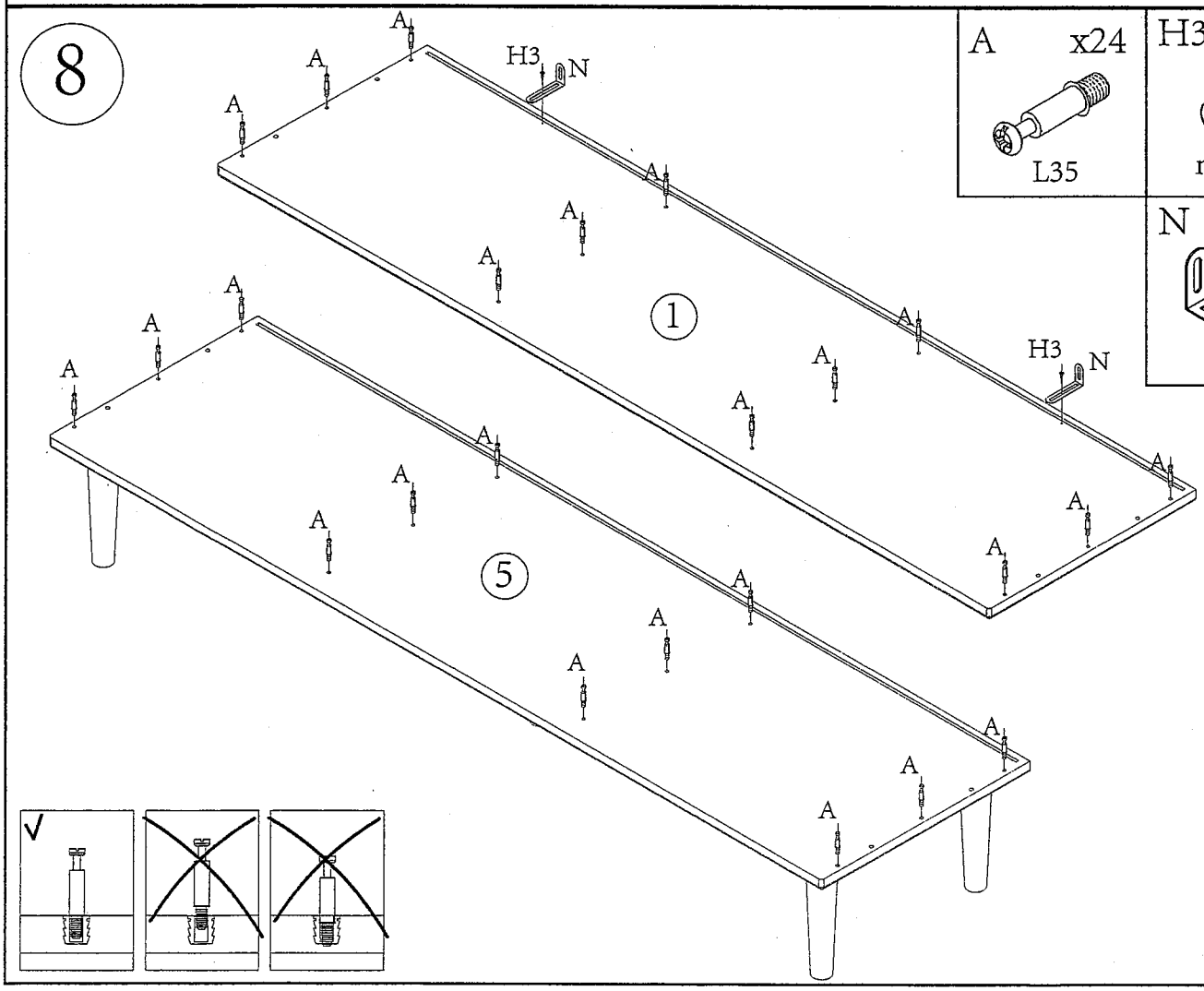

9

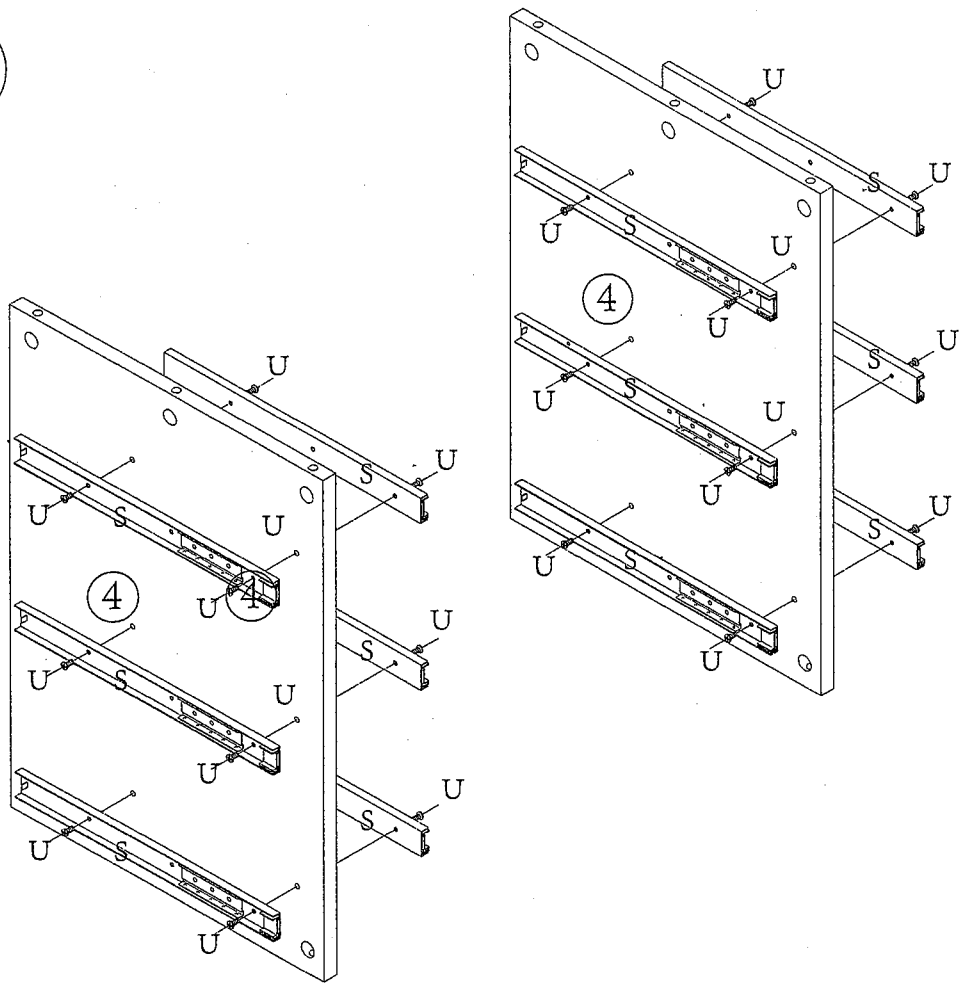

S x12

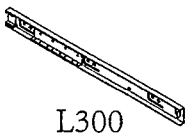

L300

U x24



m5x10

10

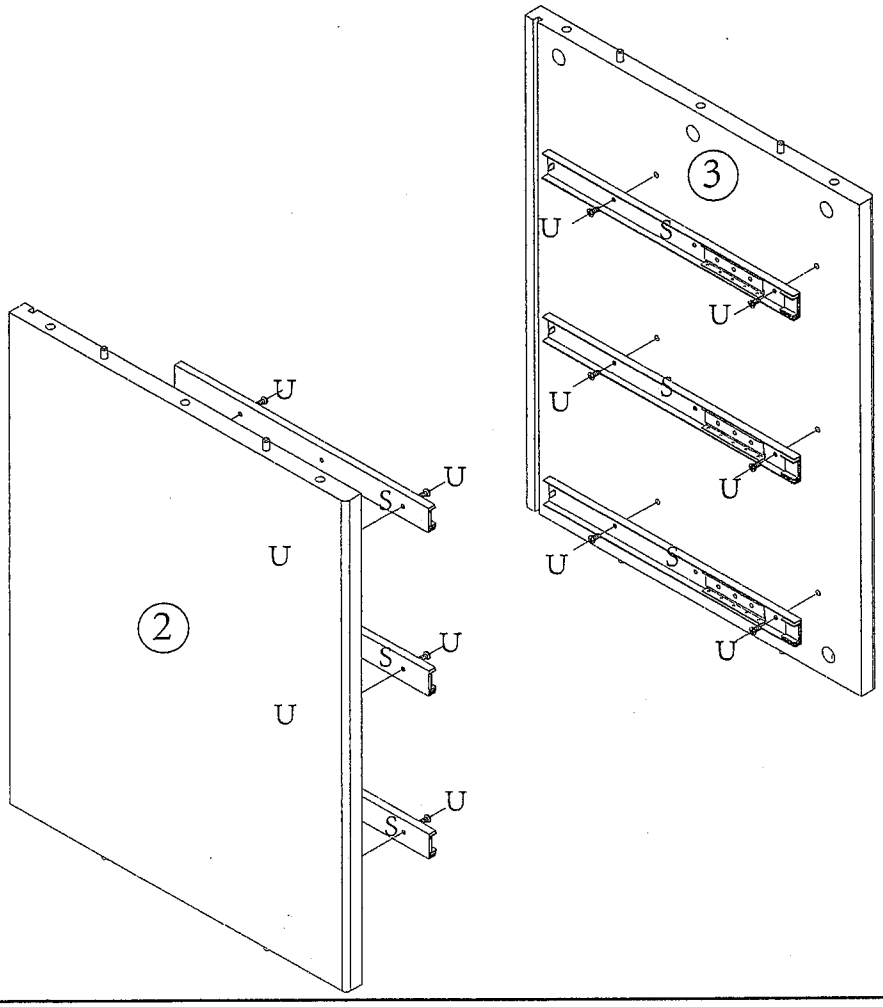

S x6

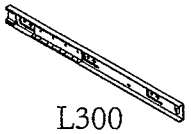

L300

U x12



m5x10

11

B x12



m15x12

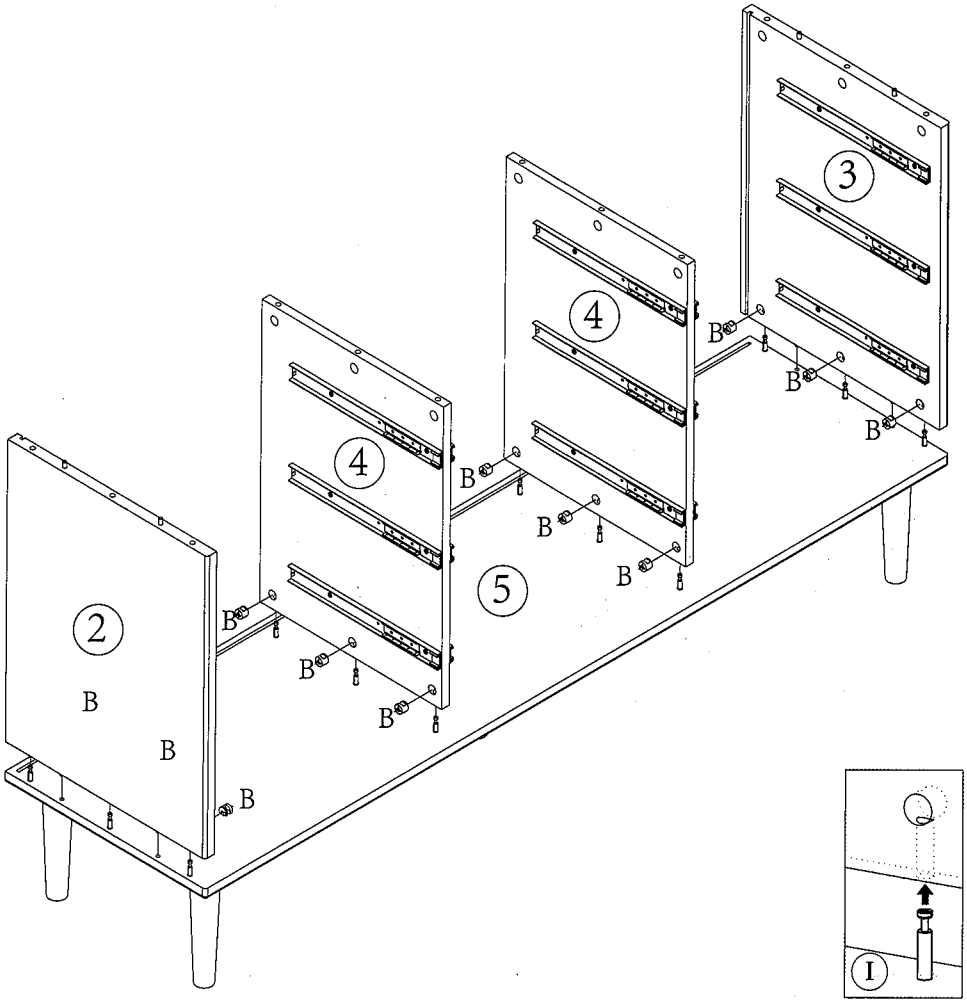

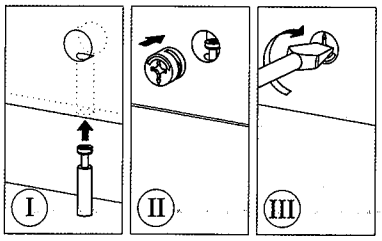

12

Y x1

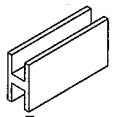

L1435

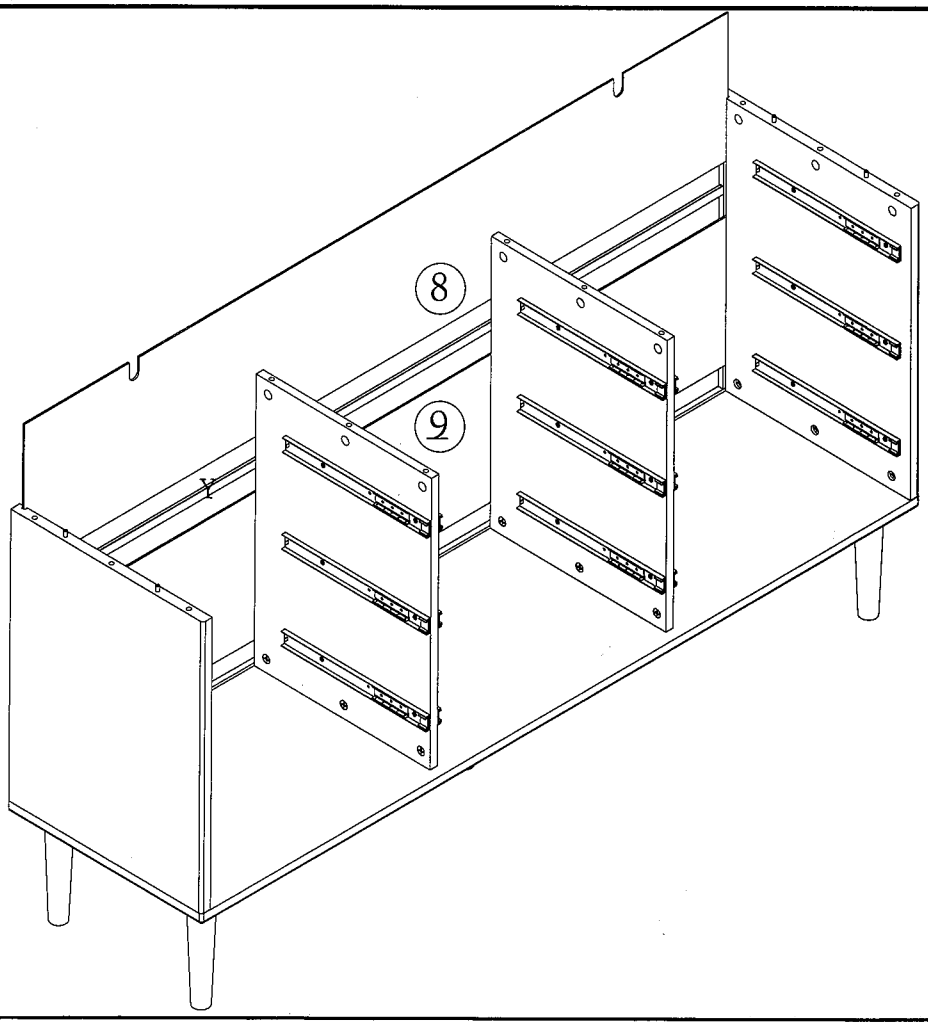

13

B x12



m15x12

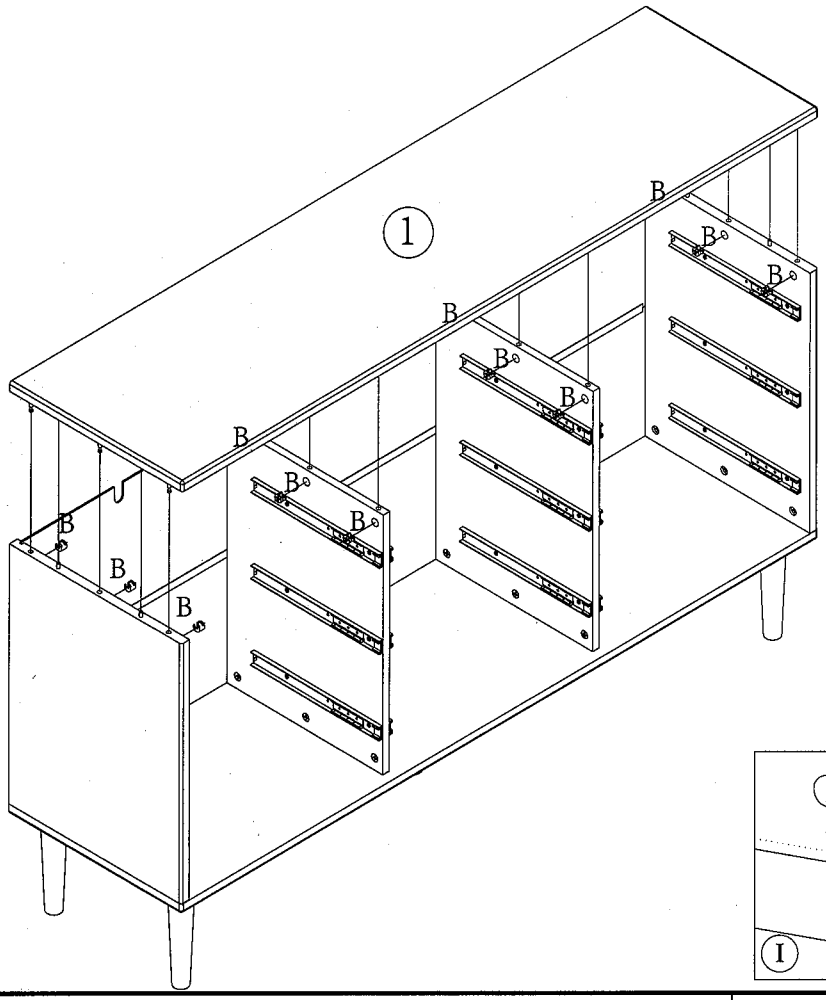

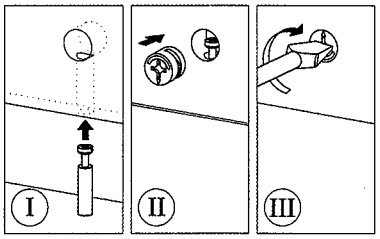

14

H x9



m3x16

X x9

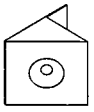

15

P x2	Q x2
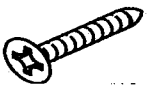 m4x38	 m6x40

16

