CHESTERFIELD
3LR

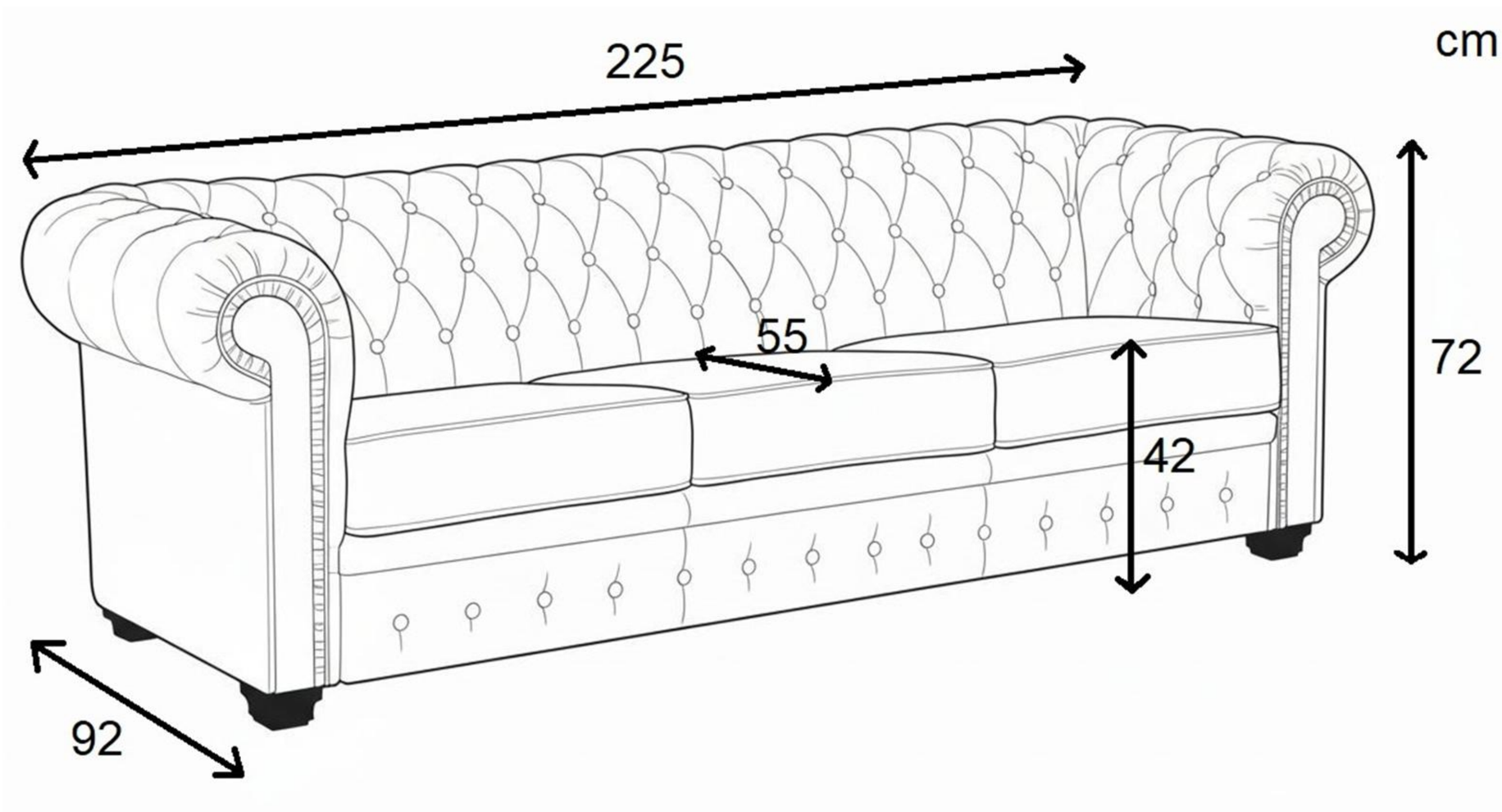

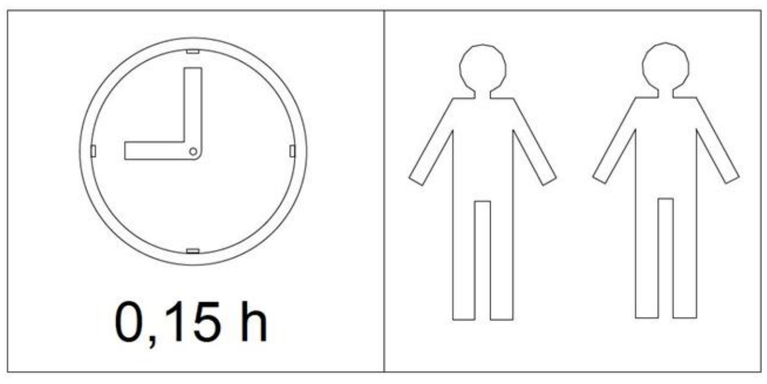

PL	INSTRUKCJA MONTAŻU INSTRUKCJA OBSŁUGI	GB	ASSEMBLY INSTRUCTIONS INSTRUCTION MANUAL
D	MONTAGEANLEITUNG BEDIENUNGSANLEITUNG	NL	HANDLEIDING VOOR DE MONTAGE GEBRUIKSAANWIJZING
TR	MONTAJ TALIMATI KULLANIM KLAVUZU	RU	ИНСТРУКЦИЯ ПО УСТАНОВКЕ РУКОВОДСТВО ПО ЭКСПЛУАТАЦИИ
RO	INSTRUCTIUNI DE INSTALARE INSTRUCTIUNI DE UTILIZARE	IT	ISTRUZION DI MONTAGGIO MANUALE DI ISTRUZIONI
FR	NOTICE DE MONTAGE MANUEL INSTRUCTIONS	SK	MONTAZNY NAVOD NAVOD NA POUZITIE
HU	SZERELESI UTMUTATAS KEZELESI UTASITAS	CZ	MONTAZNI NAVOD NAVOD K POUZITI

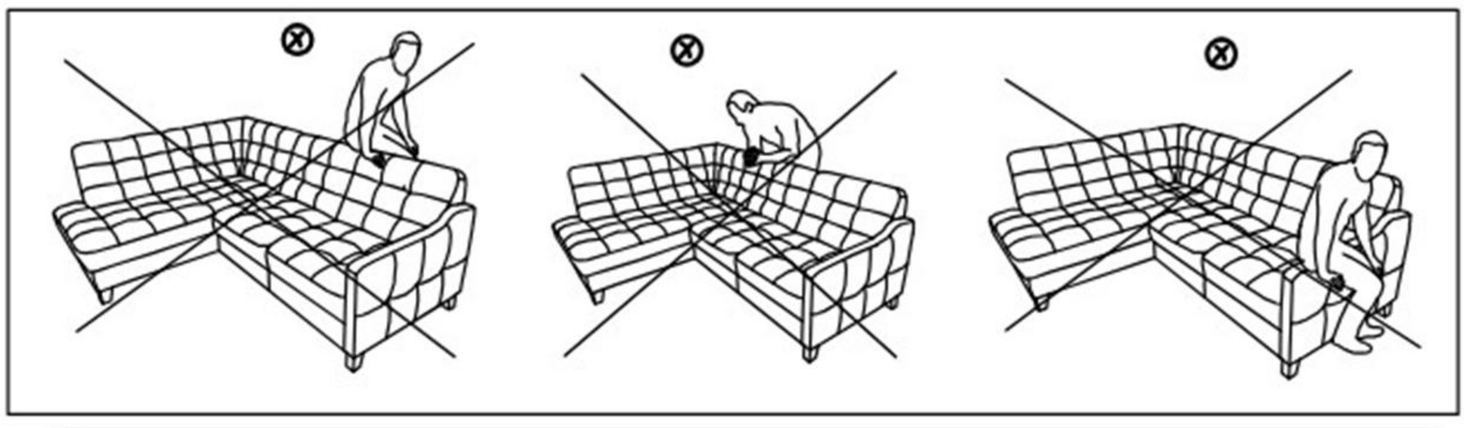

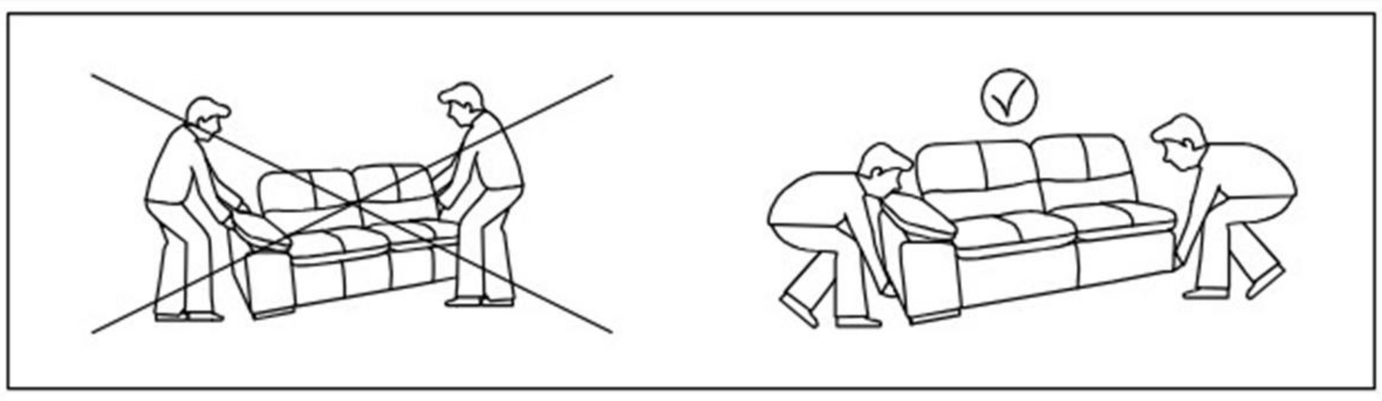

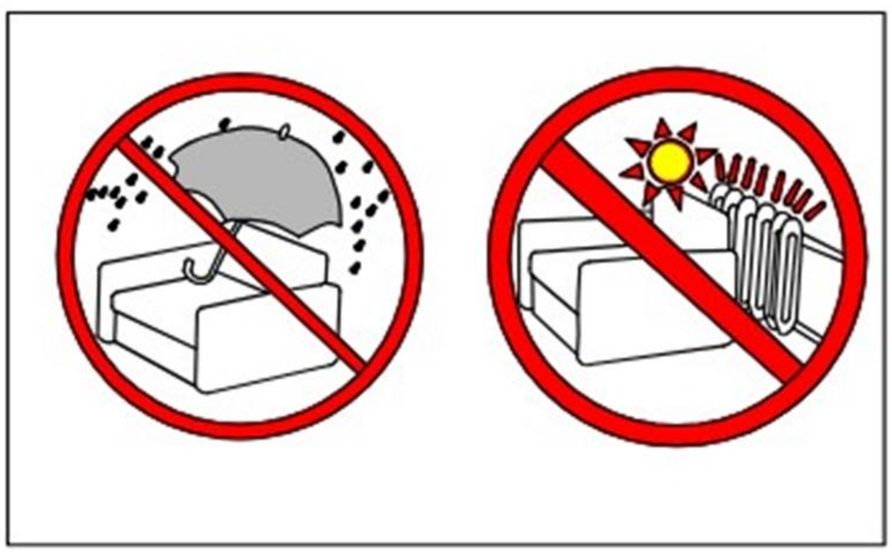

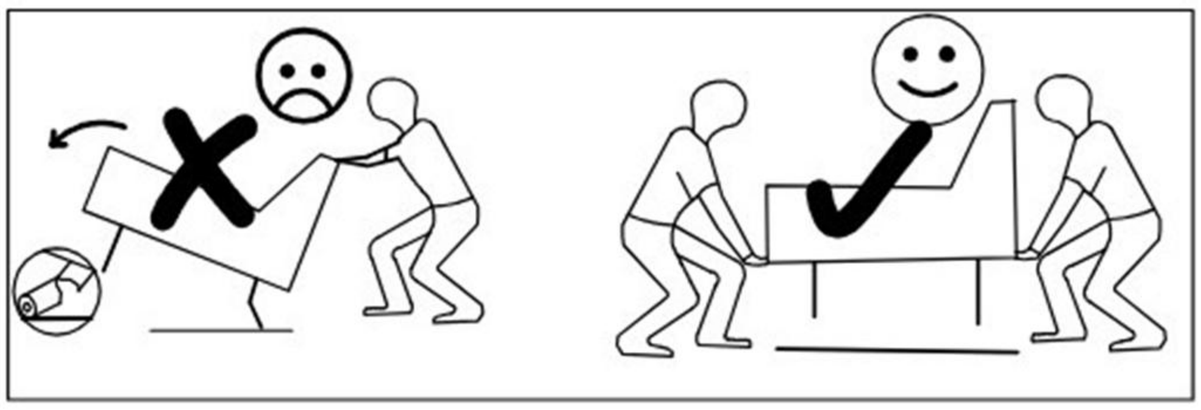

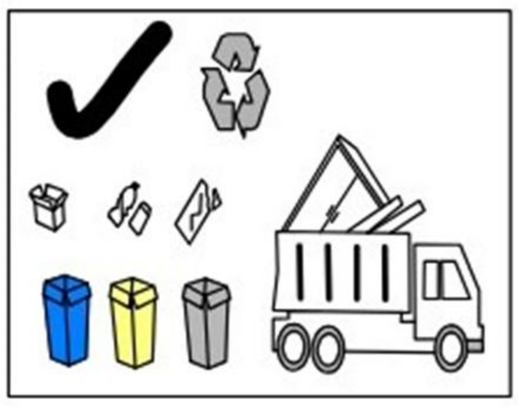

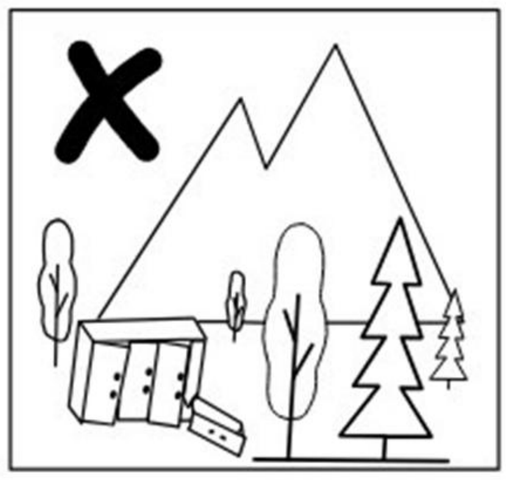

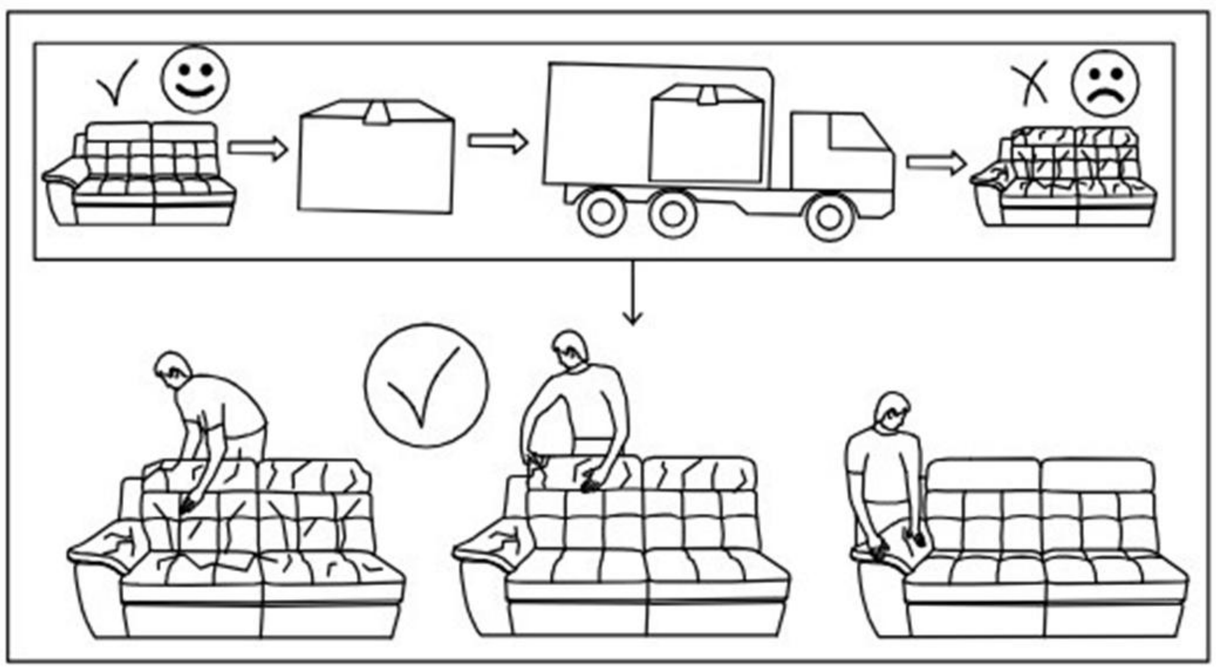

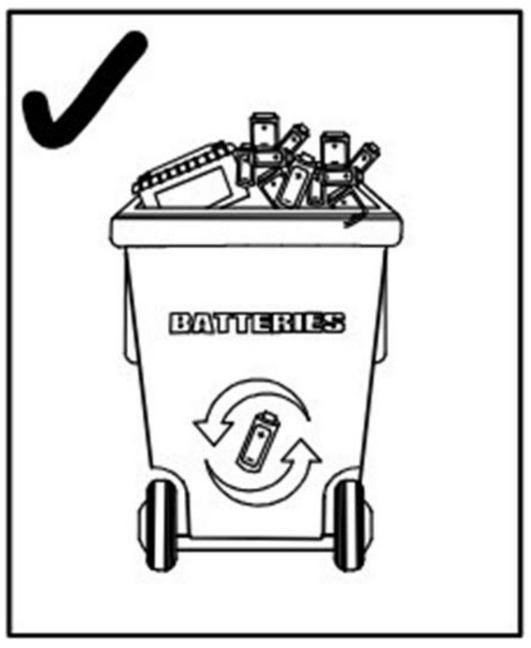

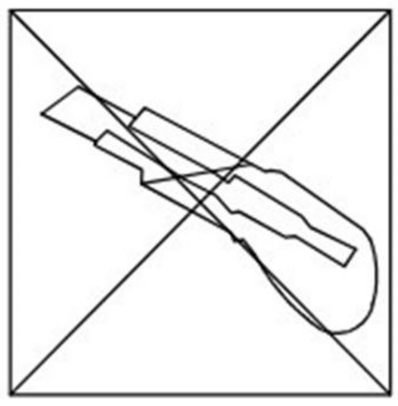

Exxpo DE GmbH
Friedrich- Engels-Str.9
15517 Fürstenwalde/ Spree
exxpo@exxpo-sofa.com