PL Instrukcja montażu
CZ Instrukce k instalaci
D Montageanleitung
GB Assembly instruction
F Midel d'emploi
HU Szerelési útmutató
I Istruzione di montagio
NL Handleiding voor de montage
RU Инструкция по установке
RO Instructiuni de instalare
SK Návod na inštaláciu
TR Montaj talimati
S E Montering instruktion
SLO Navodila za namestitev
HR Upute za sastavljanje

PHUKET 120x120

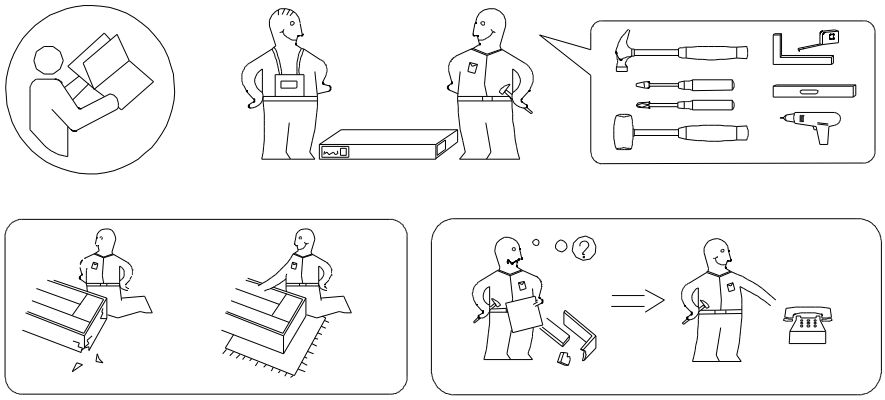

Uwaga . Upozornini. Achtung . Attention . Caution Firyelem . Attenzione . Opgelet . внимание
Atentie . Upozornenie . Dikkat . Uppmärksamhet . Uppmärksamhet . Pozor . Pažnja

PL	Czyszczenie należy wykonywać wyłącznie za pomocą ściereczki lekko nawilżonego ręcznika. nie stosować środk ów czyszczących do szorowania.	**I**	La pulizia deve essere eseguita solo con un panno e un asciugamano leggermente inumidito. non utilizzare agenti abrasivi.
CZ	Čištěn í by se mělo provádět pouze hadř íkem a mírn ě navlhčeným ručníkem. nepou živejte abrazivní prostředky.	**NL**	Reinig alleen met een stofdoek of lichtjes met een vochtige doek.Gebruik geen schurende of bijtende poetsmiddelen.
D	Bitte nur mit einem Staubtuch oder leicht feuchtem Lappen reinigen. Keine scheuernden Putzmittel verwenden.	**RU**	Чистку следует производить только тряпкой, слегка смоченной полотенцем. не используйте чистящие средства.
GB	Please only clean with a duster or a damp cloth. Do no use any abrasive cleaners.	**RO**	Curatare trebuie efectuata numai cu o carpa sau cu un prosop usor umezit.Nu utilizati agenti de curatare abrazivi.
F	Le nettoyage doit être effectué uniquement avec un chiffon, une serviette légèrement humidifiée. n'utilisez pas d'agents à récurer.	**SK**	Čistenie by sa malo uskutočňovať iba pomocou handričky a mierne navlhčen ého uteráka. nepou živajte drsné prostriedky.
HU	A tisztítást csak ruhával, enyhén megnedvesített törülköz ővel szabad elvégezni. ne használjon tisztítószert a súroláshoz.	**TR**	Temizlik sadece bezle, hafif çe nemlendirilmi ş havluyla yapılmalıdır. ovma maddeleri kullanmayın.
SE	Torka rent med en fuktig trasa. Använd endast vatten eller ett milt rengöringsmedel. Torka torrt med en ren trasa.	**SLO**	Obrišite z vlažno krpo. Uporabljajte le vodo ali blag detergent. Posušite s čisto krpo.
HR	Očistite vlažnom krpom. Upotrijebite samo vodu ili blagi deterdžent. Posušite čistom krpom.		

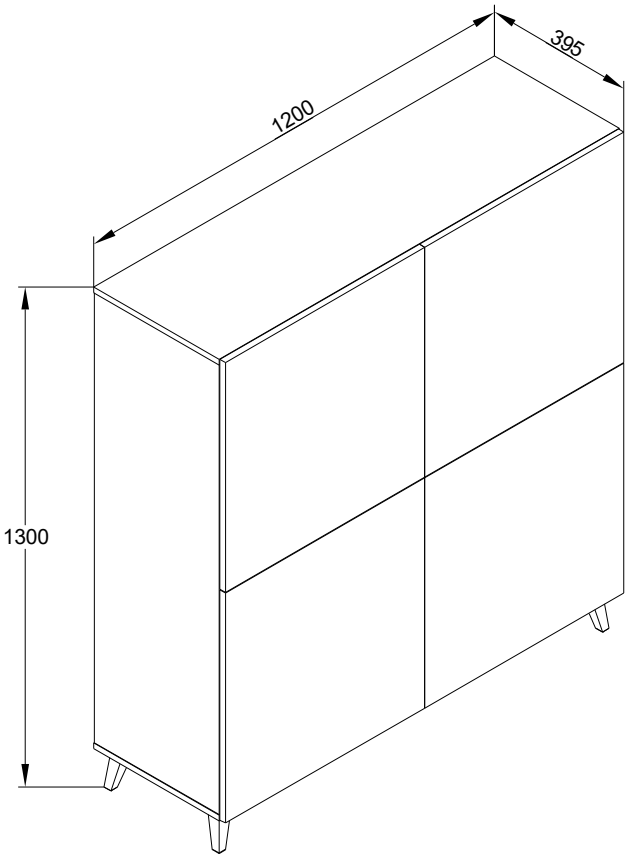

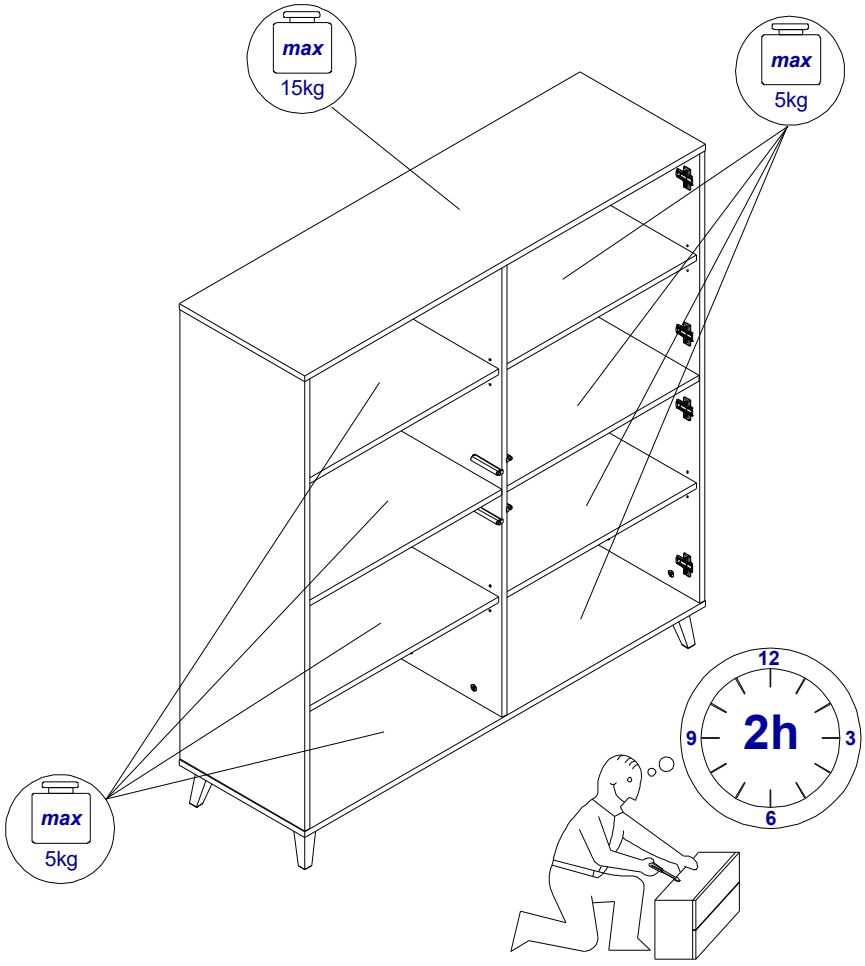

I-II

L3H	PS	D	B	S	A
x8	x4	x12	x12	x16	x10

III-IV

B	D	4x20 H13	4x16 H8	NPR100	NU	A
x8	x8	x16	x4	x1	x4	x6

V-XIII

3,5x13 H11	Z3H	A1	I	X	KM
x16	x8	x2	x16	x20	x2

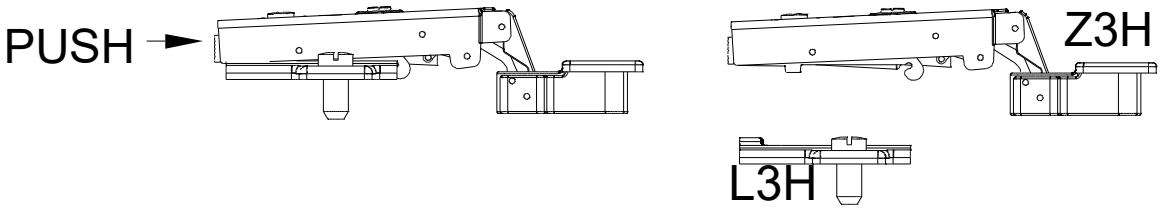

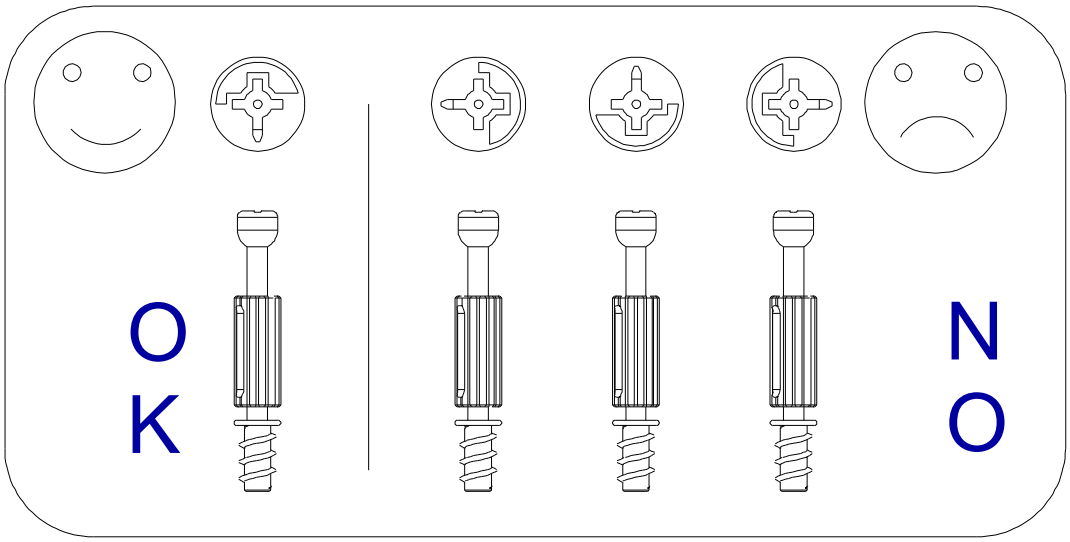

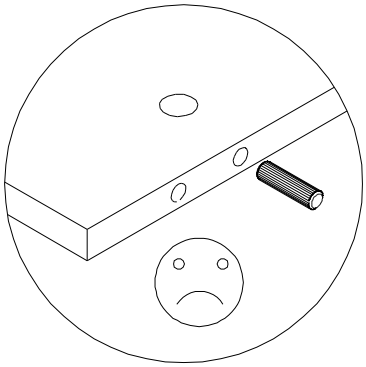

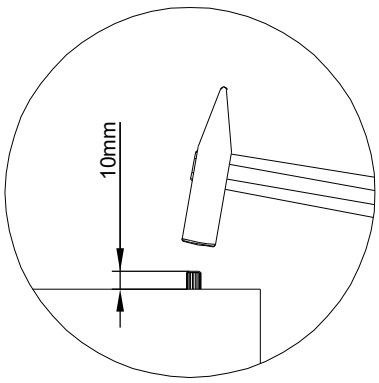

Karta serwisowa . Servisní list Service . Karte Service card . Carte de service . Szervizkártya
Scheda di servizio . Service kaart . Сервисная карта . Fisa service . Servisný list . Servis karti
servicekort . servisno kartico . servisna kartica

PHUKET 120x120

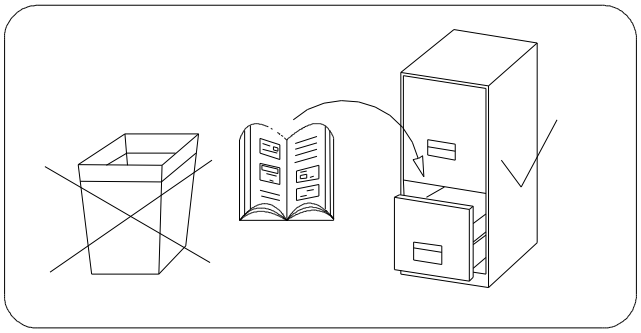

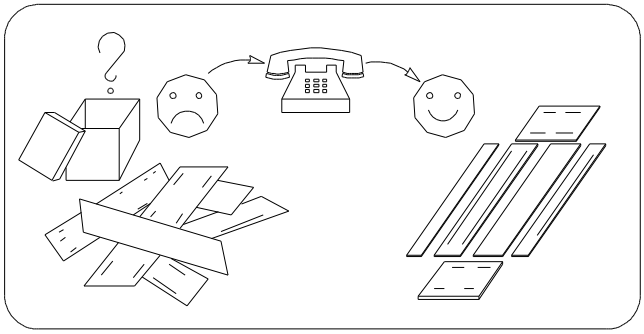

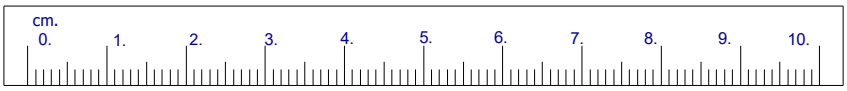

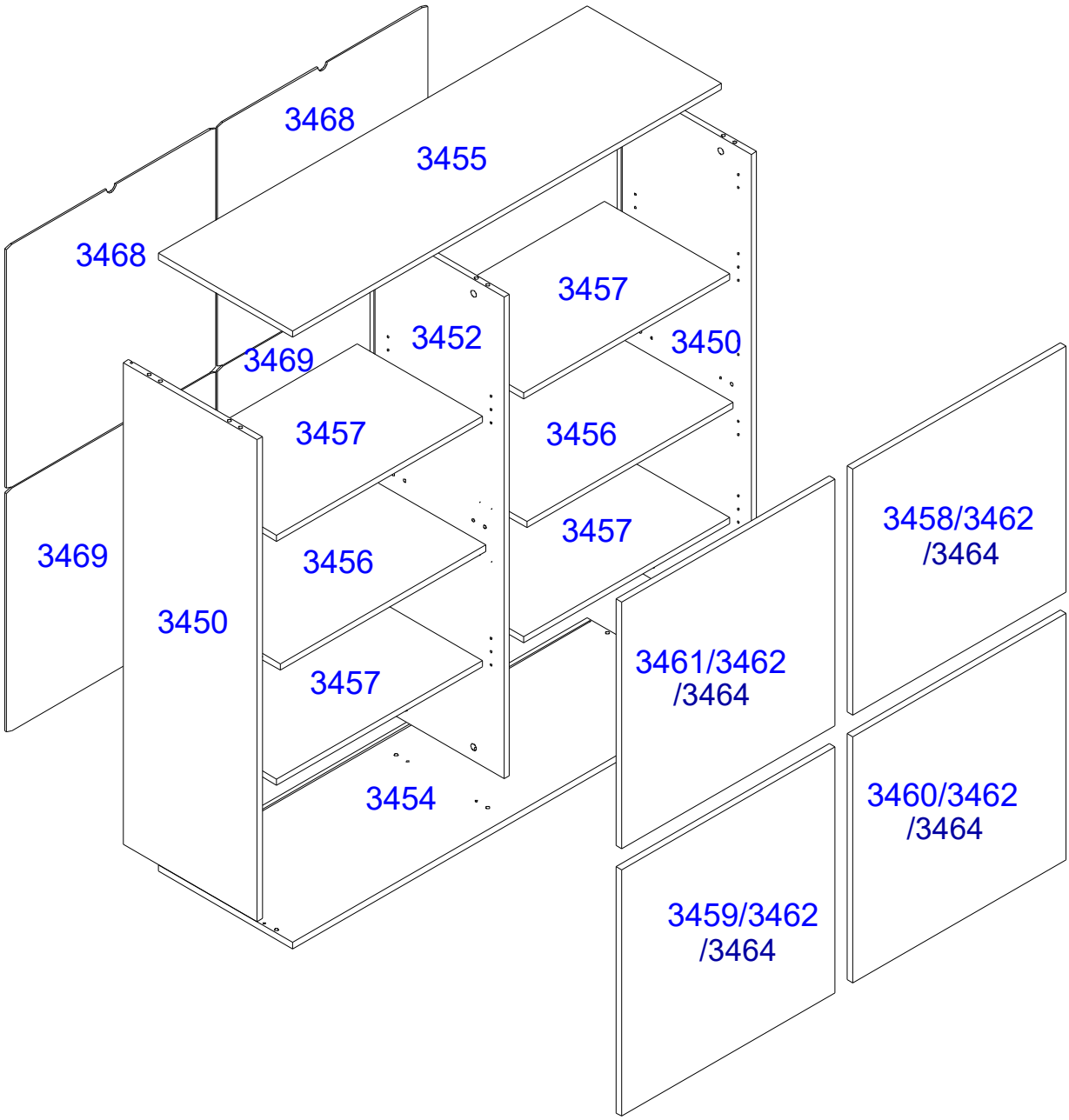

I

L3H	PS	D	B	S	A
x8	x4	x12	x12	x16	x4

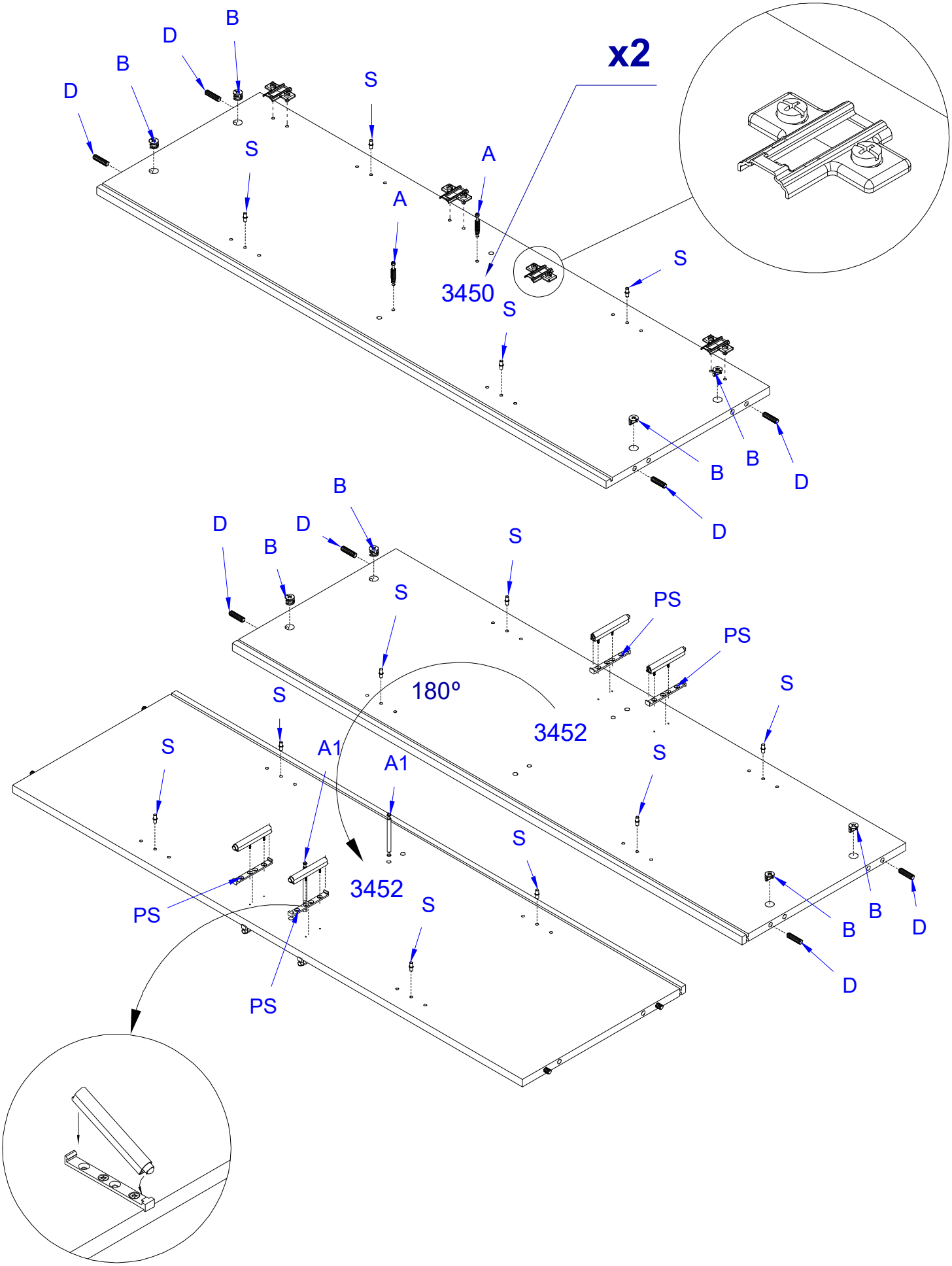

II

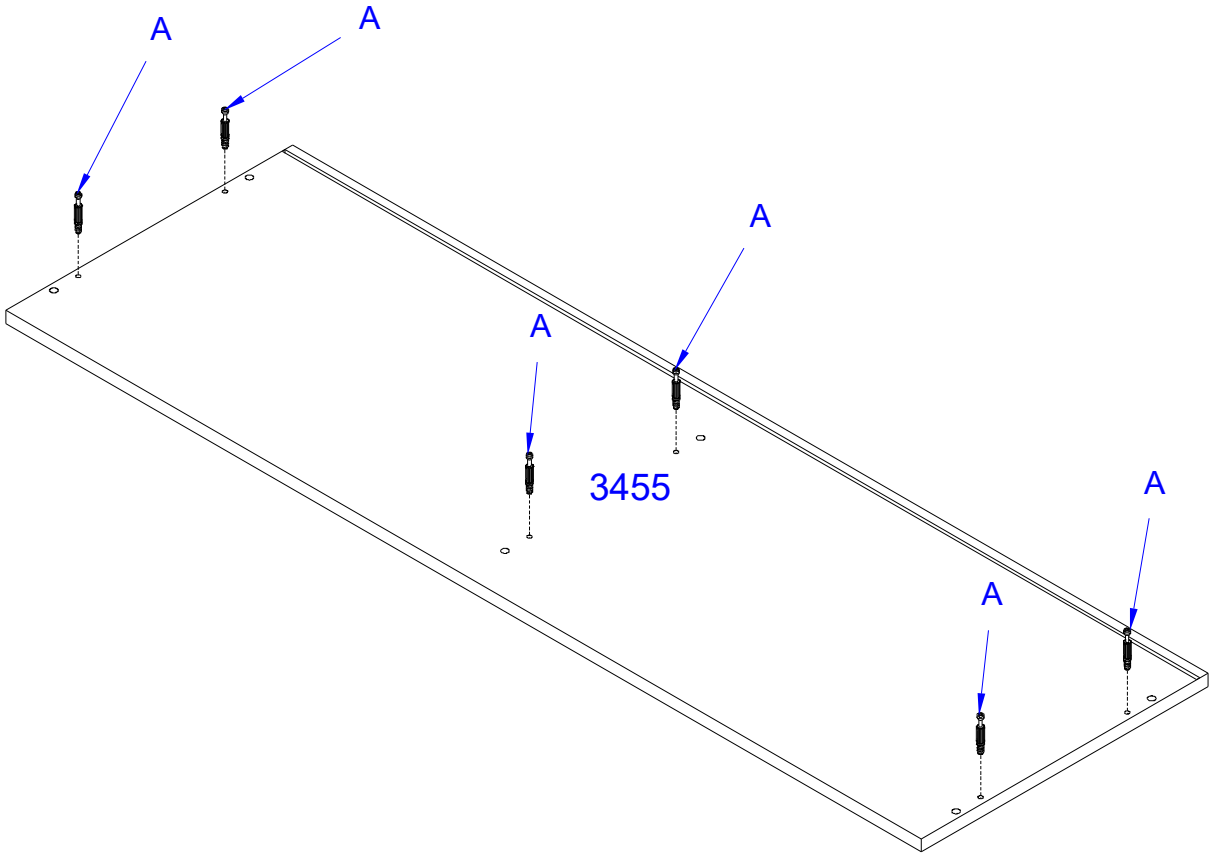

A
x6

III

4x20 H13	4x16 H8	NPR100	NU
x16	x4	x1	x4

A
x6

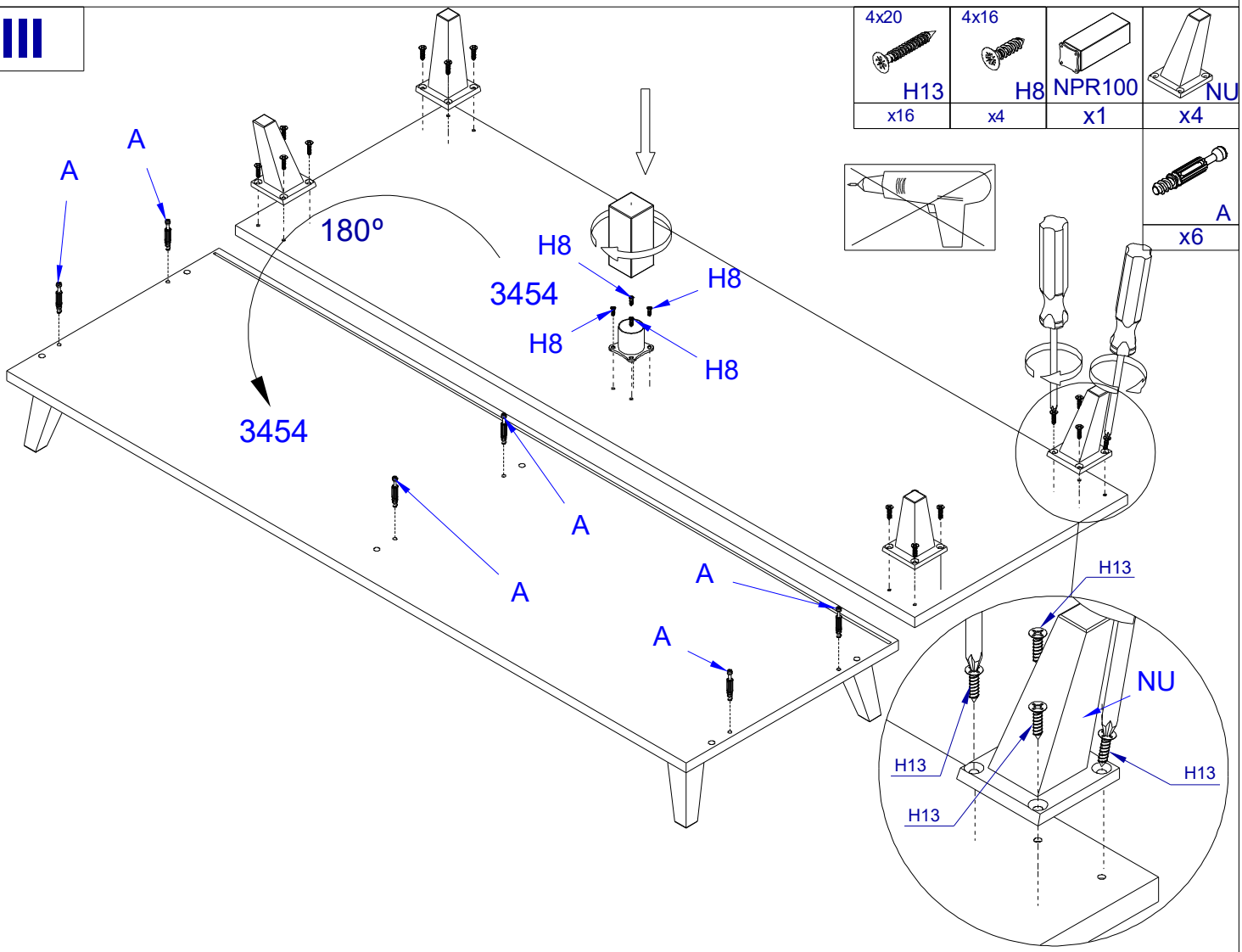

IV

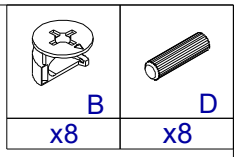
B
x8
D
x8

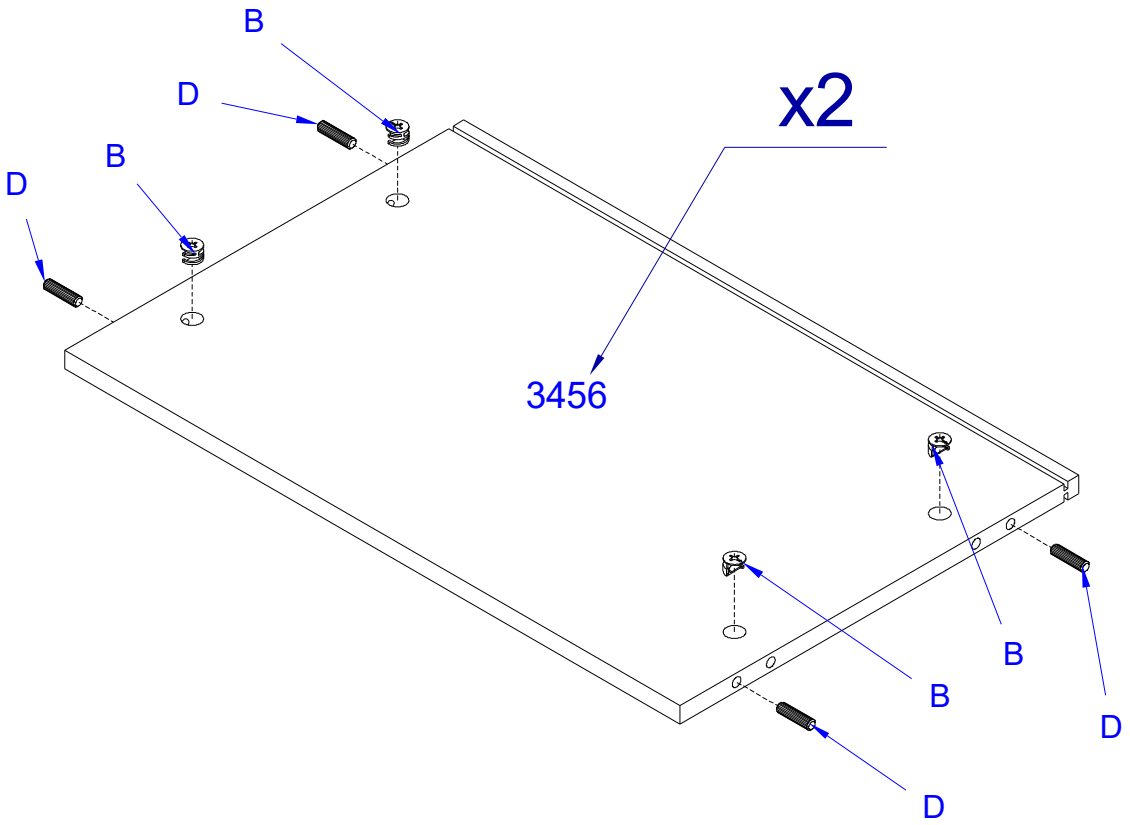
B
D
B
D
x2
3456
B
B
D
D

V

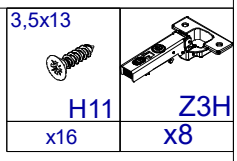
3,5x13
H11
x16
Z3H
x8

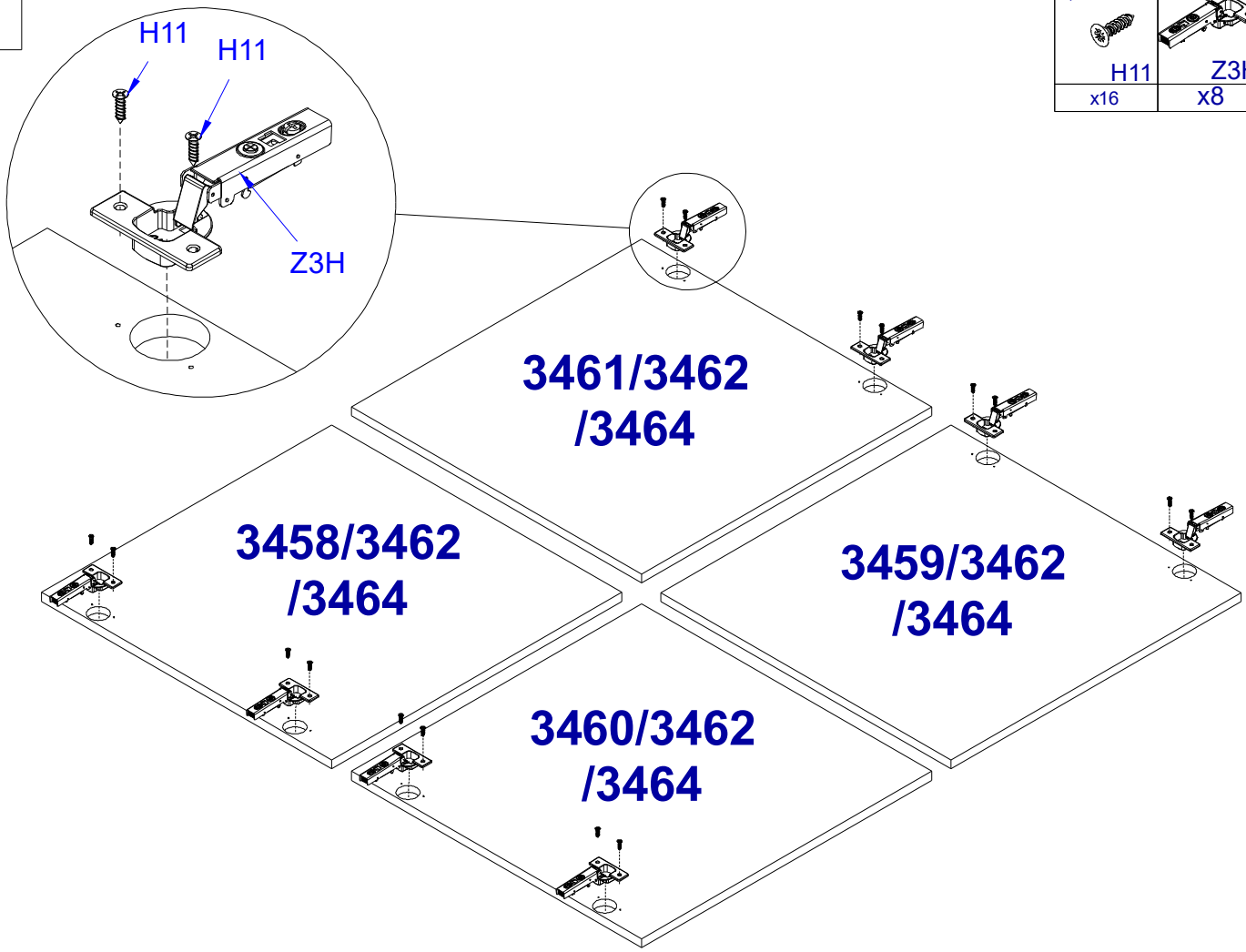
H11
H11
Z3H
3461/3462
/3464
3458/3462
/3464
3459/3462
/3464
3460/3462
/3464

VI

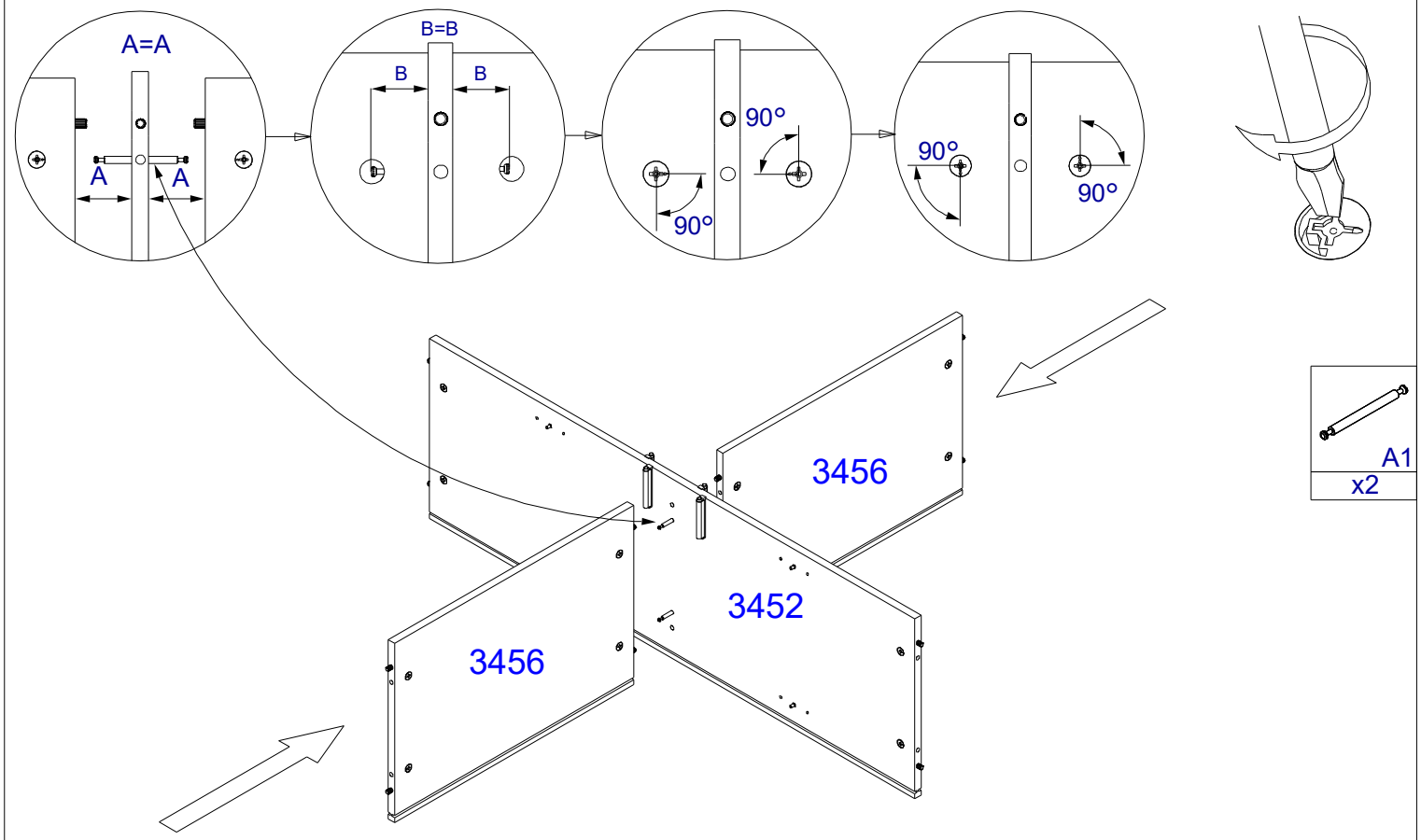

VII

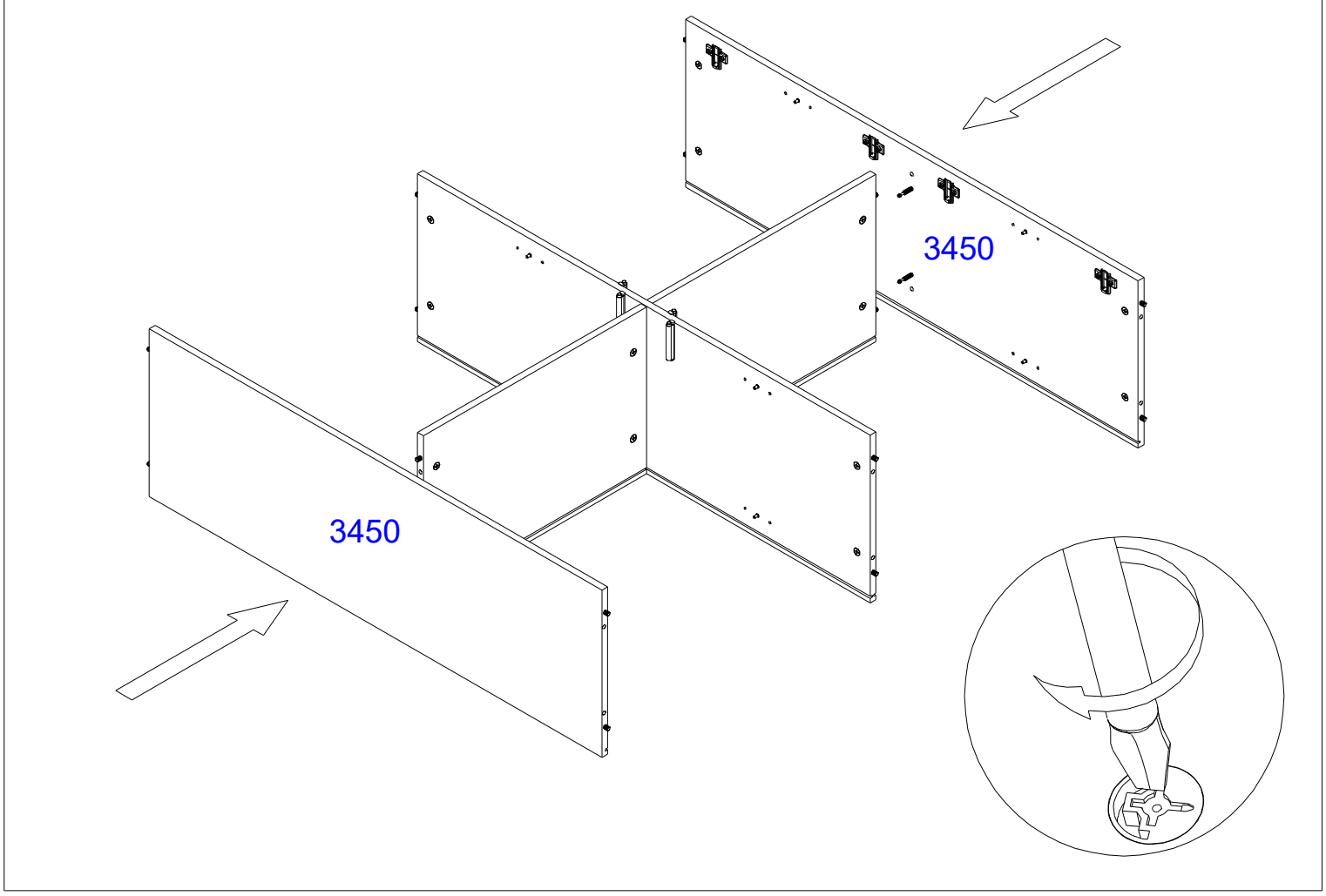

VIII

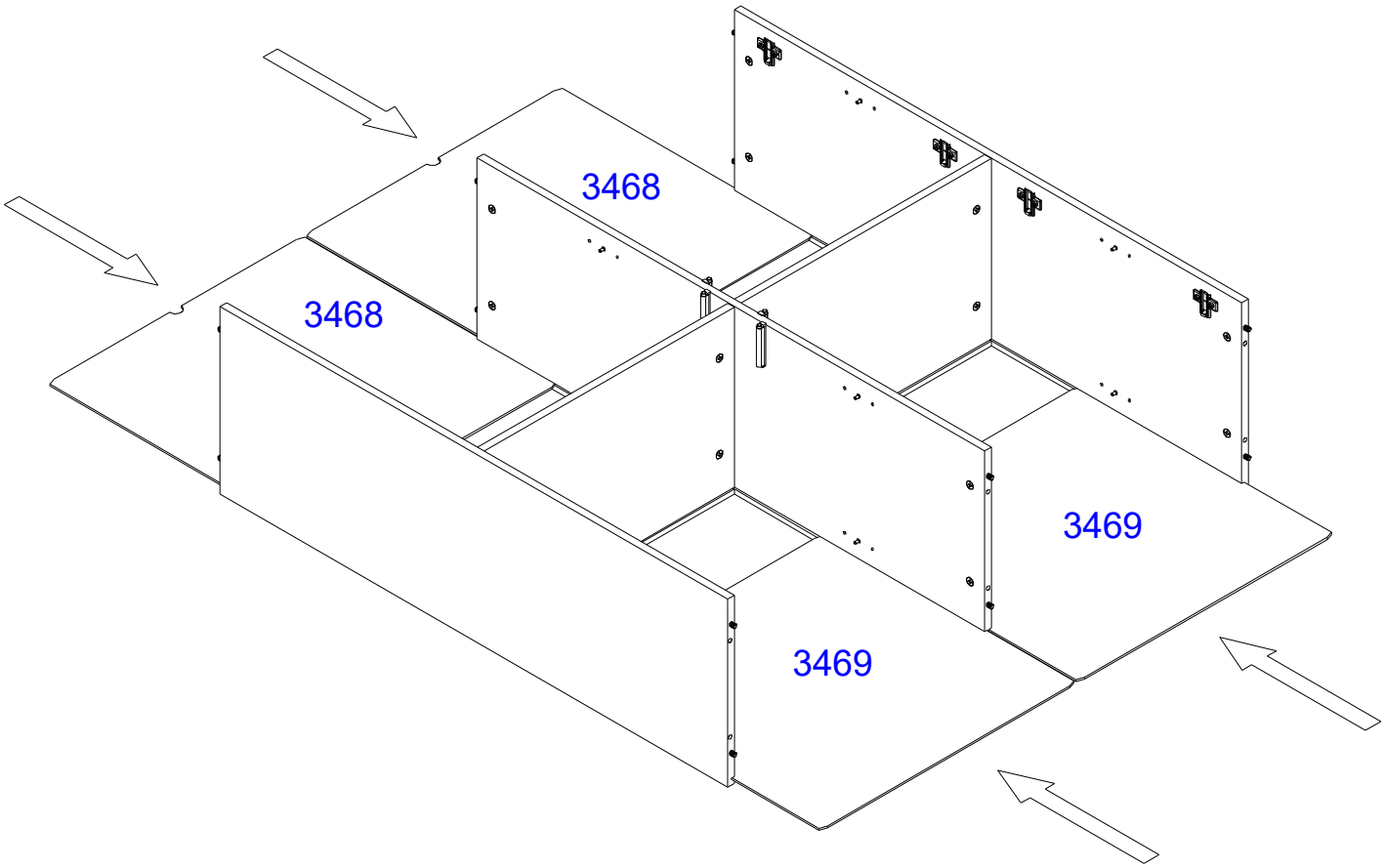

IX

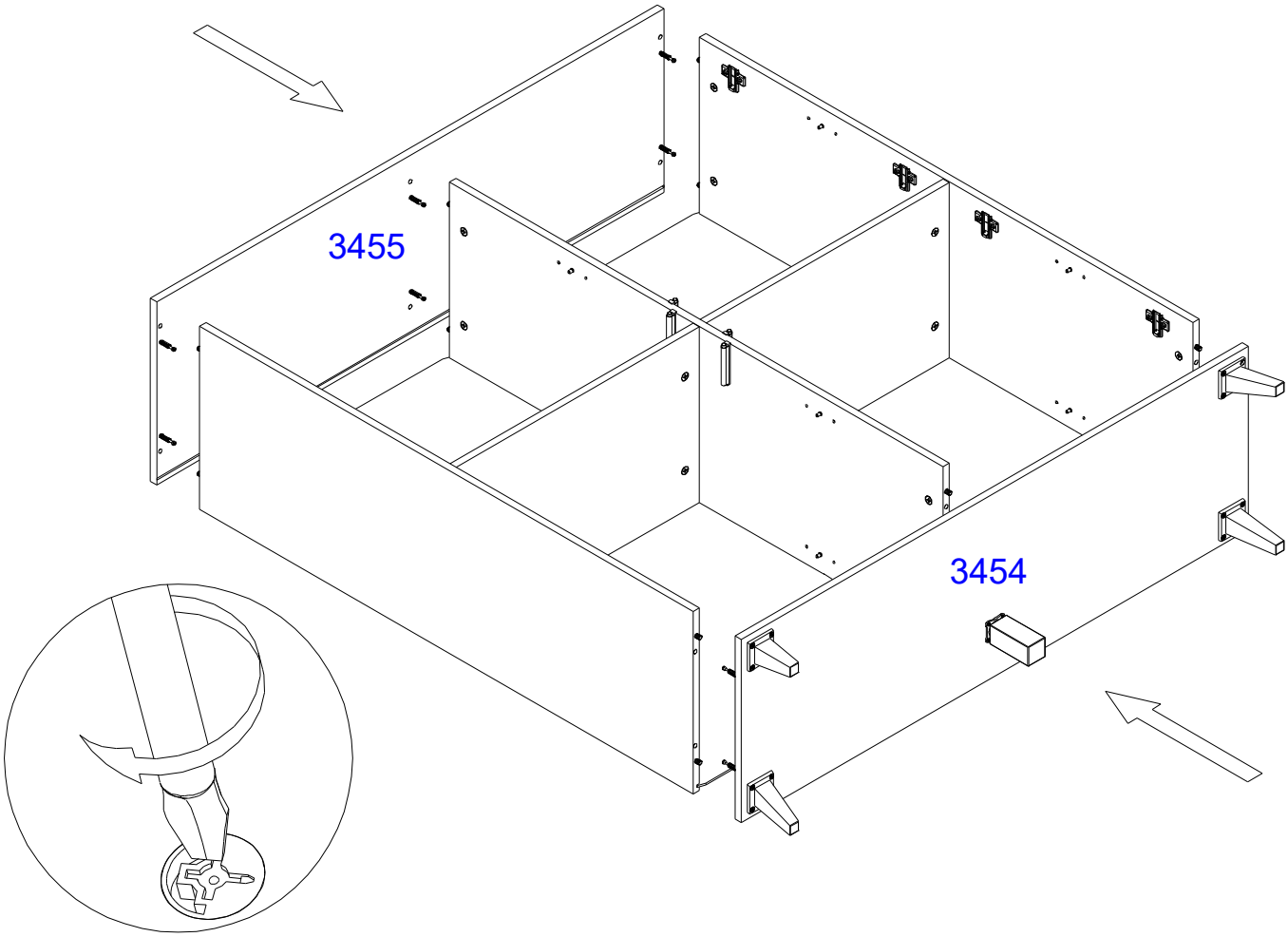

X

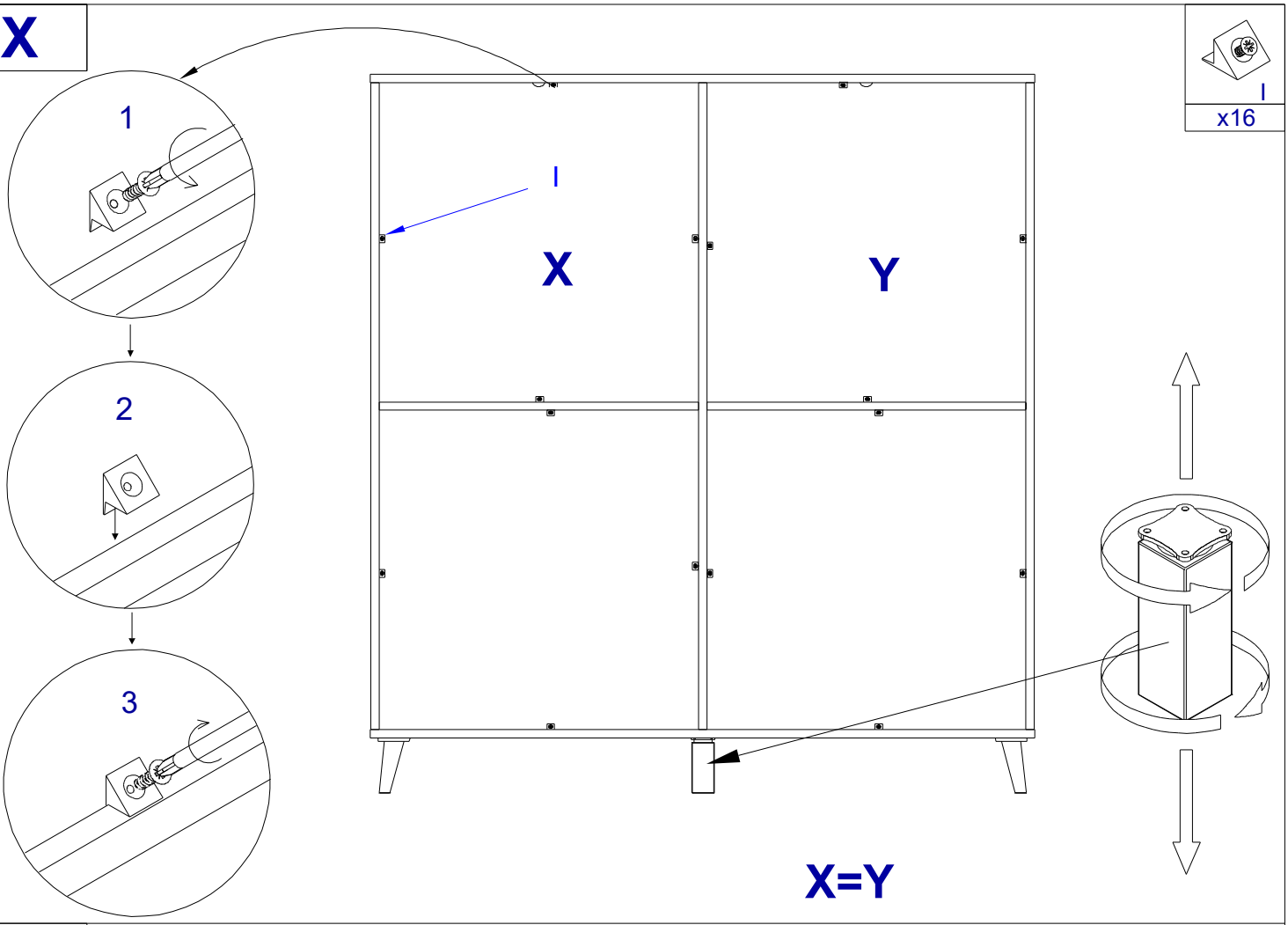

XI

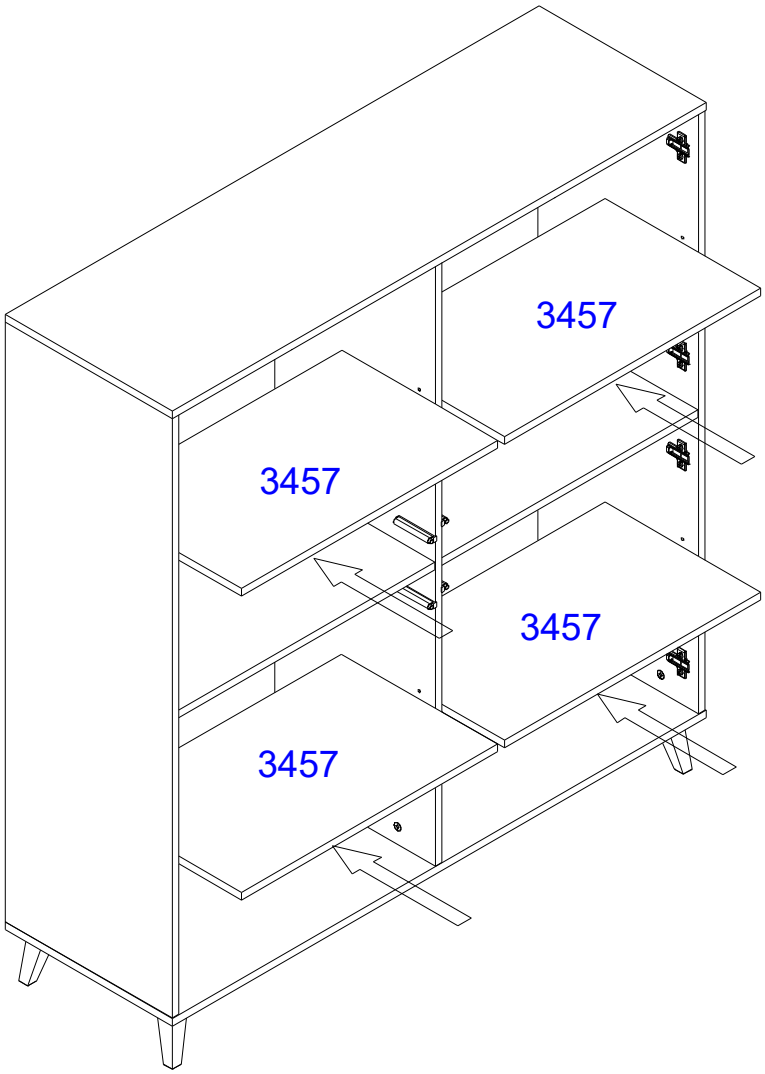

XII

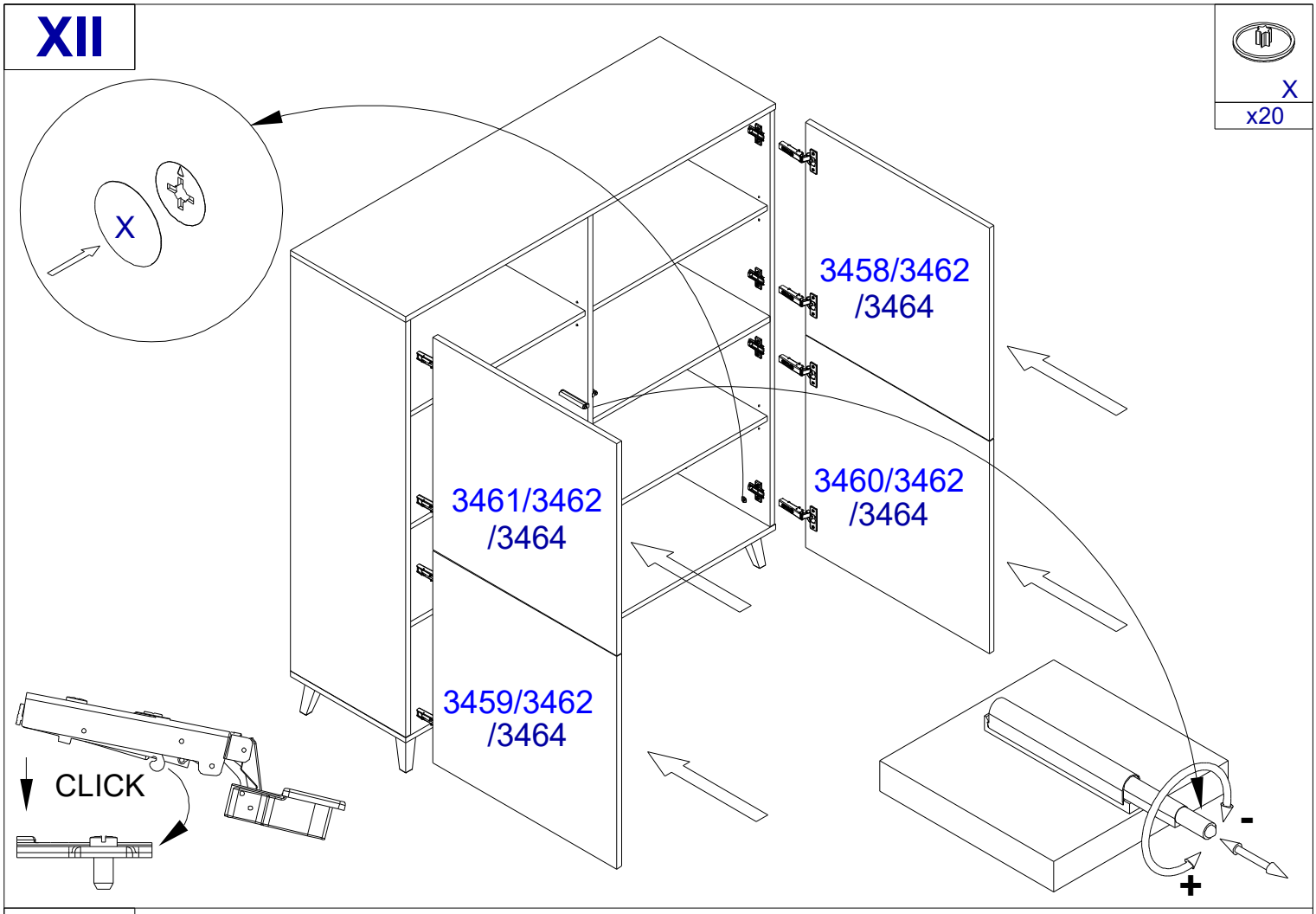
X
x20
X
3458/3462
/3464
3461/3462
/3464
3460/3462
/3464
3459/3462
/3464
CLICK
-
+

XIII

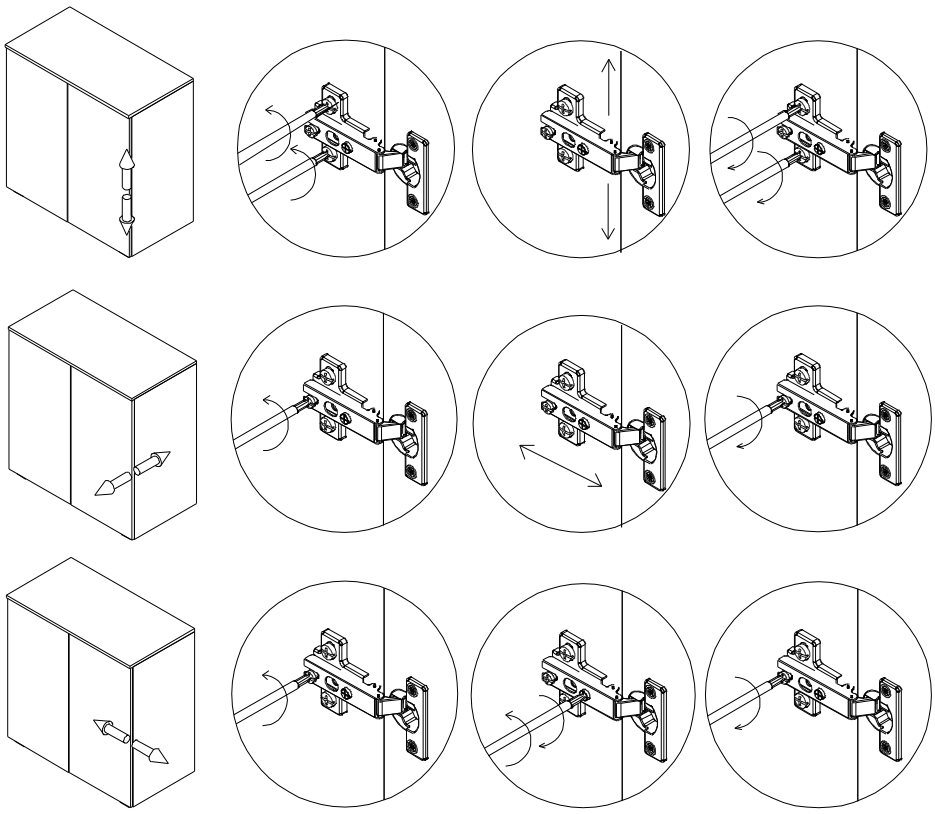

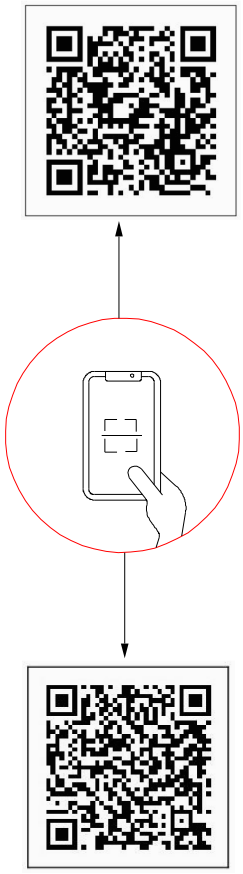

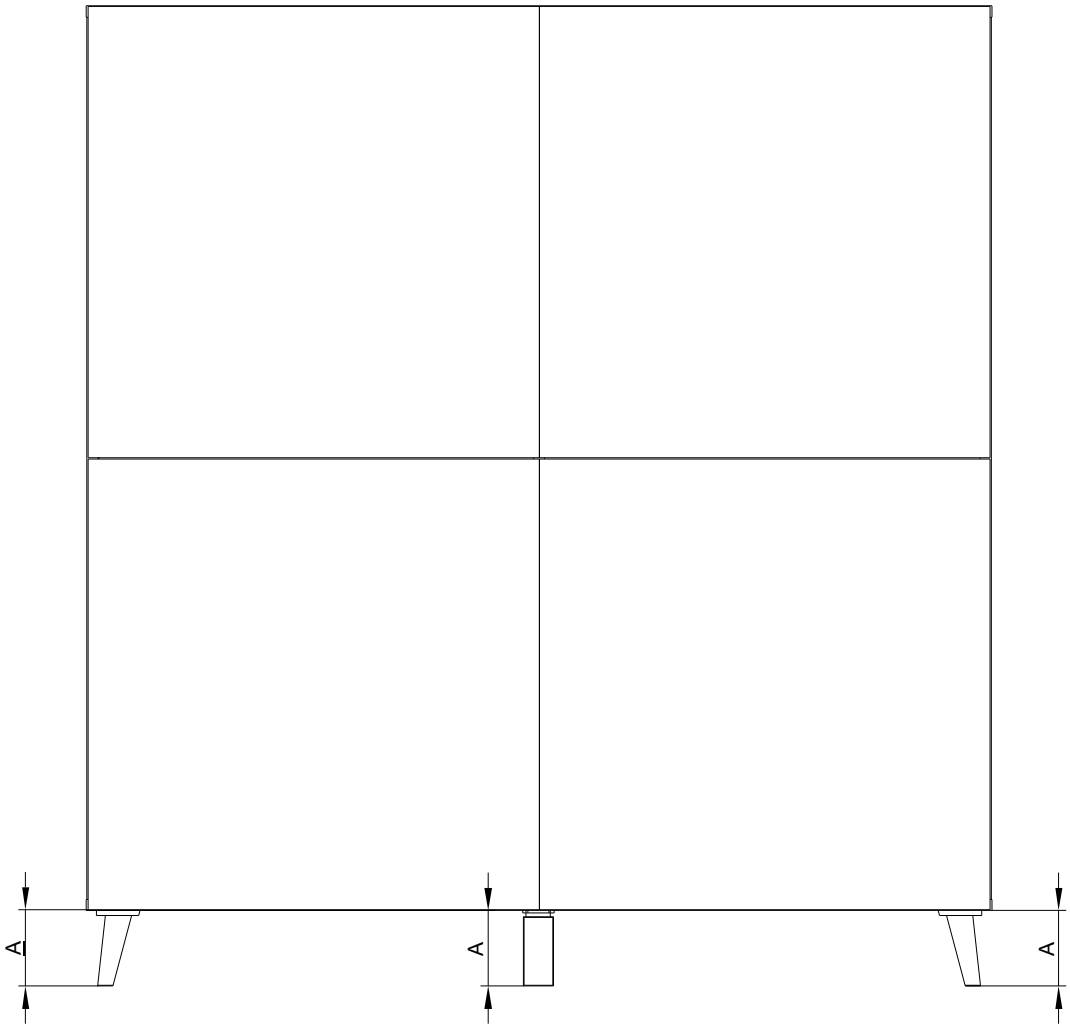

A=A=A

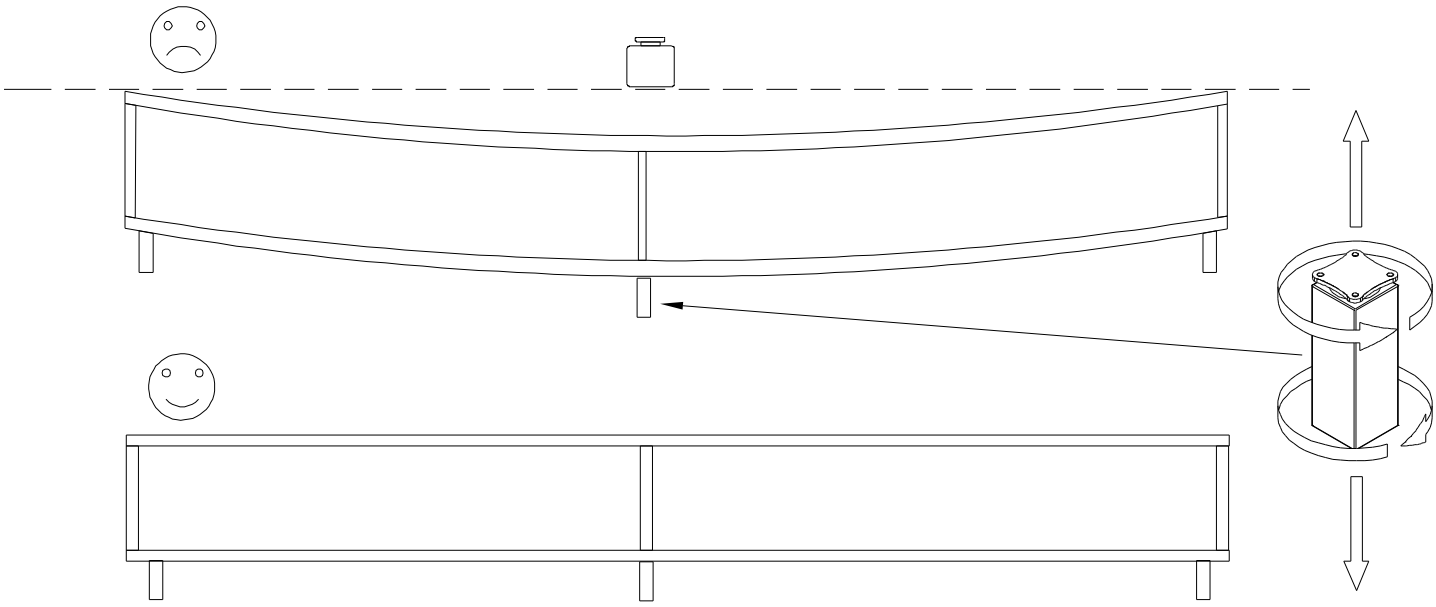

1

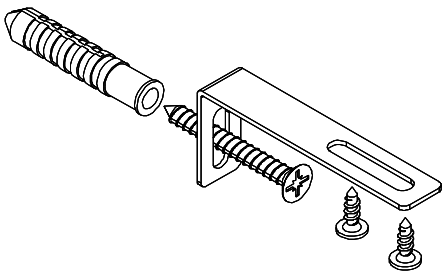

Uwaga . Upozornini. Achtung . Attention . Caution Firyelem . Attenzione . Opgelet . внимание Atentie . Upozornenie . Dikkat . Uppmärksamhet . Uppmärksamhet . Pozor . Pažnja

PL	Mocowanie do ściany jest jednocześnie zabezpieczeniem przed przewr óceniem - koniecznie zamontowa ć! Do niektórych rodzajów ścian koniecznie zastosować specjalne kołki mocujące.	**I**	Il fissaggio alla parete serve da protezione anti-ribaltamento - attaccarla assolutamente! Per alcune strutture di parete pu ó essere necessario un tassello speciale!
CZ	Montá ž na sténu slou ži jako ochrana proti převrhnuti - bezpodmineč n é umistéte! U nékterých typů stén m ůže byt zapotřebi speci álni hmoždinkal	**NL**	Bevestiging aan de muur dient als kantelbescherming - zeker en vast bevestigen! Bij enkele muurtypes is een speciale plug misschien vereist!
D	Wandbefestigung dient als Kippschutz - unbedingt anbringen! Bei einigen Wandtypen kann ein Speziald übel erforderlich sein!	**RU**	Крепление к стене также является защитой от опрокидывания – обязательно установите! Для некоторых типов стен необходимо использовать специальные крепежные штифты.
GB	The wall fastening serves to prevent tipping - be absolutely sure to mount it! For certain wall types, a special wall plug may be necessary!	**RO**	Sistemul de fixare la perete serve ște ca protectie la răstumare - de montat obligatoriu! Pentru unele tipuri de pere)i esie posibil să fie necesar un diblu special!
F	La fixation murale sert de protection contre le basculement - à installer impérativement ! Pour certains types de murs il faut des chevilles spéciales !	**SK**	Upevnenie na stenu sl úži ako ochrana prali prevráteniu - bezpodmiene čne použite! Pre niektor é druhy stien mó že byť potrebn á špeci álna hmo ždinka!
HU	A termekét a falhoz kei r őgziteni, k ülőnben az felborulhat! Egyes faltipusokn ál speciális tiplit kell használni	**TR**	Duvardaki sabitleme, devrilmeye kar şı, bir emniyet tedbiridir ve mutlaka monte edilmelidir! Bazı duvar tiplerinde bunun i çin özel bir dübel gerekli olabilir!
SE	Att fästa den på väggen är också ett skydd mot att välta - se till att installera det! För vissa typer av väggar är det nödvändigt att använda speciella monteringsstift.	**SLO**	Pritrditev na steno je tudi za ščita pred prevrnitvijo – obvezno jo namestite! Za nekatere vrste sten je treba uporabiti posebne pritrdilne zati če.
HR	Pričvršćivanje na zid je ujedno i zaštita od prevrtanja – obavezno ga postavite! Za neke vrste zidova potrebno je koristiti posebne pri čvrsne igle.		

2a

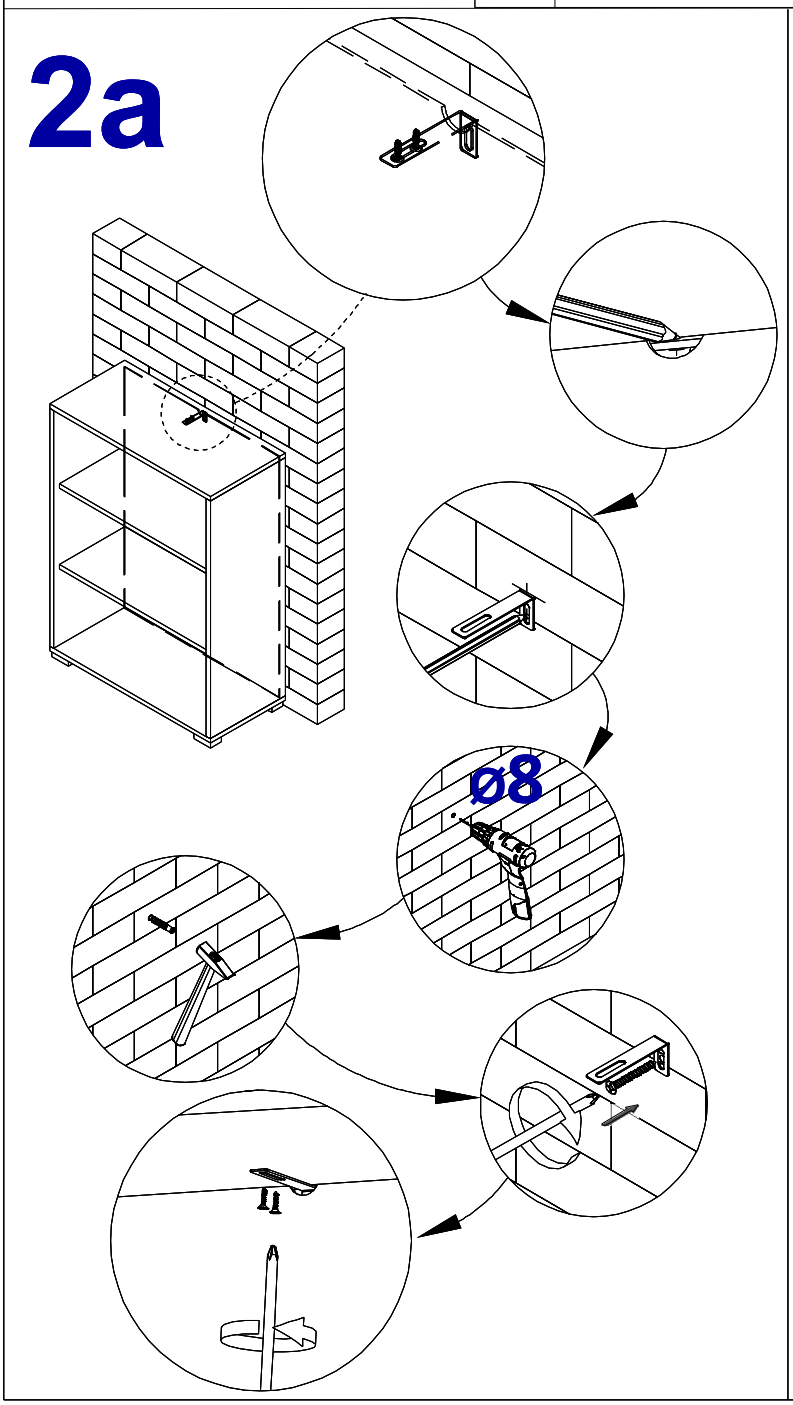

2b

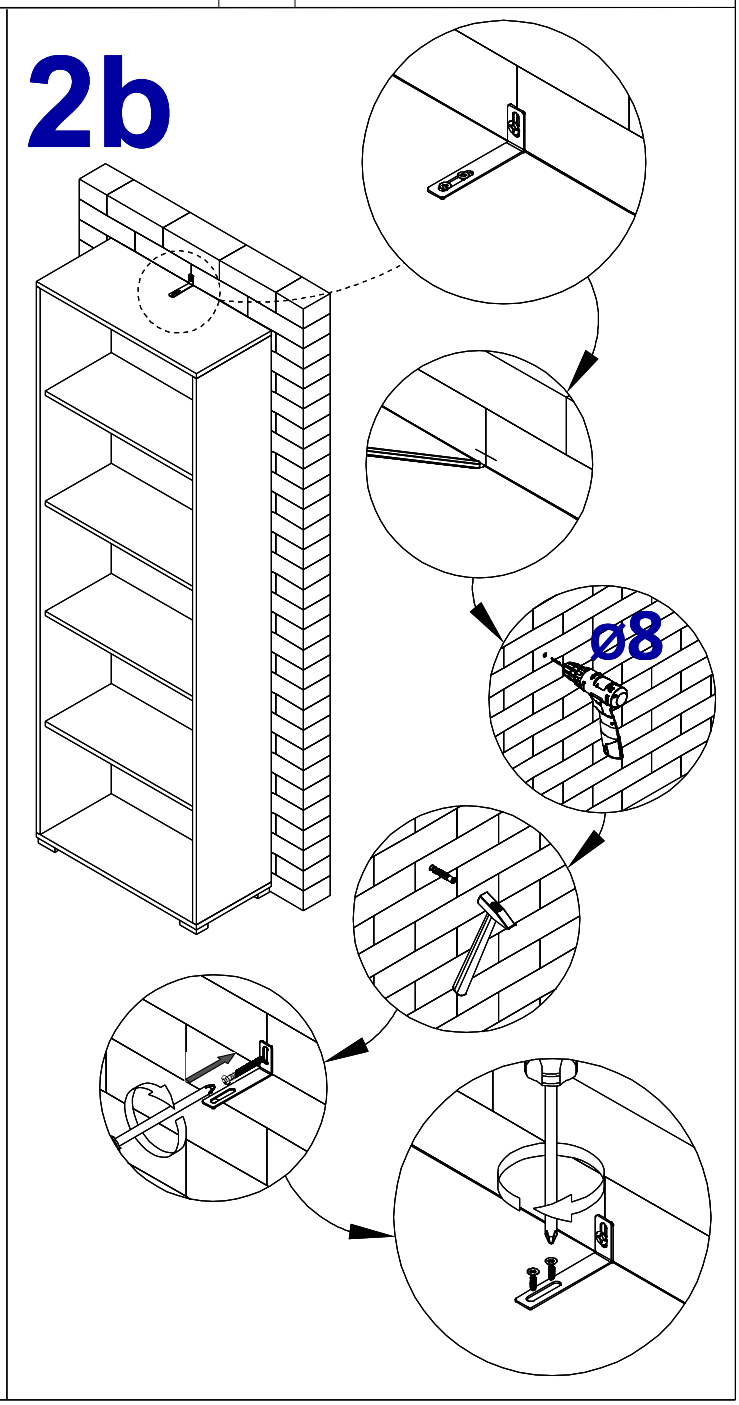

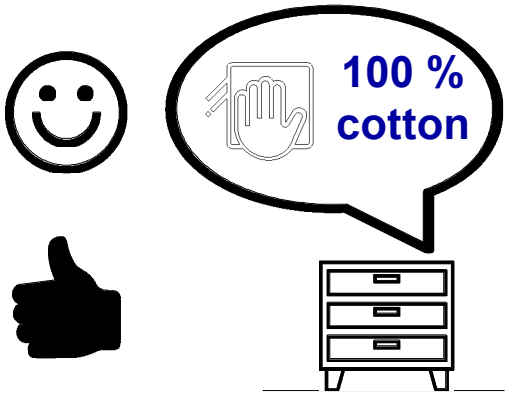

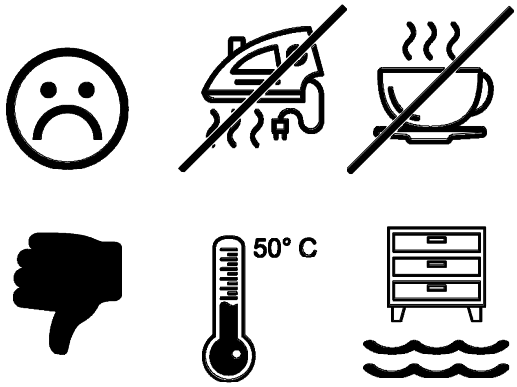

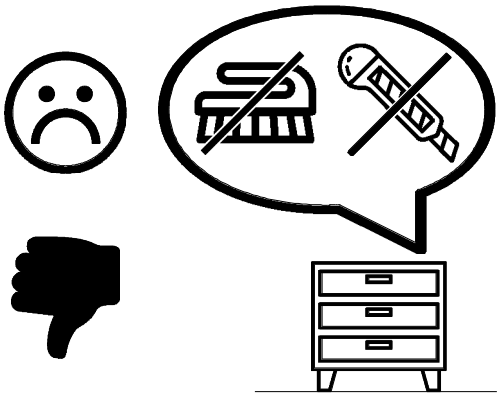

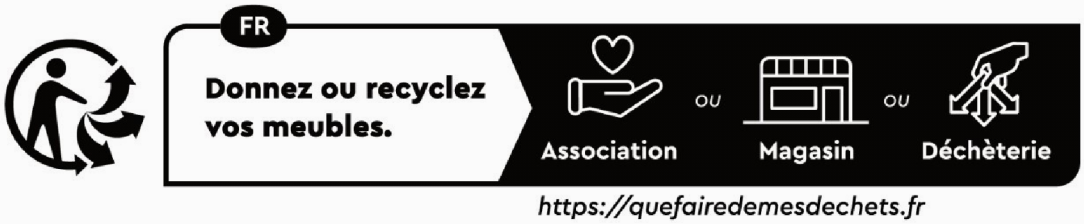

Séparez les éléments avant de trier