# COLOGNE Kommode 4 43/664/../3

SERIA: .../...

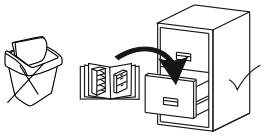

**COLOGNE**
Kommode 4
SERIA: ../..

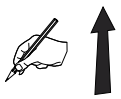









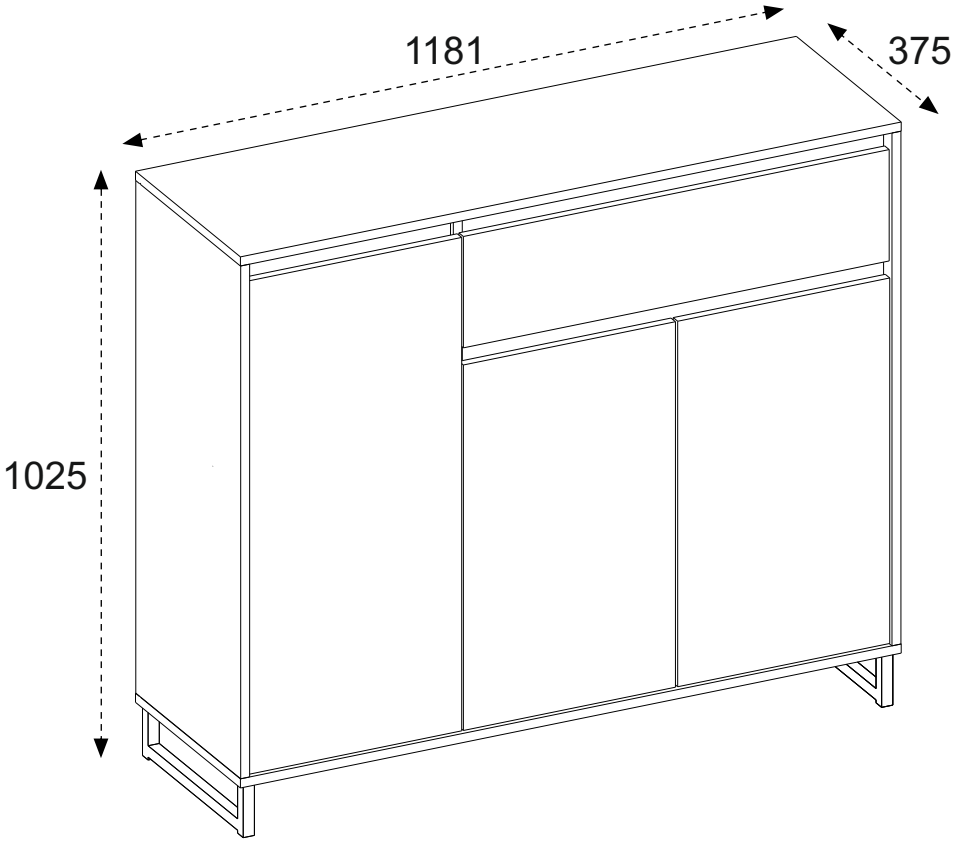







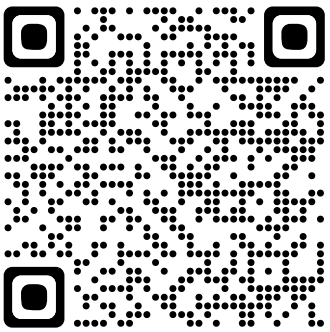

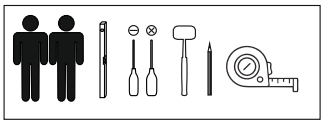






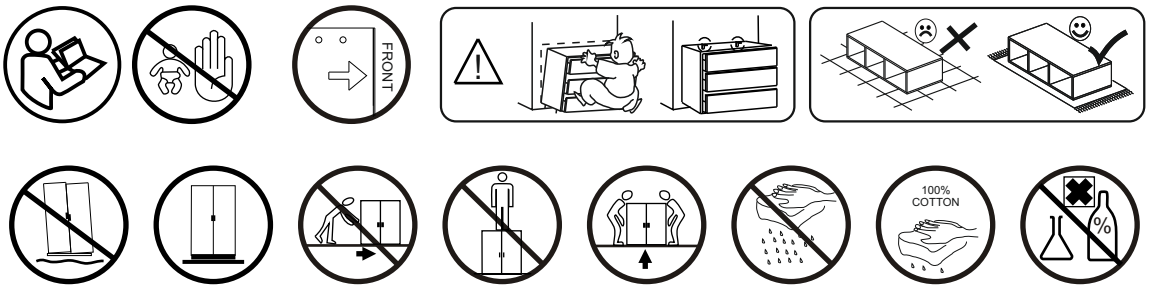

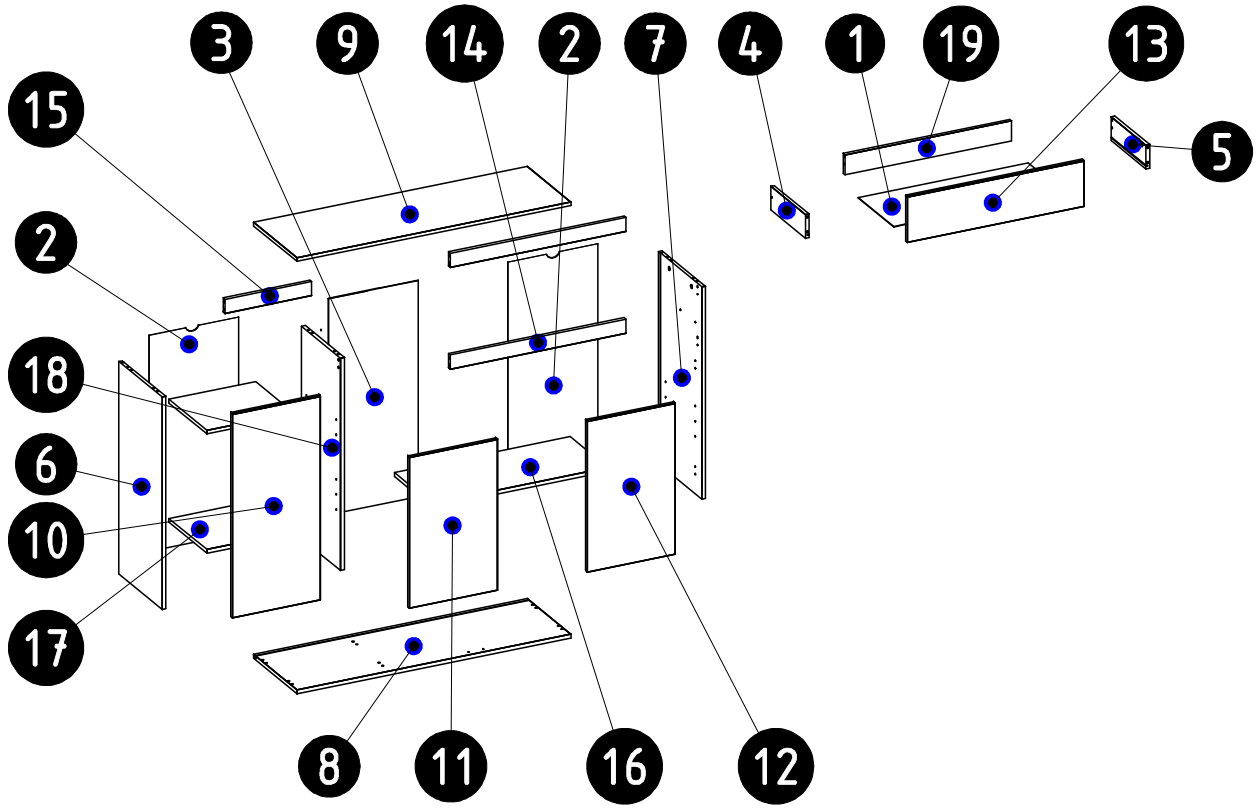


| | | | | | | | |
|---|---|---|---|---|---|---|---|
|  4x16 | |  4x13 | |  3x16 | |  3,5x16 | |
| W12 | 20 | W4 | 12 | W1 | 17 | W11 | 10 |
|  15x12 | | 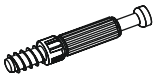 | | 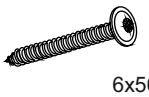 6x50 | |  L=86 | |
| ZM1A | 14 | ZM1B | 12 | KRL1 | 2 | TPP3 | 1 |
| 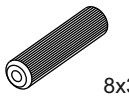 8x35 | | 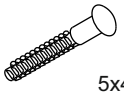 5x42 | | 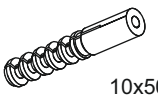 10x50 | | 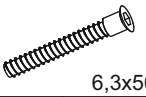 6,3x50 | |
| KT1 | 20 | KM1 | 2 | KRW1 | 2 | K3 | 6 |
| 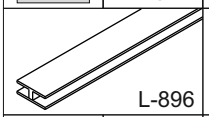 L-896 | |  | |  | | 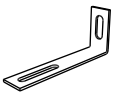 | |
| LI | 1 | PP | 14 | ZM1 | 2 | KS1 | 1 |
| 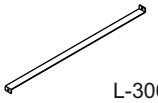 L-300 | | 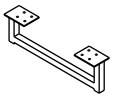 | |  | |  | |
| WDS3 | 2 | NDB | 2 | NDB1 | 1 | S1 | 10 |
| 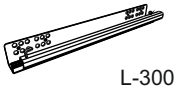 L-300 | | 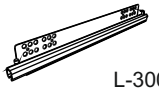 L-300 | |  6,3X13 | | 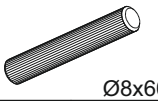 Ø8x60 | |
| PQFR | 1 | PQFL | 1 | ME1 | 4 | KD2 | 1 |
|  Ø35 | | 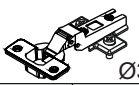 Ø35 | | 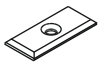 | | 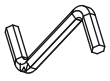 | |
| ZWP1 | 4 | ZP1 | 2 | PL1 | 6 | KK1 | 1 |

| N | L [mm] | W [mm] | T [mm] | Q | COLLI |
|---|---|---|---|---|---|
| 1 | 741 | 305 | 3 | 1 | COLLI_1 |
| 2 | 914 | 391 | 3 | 1 | COLLI_1 |
| 3 | 914 | 391 | 3 | 1 | COLLI_1 |
| 4 | 300 | 100 | 16 | 1 | COLLI_1 |
| 5 | 300 | 100 | 16 | 1 | COLLI_1 |
| 6 | 898 | 375 | 16 | 1 | COLLI_1 |
| 7 | 898 | 375 | 16 | 1 | COLLI_1 |
| 8 | 800 | 375 | 16 | 1 | COLLI_1 |
| 9 | 800 | 375 | 16 | 1 | COLLI_1 |
| 10 | 640 | 378 | 16 | 1 | COLLI_1 |
| 11 | 640 | 378 | 16 | 1 | COLLI_1 |
| 12 | 761 | 195 | 16 | 1 | COLLI_1 |
| 13 | 767 | 60 | 16 | 2 | COLLI_1 |
| 14 | 767 | 327 | 16 | 1 | COLLI_1 |
| 15 | 727 | 84 | 16 | 1 | COLLI_1 |

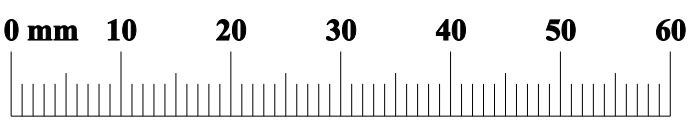




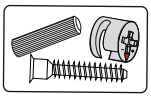

## 01

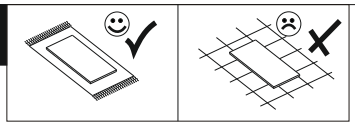

| | | | |
|---|---|---|---|
|  15x12 | |  Ø8x40 | |
| ZM1A | 2 | KT1 | 4 |

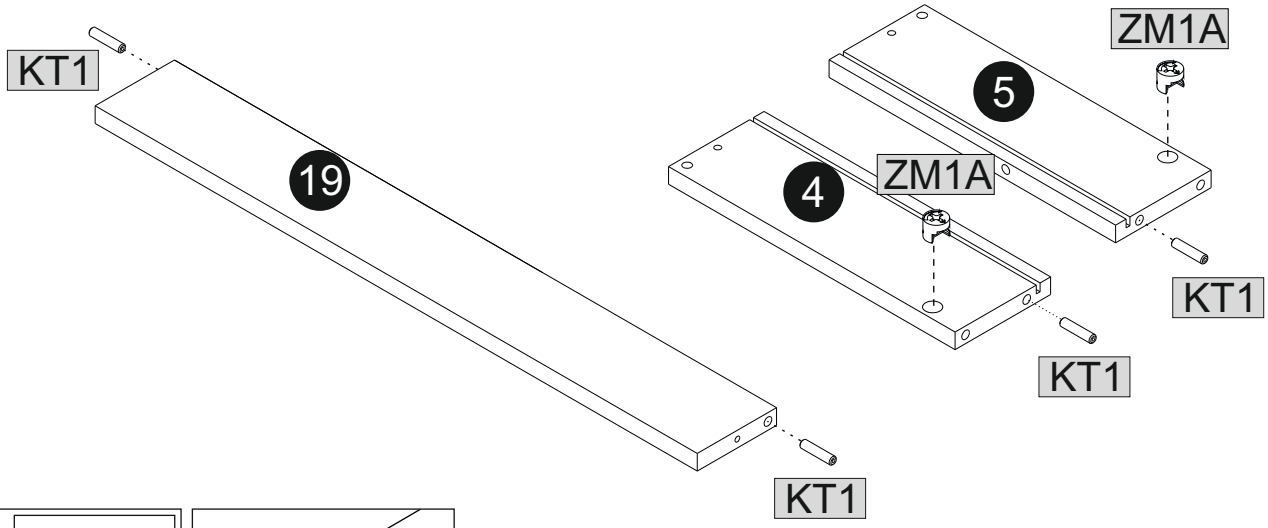


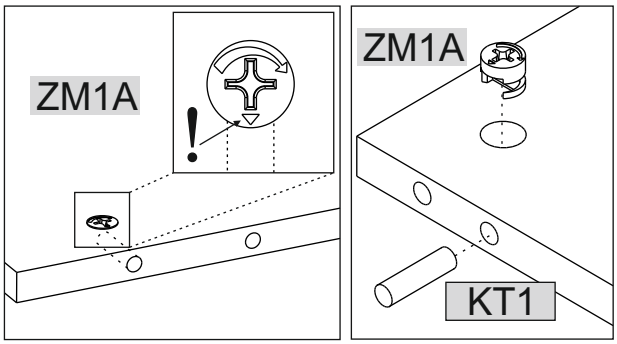


## 02

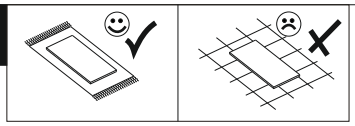

| |
|---|
|  |
| ZM1B 2 |

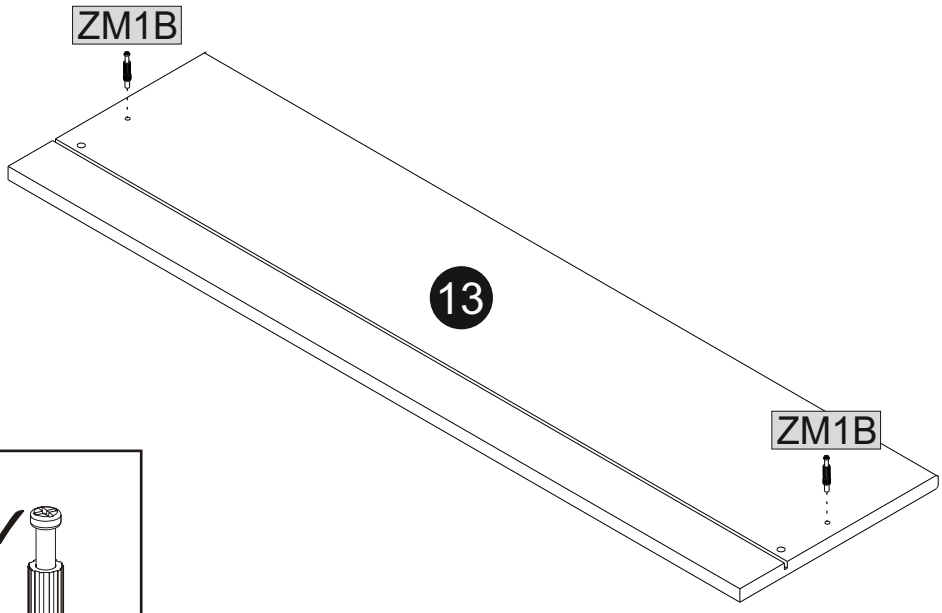


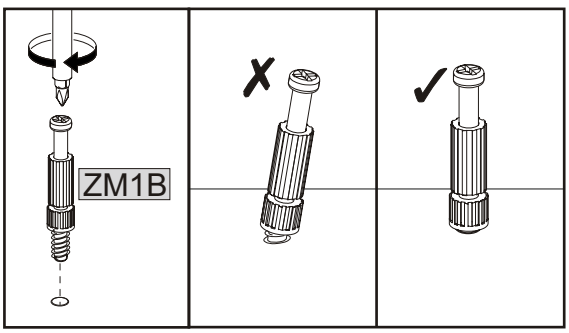

## 03

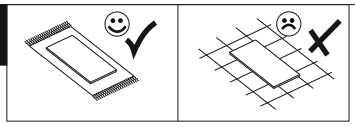

| 5x42 | |
|---|---|
| KM1 | 2 |

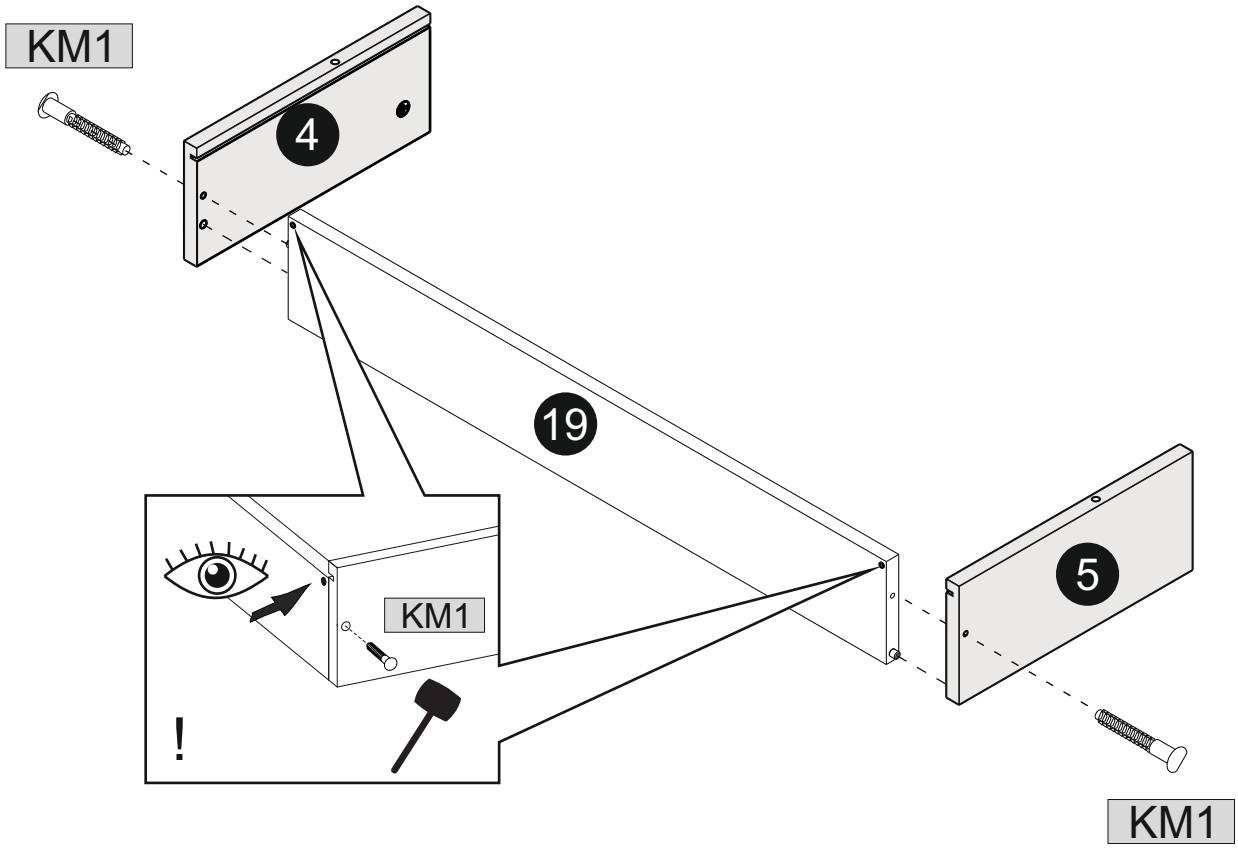


## 04

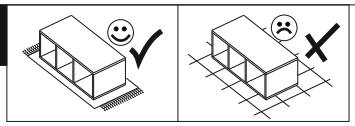

| | | | |
|---|---|---|---|
| ZM1 | 2 | KK1 | 1 |

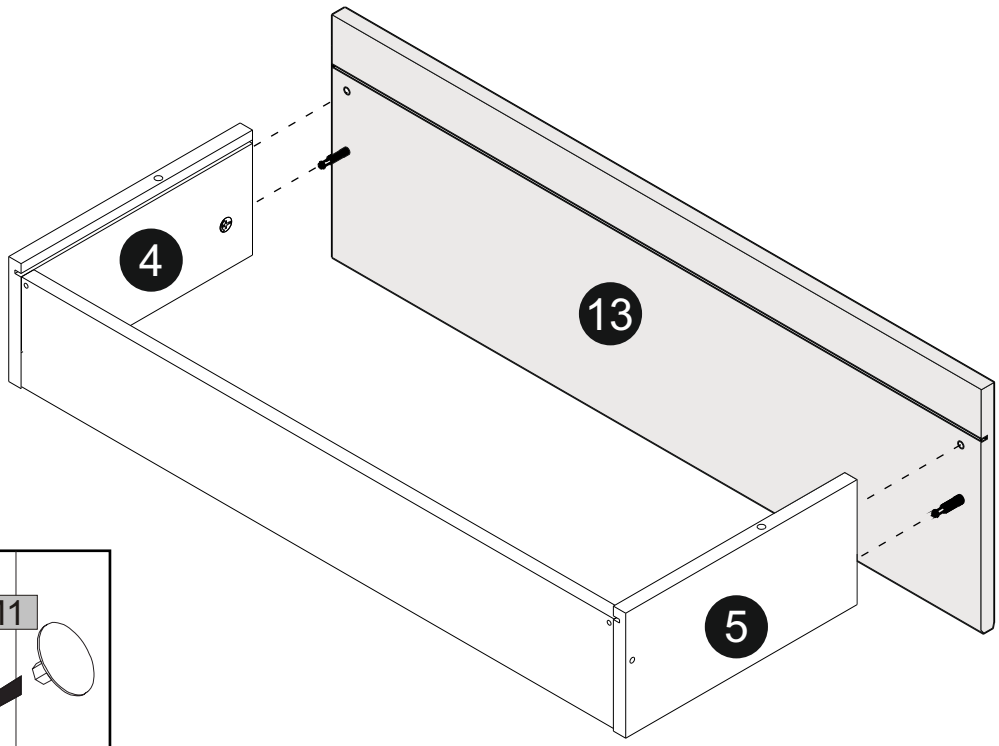


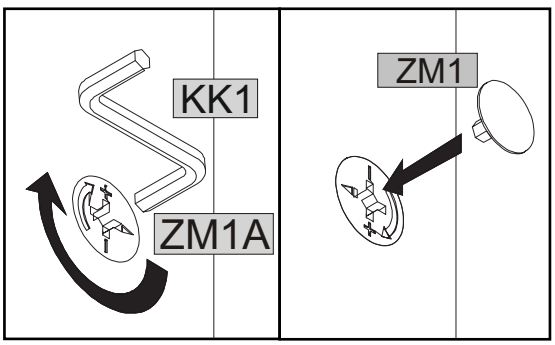

05

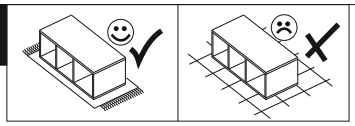

| 3,5x16 | | L-300 | | 3x16 | |
|---|---|---|---|---|---|
| W11 | 2 | WDS3 | 2 | W1 | 9 |

I

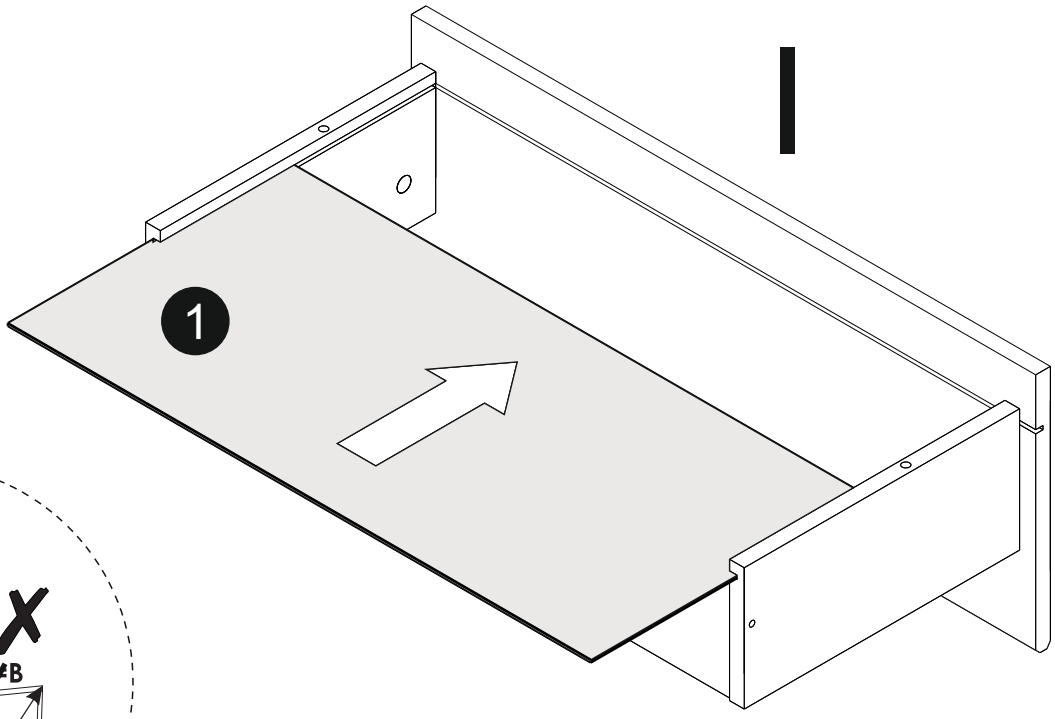


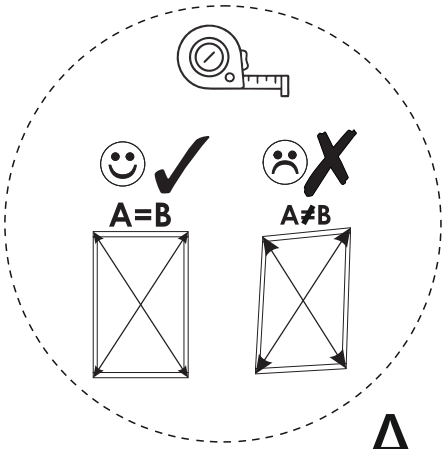


A II

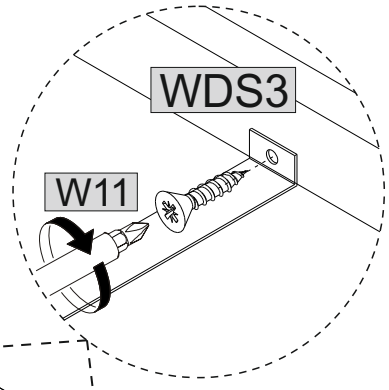





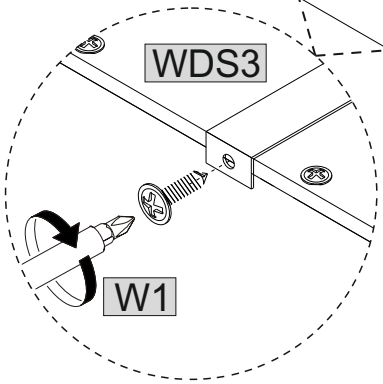


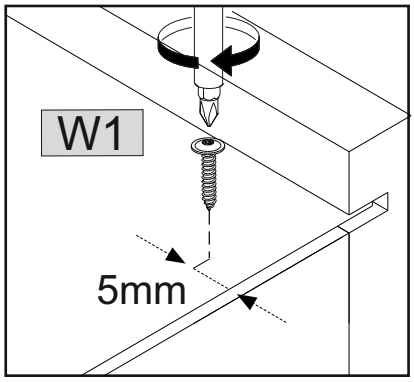

**06**

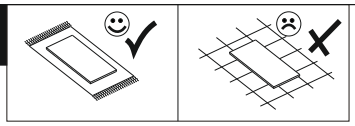

| ZM1B | 4 | ZM1A 15x12 | 6 | KT1 Ø8x40 | 12 |
|---|---|---|---|---|---|

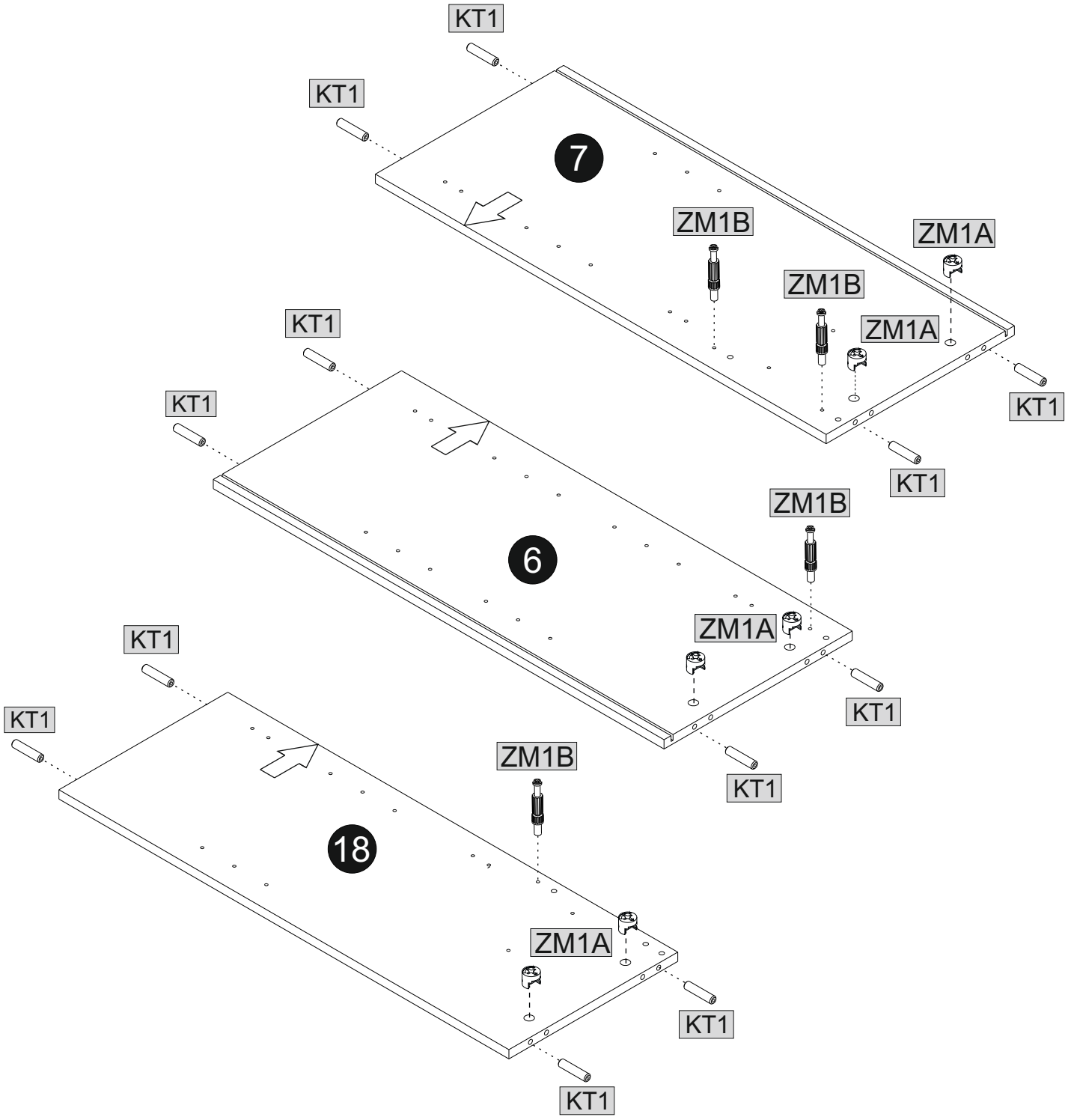


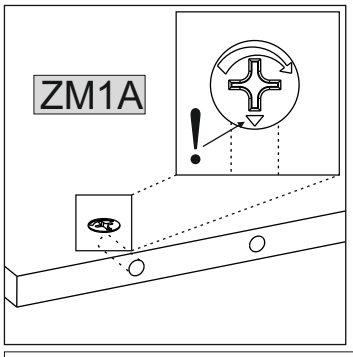


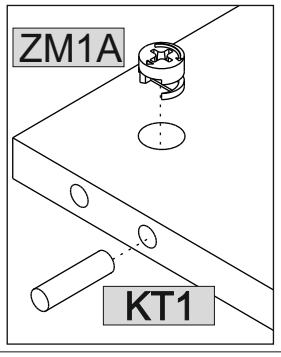


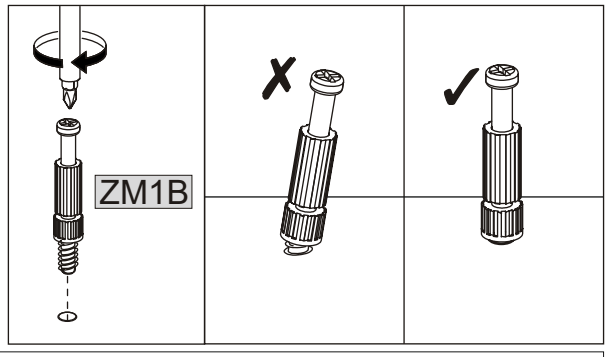

**07**

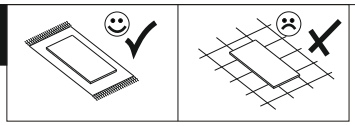

| 3,5x16 | | L-300 | | L-300 | | 6,3X13 | |
|---|---|---|---|---|---|---|---|
| W11 | 4 | PQFR | 1 | PQFL | 1 | ME2 | 4 |

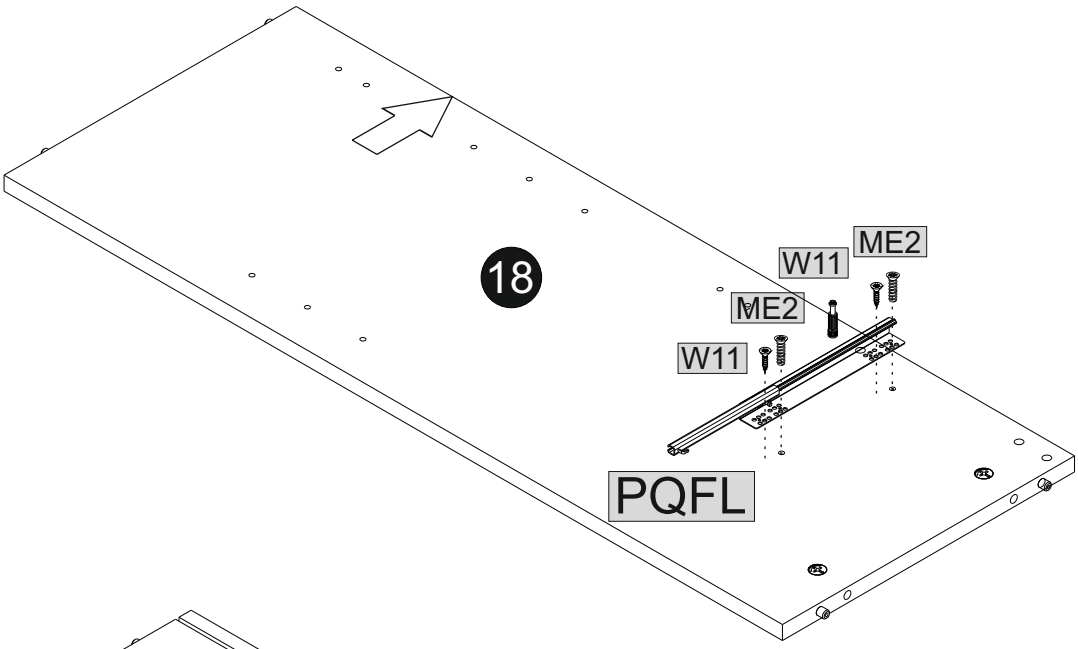


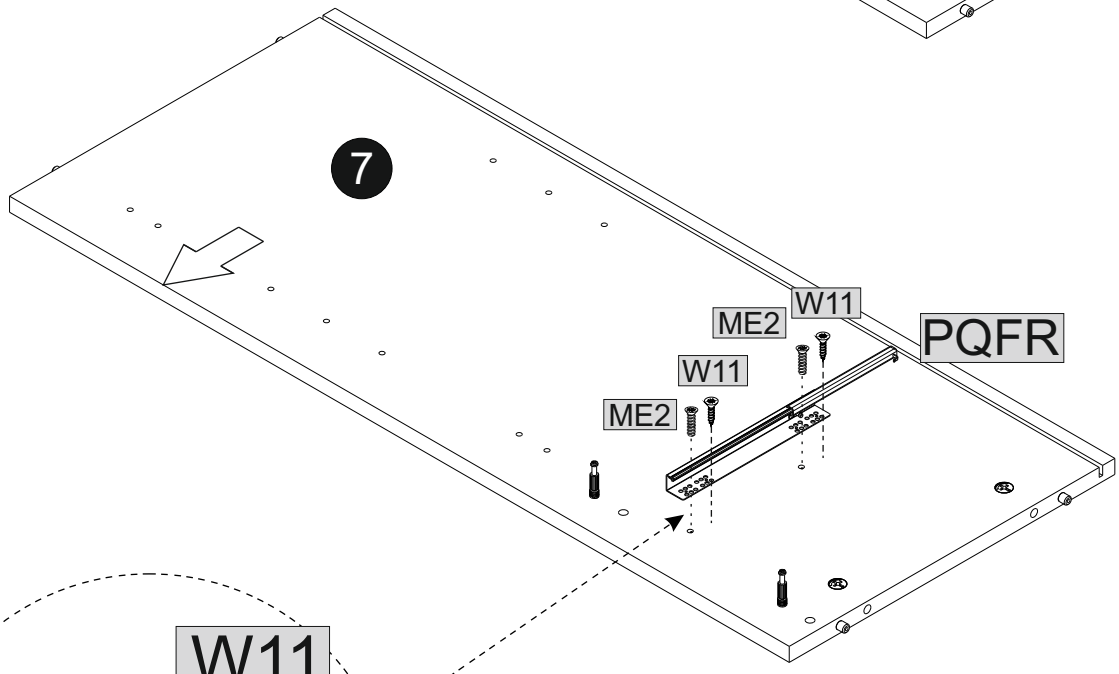


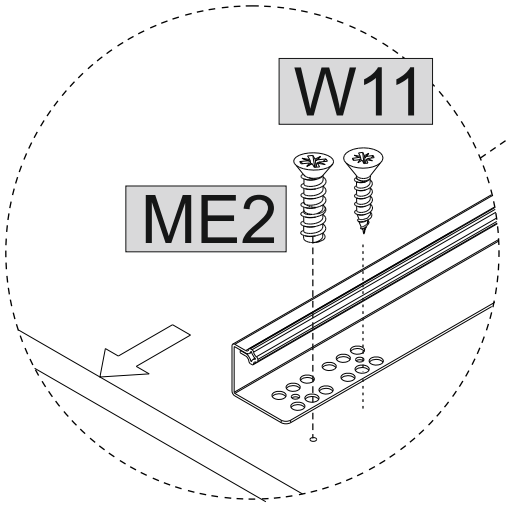


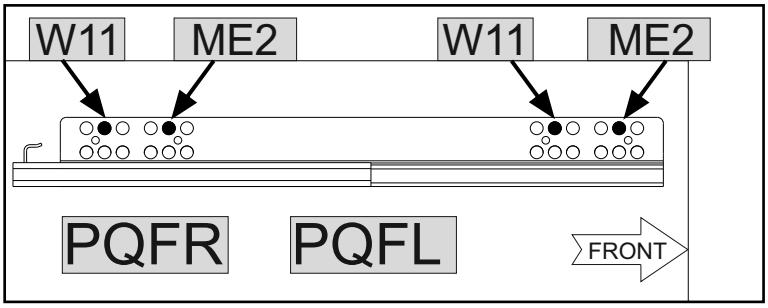

**08**

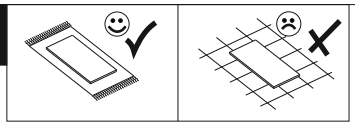

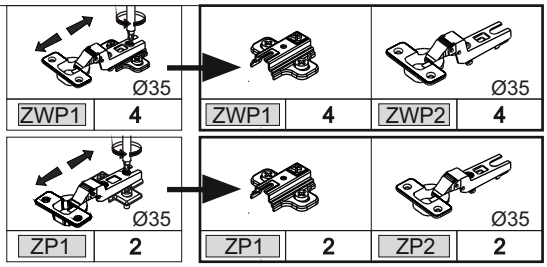
Ø35
ZWP1 4
ZWP1 4
ZWP2 4
Ø35
Ø35
ZP1 2
ZP1 2
ZP2 2
Ø35

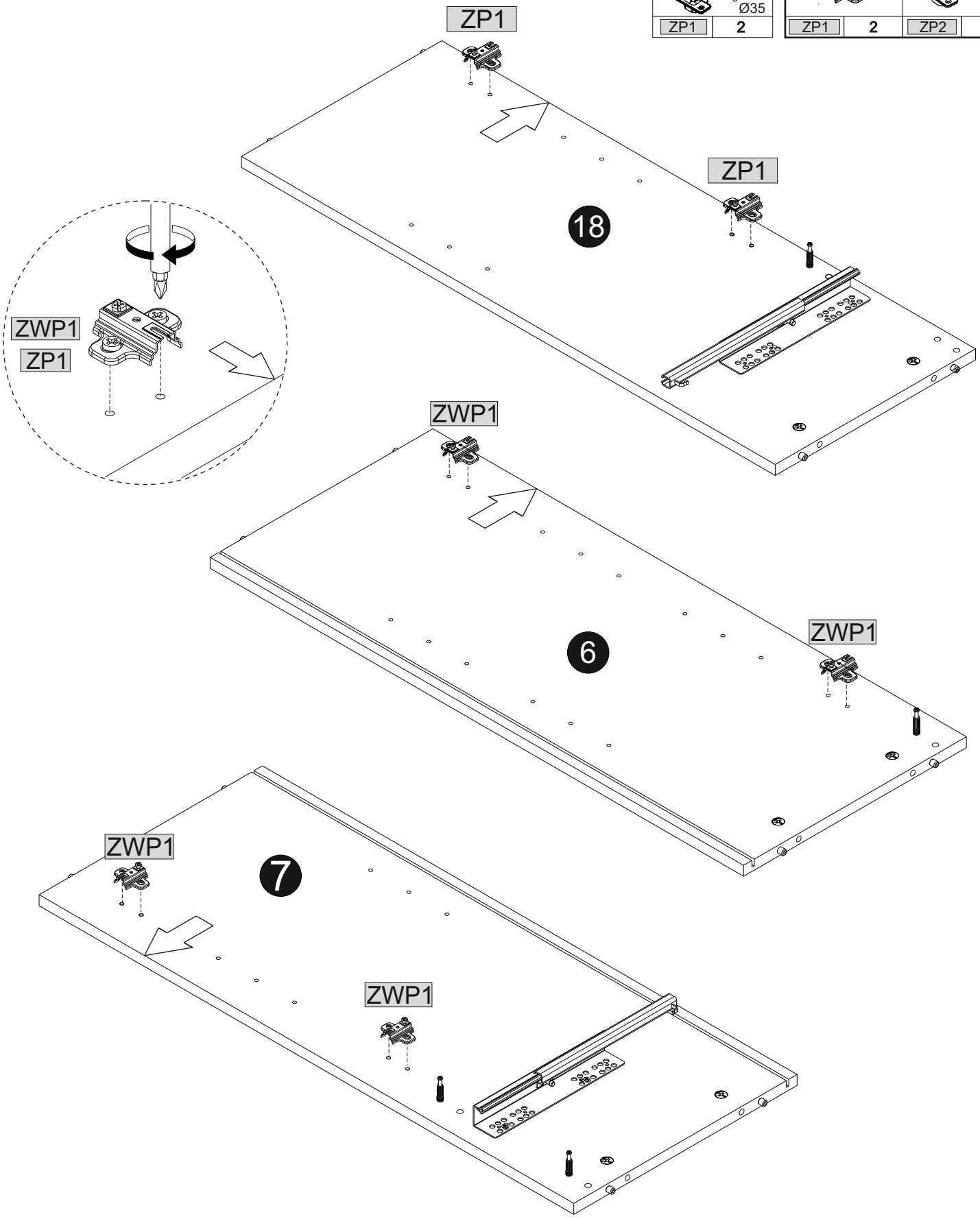
ZP1
ZP1
18
ZWP1
ZP1
ZWP1
6
ZWP1
ZWP1
7
ZWP1

## 09

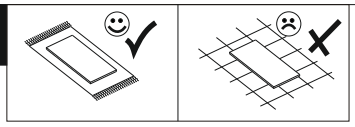

| ZM1B | 6 |
|---|---|

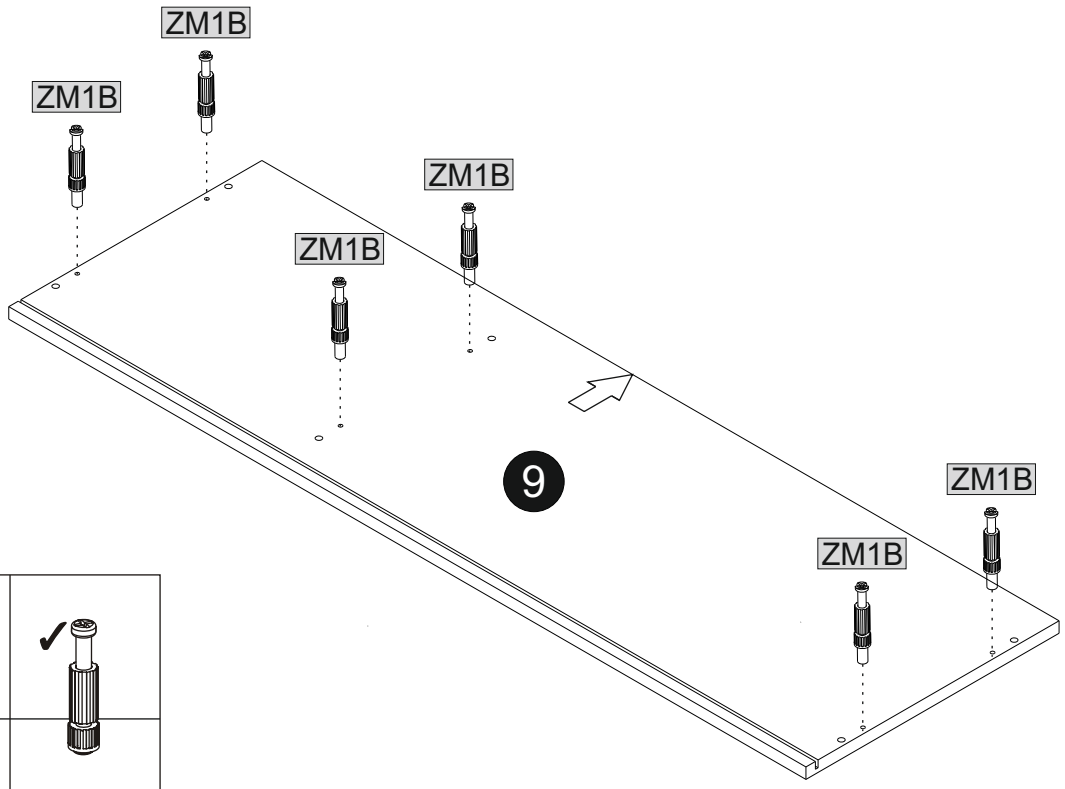


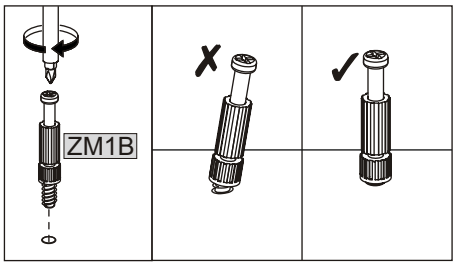


## 10

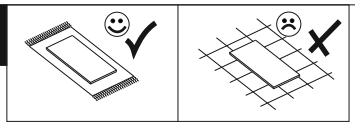

| ZM1A | 15x12 | 6 |
|---|---|---|

| KT1 | Ø8x40 | 4 |
|---|---|---|

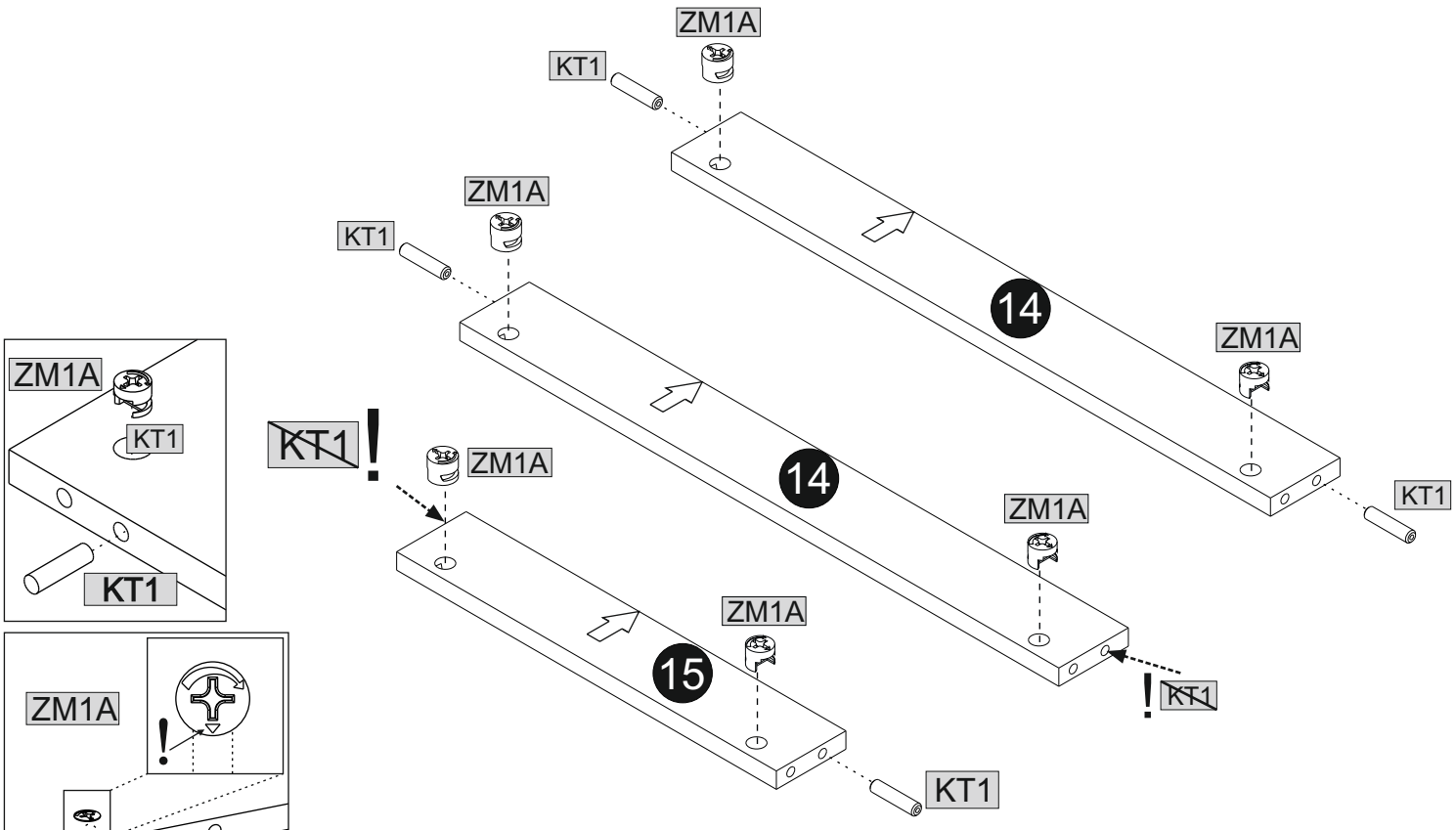

**11**

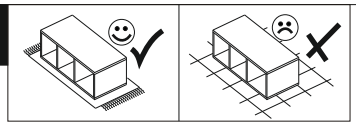

| | | | | | |
|---|---|---|---|---|---|
| 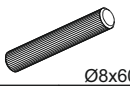 Ø8x60 | | 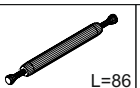 L=86 | |  | |
| KD2 | 1 | TPP3 | 1 | KK1 | 1 |

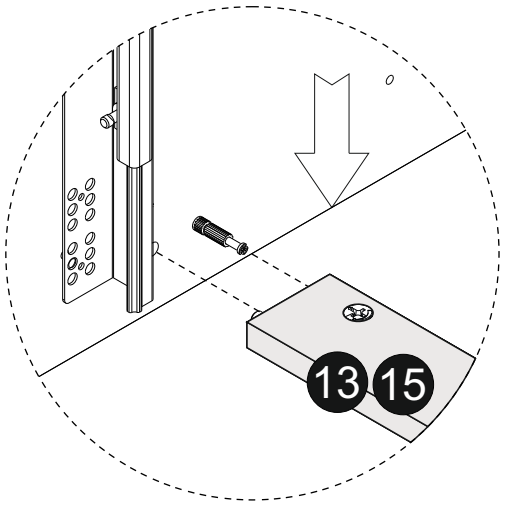





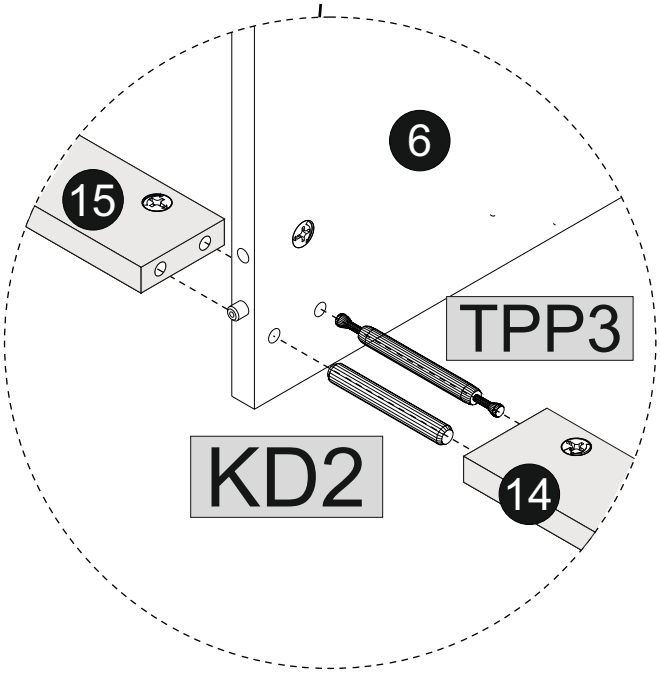


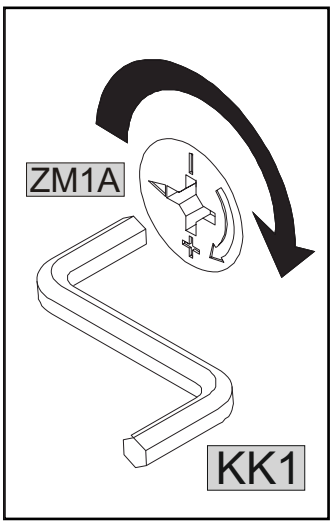

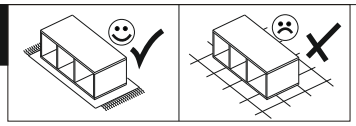

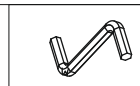

KK1 | 1

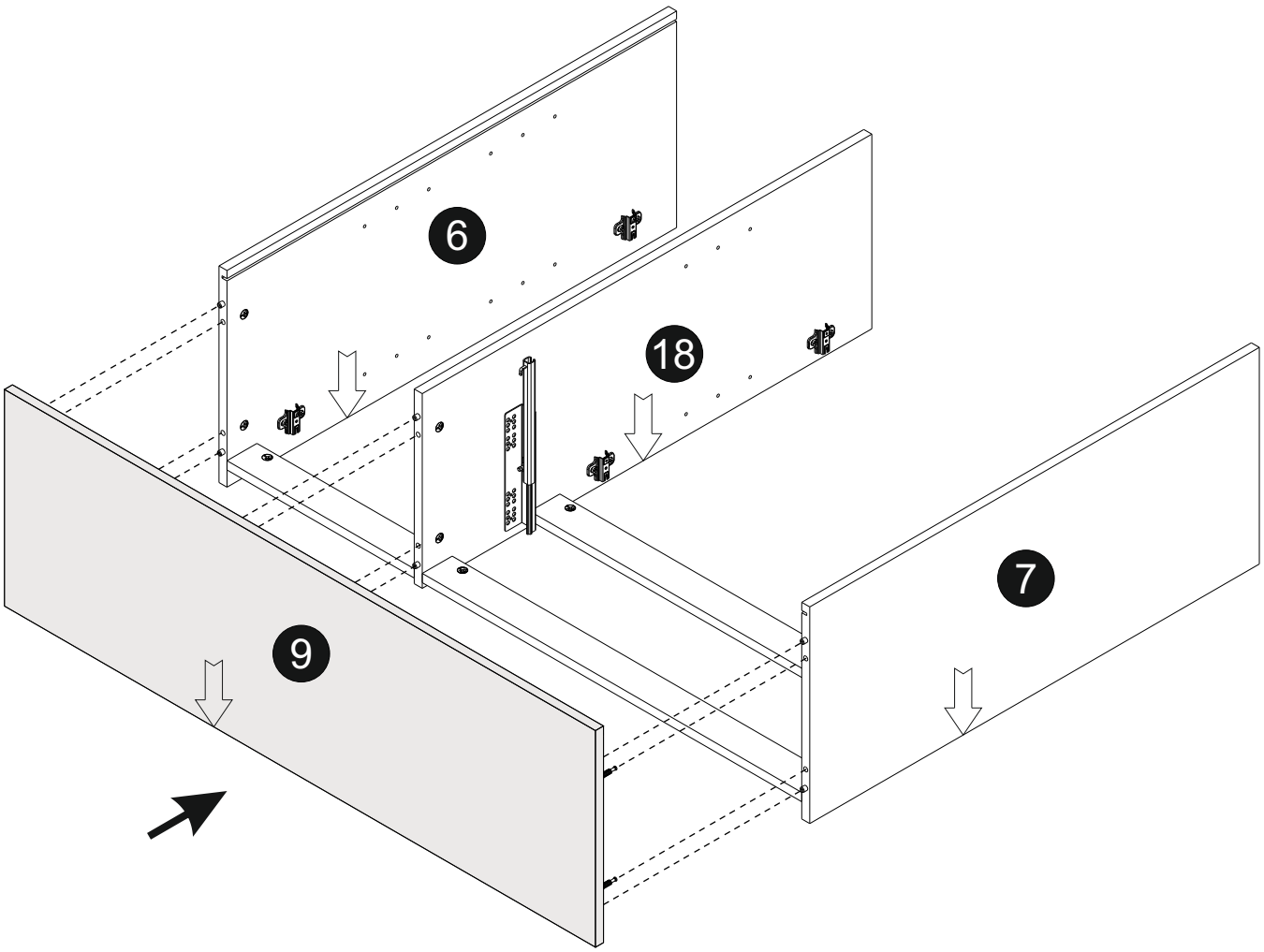


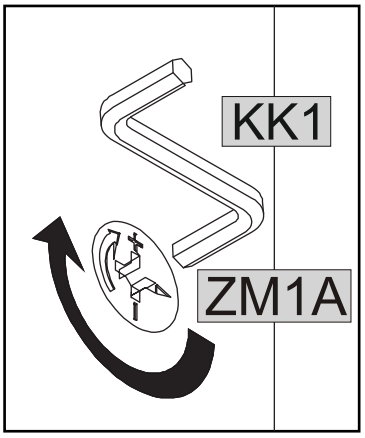

**13**

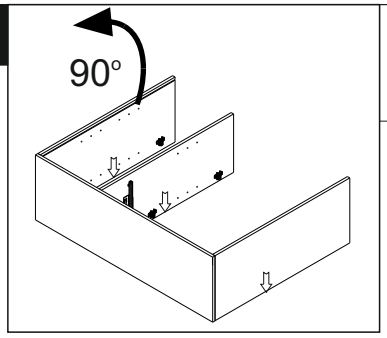


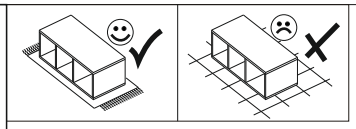

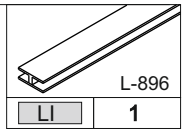


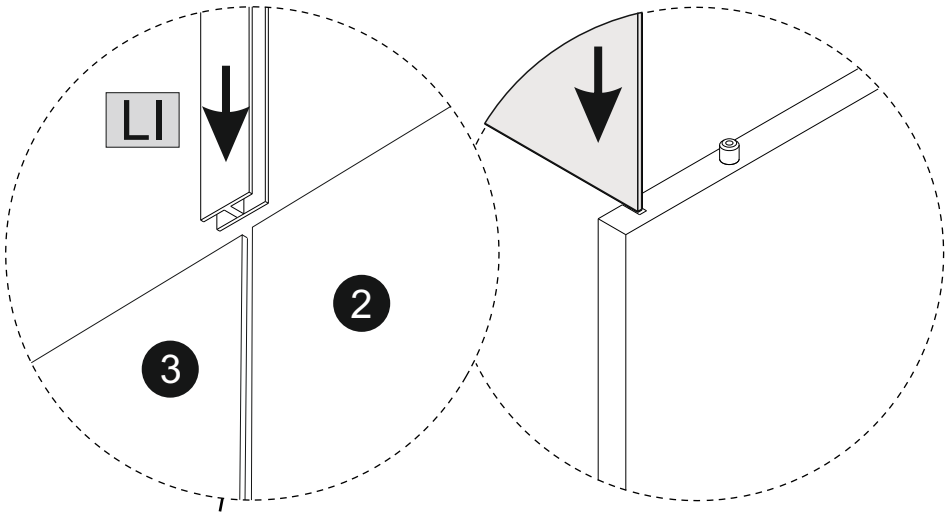


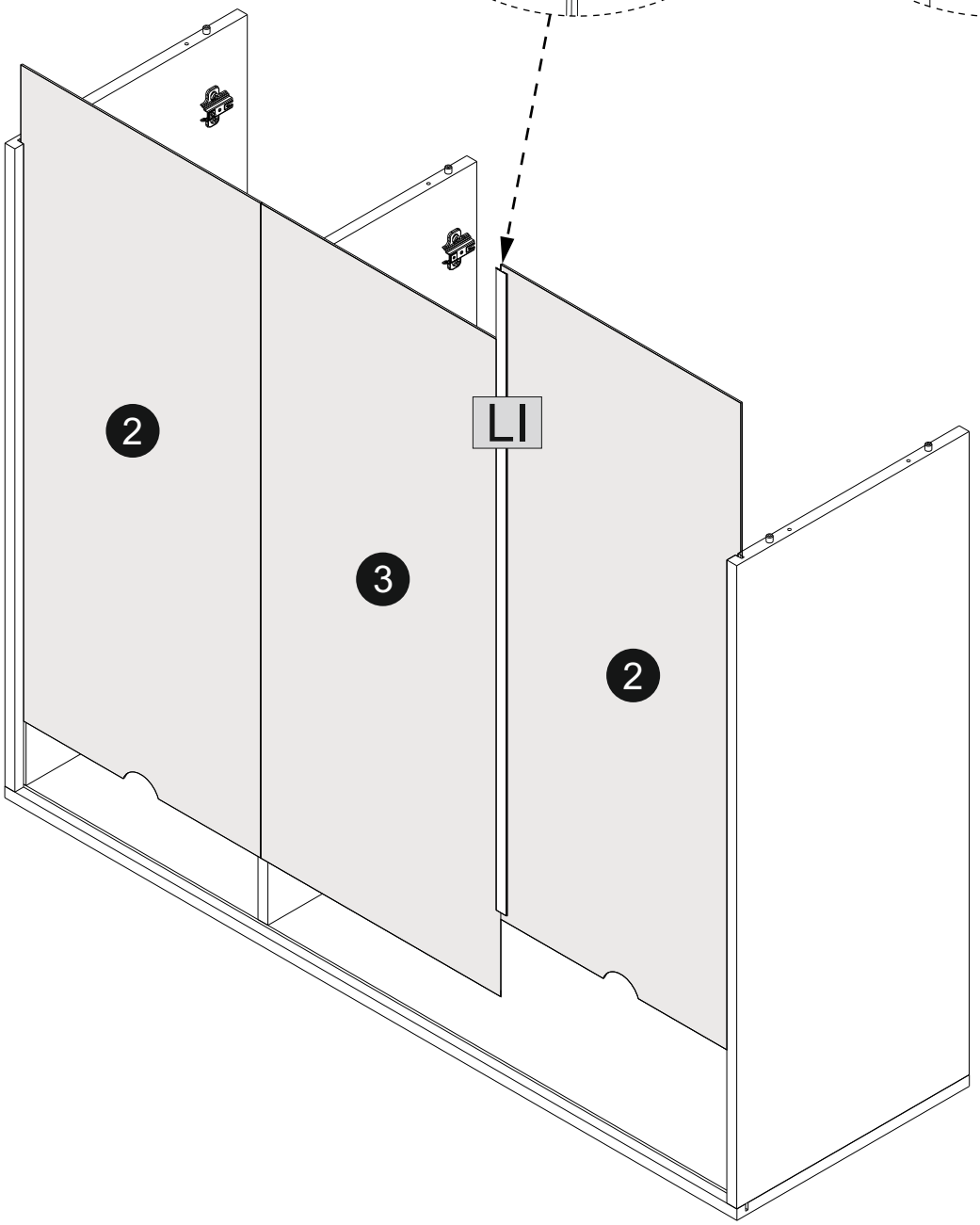

**14**

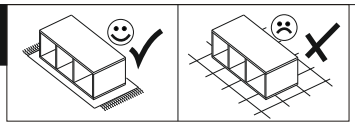

| 6,3x50 | | | |
|---|---|---|---|
| K3 | 6 | KK1 | 1 |

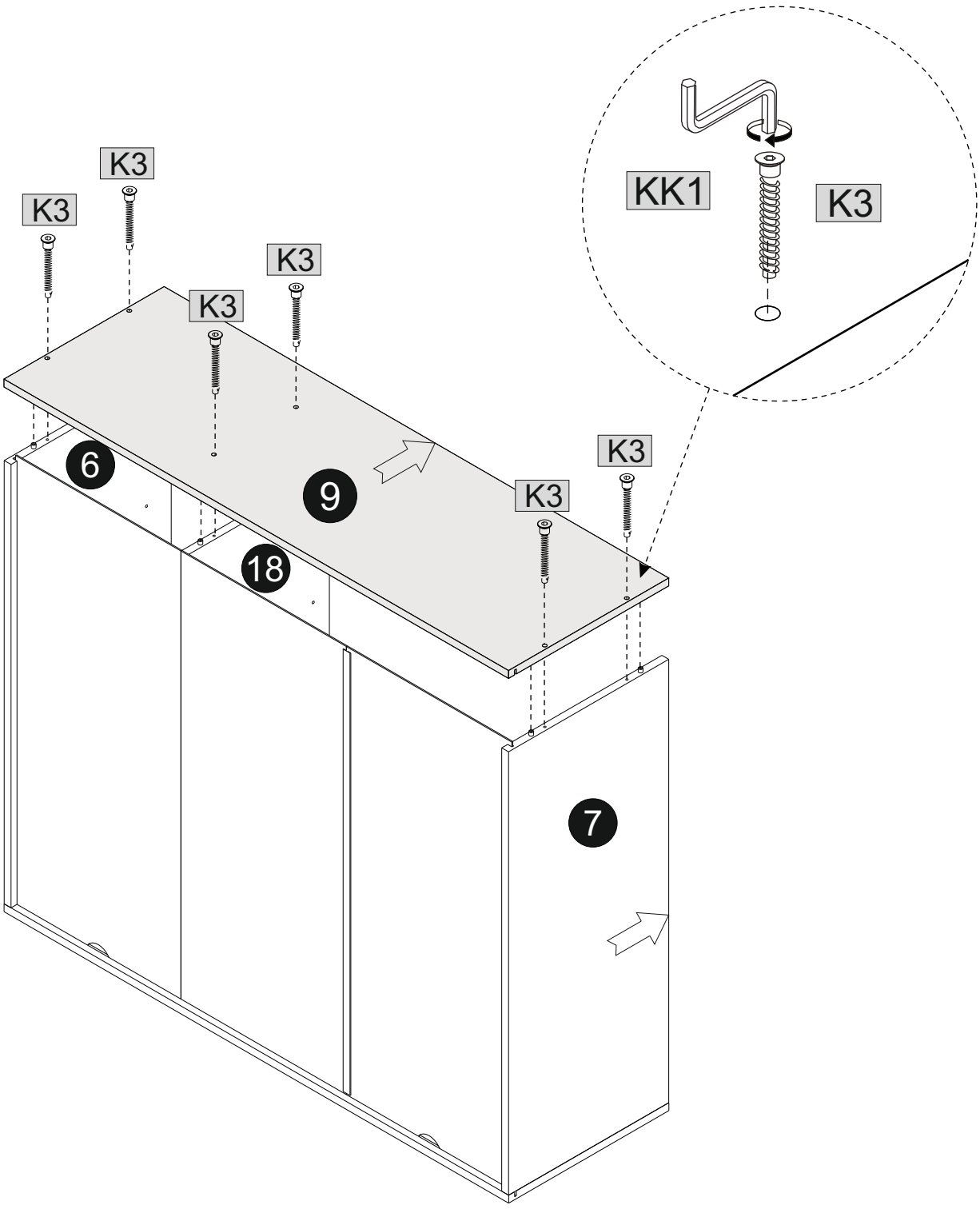


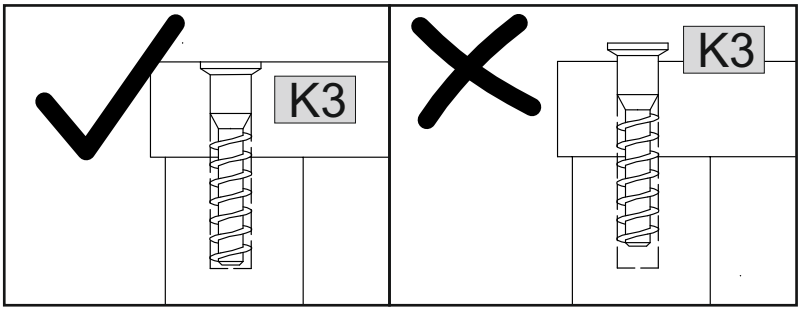

**15**

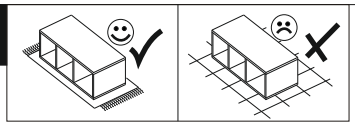

| | | | | | |
|---|---|---|---|---|---|
|  | | 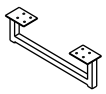 | |  4x16 | |
| NDB1 | 1 | NDB | 2 | W12 | 20 |

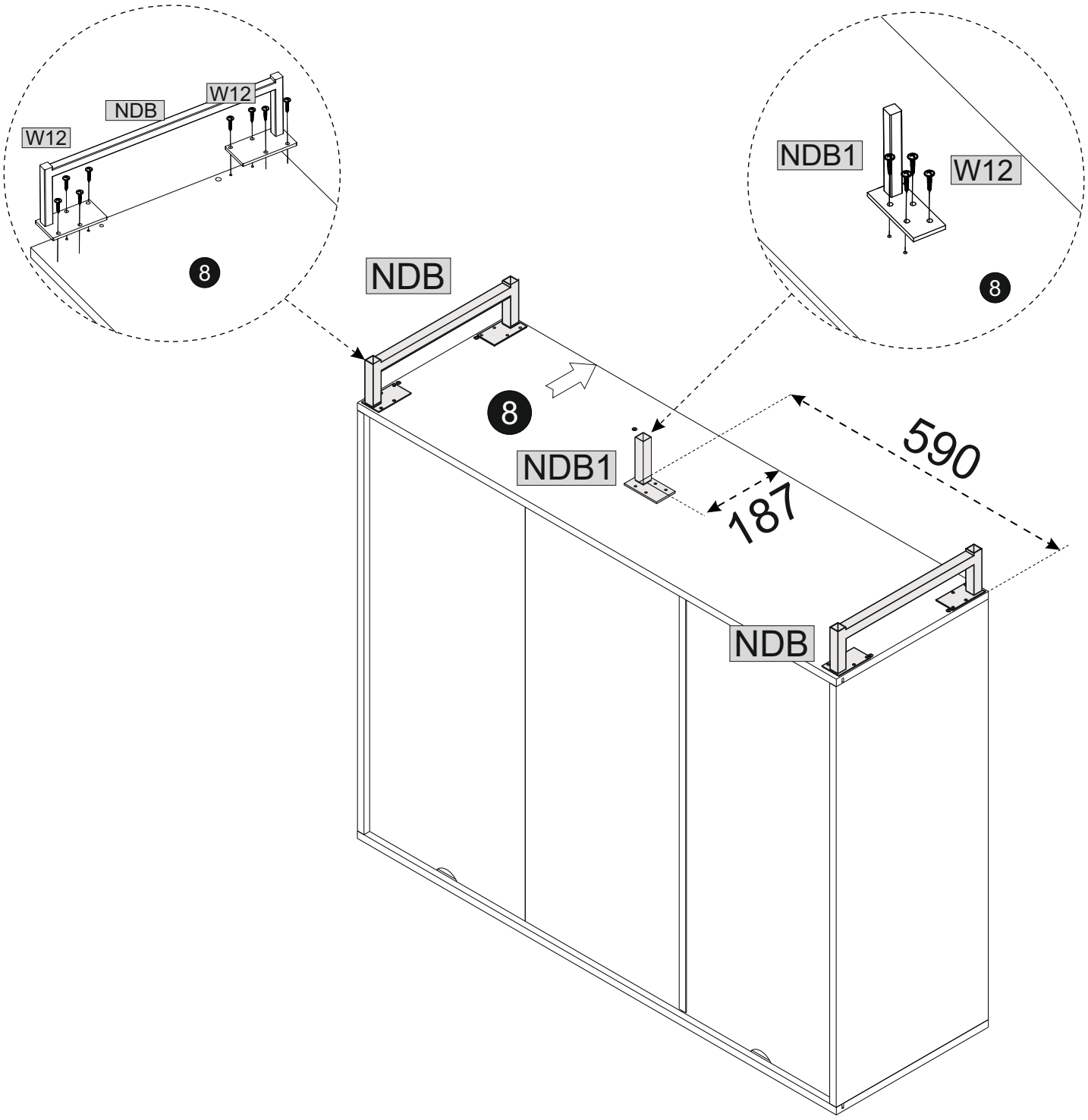

**16**

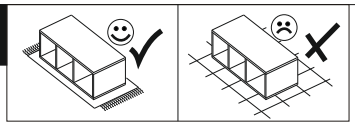

| | | | | | |
|---|---|---|---|---|---|
|  | |  3x16 | |  | |
| PL1 | 6 | W1 | 6 | S1 | 10 |

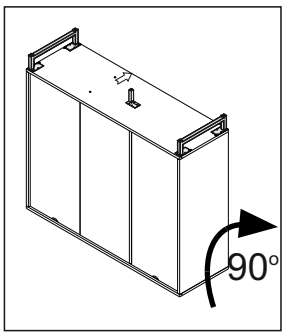


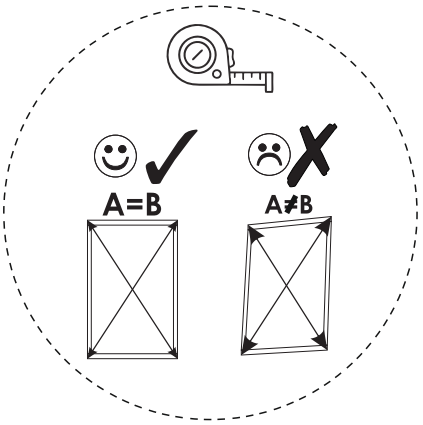





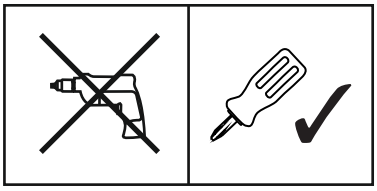

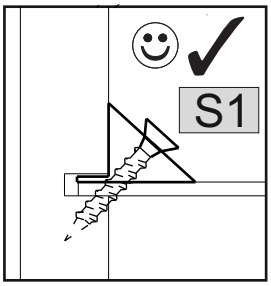


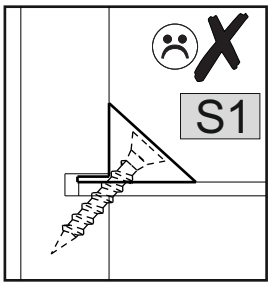


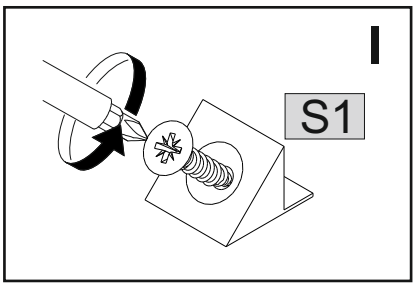


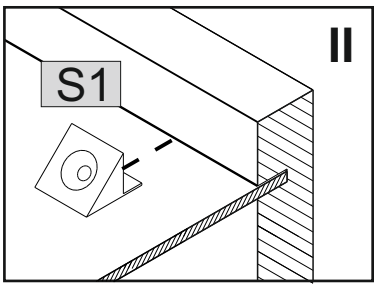


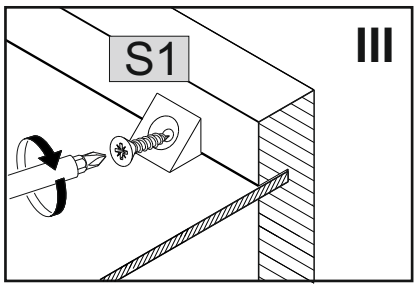


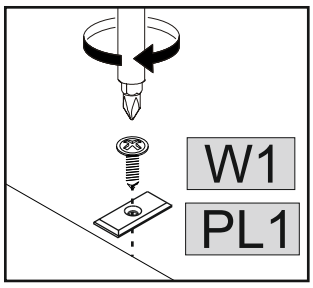

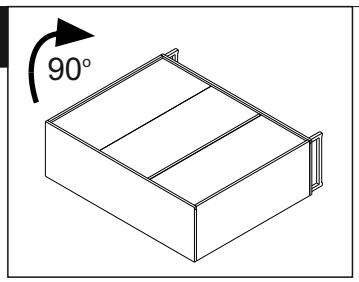


| | | | |
|---|---|---|---|
|  3,5x16 | |  | |
| W11 | 4 | KS1 | 2 |
| 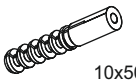 10x50 | | 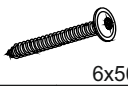 6x50 | |
| KRW1 | 2 | KRL1 | 2 |

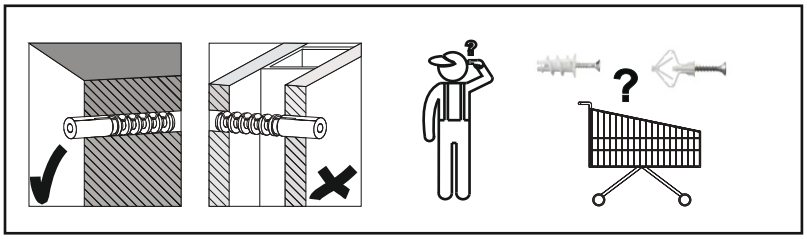


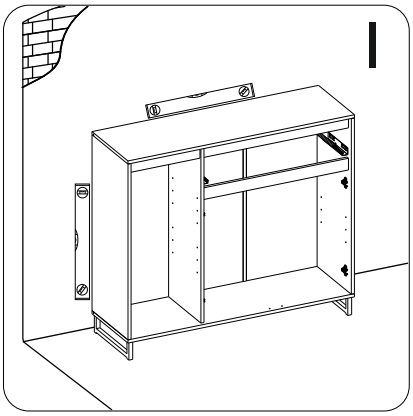


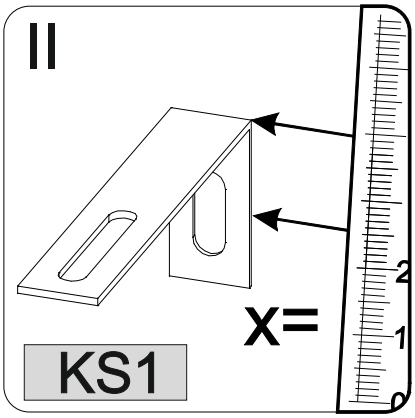


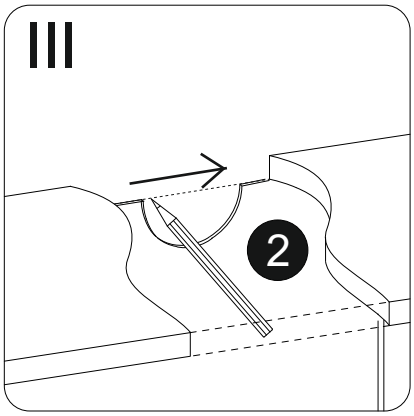


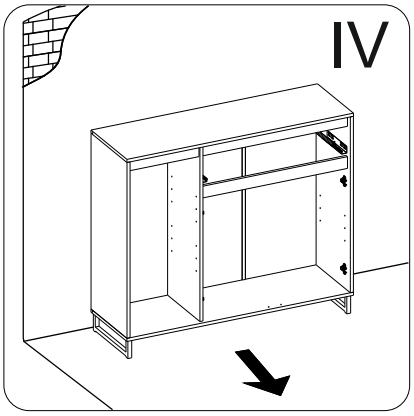


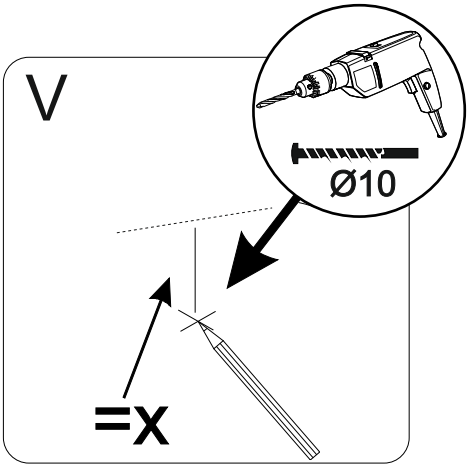


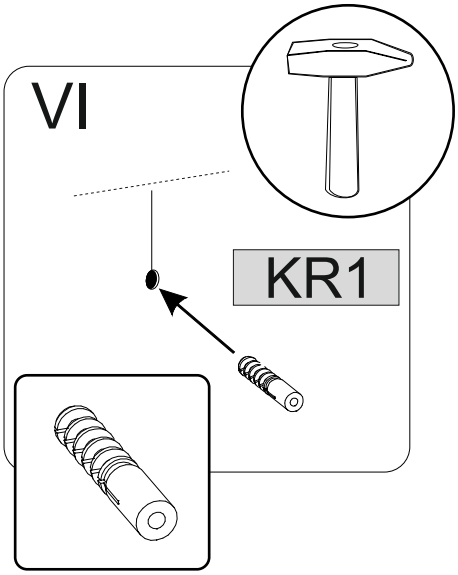


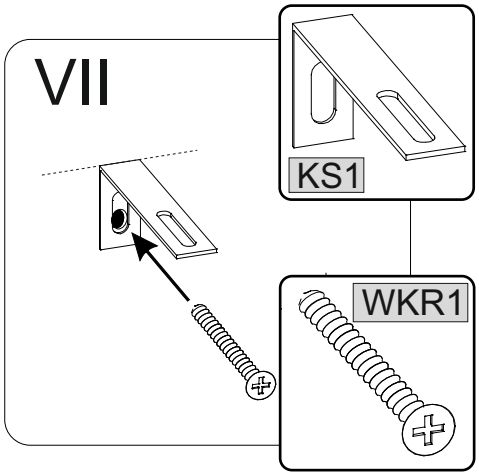


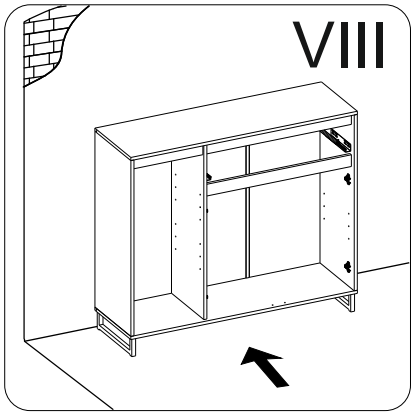


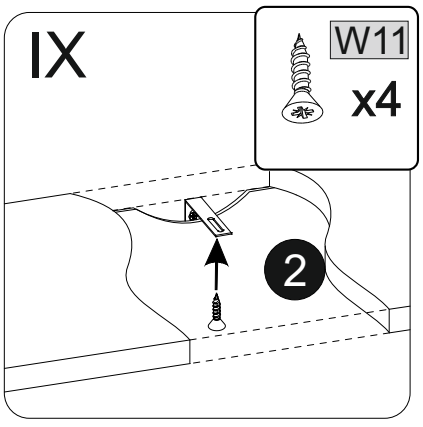

## 18

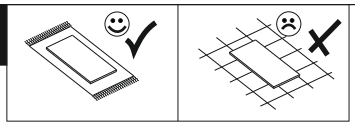

| Ø35 | | 4x13 | | Ø35 | |
|---|---|---|---|---|---|
| ZP2 | 2 | W4 | 12 | ZWP2 | 4 |

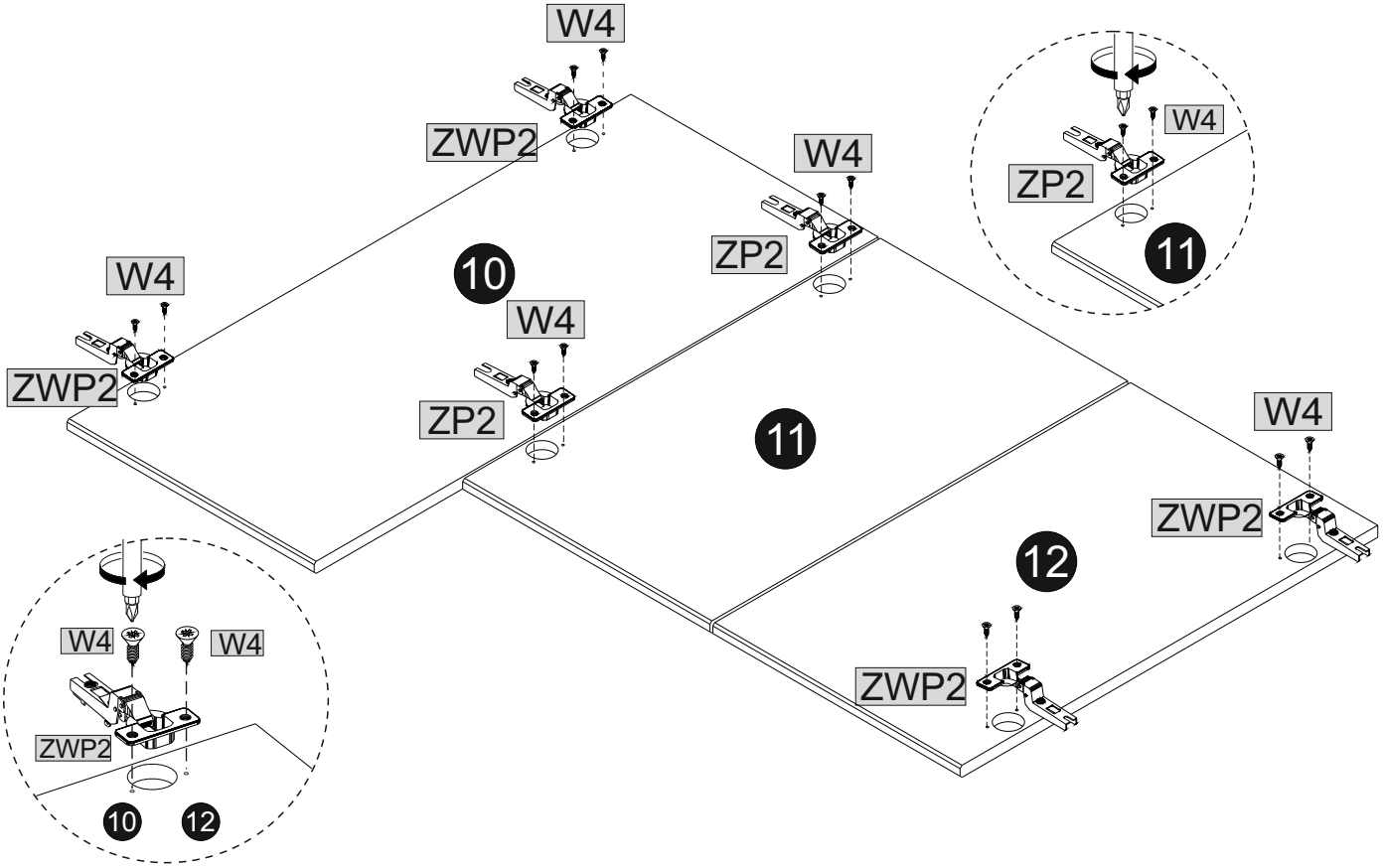


## 19

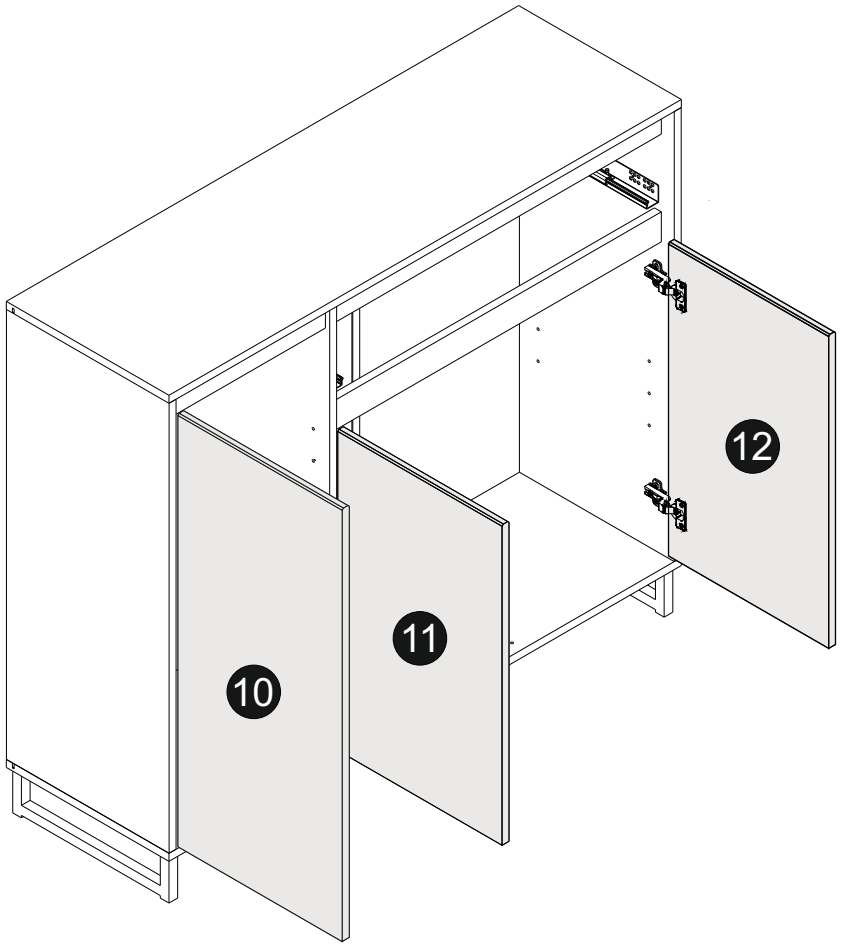


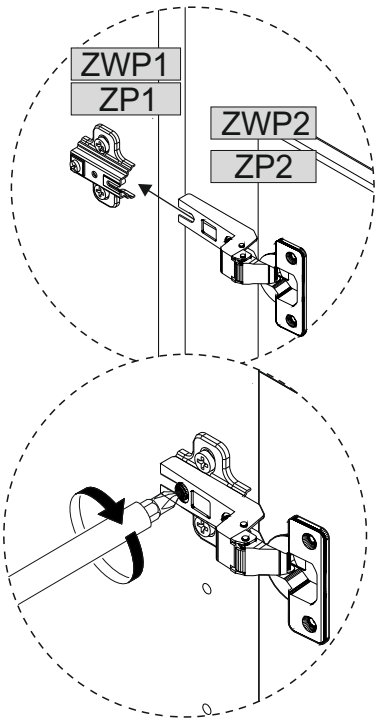

PP 14

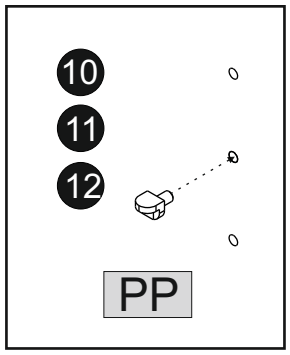


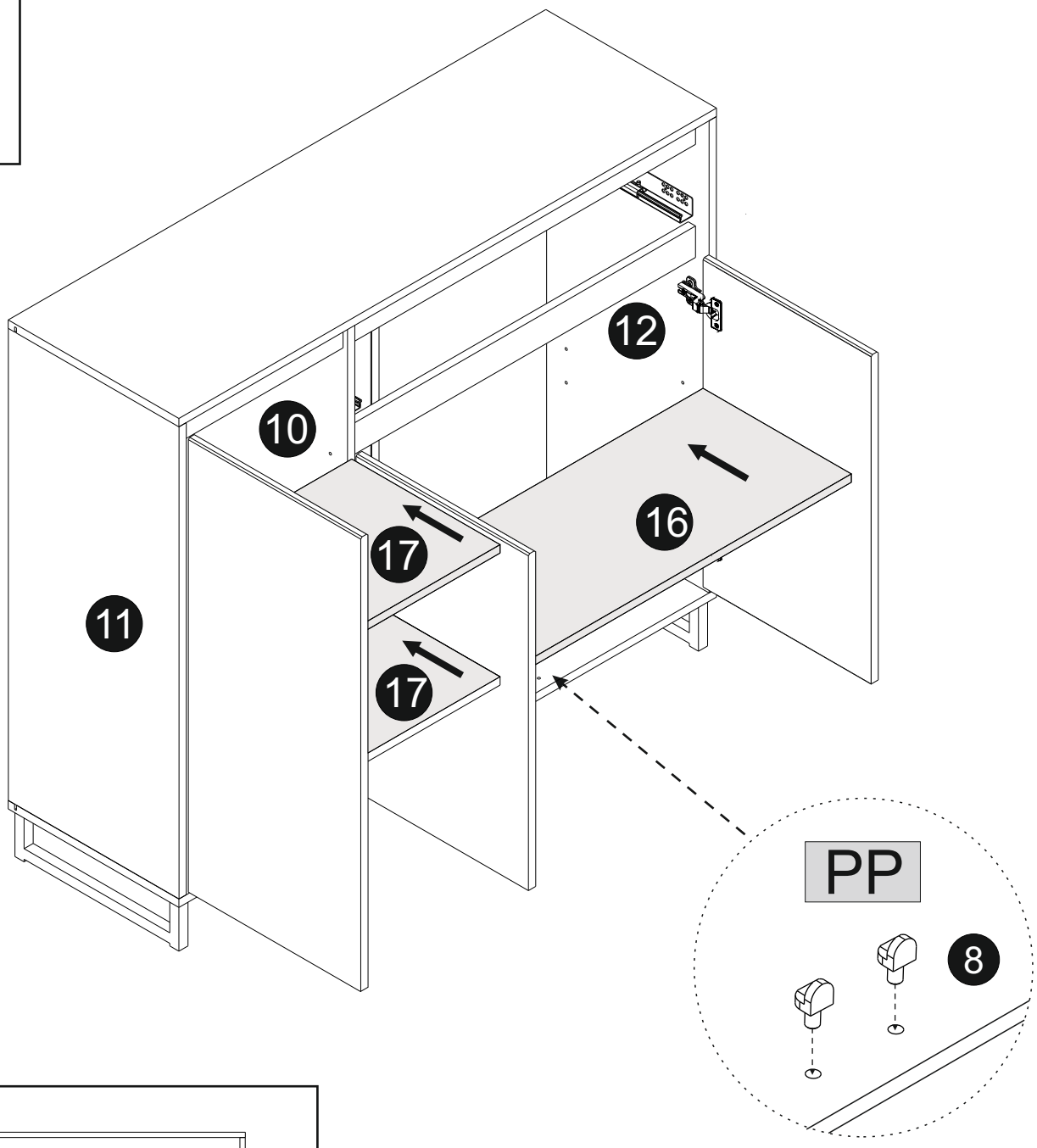


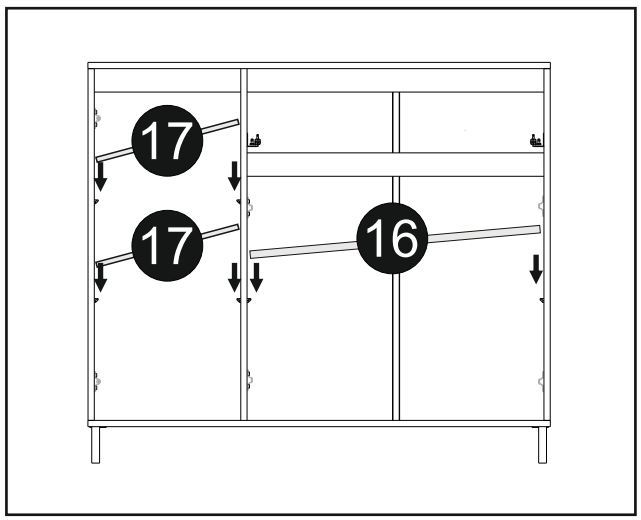

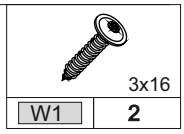


| W1 | 2 |
|---|---|

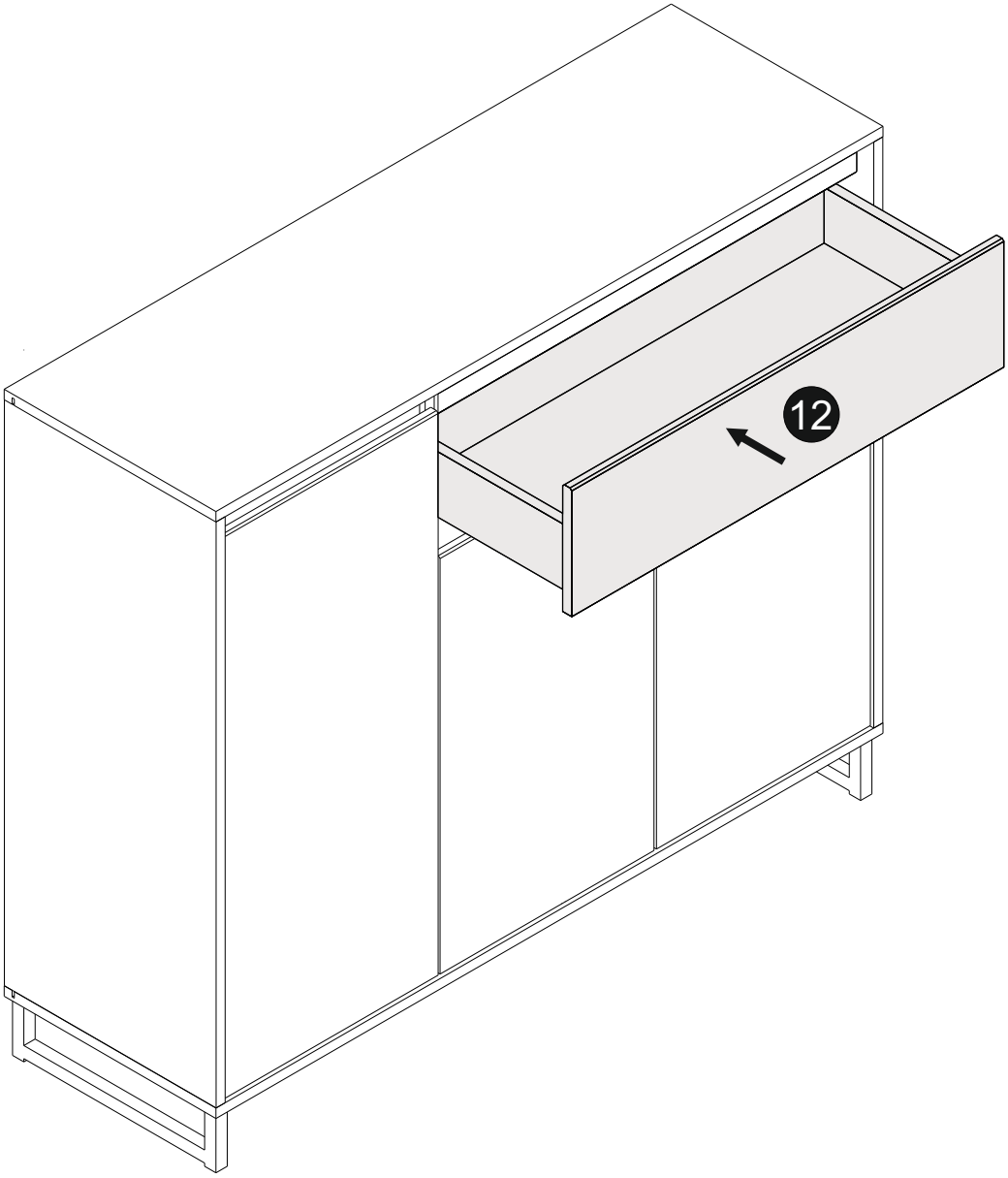


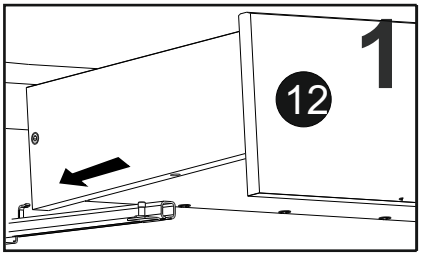


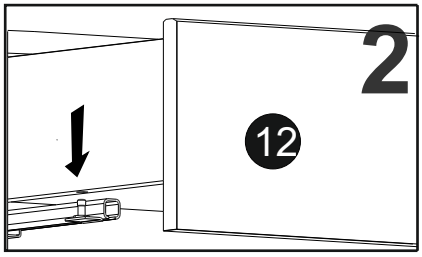


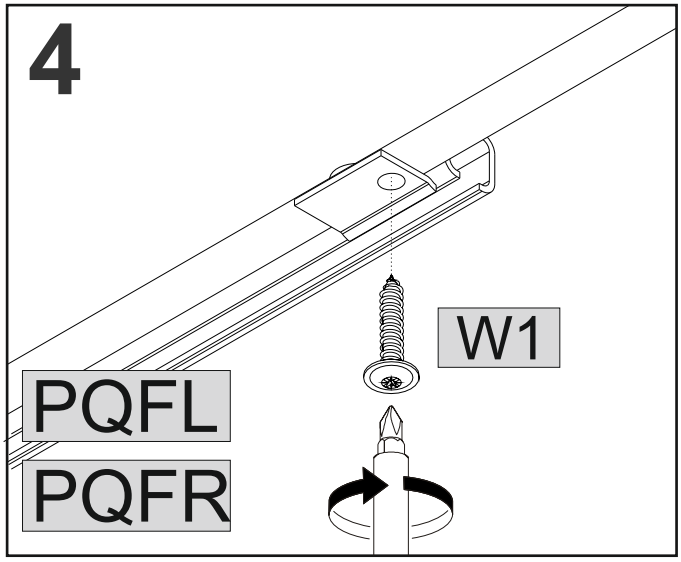


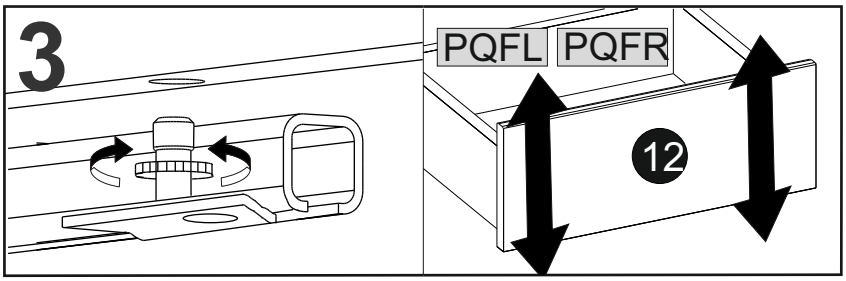

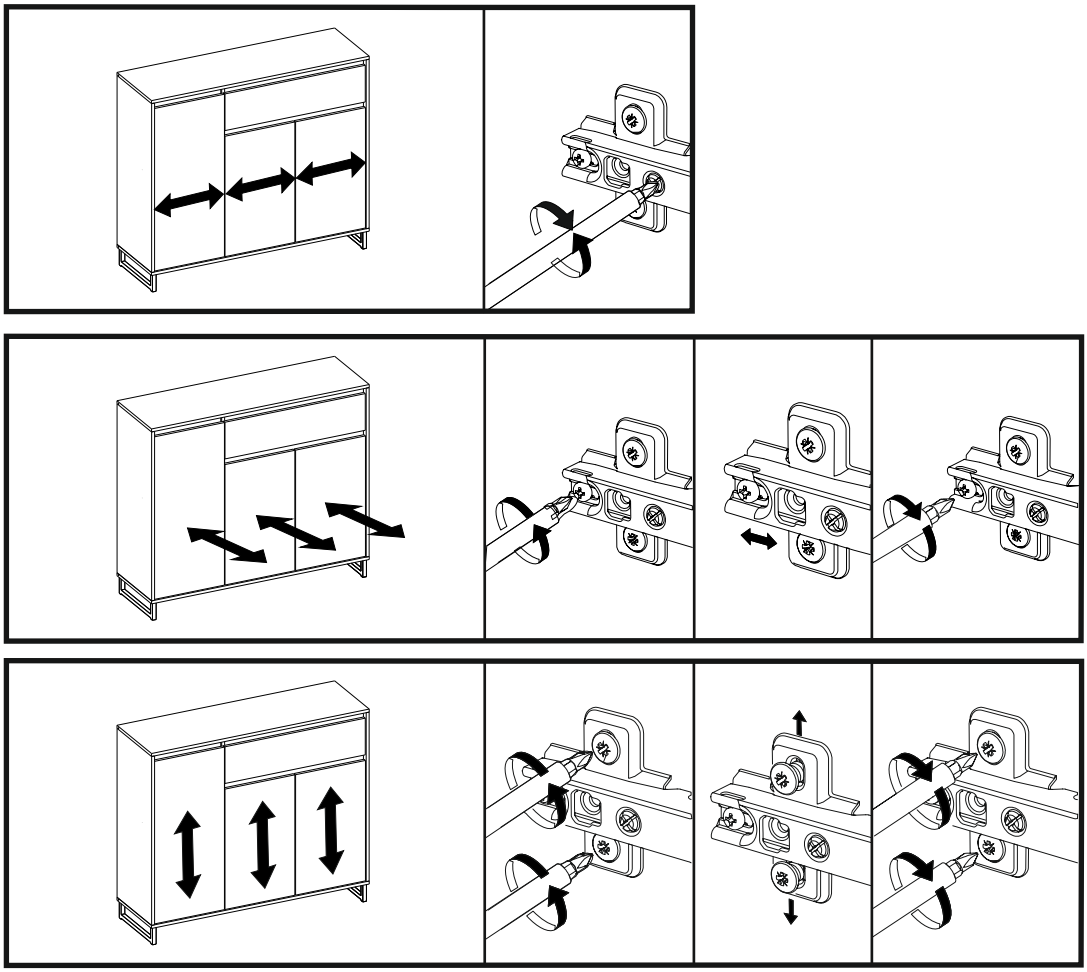

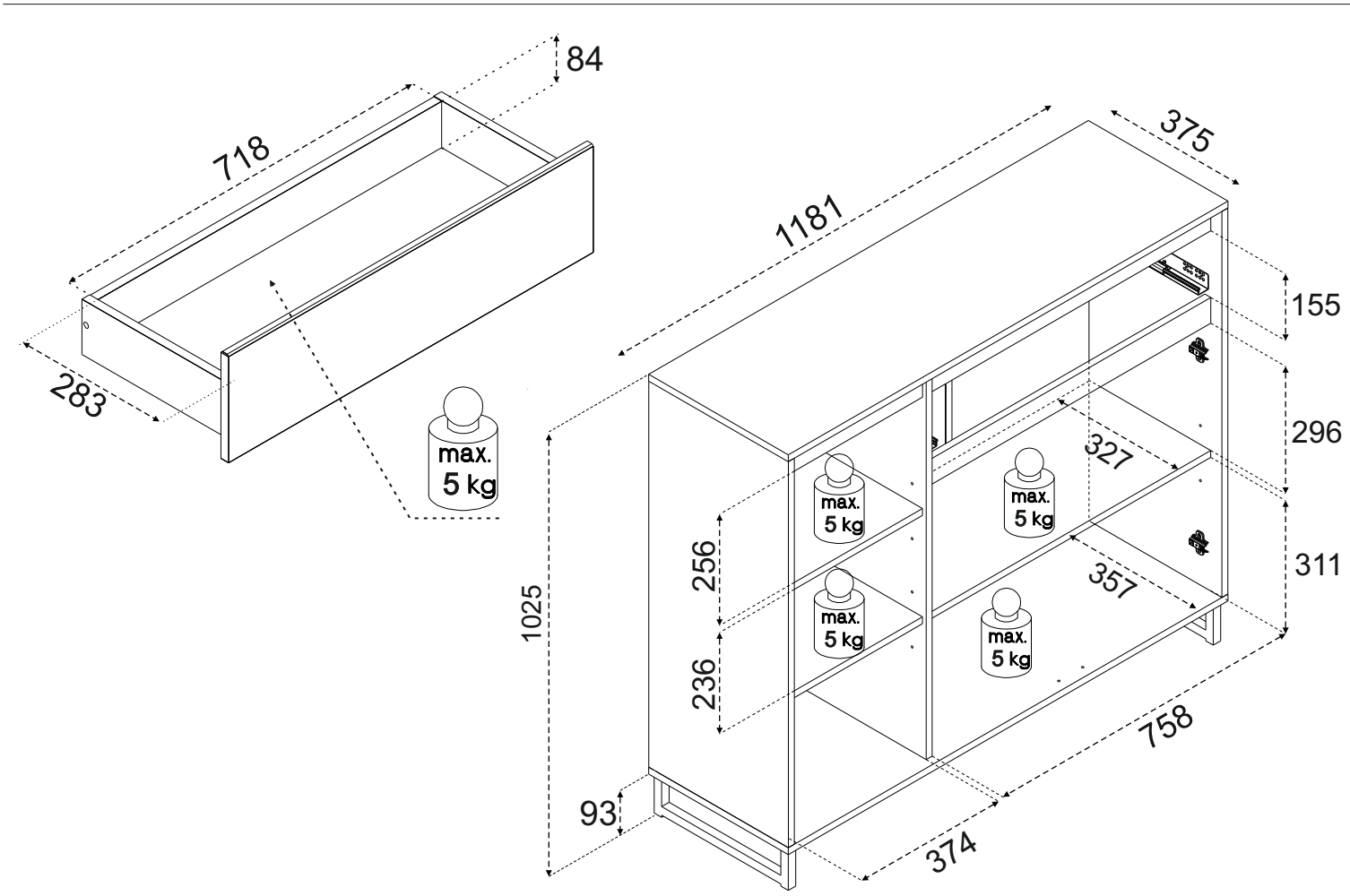
84
718
283
max.
5 kg
1181
375
155
296
311
327
357
1025
256
236
93
758
374
max.
5 kg
max.
5 kg
max.
5 kg
max.
5 kg