19980048-01/02/03/04/05

XXXLutz KG
Roemerstrasse 39
AT-4600 Wels
Austria
Livetastic













For domestic use only. (EN)
Nur für den Haushaltsgebrauch. (DE)
Pouze pro používání v domácnosti. (CZ)
Endast för hushållsbruk. (SE)
Len na používanie v domácnosti. (SK)
Samo za domačo uporabo. (SI)
Kizárólag háztartási használatra alkalmas. (HU)
Samo za korištenje u kućanstvu. (HR)
Само за домашна употреба. (BGR)
Doar pentru uz casnic. (RO)
Réservé à un usage domestique uniquement. (FR)
Tylko do użytku domowego. (PL)
Prodotto destinato al solo uso domestico. (IT)
Isključivo za upotrebu u domaćinstvu. (RS)

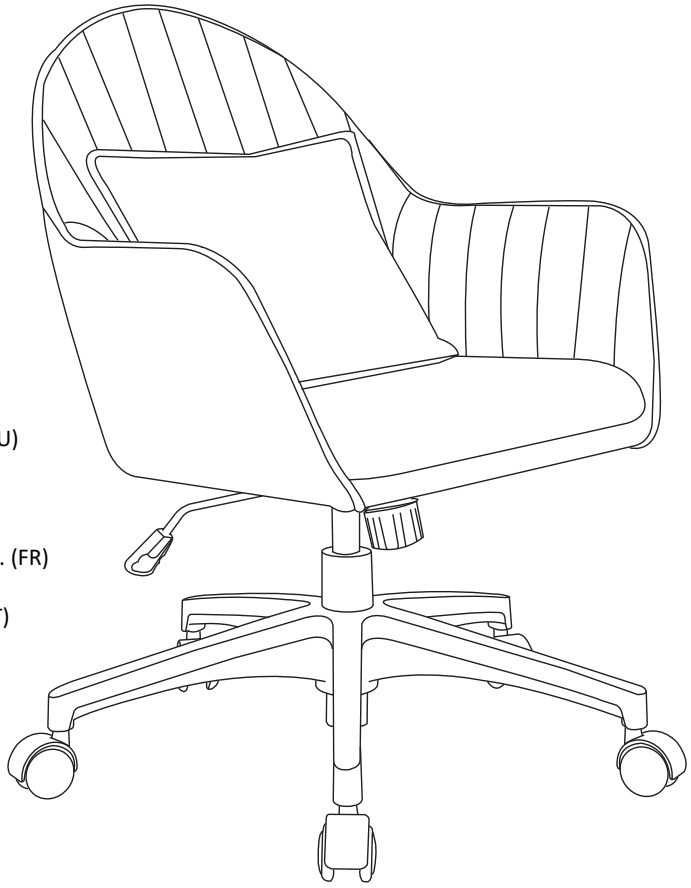

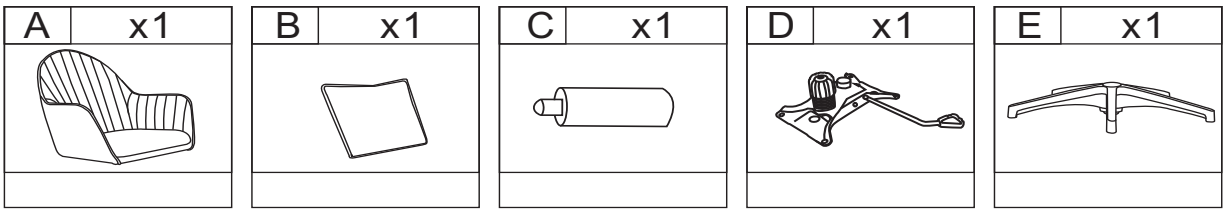

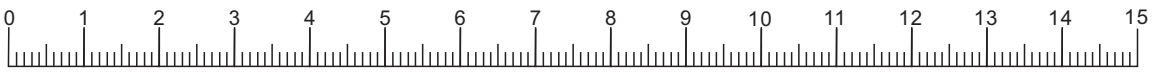

1

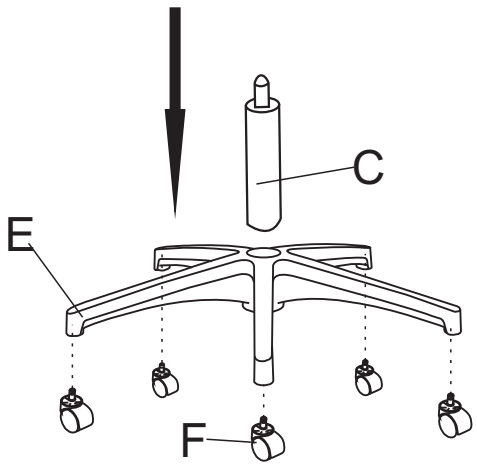
C
E
F

2

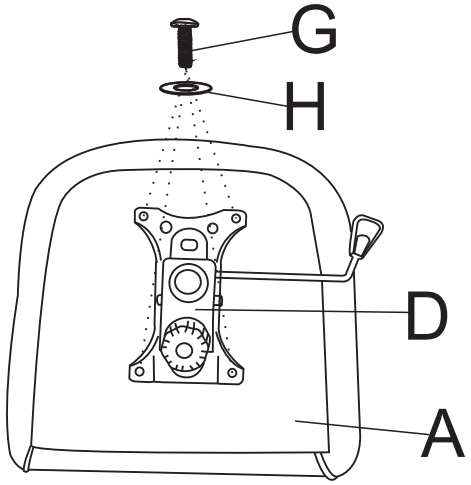
G
H
D
A

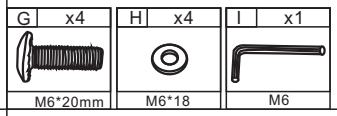
G x4
M6*20mm
H x4
M6*18
I x1
M6

3

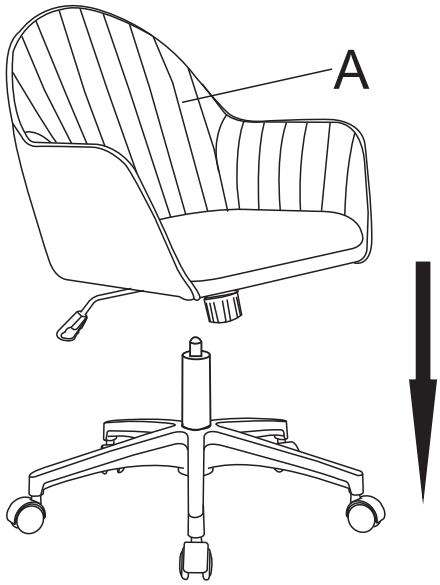
A

4


B

5



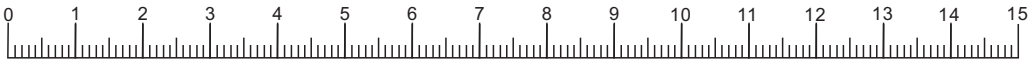
0 1 2 3 4 5 6 7 8 9 10 11 12 13 14 15

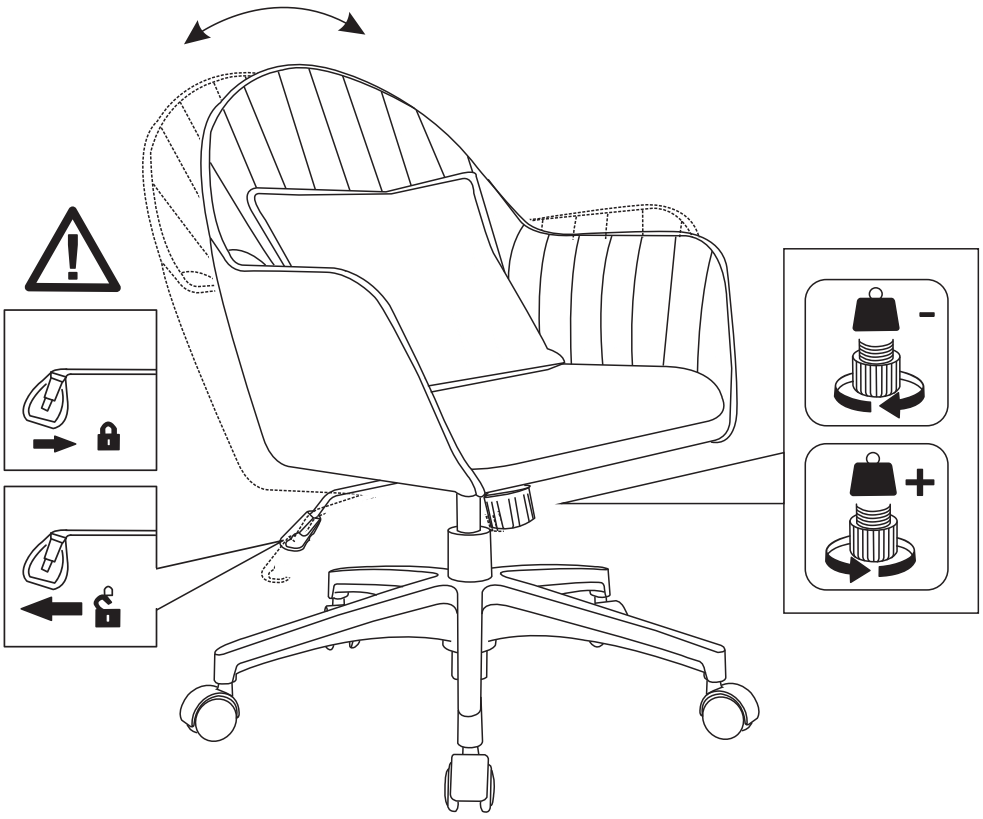
-
+




0 1 2 3 4 5 6 7 8 9 10 11 12 13 14 15