AUFBAUANLEITUNG XXXL-D **09/2019** **LIEF:1972**

1

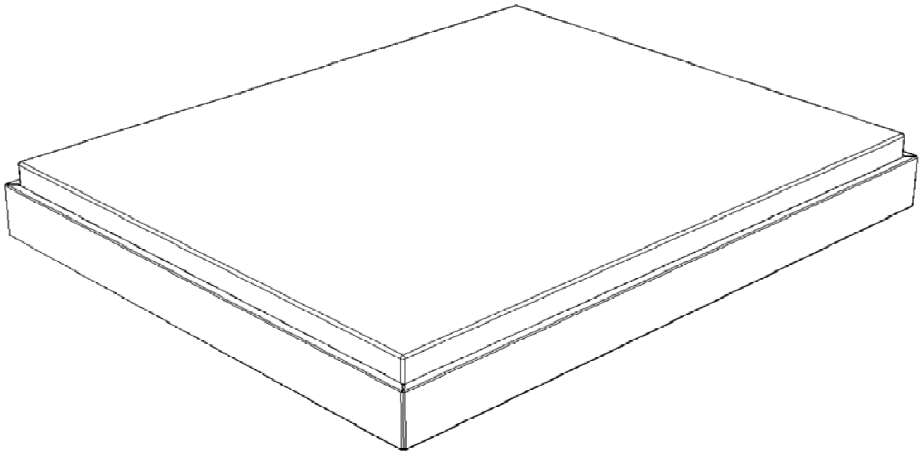

Zur Montage des Hasena-Bettes sind die Beschläge im Rahmen- und Fusspaket.
Beginnen Sie mit der Montageanleitung 1

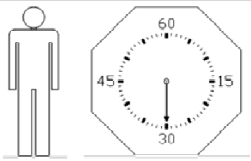

U

A x2	B x2	C x4	D x28
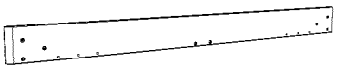	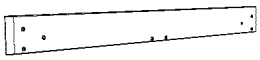	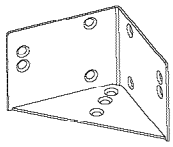 630.10142	631.87200

E x2	Z x1
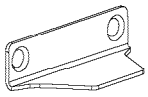 630.09942	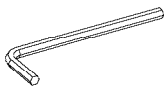 631.10000

1.

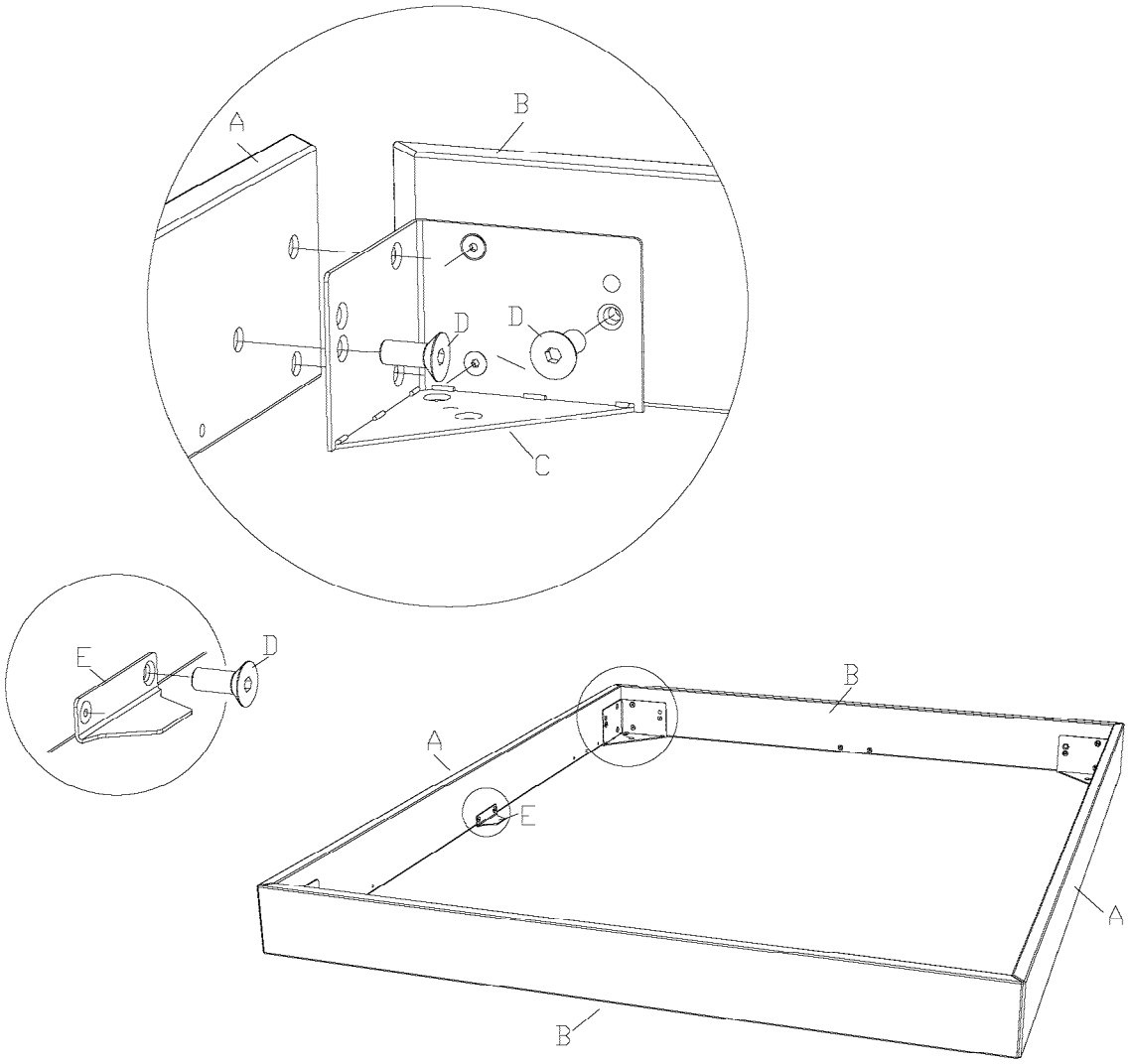

Fussmontage, siehe Montageanleitung 2

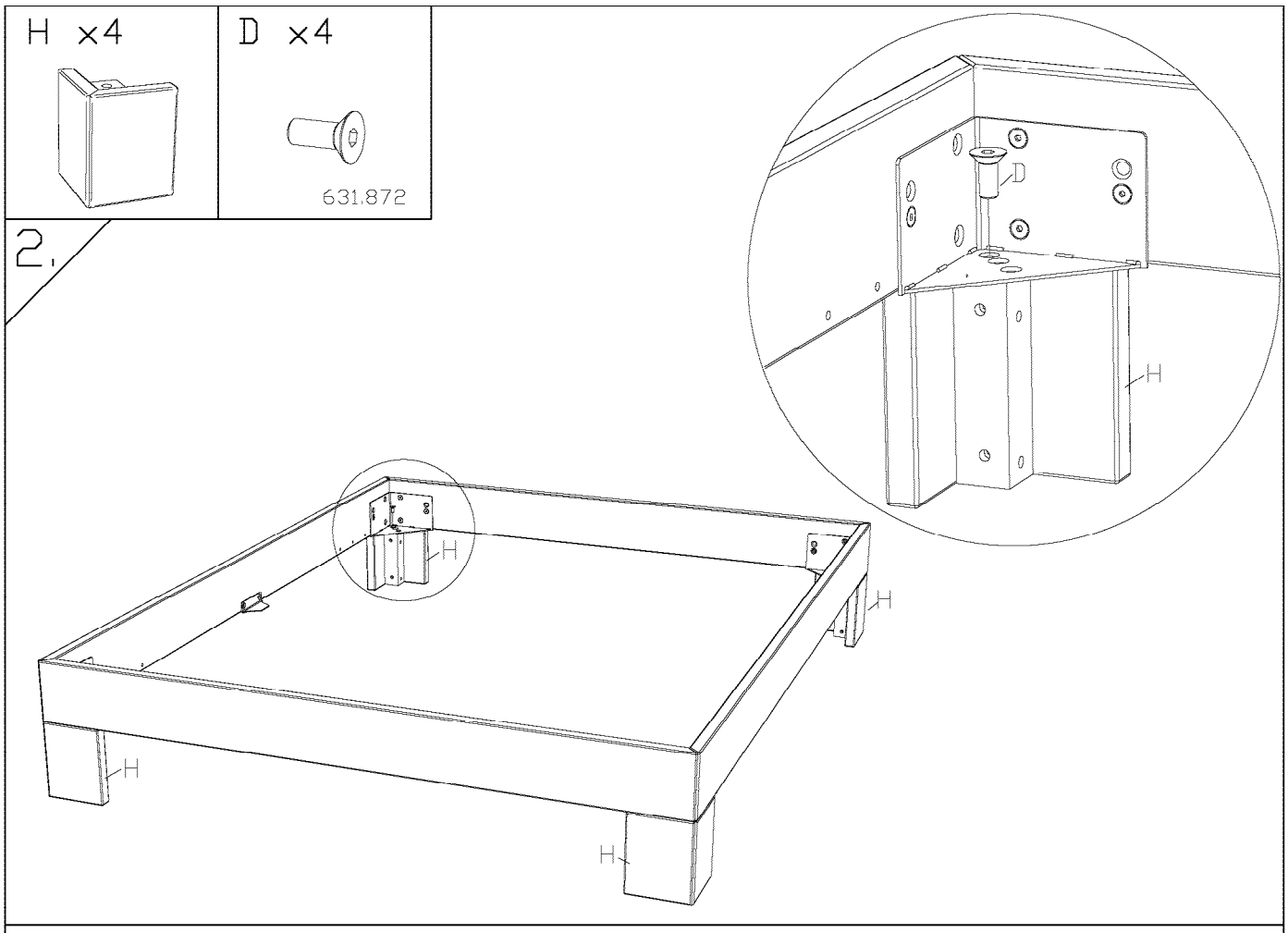

zusätzlich bei Breiten ab 160cm

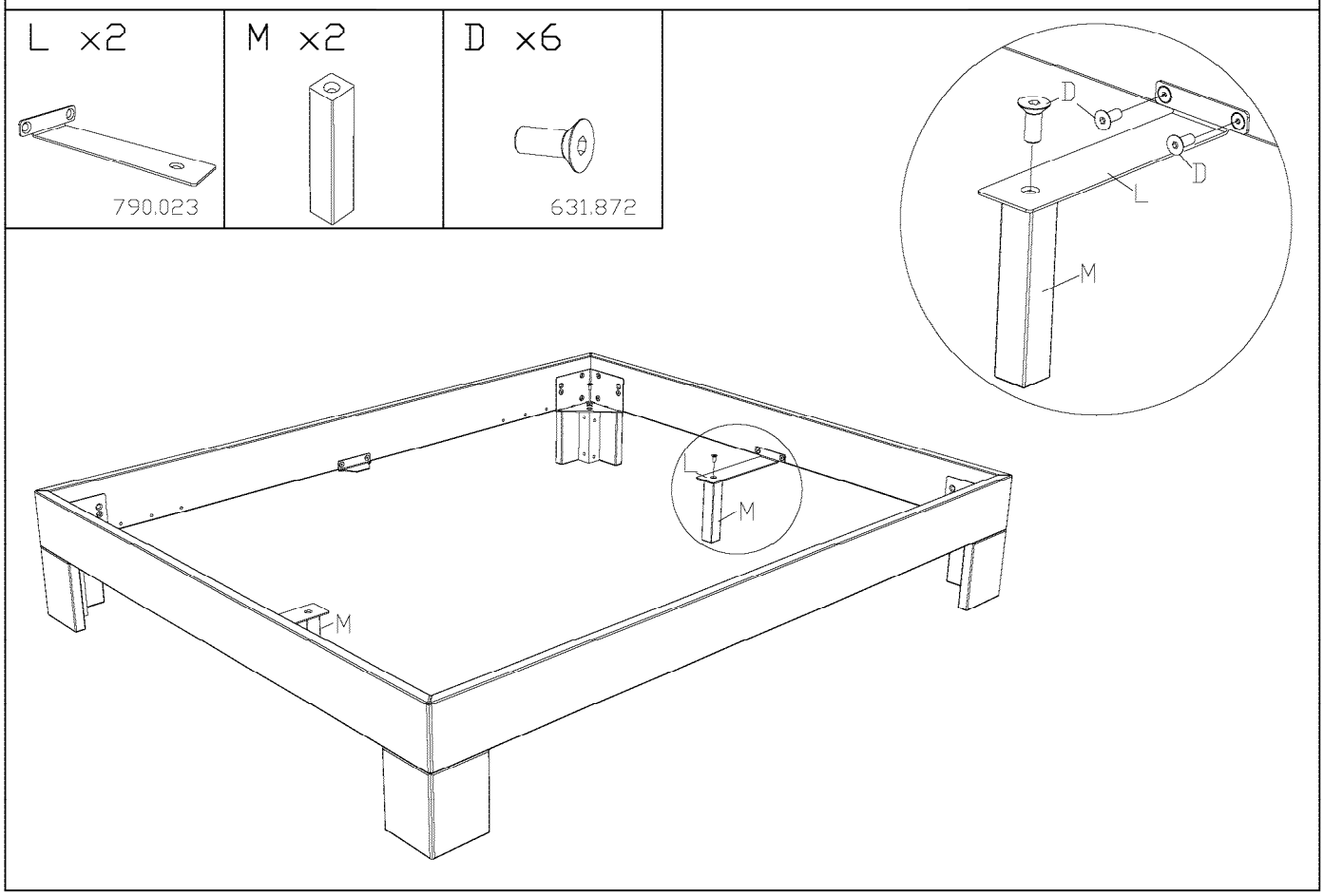

zusätzlich bei Fusshöhen 25 und 30cm

25cm = 5cm Adapter

793.290

30cm = 10cm Adapter

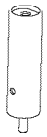

793.291

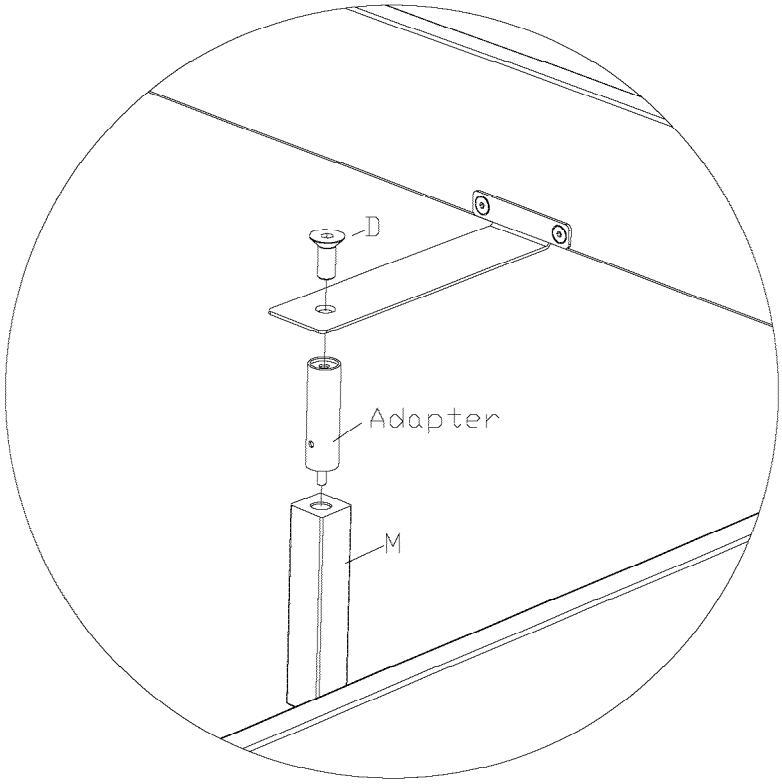

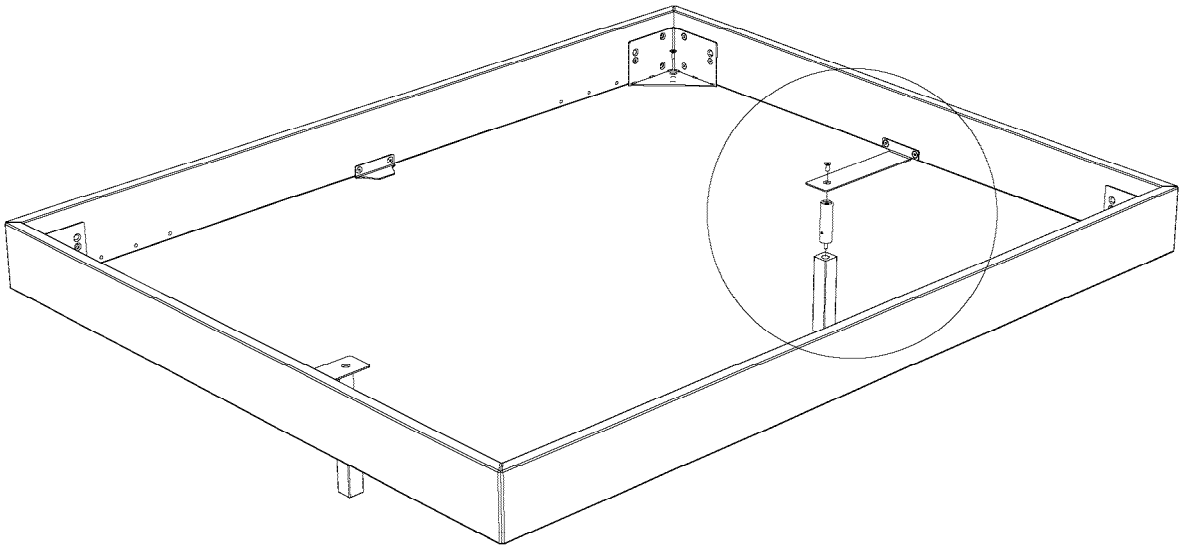

U

A x1	B x2	C x4	D x2	E x2
	790.010	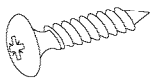 631.16500	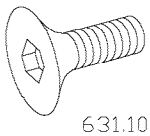 631.10600	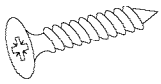 631.32100

1.

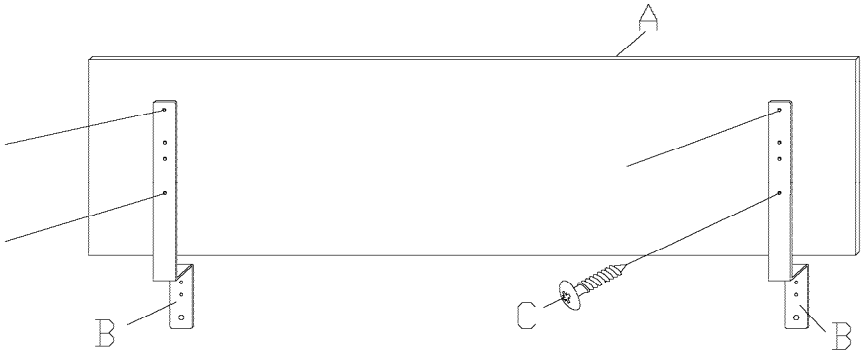
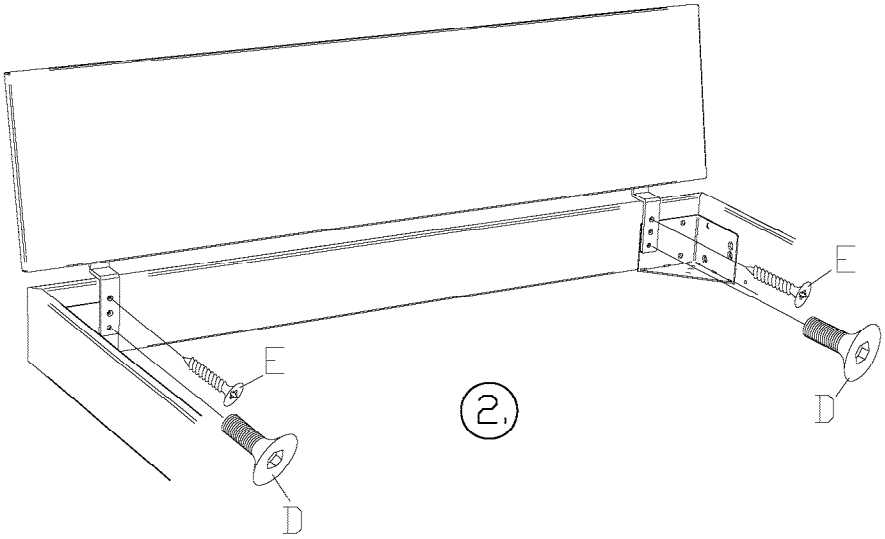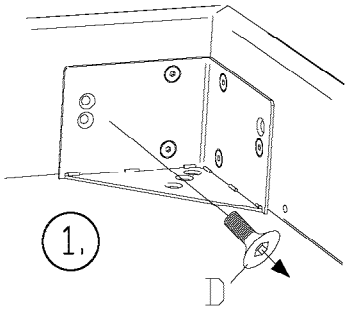
2.