Bjorn 200/180/160 x 200 Art. nr 05040033

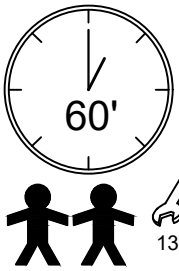

A	B	C	D	E	F	G	H	I
		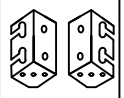						
M8 x 30	M6 x 60	L/R		M6 x 20	M4 x 20	M4	H=3 cm	M6
16	8	2	2	8	4	4	4	4

J	K	L	M	N	O	P	R
			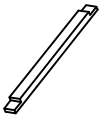				
4 x 20		250 x 40 x 40	985 mm				M6 x 30
12	4	4	2	2	1	1	8



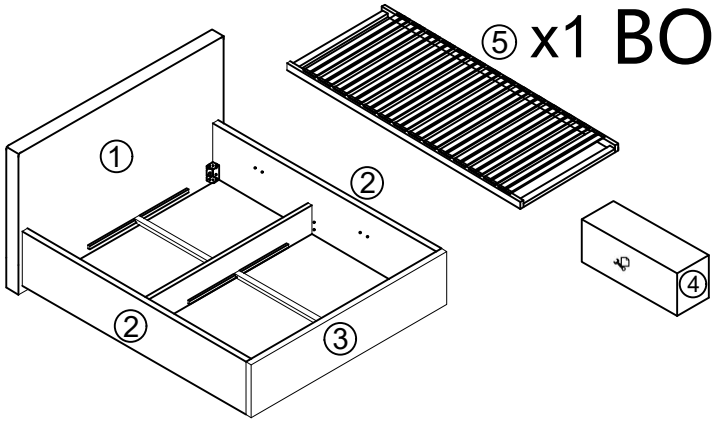

200/180/160 x 200

①	15	220/200/180	90	1/6
②	25	200	37	2/6
③	10	220/200/180	37	3/6
④	25	20	12	4/6
⑤	30	200	17	5/6

1

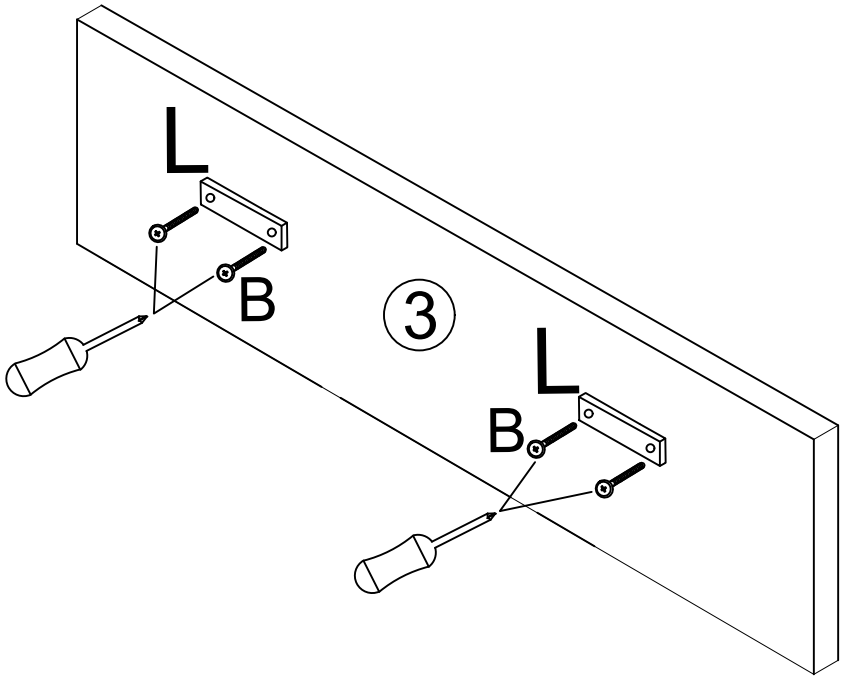

B	L
	
M6 x 60	250 x 40 x 40
4	2

2

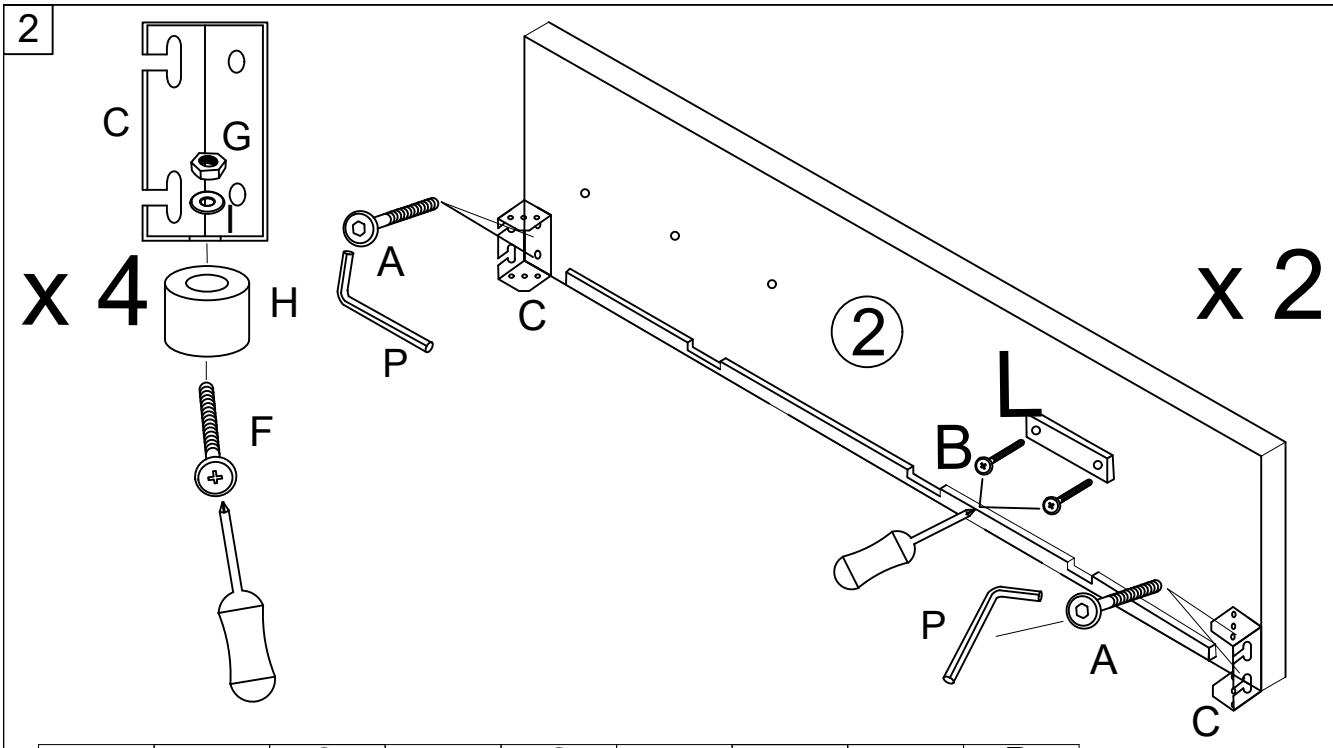

A	B	C	F	G	H	I	L	P
M8 x 30	M6 x 60	L/R	M4 x 20	M4	H=3 cm	M6	250 x 40 x 40	
8	4	2	4	4	4	4	4	1

3

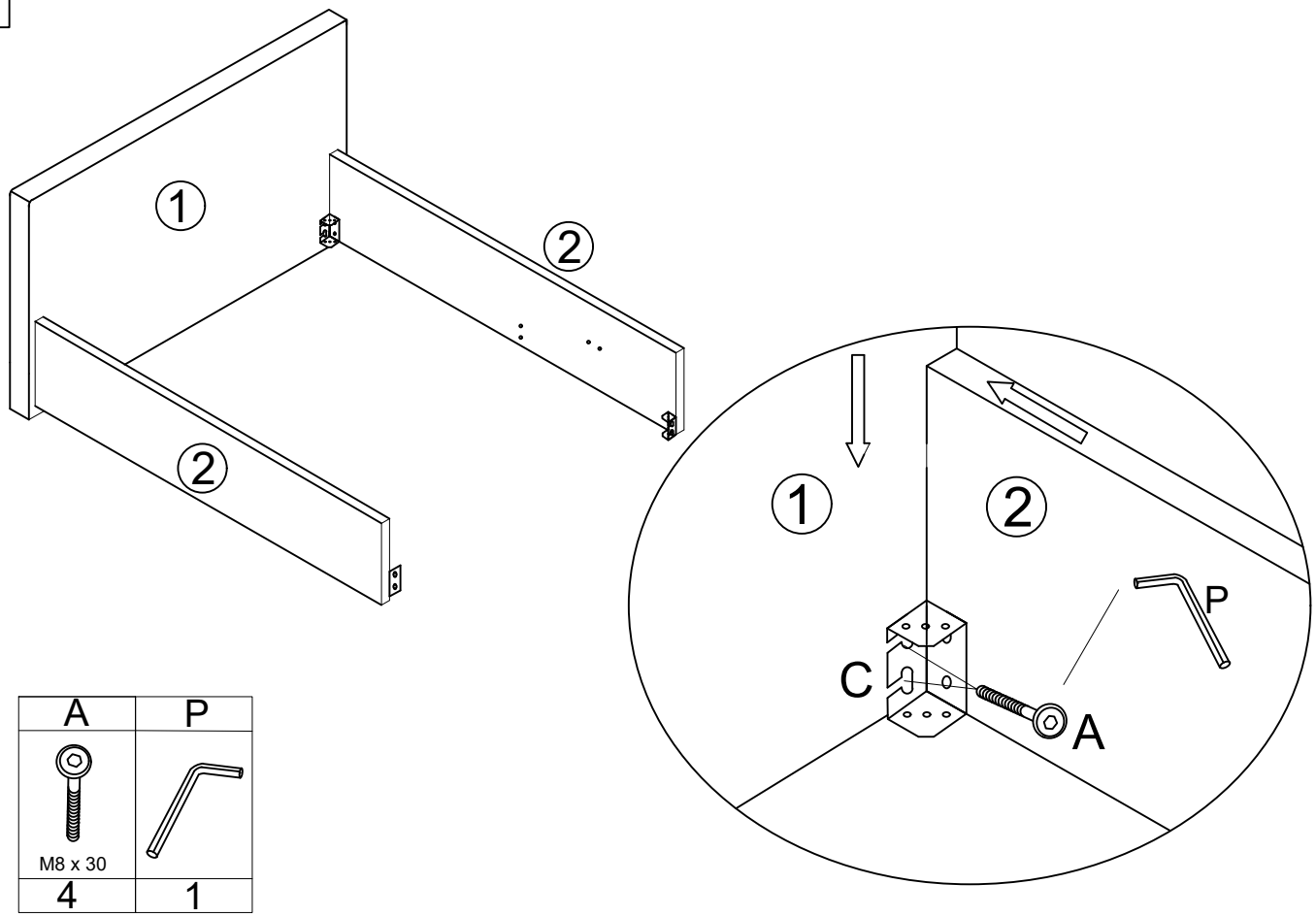

A	P
M8 x 30	
4	1

4

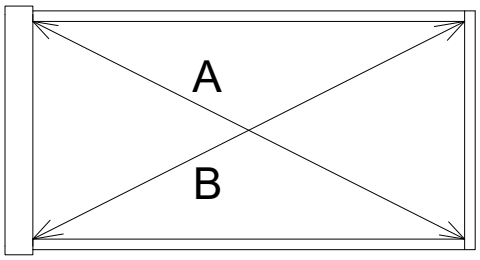

A=B

!

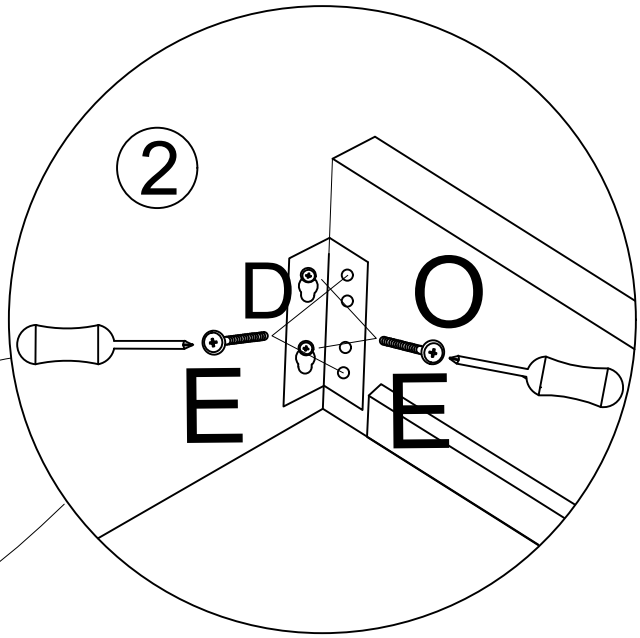

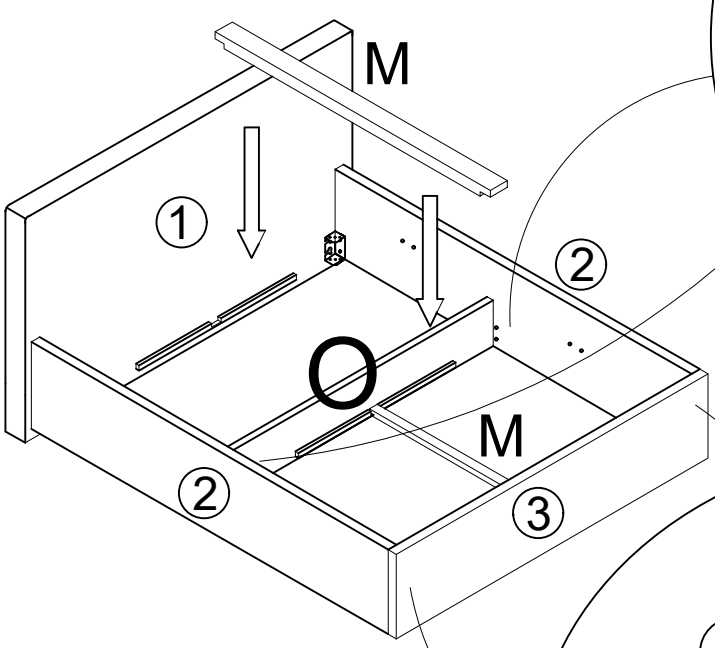

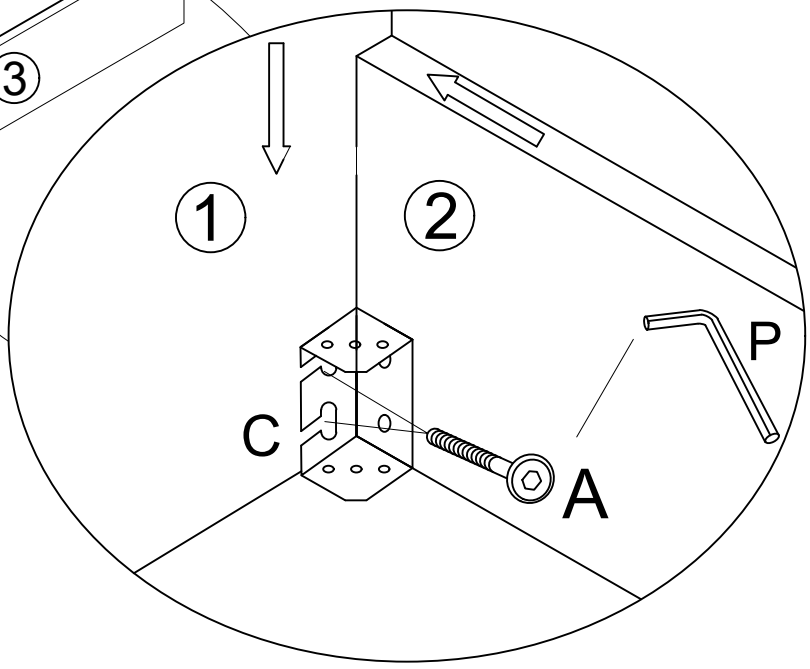

A	D	E	O	M	P
 M8 x 30		 M6 x 20		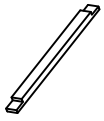 985 mm	
8	2	8	1	2	1

BOX17

120X200
140X200
160X200
180X200
200X200

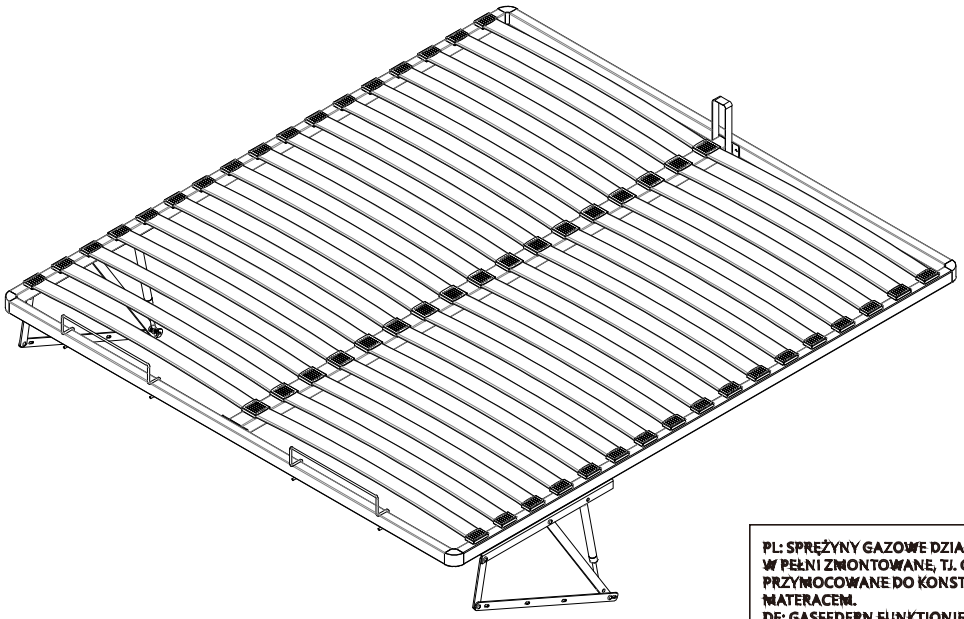

4H

PL: SPRĘŻYNY GAZOWE DZIAŁAJĄ TYLKO WTEDY, GDY ŁÓŻKO JEST W PEŁNI ZMONTOWANE, TJ. GDY SPRĘŻYNY GAZOWE SĄ PRZYMOCOWANE DO KONSTRUKCJI, A ŁÓŻKO JEST OBCIĄŻONE MATERACEM.
DE: GASFEDERN FUNKTIONIEREN NUR, WENN DAS BETT VOLLSTÄNDIG MONTIERT IST, D. H. WENN DIE GASFEDERN AN DER KONSTRUKTION BEFESTIGT SIND UND DAS BETT MIT EINER MATRATZE BELASTET IST.
EN: GAS SPRINGS FUNCTION ONLY WHEN THE BED IS FULLY ASSEMBLED, I.E. WHEN THE GAS SPRINGS ARE ATTACHED TO THE FRAME AND THE BED IS LOADED WITH A MATTRESS.

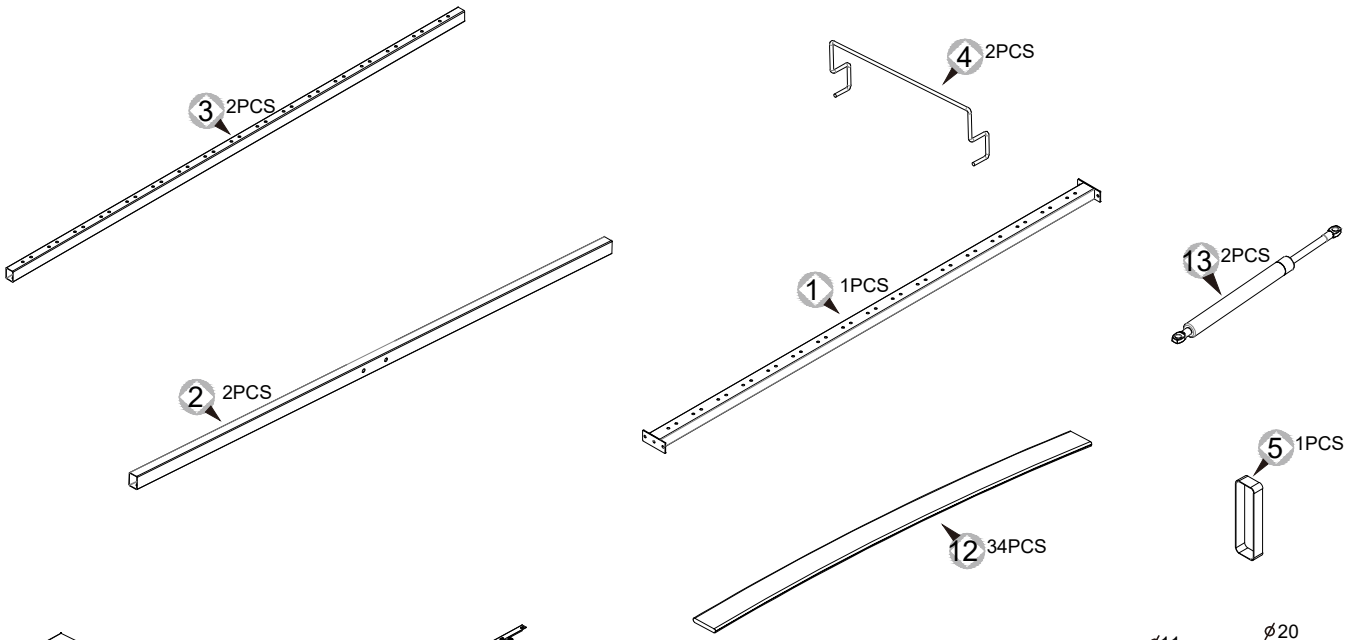

6-4pcs | 7-8pcs | 8-8pcs | 9-1set | 10-34pcs | 11-17pcs | 14-4pcs | 15-8pcs | 16-4pcs

BOX17

BOX17

1

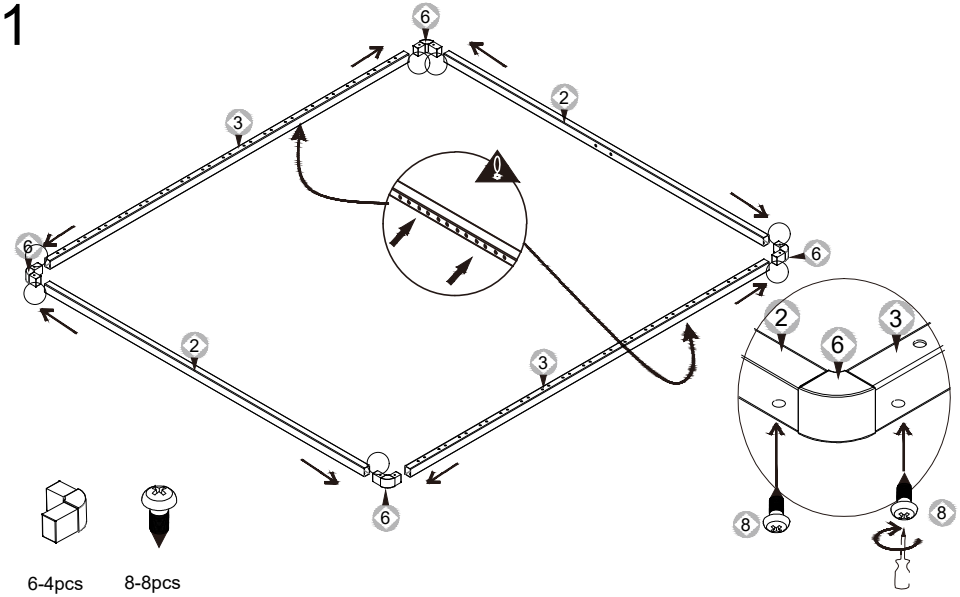

6-4pcs

8-8pcs

3

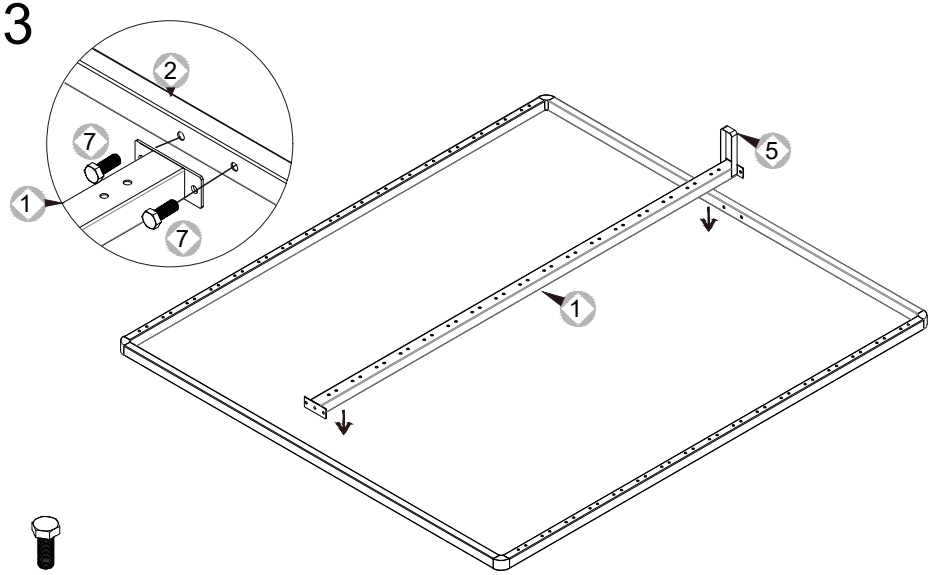

7-4pcs

2

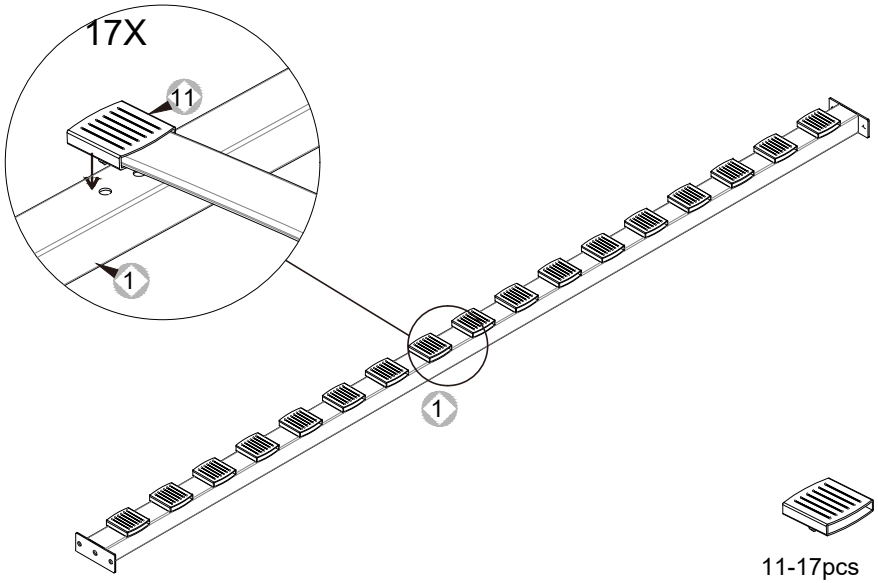

11-17pcs

4

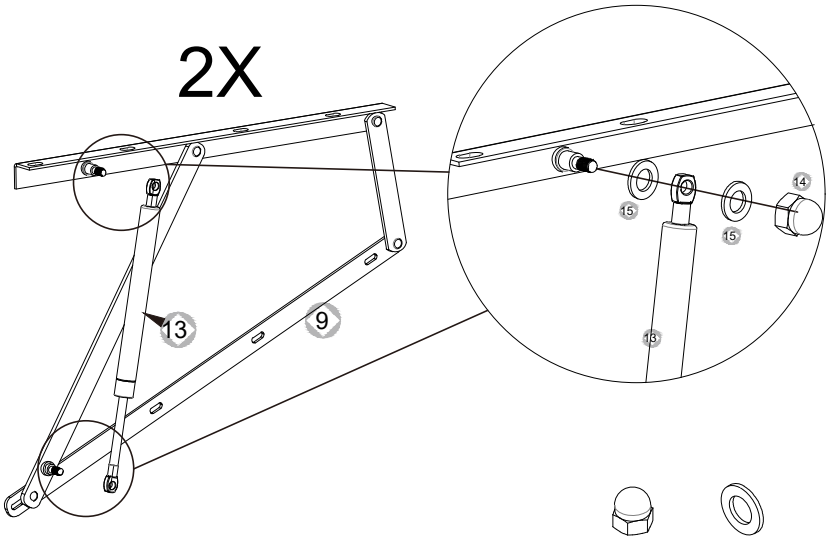

14-4pcs

15-8pcs

BOX17

5

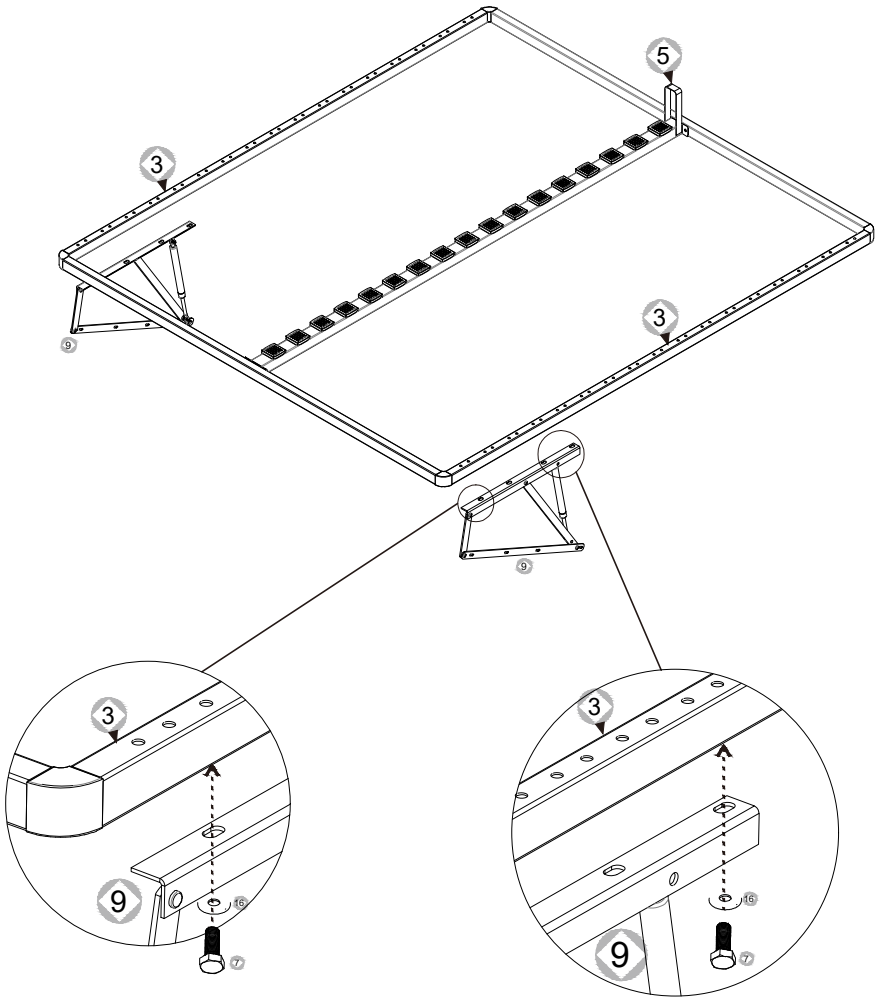



BOX17

6

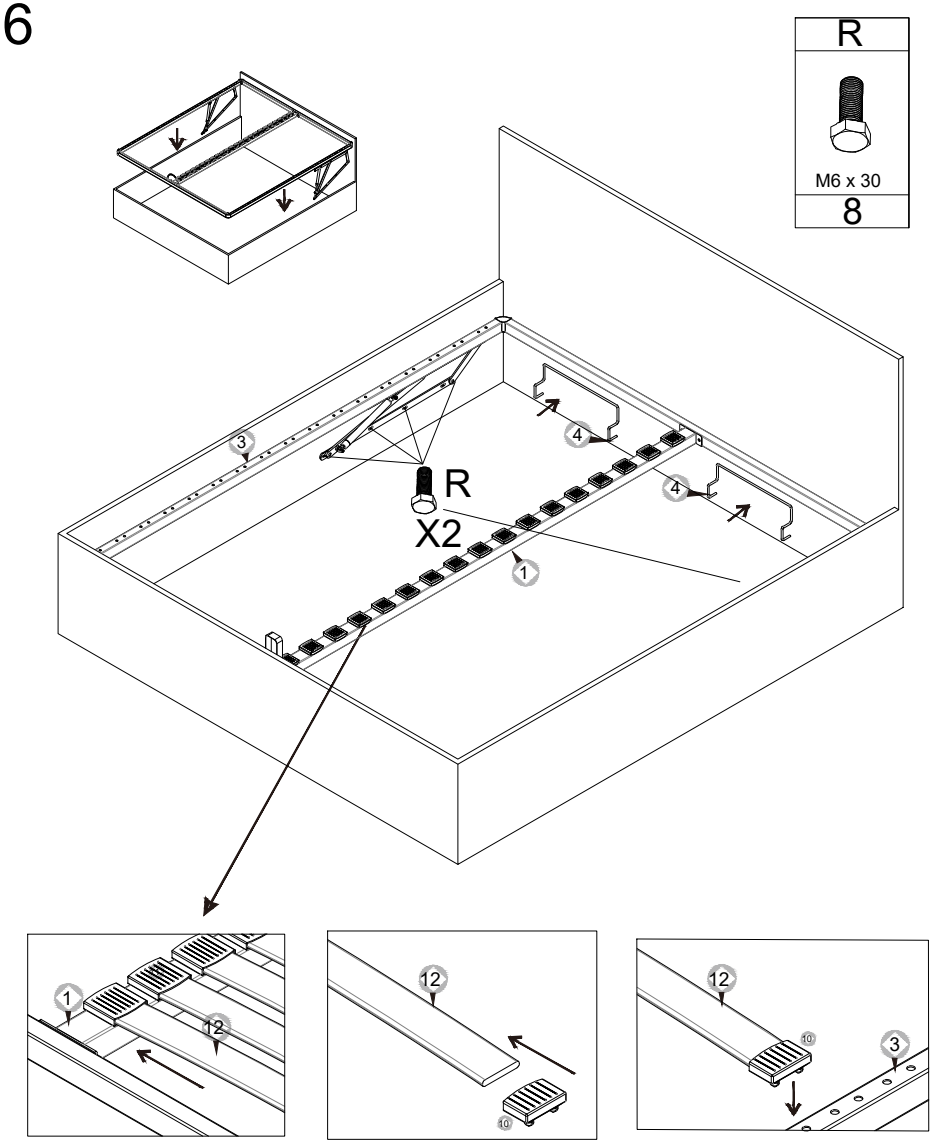



5

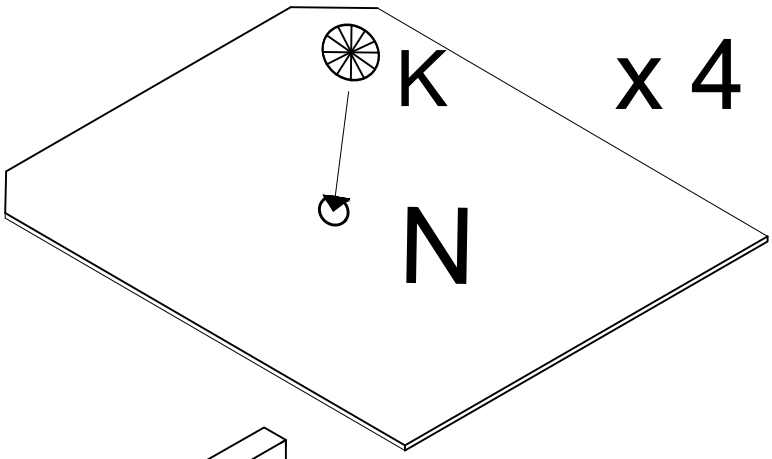

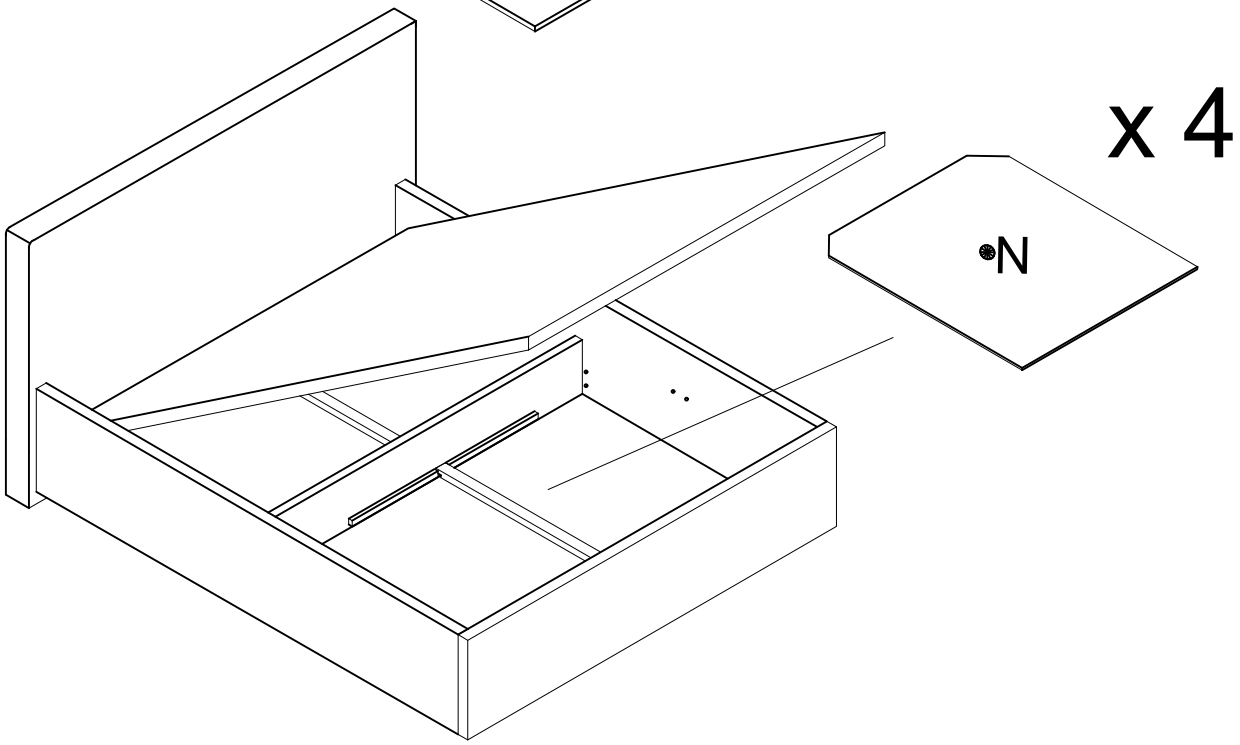

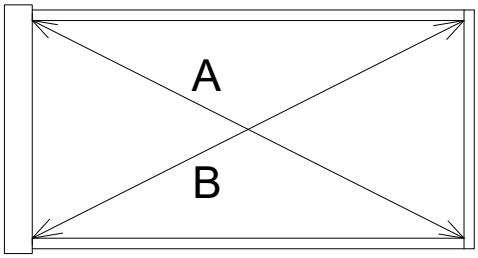

A=B

!

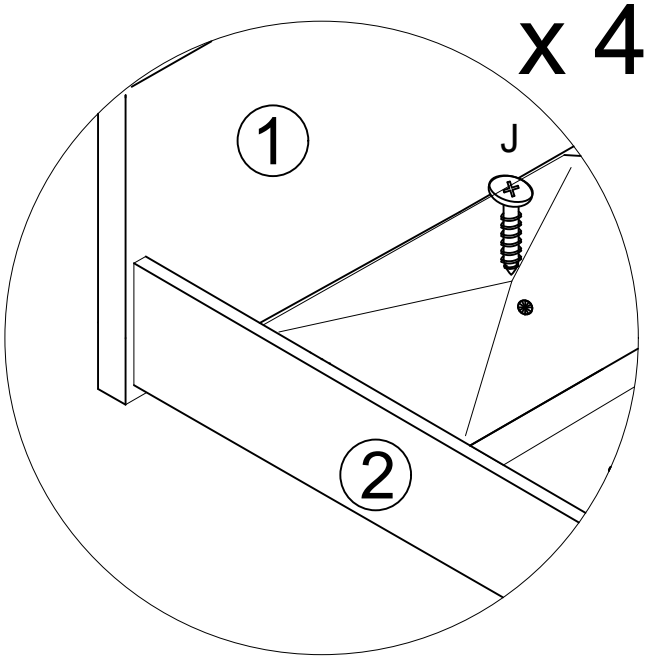

N	J	K
4	12	4



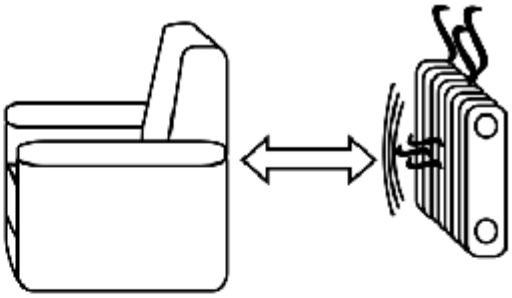

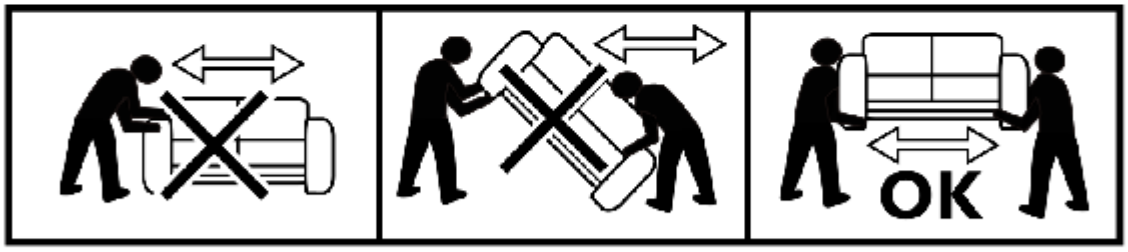
OK

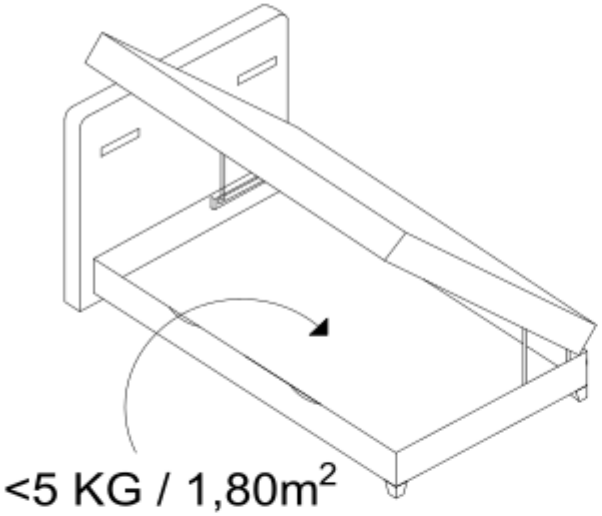
<5 KG / 1,80m²

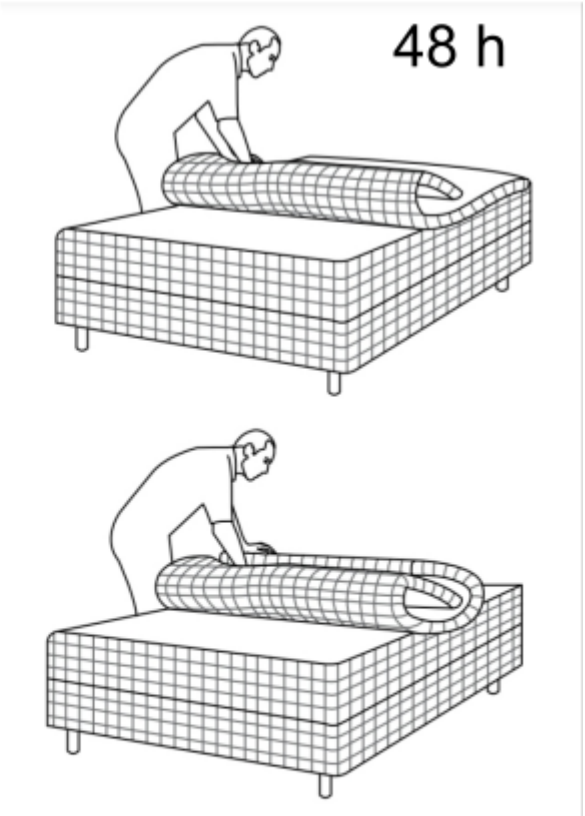
48 h



PFLEGEHINWEISE	CARE LABEL	CONSEILES D`ENTRETIEN
DEUTSCH	**ENGLICH**	**FRANCAIS**
Leder Regelmäßig abstauben. Hartnäckige Flecken sollten durch Reiben mit einem leicht feuchten Tuch entfernt werden. Verwenden Sie vor Beginn der Heizperiode Lederpflegeprodukte. Reinigen Sie immer von Naht zu Naht. Pure Lösungsmittel mit Reinigungs- und Pflegeprodukten dürfen nicht verwendet werden. Vermeiden Sie zum Schutz der Lederfarbe direktes Sonnenlicht und trockene	**Leather** Dust off regularly. Remove tenacious stains with a silghtly wet cloth and rub down. Use leather care products before and after heating period starts. Always clean from seam to seam. Avoid solvents/solvent containing cleaning and care products. Avoid direct sunlight and dry airstreams caused by heating devices to protect leather color.	**Cuir** Dépoussiérer régulliérement. Nettoyer les tâches difficiles avec un chiffon humide, ensuite frotter. Avant et après une pèriode de rèchauffement, utiliser des produits d`entretien spècifiques au cuir. Nettoyer de couture á couture. Ne jamais utiliser de dissolvant. Eviter l`exposition directe aux rayons du soleil et â la chaleur d`un radiateur – entraine une dècoloration.
Kunstleder Regelmäßig abstauben und con Zeit zu Zeit mit einem leicht feuchten Schwamm reinigen. Um Flecken zu entfernen, verwenden Sie Wasser mit einer geringen Seifenkonzentration. Hartnäckige Flecken lassen sich mit Reinigunsmittellösungen vorsichtig entfernen. Immer von Naht zu Naht reinigen. Seien Sie vorsichtig, wenn Sie spitze Gegenstände und Flüssigkeiten mit hohen	**Synthetc leather** Dust off regularty and use slightly wet sponge periodically. Use light soapy weather to remove stains. Persistent stains can be carefully removed by using cleaning solvents. Always clean from seam to seam. Take caution when using sharp items and high colouring loquids.	**Cuir synthètique** Dépoussiérer régulliérement et frotter avec une èponge humide. Frotter les tâches difficiles á l`aide d`une solution diluèe. Nettoyer de couture à couture. Prudence avec les objets pointus et les liquides fortement colorants!
Massivholz Holz ist ein Naturprodukt mit hygroskopischen Eigenschaften, dessen Zustand von Änderungen der Temperatur und Luftfeuchtigkeit abhängt. Der Temperatur- und Feuchtigkeitbereich hängt von der Holzart, der Konstruktion und dem Standort ab. Optimale Bedingungen: Temperatur 18-21 Grad Celsiuis (64-70 Grad F). Luftfeuchtigkeit: 45 - 55 %	**Solid wood** As wood is a hygroscopic natural product it is depending on shifts in temperature and humidity. Range depending on type of wood, construction, and place of location. Optimum conditions: temp.:18-21°C (64 – 7009°F, air humidity: 45-55%).	**Bols massff** Le bois est un produit naturel hygroscopique donc sensible aux variations de temperature et d`humidté. Modifiations normales de forme et couleur Won le type bois, de construction et de lieu. Climat interieur optimal: 18-21 °C, 45-55% d`humidté.
Natur und Lackiert Regelmäßig mit einem Möbeltuch abstauben. Ab und zu mit einem feuchten Tuch abwischen. Das Holz sollte zur Meserung hin gereinigt werden. Vermeiden Sie dauerhafte Feuchtigkeit.	**Untreated and lacquered wood** Dust odd regularly. Use slightly wet cloth once in a while. Cleaning shall be performer in the direction od the wood texture. Avoid stagnant moisture.	**Naturel & verni** Dépoussiérer avec un chiffon. Essuyer régulliérement avec un chiffon humide dans le sens des veinures. Eviter le dépôt durable d`humidté.
GeÖlt & Gelaugt & Gewachst Regelmäßig mit einem feuchten Tuch abwischen. Pflege und Reinigung mit Imprägniermitteln oder Produkten auf Paraffinölbasis.	**Olled, leached, and waxed wood** Dust off regularly with a slightly wet cloth. Protect and clean with impregnation or parafin oil based products.	**Huilé, lessivé et ciré** Essuyer régulliérement avec un chiffon humide. L`impermeabilisation à base d`huile et de résine naturelle, et l`huile de paraffine, suppriment les saletés et offrent une protection durable.
Beschichtete Hölzer (Fallen-, Papier- & Melaminbeschichtung) Verwenden Sie für die tägliche Pflege antistatische Staubtücher. Verwenden Sie lauwarmen Seifenschaum, um kleinere Verschmutzungen zu entfernen. Verwenden Sie keine scheurnden Reinigungsmittel, kein Wachs und kein Möbelpolituren. Melaminharz lässt sich am besten mit Reinigungslösungen.	**Wood laminated with folls and paper-folls, or coated with melamine resin** Use antistatic dusters for daily care. Use lukewarm suds to remove light staining. Do not use abrasive detergents, any kind od wax, or furniture polish. Melamine resn can be cleaned best with cleaning solvents in combination with a chamois leather.	**Bols endults (couche de film, papier et mélamine)** Utiliser un chiffon antistatique pour l`entretien quotidien. Eau savonneuse tiède contre les saletés légères. Ne pas utiliser de produit décapant, de cire ou d`encaustique. Nettoyer les couches de résine de mélamine avac du white spirit et une peau de chamois
Stoff Saugen Sie den Stoff regelmäßig mit einem Staubsauger ab. Reinigungsmittelhaltige Lösungen dürfen nicht verwendet werden. Flüssigkeiten lassen sich am bessten sofort nach dem Verschütten durch Reinigung von Naht zu Naht entfernen. Verwenden Sie destilliertes oder entmineralisiertes Wasser, um Kreideflecken zu entfernen.	**Fabric** Use vacuum cleaner regularly. Do not use any solvent containing cleaning agent. Take off spilled liquids immediately from seam to seam at best. Use distilled/purified wather to avoid chalk stains.	**Tissu** Passer régulièrement l'aspirateur. Ne pas utilizer de nettoyant à base de solvent. Retiree. Les liquids immèdiatement de couture à couture. Asuce : utilizer de l'eau distillée-ne produit pas de tâche de calcaire.
Glas Verwenden Sie einen Glasreiniger, der auf ein weiches Tuch aufgetragen wird. Um Kratzer auf Glasoberflächen zu vermeiden, sollten Tischunterlagen verwendet. Die Verwendung von Reinigungsmitteln mit abrasiven Eigenschaften ist verboten.	**Glass** Use glass cleaner on soft fabric. Use table mats on glass surfaces to avoid scratches. Do not use abrasive detergents.	**Verre** Utiliser un produit nettoyant à vitres sur un chiffon. Pour des surfaces vitrèes, nous recommandons los dessous-de-plat. Ne pas utiliser de produit dècapant !
Metall Zur Regelmäßigen Reinigung verwenden Sie ein leicht feuchtes Tuch. Verwenden Się gelegentlich Reinigungsmittel, insbesonder für Chrom und Kupfer.	**Metal** Use slightly wet cloth for regular cleaning. Periodically use special cleaning agents especially for chromium and copper.	**Mètal** Nettoyer avec un chiffon humide. Pour le chrome et le cuivre, polir règulièrement avec un produit d'entretien spècial.