# 79680392/01
# EMELY

XXXLutz KG
Roemerstrasse 39
AT-4600 Wels Austria
E-mail:info@xxxlutz.at

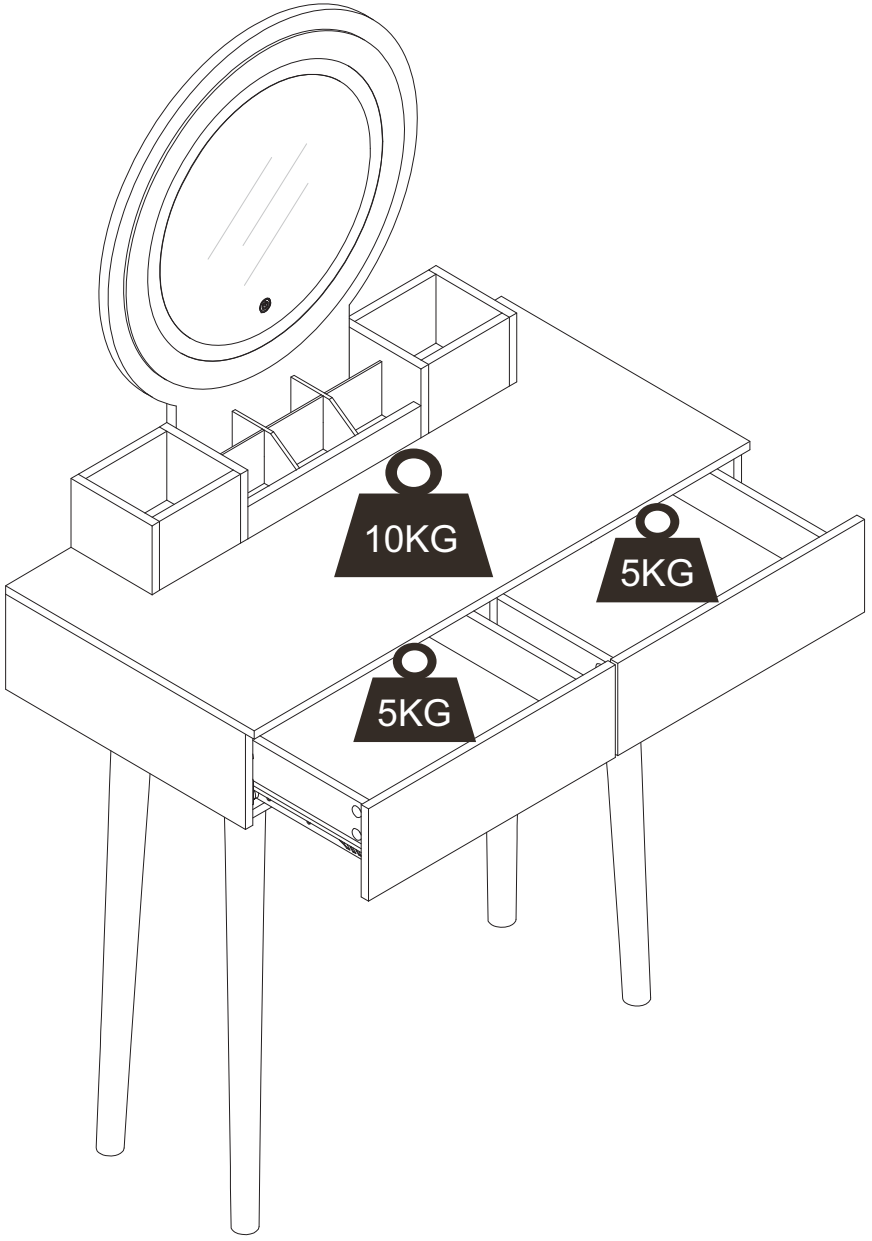


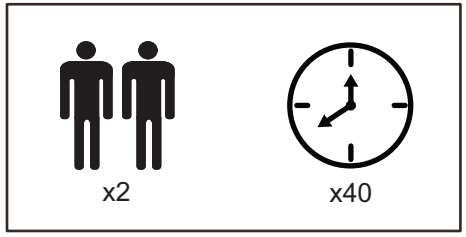




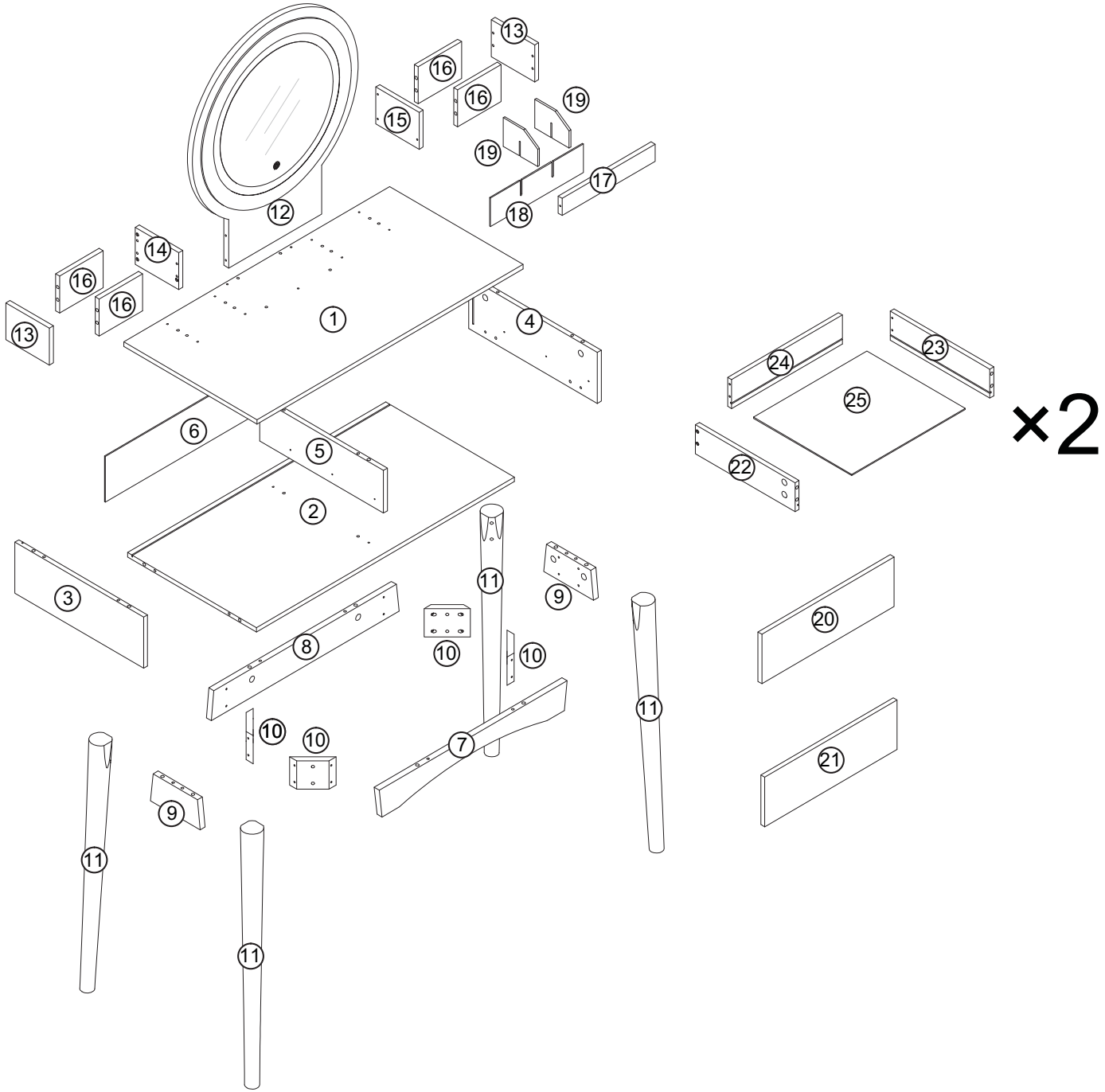
×2

| | | | | | |
|---|---|---|---|---|---|
| 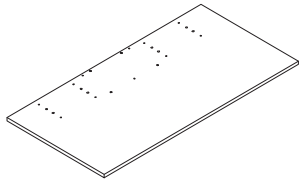 | 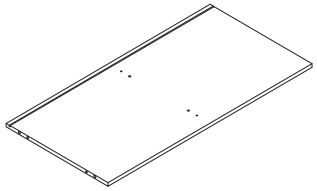 | 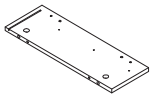 | 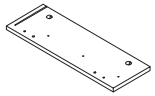 | 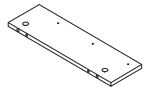 | 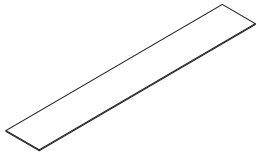 |
| ① ×1 | ② ×1 | ③ ×1 | ④ ×1 | ⑤ ×1 | ⑥ ×1 |
| 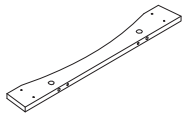 | 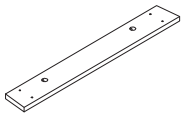 | 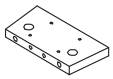 |  | 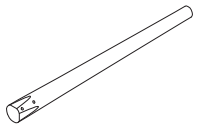 | 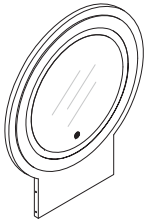 |
| ⑦ ×1 | ⑧ ×1 | ⑨ ×2 | ⑩ ×4 | ⑪ ×4 | ⑫ ×1 |
|  |  |  |  | 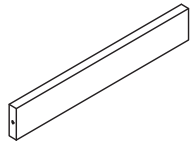 | 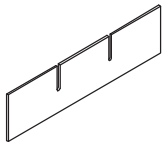 |
| ⑬ ×2 | ⑭ ×1 | ⑮ ×1 | ⑯ ×4 | ⑰ ×1 | ⑱ ×1 |
| 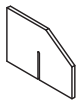 | 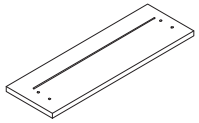 | 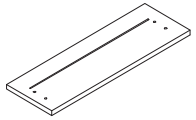 | 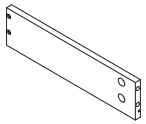 | 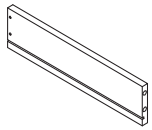 | 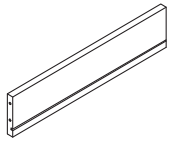 | 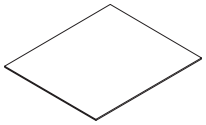 |
| ⑲ ×2 | ⑳ ×1 | ㉑ ×1 | ㉒ ×2 | ㉓ ×2 | ㉔ ×2 | ㉕ ×2 |

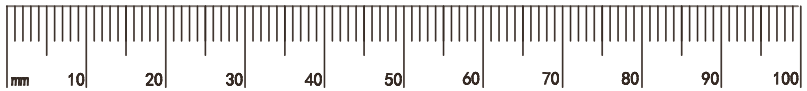

| | | | | | |
|---|---|---|---|---|---|
|  D6×35mm |  D15×10mm | 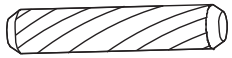 D6×30mm |  D3×12mm | 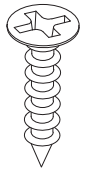 D3×14mm | 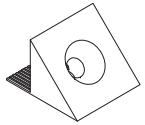 |
| A ×42 | B ×42 | C ×24 | D ×24 | E ×4 | F ×4 |
|  D4×35mm | 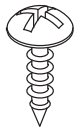 D4×12mm |  |  |  D4×20mm |  |
| G ×27 | H ×1 | I ×1 | J ×1 | K ×16 | L ×4 |
| 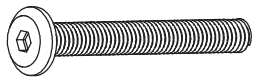 D6×55mm | 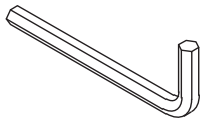 |  | 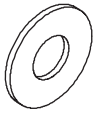 | 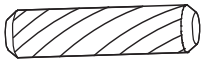 D8×30mm | 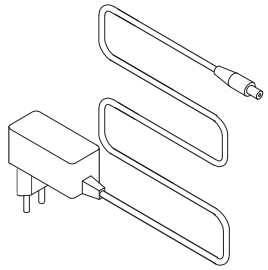 |
| M ×8 | N ×1 | O ×8 | P ×8 | Q ×8 | S ×1 |
| 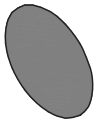 | | | | 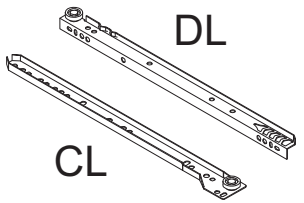 DL CL | 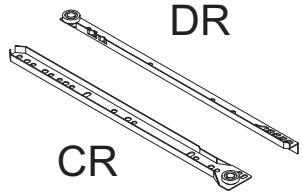 DR CR |
| T ×16 | | | | ×2 | ×2 |

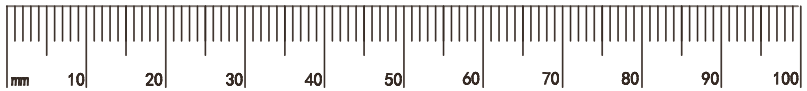

01

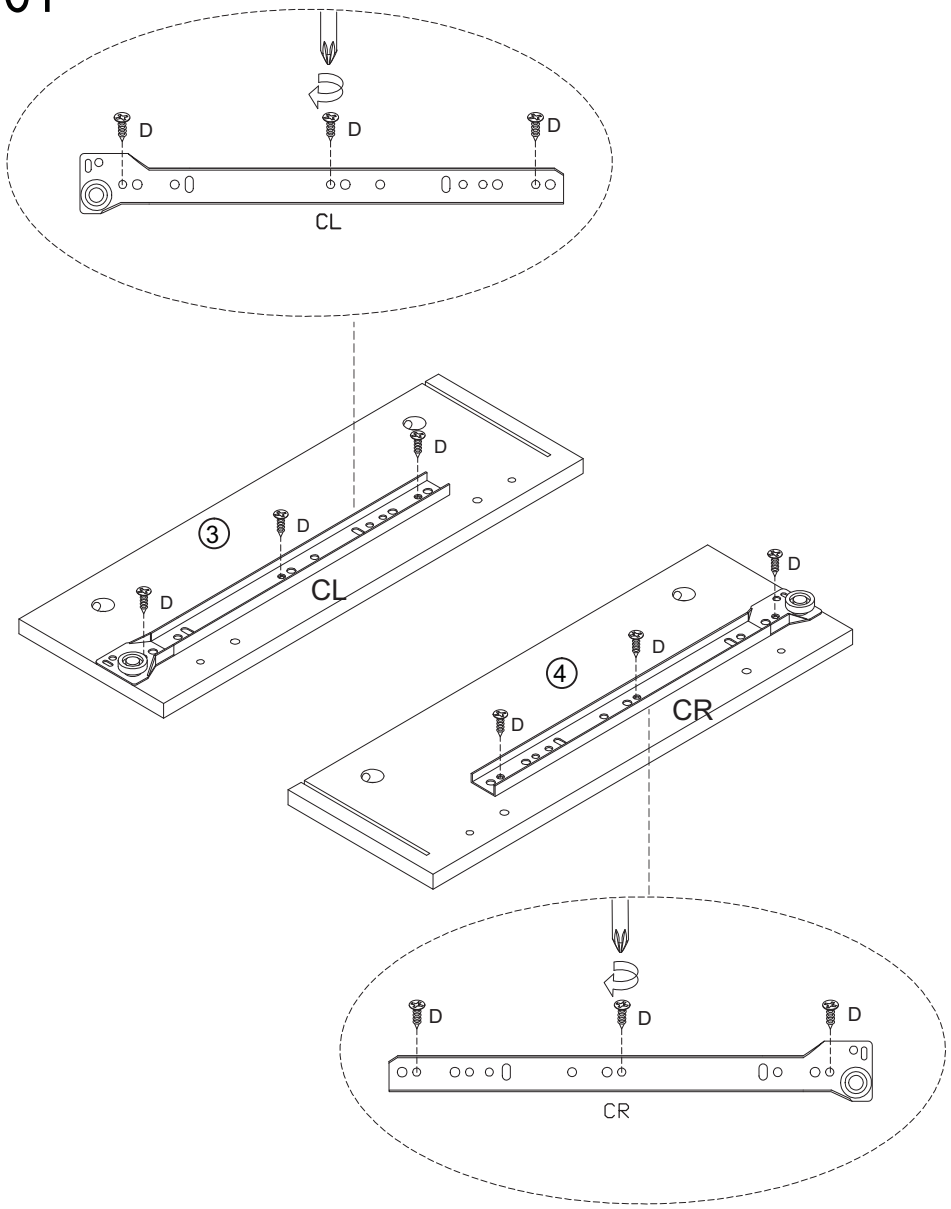


| | | |
|---|---|---|
| D3×12mm<br>D × 6 | CL × 1 | CR × 1 |

02

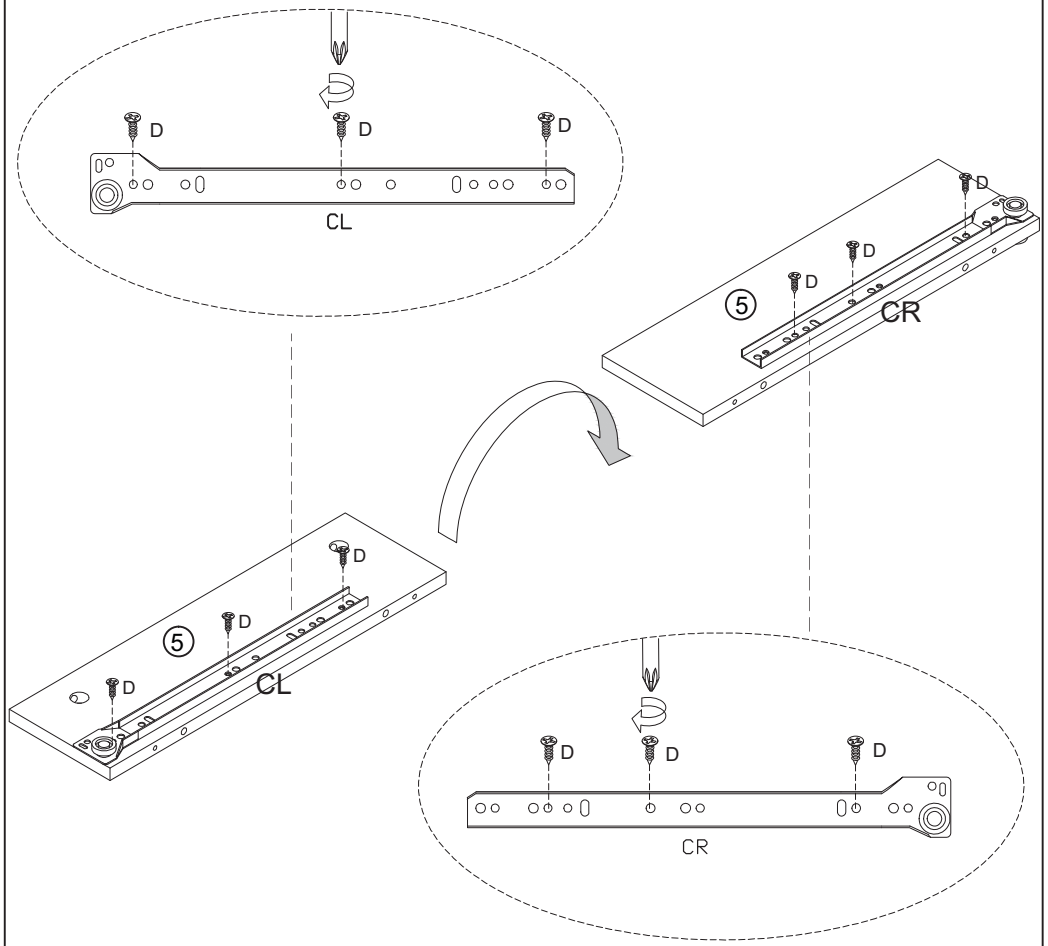


| | | |
|---|---|---|
| D3×12mm<br>D × 6 | CL × 1 | CR × 1 |

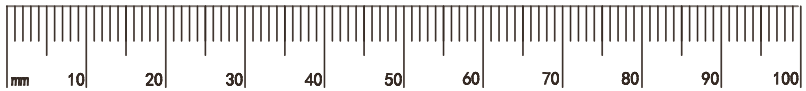

## 03

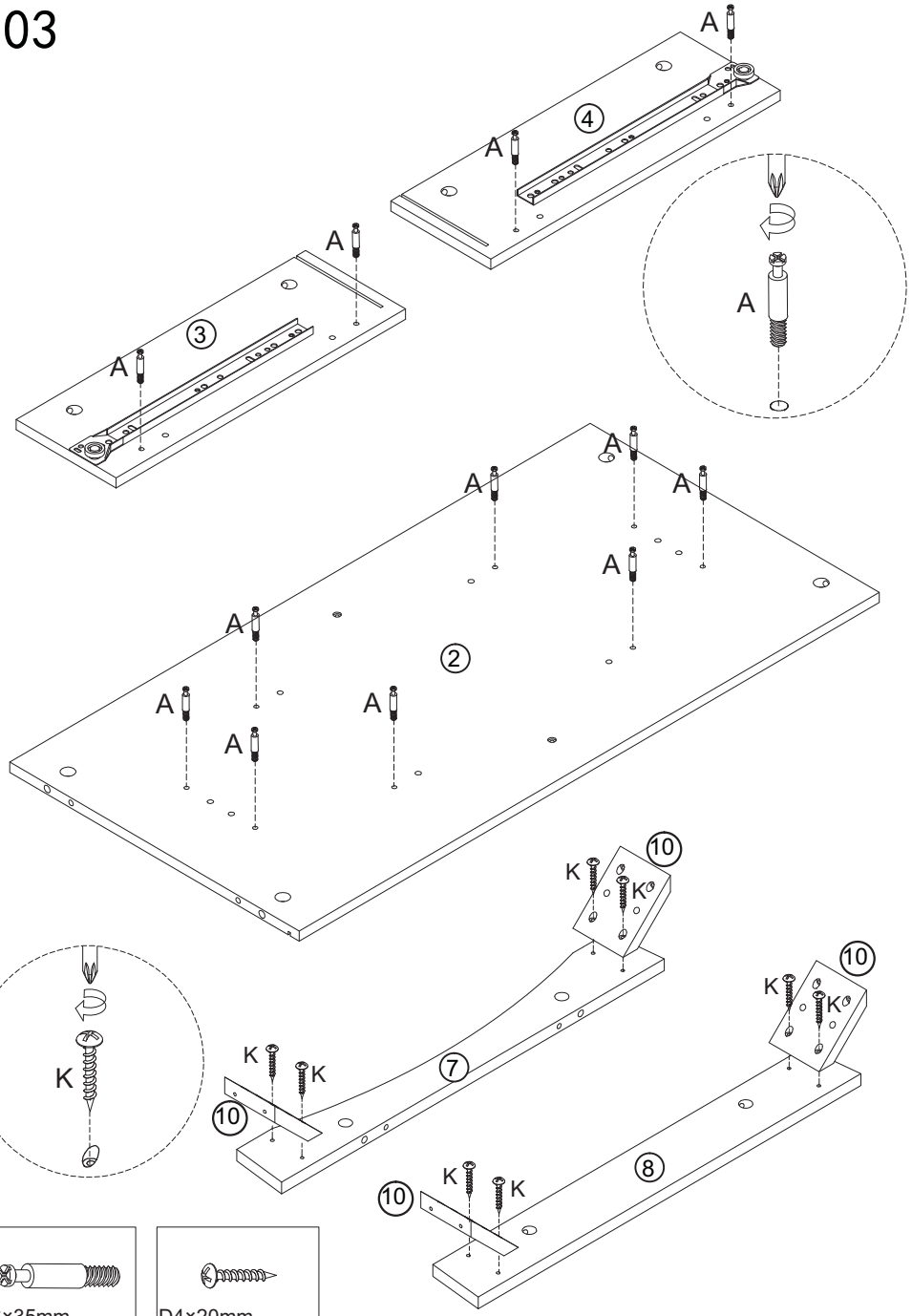


| D6×35mm | D4×20mm |
|---|---|
| A × 12 | K × 8 |

## 04

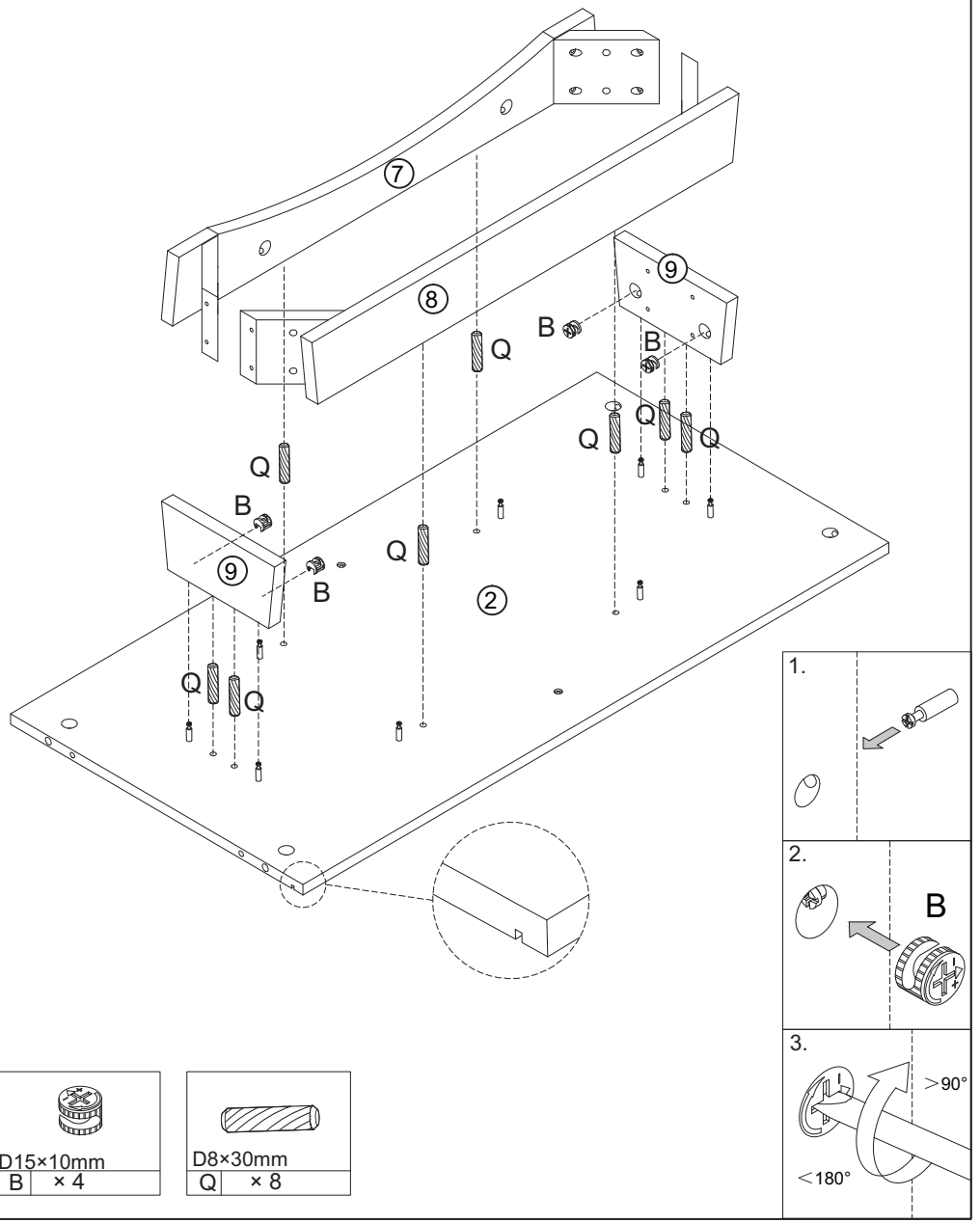


| D15×10mm | D8×30mm |
|---|---|
| B × 4 | Q × 8 |

## 05

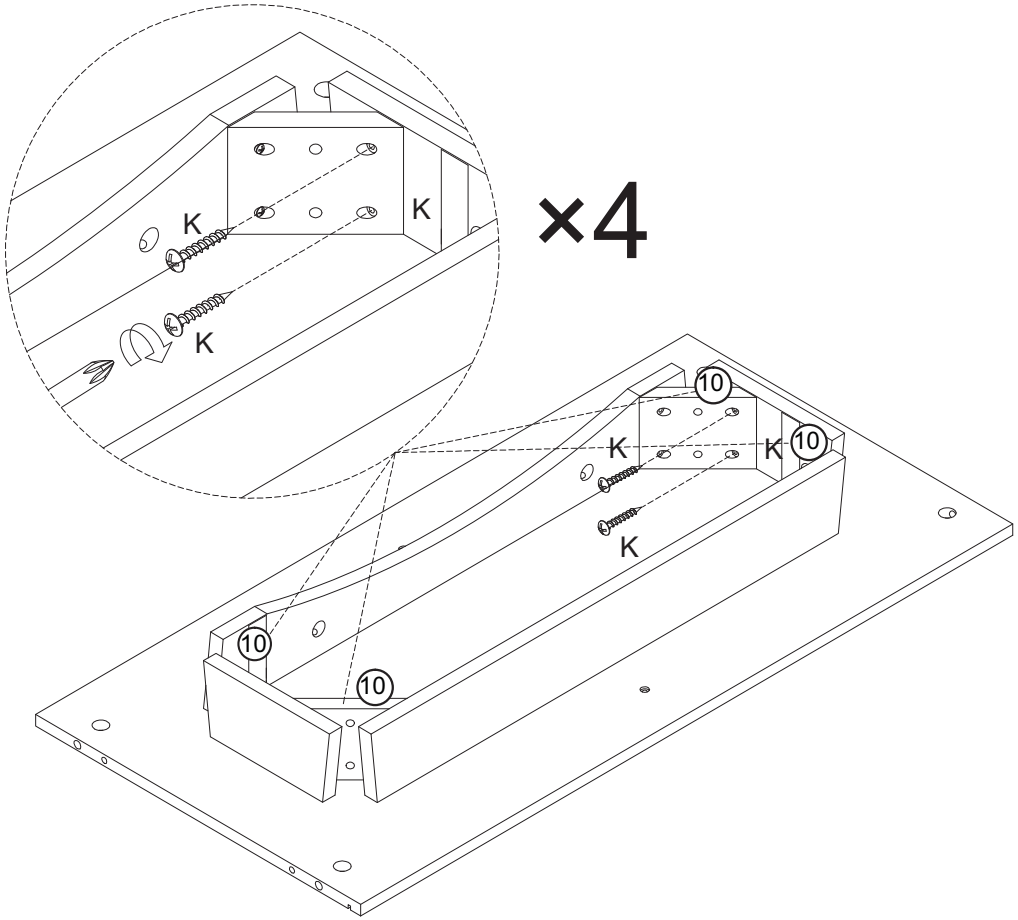



D4×20mm
K × 8

## 06

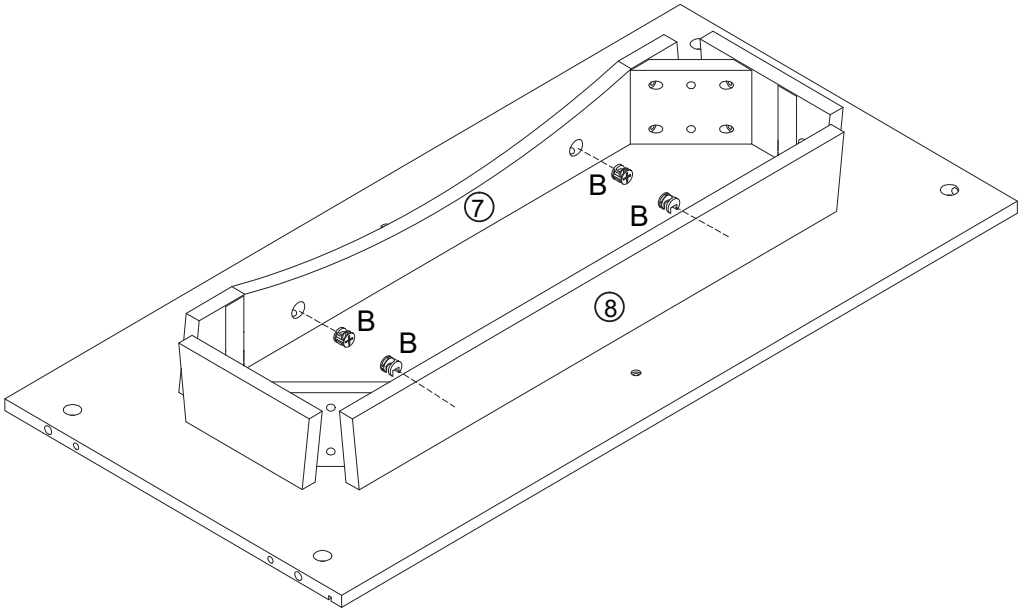



D15×10mm
B × 4

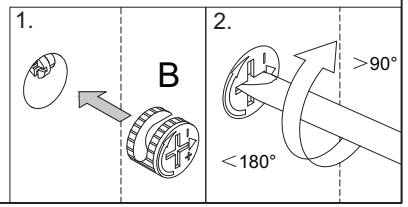


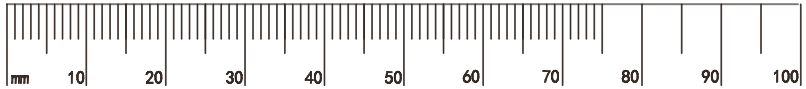

## 07

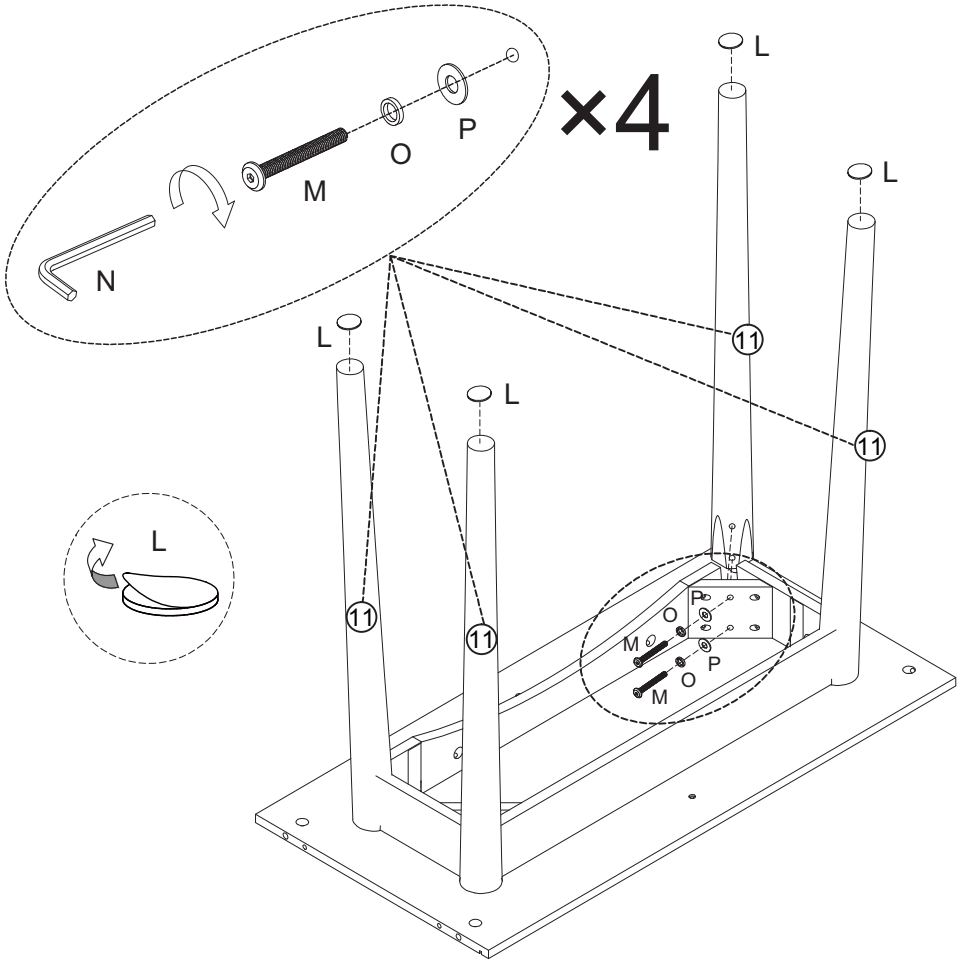
×4
L
L
L
L
L
N
M
O
P
11
11
11
11
M
O
P
P
O
M

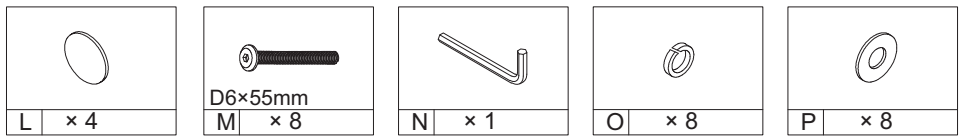
L × 4
D6×55mm
M × 8
N × 1
O × 8
P × 8

## 08

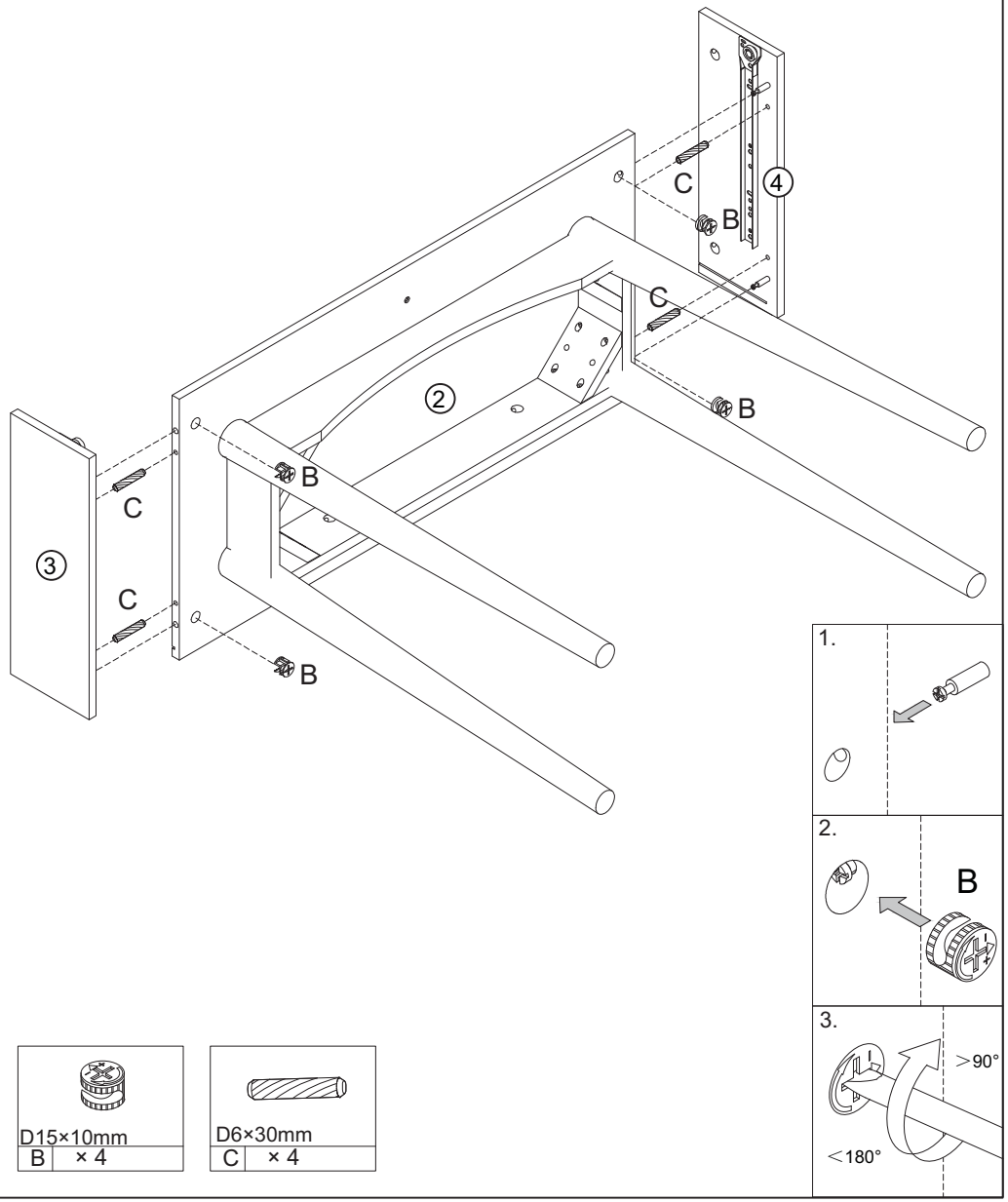
C
B
4
C
2
B
B
C
3
C
B
1.
2.
B
3.
>90°
<180°
D15×10mm
B × 4
D6×30mm
C × 4

## 09

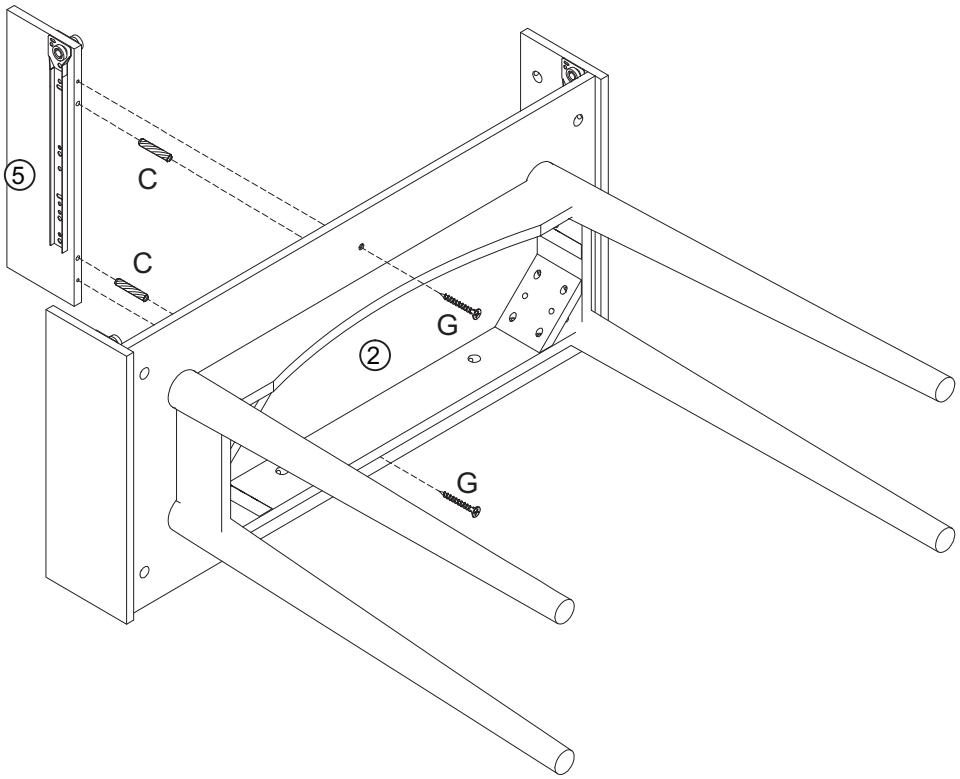


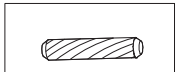
D6×30mm
C × 2

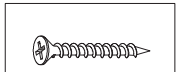
D4×35mm
G × 2

## 10

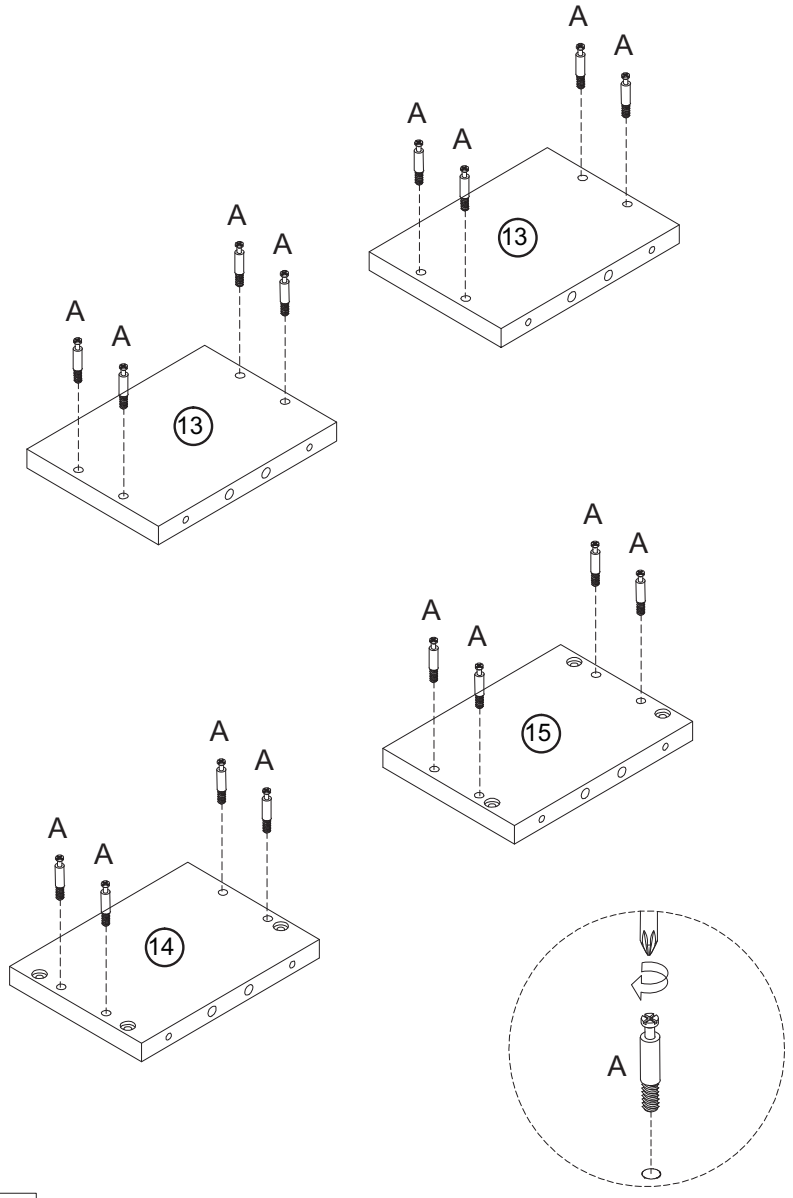


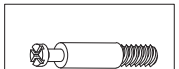
D6×35mm
A × 16

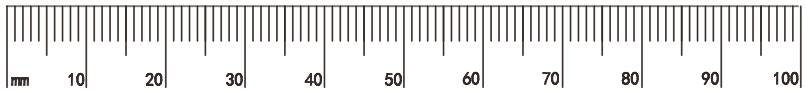

11

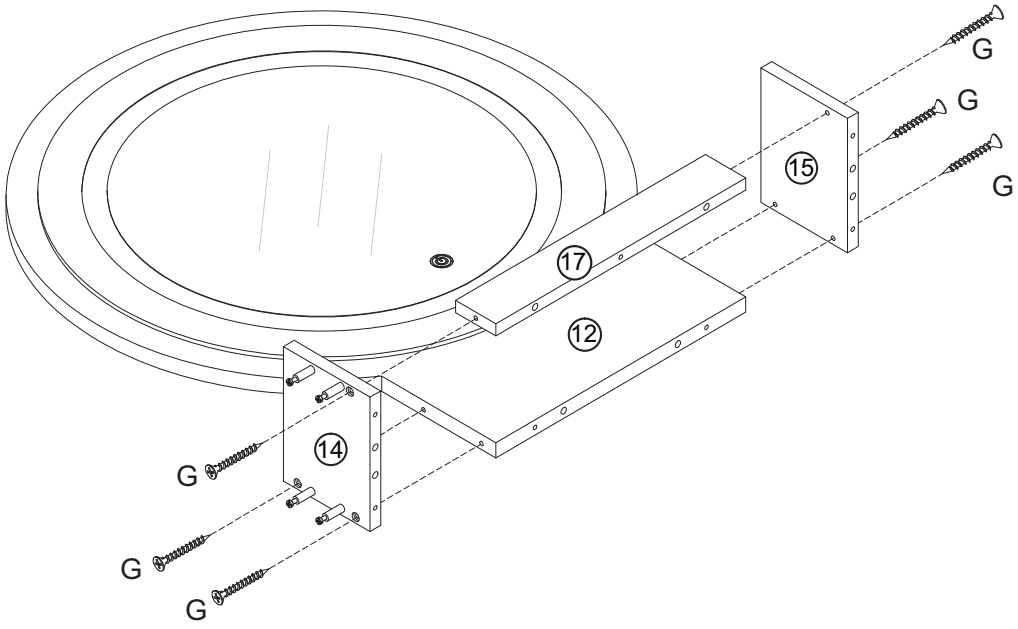


D4×35mm
G × 6

12

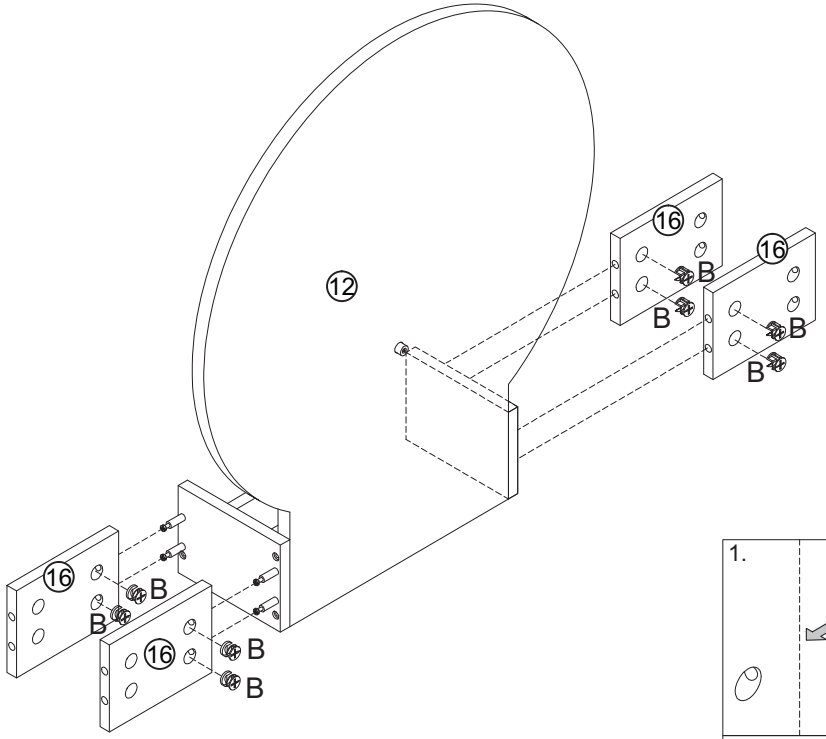


D15×10mm
B × 8

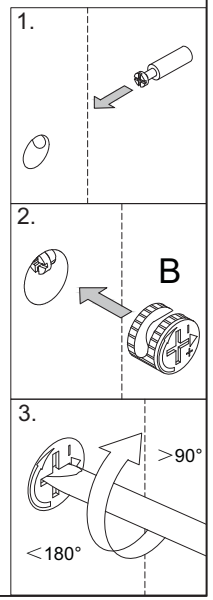


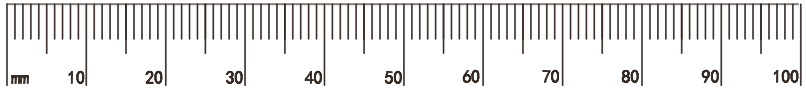

## 13

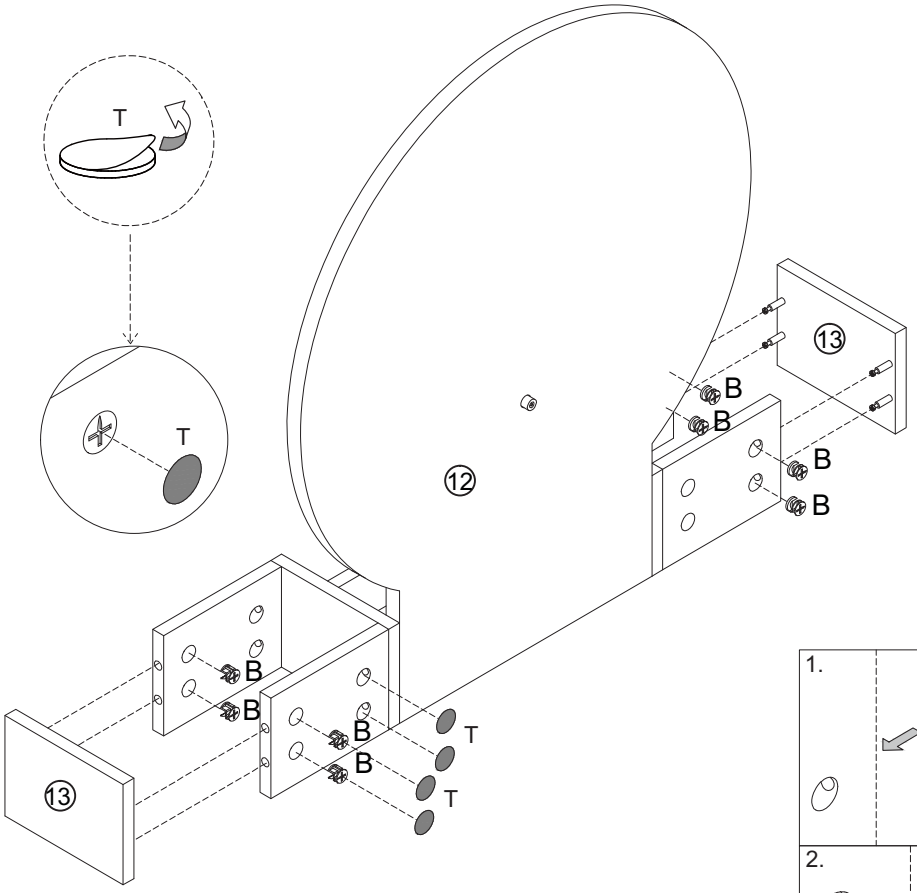


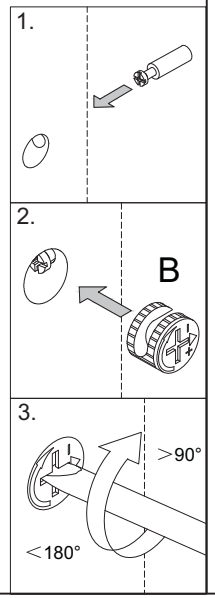




D15×10mm

| B | × 8 |
|---|---|

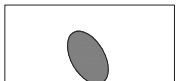

| T | × 16 |
|---|---|

## 14

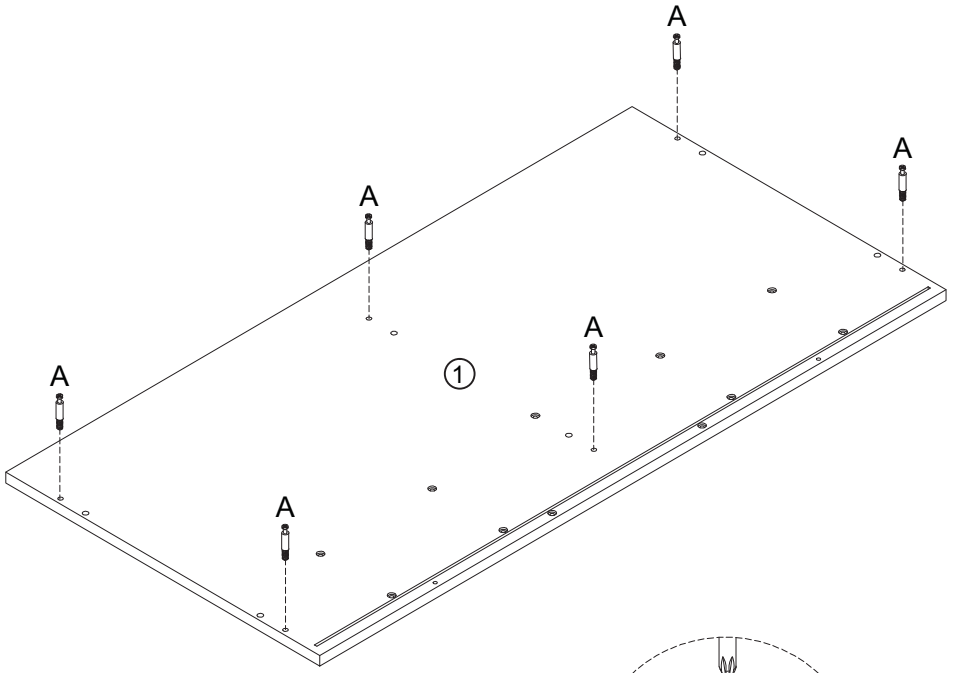


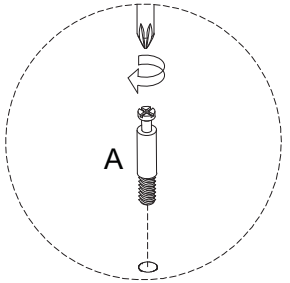


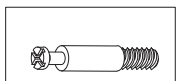

D6×35mm

| A | × 6 |
|---|---|

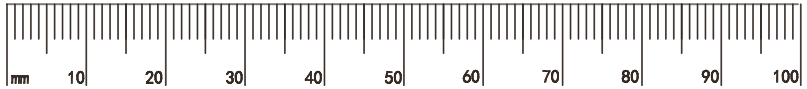

15

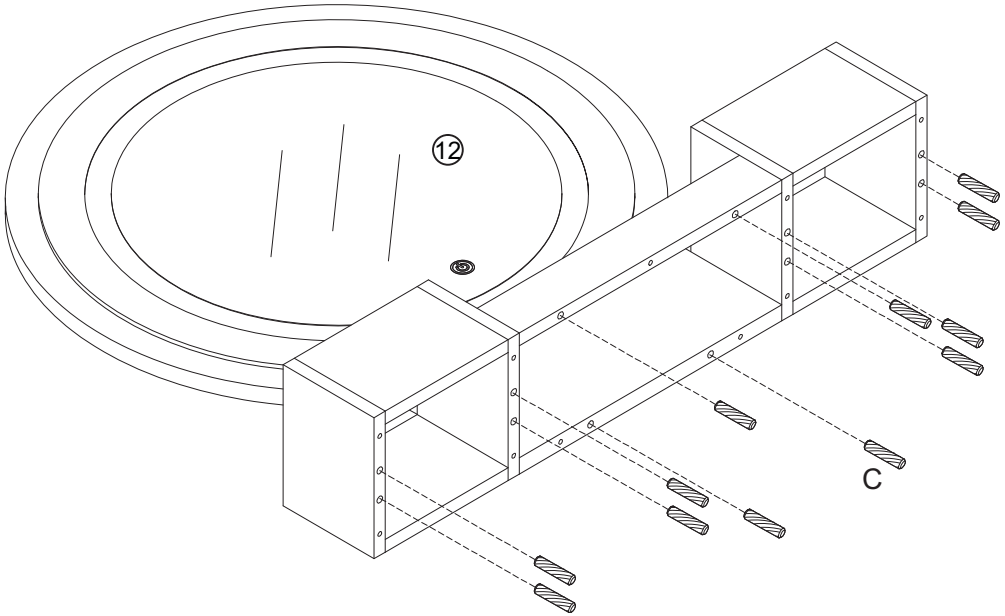


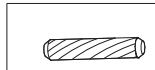

D6×30mm

| C | × 12 |
|---|---|

16

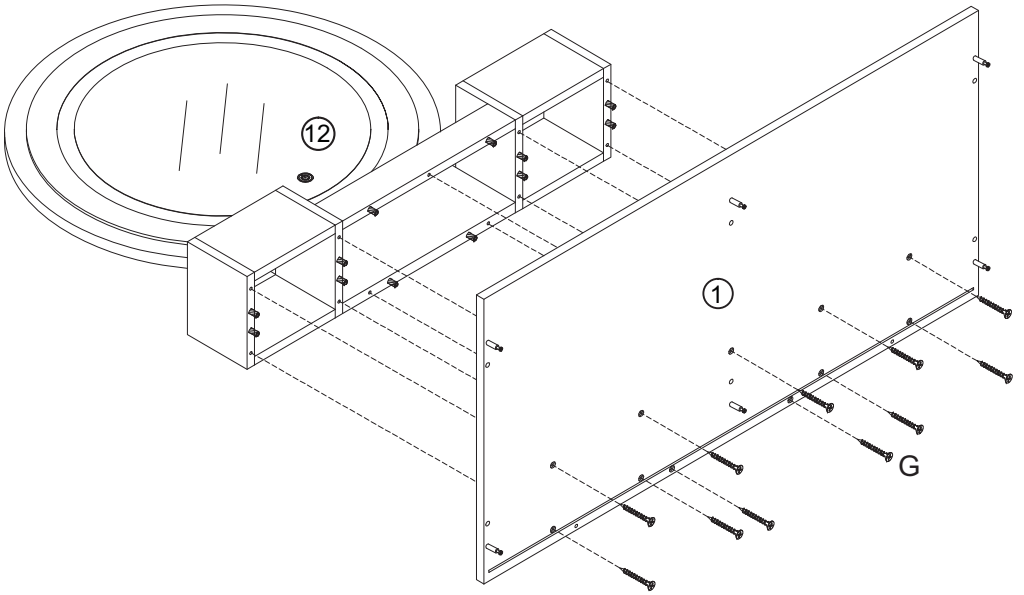


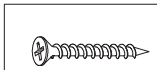

D4×35mm

| G | × 11 |
|---|---|

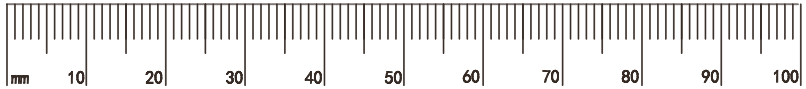

17

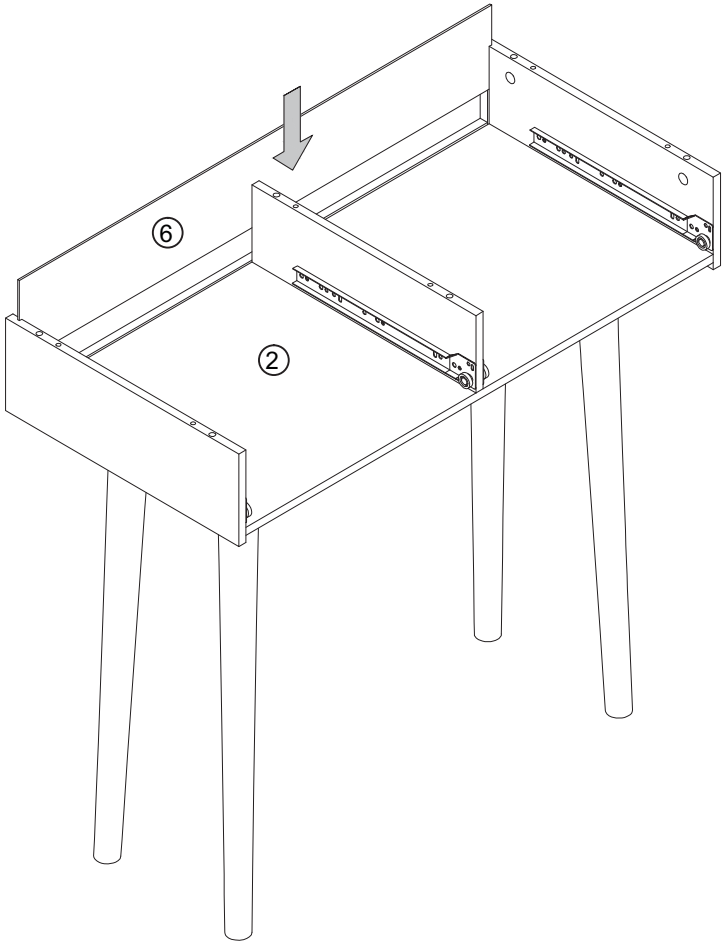
⑥
②

18

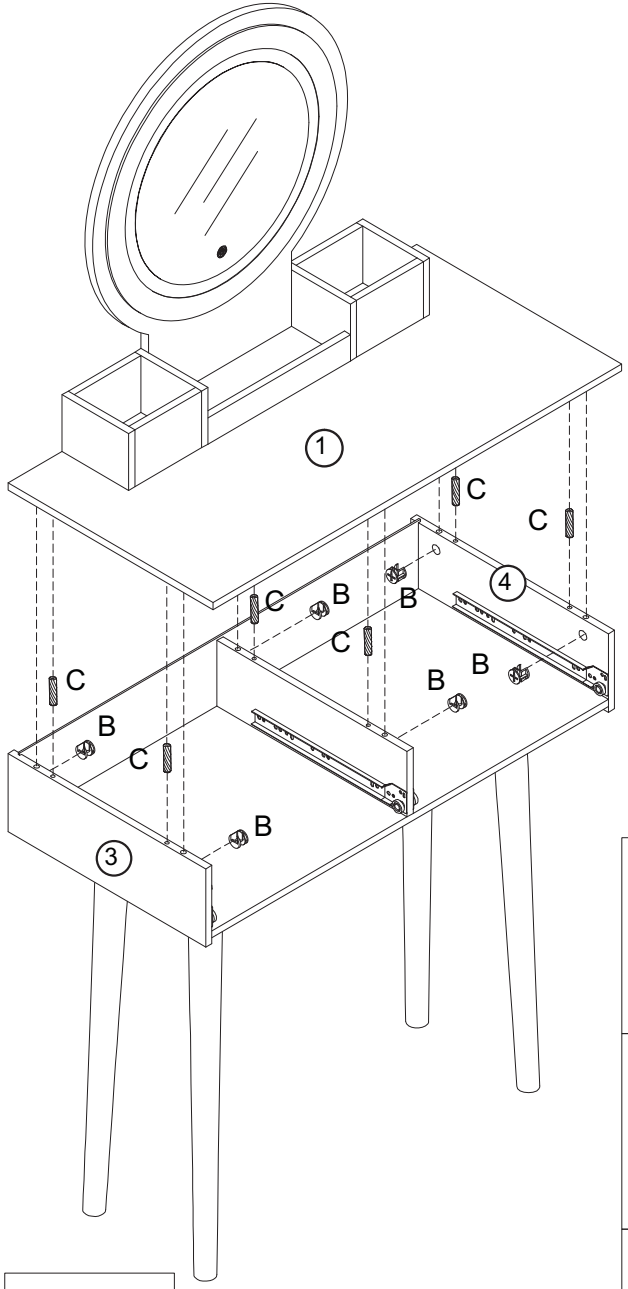
①
C
C
C
B
B
④
C
B
B
B
C
B
③

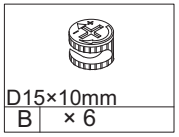
D15×10mm
B × 6

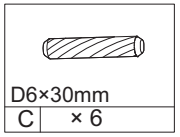
D6×30mm
C × 6

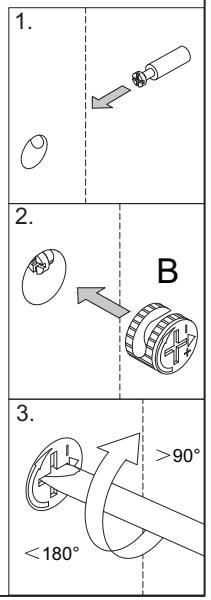
1.
2.
B
3.
＞90°
＜180°

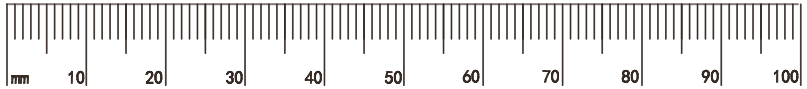
mm
10
20
30
40
50
60
70
80
90
100

19

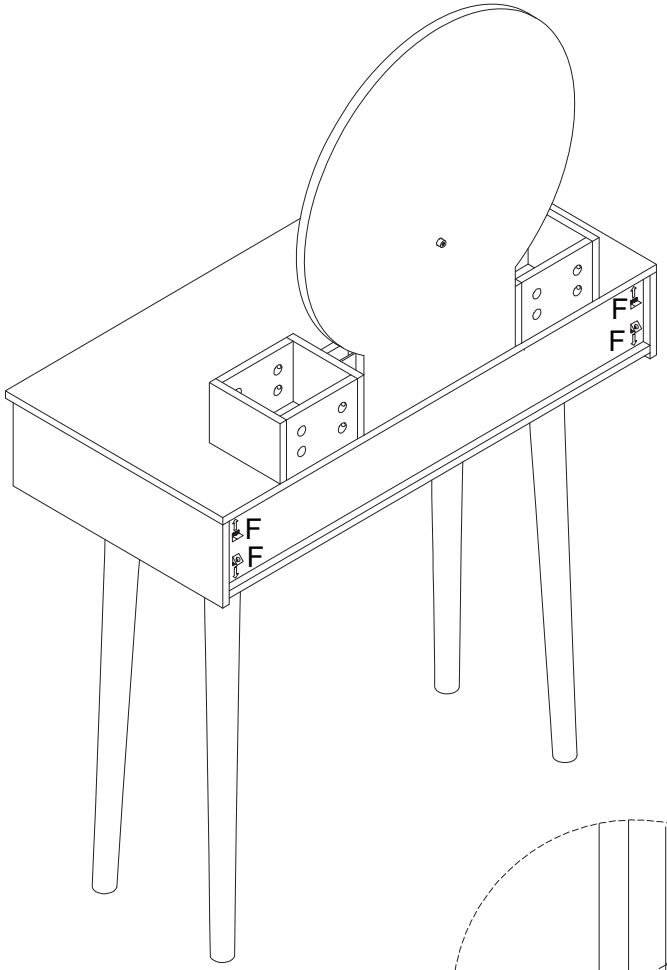


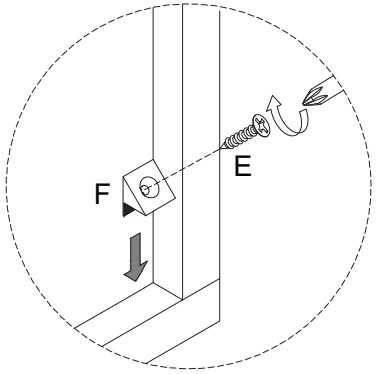


×4




E × 4



F × 4

20

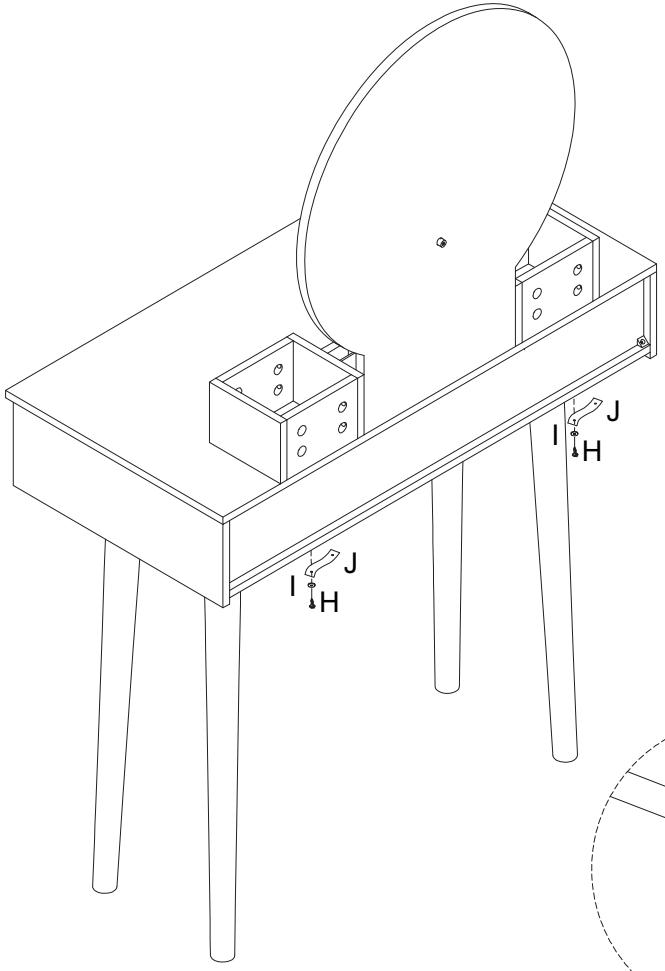


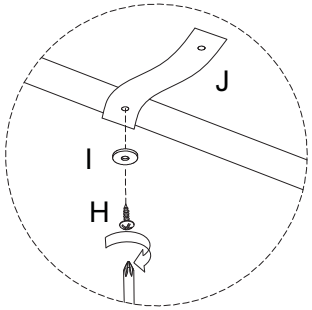





H × 2



I × 2

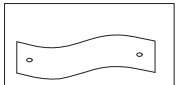

J × 2

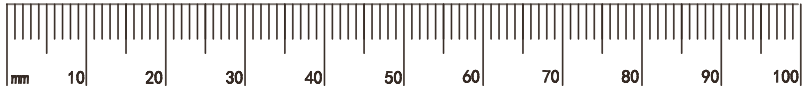

21

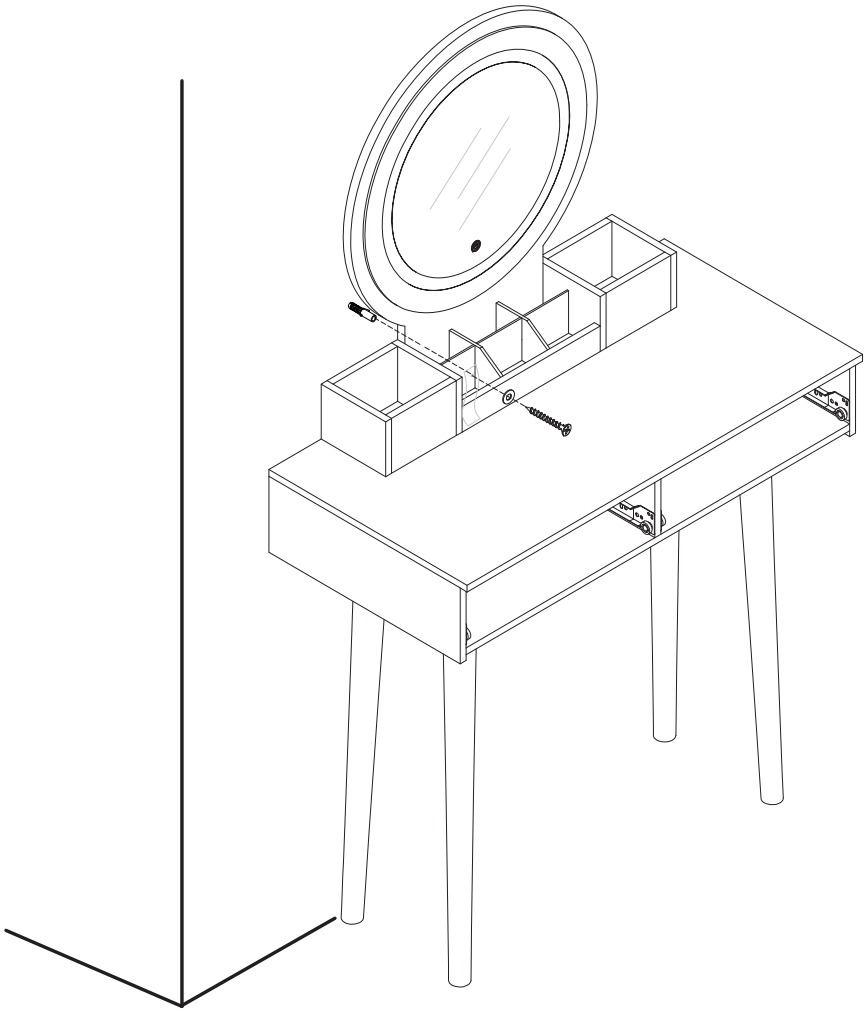

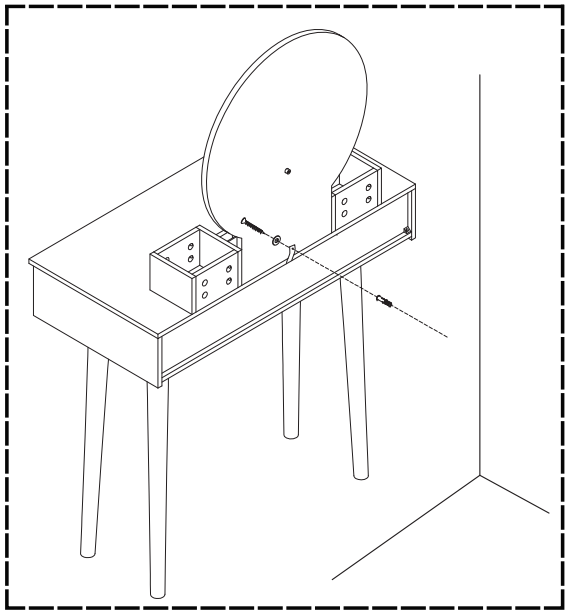

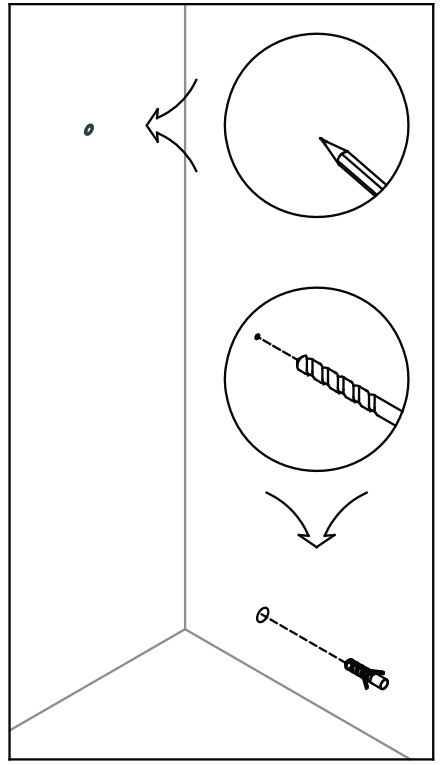

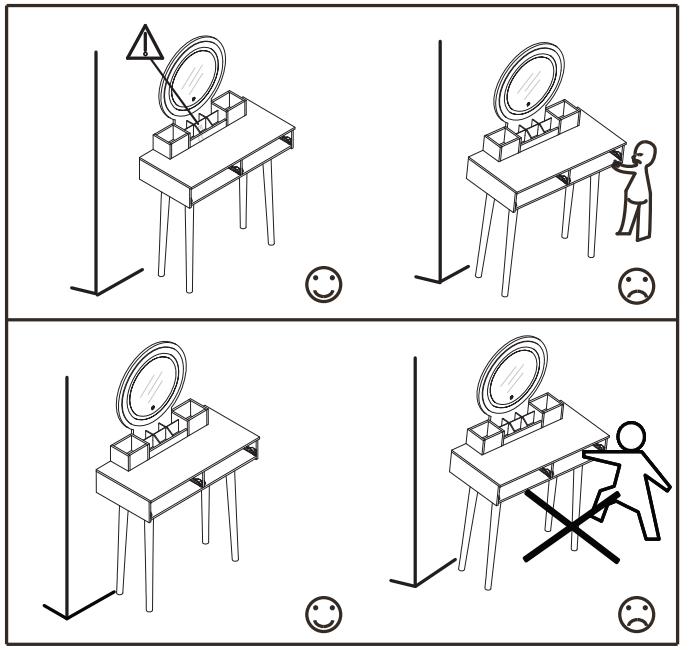

## 22

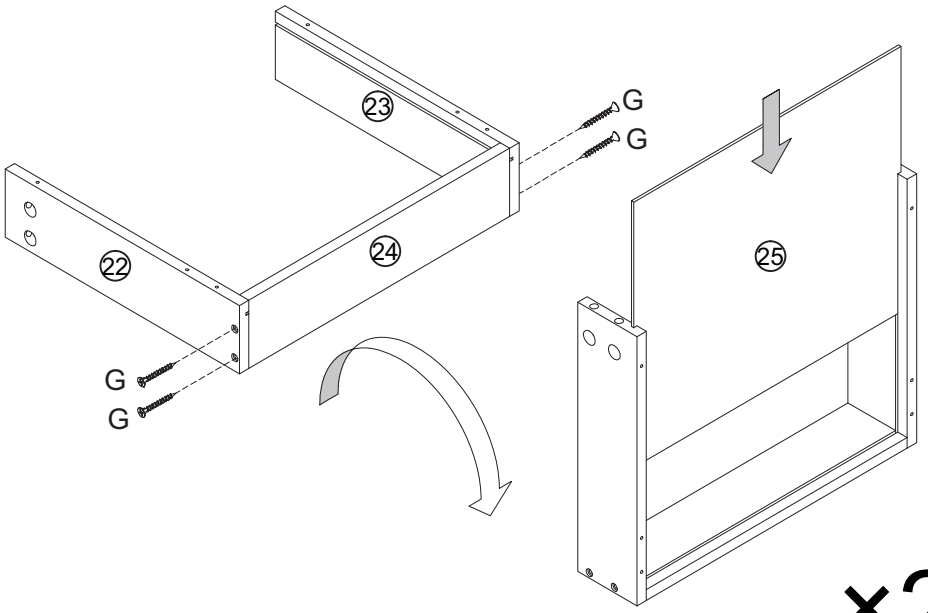


×2



D4×35mm

| G | × 8 |
|---|---|

## 23

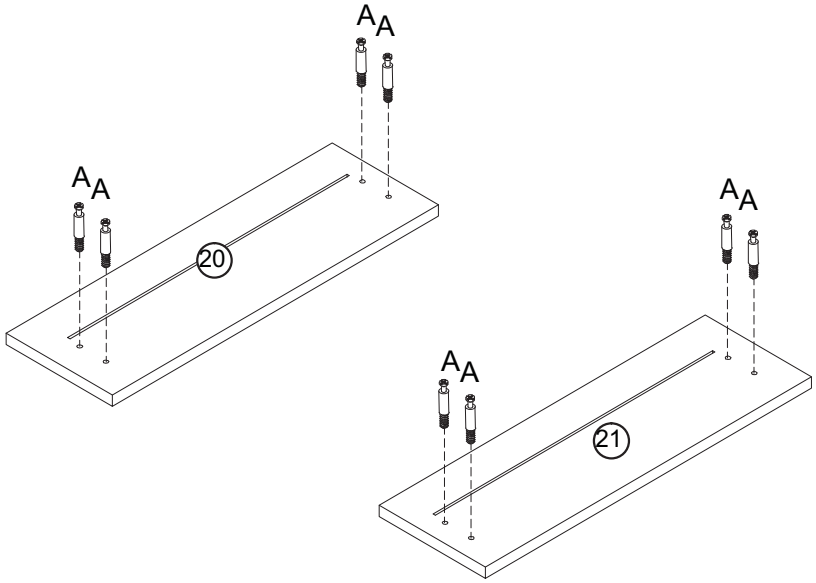




D6×35mm

| A | × 8 |
|---|---|

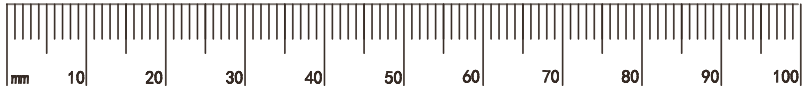

# 24

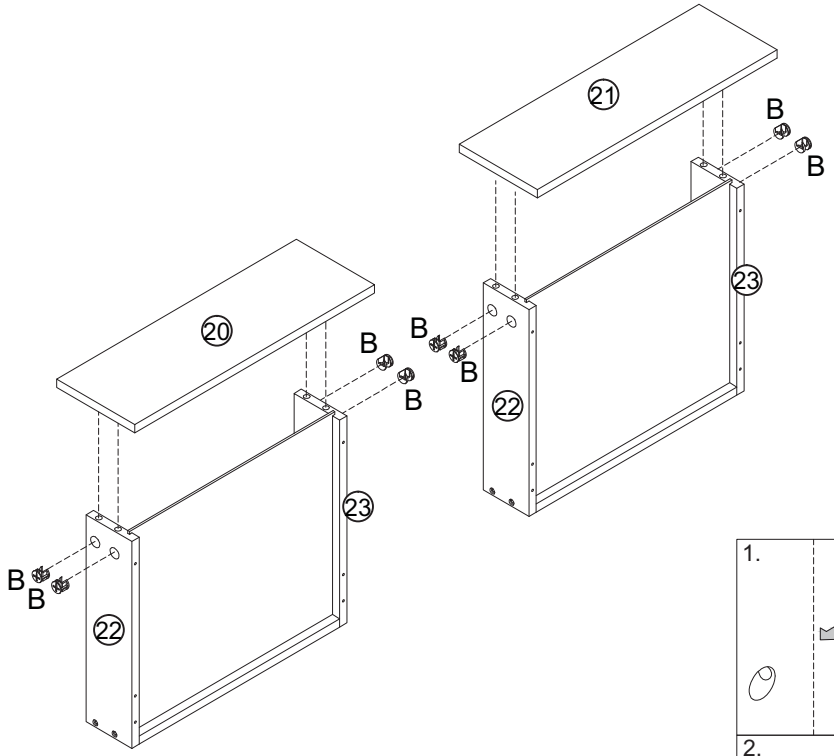


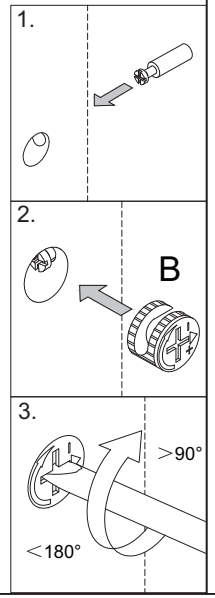




D15×10mm
B × 8

# 25

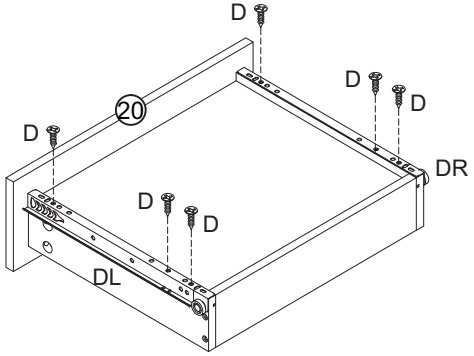


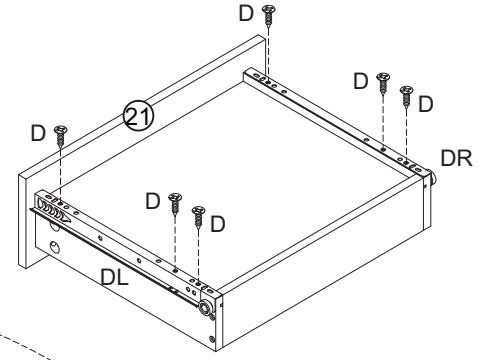


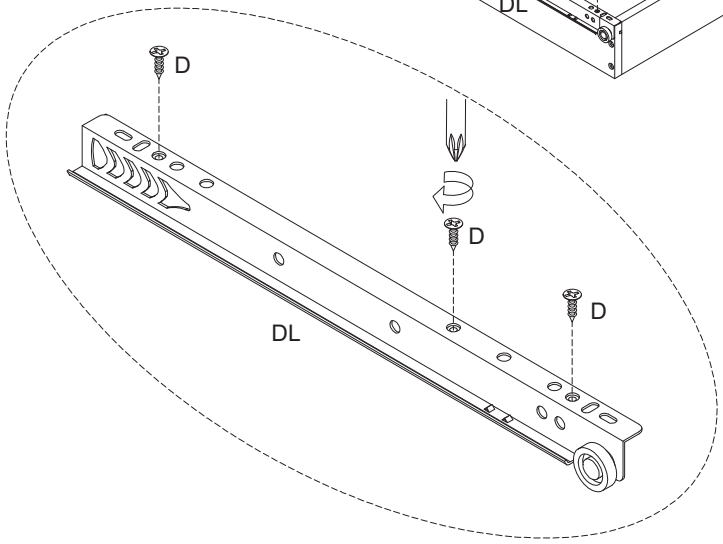




D3×12mm
D × 12

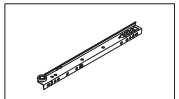

DL × 2

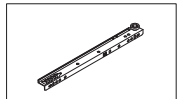

DR × 2

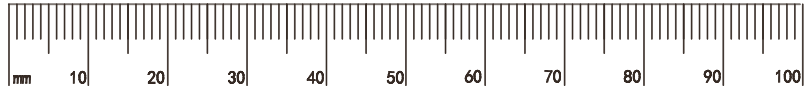

26

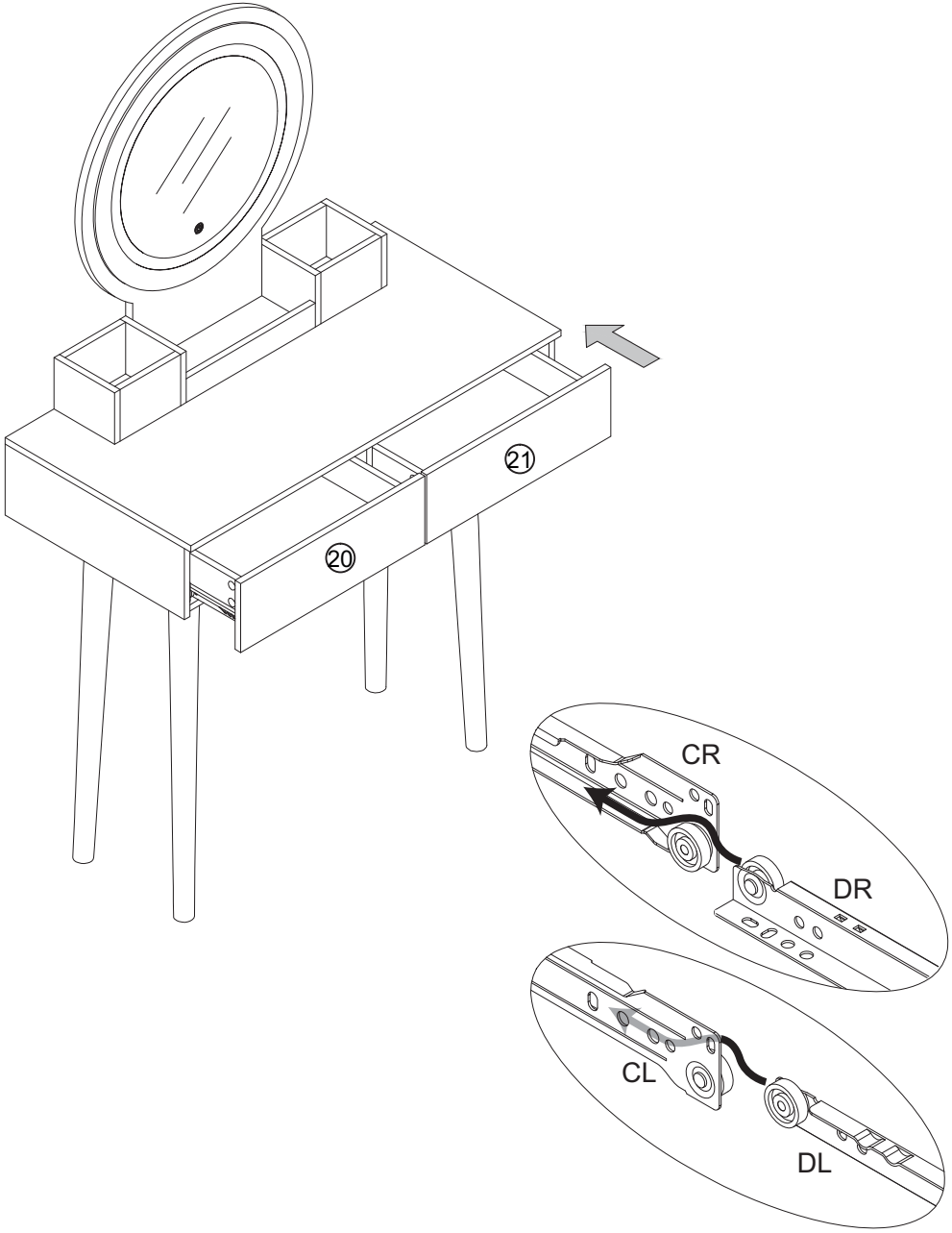


27

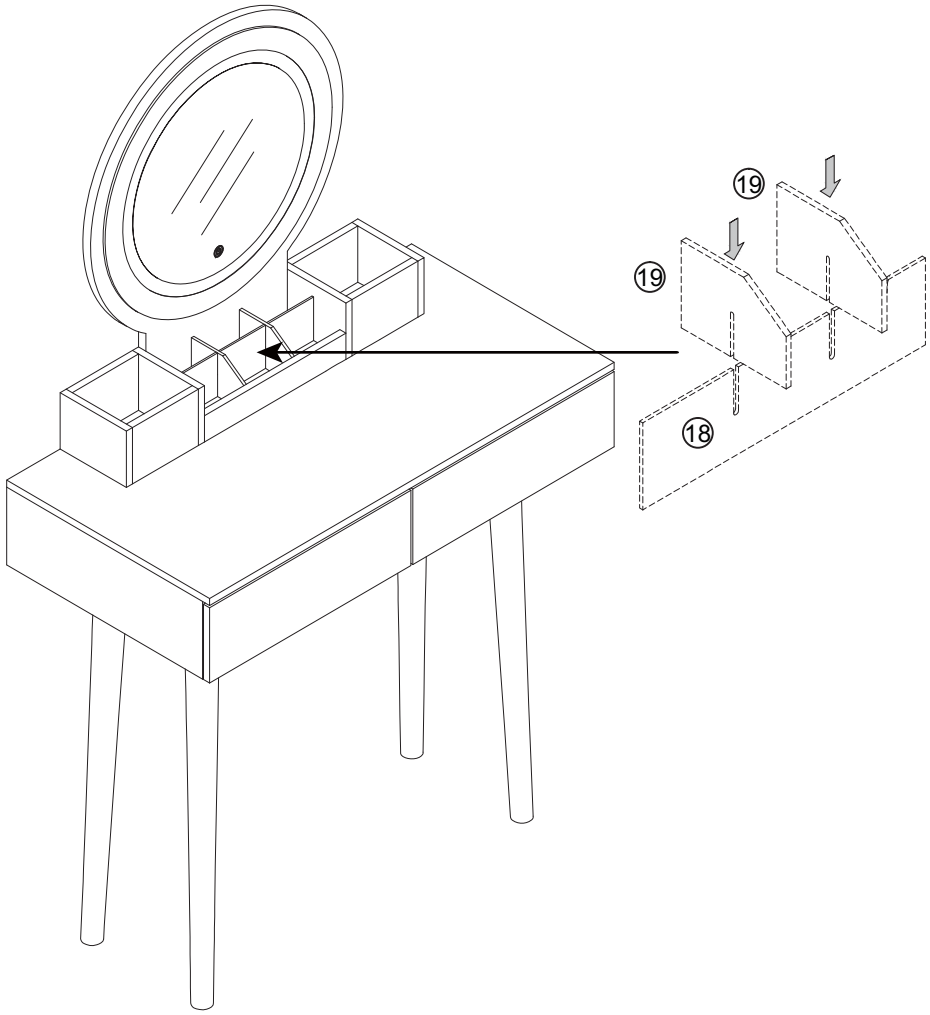


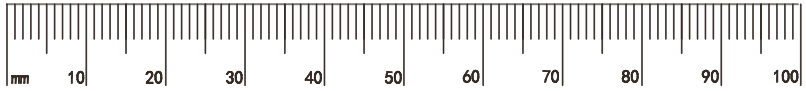

MODEL:ADA012-120100EE
INPUT: 220-240V~50/60Hz Max 0.3A
OUTPUT:12.0V1.0A,12.0W
Energy efficiency class: G
CE,IP20,CLASSII

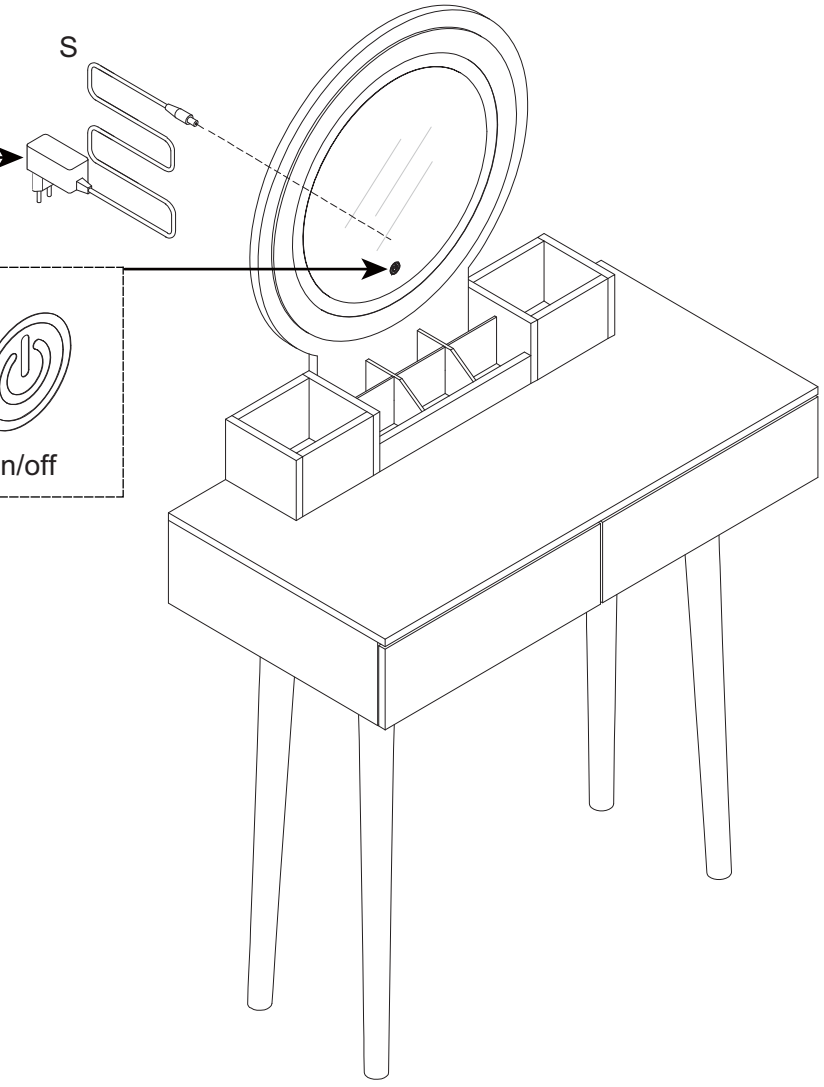


EN: Lamps are not replaceable
Caution: Glass

DE: Leuchten sind nichtaustauschbar
Vorsicht Glas

BG: Лампите не са подлежащи на смяна
Внимание: Стъкло

FR: Les lampes ne sont pas remplaçables
Attention: Verre

IT: Le lampade non sono sostituibili
Attenzione: Vetro

HR: Svjetla nisu zamjenjiva
Oprez: Staklo

PL: Żarówki nie podlegają wymianie
Uwaga: Szkło

RO: Lămpile nu sunt înlocuibile
Atenție: Sticlă

SV: Lampor är inte utbytbara
Varning: Glas

SR: Svetla nisu zamenljiva
Oprez: Staklo

SK: Žiarovky nie sú vymeniteľné
Pozor: Sklo

SL: Svetila niso zamenljiva
Pozor: Steklo

CS: Žárovky nejsou vyměnitelné
Pozor: Sklo

HU: A lámpák nem cserélhetők
Vigyázat: Üveg

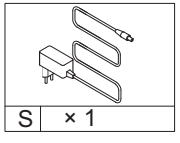





nicht auswechselbare Lichtquelle

The power adapter cannot be replaced.

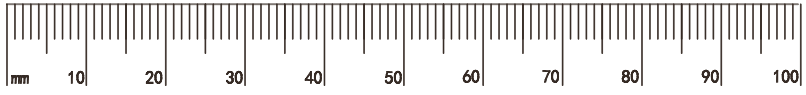



EN: Indoor use only: The product is intended for indoor use only and must not be used outdoors.

DE: Nur für den Innengebrauch: Das Produkt ist nur für den Innenbereich vorgesehen und darf nicht im Freien verwendet werden.

BG: Само за вътрешна употреба: Продуктът е предназначен само за вътрешна употреба и не трябва да се използва на открито.

FR: Usage intérieur uniquement : le produit est destiné exclusivement à un usage intérieur et ne doit pas être utilisé à l'extérieur.

IT: Solo per uso interno: il prodotto è destinato esclusivamente all'uso interno e non deve essere utilizzato all'aperto.

HR: Samo za unutarnju uporabu: Proizvod je namijenjen isključivo za unutarnju uporabu i ne smije se koristiti na otvorenom.

PL: Tylko do użytku wewnętrznego: Produkt jest przeznaczony wyłącznie do użytku wewnętrznego i nie wolno go używać na zewnątrz.

RO: Numai pentru utilizare în interior: Produsul este destinat exclusiv utilizării în interior și nu trebuie folosit în exterior.

SV: Endast för inomhusbruk: Produkten är avsedd endast för inomhusbruk och får inte användas utomhus.

SR: Samo za unutrašnju upotrebu: Proizvod je namenjen isključivo za unutrašnju upotrebu i ne sme se koristiti na otvorenom.

SK: Iba na vnútorné použitie: Výrobok je určený výhradne na vnútorné použitie a nesmie sa používať vonku.

SL: Samo za notranjo uporabo: Izdelek je namenjen izključno za notranjo uporabo in se ne sme uporabljati na prostem.

CS: Pouze pro vnitřní použití: Výrobek je určen výhradně pro vnitřní použití a nesmí se používat venku.

HU: Csak beltéri használatra: A termék kizárólag beltéri használatra készült, nem használható kültérben.

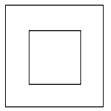

EN: Protection class II: The product is double insulated and must not be connected to a protective conductor.

DE: Schutzklasse II: Das Gerät ist doppelt isoliert und darf nicht an einen Schutzleiter angeschlossen werden.

BG: Клас на защита II: Продуктът е с двойна изолация и не трябва да се свързва към защитен проводник.

FR: Classe de protection II : le produit est à double isolation et ne doit pas être raccordé à un conducteur de protection.

IT: Classe di protezione II: il prodotto è a doppio isolamento e non deve essere collegato a un conduttore di protezione.

HR: Klasa zaštite II: Proizvod je dvostruko izoliran i ne smije se spajati na zaštitni vodič.

PL: Klasa ochrony II: Produkt jest podwójnie izolowany i nie wolno go podłączać do przewodu ochronnego.

RO: Clasă de protecție II: Produsul are izolație dublă și nu trebuie conectat la un conductor de protecție.

SV: Skyddsklass II: Produkten är dubbelisolerad och får inte anslutas till en skyddsledare.

SR: Klasa zaštite II: Proizvod je dvostruko izolovan i ne sme se priključivati na zaštitni provodnik.

SK: Trieda ochrany II: Výrobok má dvojitú izoláciu a nesmie byť pripojený k ochrannému vodiču.

SL: Zaščitni razred II: Izdelek je dvojno izoliran in se ne sme priključiti na zaščitni vodnik.

CS: Třída ochrany II: Výrobek je dvojitě izolovaný a nesmí být připojen k ochrannému vodiči.

HU: II. védelmi osztály: A termék kettős szigetelésű, és nem csatlakoztatható védővezetőhöz.

nicht auswechselbare Lichtquelle

Informationen zum Elektro- und Elektronikgerätegesetz 3 (ElektroG3)

Symbolderklärung



Das Symbol des durchgestrichenen Mülleimers besagt, dass dieses Elektro- bzw. Elektronikgerät am Ende seiner Lebensdauer nicht im Hausmüll entsorgt werden darf, sondern vom Endnutzer einer getrennten Sammlung zugeführt werden muss.

**Getrennte Erfassung von Altgeräten**

Elektro- und Elektronikgeräte, die zu Abfall geworden sind, werden als Altgeräte bezeichnet. Besitzer von Altgeräten haben diese einer, vom unsortierten Siedlungsabfall getrennten, Erfassung zuzuführen. Altgeräte gehören insbesondere nicht in den Hausmüll, sondern in spezielle Sammel- und Rückgabesysteme.

**Batterien und Akkus sowie Lampen**

Besitzer von Altgeräten haben Altbatterien und Altakkumulatoren, die nicht vom Altgerät umschlossen sind, sowie Lampen, die zerstörungsfrei aus dem Altgerät entnommen werden können, im Regelfall vor der Abgabe an einer Erfassungsstelle vom Altgerät zu trennen. Dies gilt nicht, soweit Altgeräte einer Vorbereitung zur Wiederverwendung unter Beteiligung eines öffentlich-rechtlichen Entsorgungsträgers zugeführt werden.

**Möglichkeiten der Rückgabe von Altgeräten**

Besitzer von Altgeräten aus privaten Haushalten können diese bei den Sammelstellen der öffentlich-rechtlichen Entsorgungsträger oder bei den von Herstellern oder Vertreibern im Sinne des ElektroG eingerichteten Rücknahmestellen unentgeltlich abgeben. Zur Rückgabe stehen in Ihrer Nähe kostenfreie Sammelstellen für Elektroaltgeräte sowie gegebenenfalls weitere Annahmestellen für die Wiederverwendung der Geräte zur Verfügung. Die Adressen können Sie von Ihrer Stadt- bzw. Kommunalverwaltung erhalten. Auch Vertreiber mit einer Verkaufsfläche für Elektro- und Elektronikgeräte von mindestens 400 Quadratmetern sowie Vertreiber von Lebensmitteln mit einer Gesamtverkaufsfläche von mindestens 800 Quadratmetern, die mehrmals im Kalenderjahr oder dauerhaft Elektro- und Elektronikgeräte anbieten und auf dem Markt bereitstellen, sind verpflichtet unentgeltlich alte Elektro- und Elektronikgeräte zurückzunehmen. Diese müssen bei der Abgabe eines neuen Elektro- oder Elektronikgerätes an einen Endnutzer ein

Altgerät des Endnutzers der gleichen Geräteart, das im Wesentlichen die gleichen Funktionen wie das neue Gerät erfüllt, am Ort der Abgabe oder in unmittelbarer Nähe hierzu unentgeltlich zurückzunehmen sowie ohne Kauf eines Elektro- oder Elektronikgerätes auf Verlangen des Endnutzers bis zu drei Altgeräte pro Geräteart, die in keiner äußeren Abmessung größer als 25 Zentimeter sind, im Einzelhandelsgeschäft oder in unmittelbarer Nähe hierzu unentgeltlich zurückzunehmen. Bei einem Vertrieb unter Verwendung von Fernkommunikationsmitteln gelten als Verkaufsflächen des Vertreibers alle Lager- und Versandflächen.

**Datenschutzhinweis**

Sofern das alte Elektro- bzw. Elektronikgerät personenbezogene Daten enthält, sind Sie selbst für deren Löschung verantwortlich, bevor Sie es zurückgeben. Sofern dies ohne Zerstörung des alten Elektro- oder Elektronikgerätes möglich ist, entnehmen Sie diesem bitte alte Batterien oder Akkus sowie Altlampen, bevor sie es zur Entsorgung zurückgeben, und führen diese einer separaten Sammlung zu.

**Weitere Informationen**

Weitere Informationen zum Elektrogesetz finden Sie auf www.elektrogesetz.de. Informationen zur Erfüllung der quantitativen Zielvorgaben nach § 10 Abs. 3 ElektroG (Sammelquote) und § 22 Abs. 1 ElektroG (Verwertungsquoten):

Das Bundesministerium für Umwelt, Naturschutz, nukleare Sicherheit und Verbraucherschutz veröffentlicht jährlich ausführliche Daten zu Elektro- und Elektronikgeräten und die in Deutschland erreichten und an die EU-Kommission zu übermittelnden quantitativen Zielvorgaben auf seiner Internetseite:

https://www.bmuv.de/themen/wasser-ressourcenabfall/kreislaufwirtschaft/statistiken/elektro-und-elektronikaltgeraete.

**Hinweise zur Abfallvermeidung**

Nach den Vorschriften der Richtlinie 2008/98/EU über Abfälle und ihrer Umsetzung in den Gesetzgebungen der Mitgliedstaaten der Europäischen Union haben Maßnahmen der Abfallvermeidung grundsätzlich Vorrang vor Maßnahmen der Abfallbewirtschaftung. Als Maßnahmen der Abfallvermeidung kommen bei Elektro- und Elektronikgeräten insbesondere die Verlängerung ihrer Lebensdauer durch Reparatur defekter Geräte und die Veräußerung funktionstüchtiger gebrauchter Geräte anstelle ihrer Zuführung zur Entsorgung in Betracht. Weitere Informationen enthält das Abfallvermeidungsprogramm des Bundes unter Beteiligung der Länder:

https://www.bmu.de/publikation/abfallvermeidungsprogramm-des bundesunter-beteiligung-der-laender/

**WEEE-Registrierungsnummer und Kontaktdaten**

Unter der WEEE-Registrierungsnummer DE 76956000 sind wir bei

BDSK Handels GmbH & Co. Kg.

Mergentheimer Str. 59, 97084 Würzburg,

als Händler und Inverkehrbringer von Elektro- und Elektronikgeräten registriert.

E-Mail-Adresse:

info@xxxlutz.at oder

info@moemax.at

## Bulgarisch

незаменяем светлинен източник

Информация за германския Закон за електрическо и електронно оборудване 3 (ElektroG3)

Обяснение на символите



Символът на задраскания контейнер за отпадъци означава, че този електрически или електронен уред в края на своя експлоатационен живот не трябва да се изхвърля с битовите отпадъци, а трябва да се предаде от крайния потребител за разделно събиране.

**Разделно събиране на уреди излезли от употреба**

Електрическите и електронните уреди, които са се превърнали в отпадък, се нарича отпадъчни уреди. Собствениците на отпадъчни уреди трябва да ги събират отделно от несортираните битови отпадъци. Отпадъчните уреди не се изхвърлят с битовите отпадъци, а в специални системи за събиране и връщане.

**Батерии и акумулатори, както и крушки**

В общия случай собствениците на излезли от употреба уреди трябва, преди предаването им на пункт за събиране да отделят от уреда старите батерии и акумулатори, които не са вградени в уреда, както и лампите, които могат да бъдат премахнати без да се повреждa излезлият от употреба уред. Това не важи, ако излезлите от употреба уреди се закарват за подготовка за повторна употреба при участието на обществен орган за извозване на отпадъците.

**Възможности за предаване на излезли от употреба уреди**

Собствениците на излезли от употреба уреди от частни домакинства могат да ги предадат безплатно в пунктовете за събиране на публичните организации за сметоизвозване или в пунктовете за обратно приемане, създадени от производители

или дистрибутори по смисъла на Закона за електрическото и електронното оборудване (ElektroG). За предаването в близост до Вас има на разположение безплатни пунктове за събиране на употребявани електрически уреди, като при нужда и други приемни пунктове за повторна употреба на уредите. Адресите можете да получите от Вашата градска или общинска администрация. Дистрибуторите с търговска площ за електрически и електронни уреди от поне 400 квадратни метра, както и дистрибуторите на хранителни продукти с търговска площ от поне 800 квадратни метра, които предлагат многократно през календарната година или постоянно електрически и електронни уреди и ги предоставят на пазара, също са задължени да приемат обратно безвъзмездно употребявани електрически и електронни уреди. При предаването на нов електрически или електронен уред на краен потребител, те трябва безвъзмездно да приемат обратно използван уред на крайния потребител от същия вид, който по същество изпълнява същите функции като новия, на мястото на предаване или в непосредствена близост до него, както и без покупката на електрически или електронен уред да приемат обратно по искане на крайния потребител до три използвани уреда, които не са по-големи от 25 сантиметра по никой външен размер, в магазина за търговия на дребно или в непосредствена близост до него. При продажба чрез средства за дистанционна комуникация всички складови и разпределителни площи се считат за търговски площи на търговеца.

**Декларация за поверителност**

Ако употребяваният електрически и електронен уред съдържа лични данни, самите Вие сте отговорни за тяхното заличаване, преди да ги предадете. Ако това е възможно без разрушаване на излезлия от употреба електрически или електронен уред, моля, извадете от него използваните батерии, акумулатори и лампи, преди да го предадете за изхвърляне, и ги занесете в отделен пункт за събиране.

**Допълнителна информация**

Допълнителна информация относно Закона за електрическото и електронното оборудване (Elektrogesetz) можете да намерите на www.elektrogesetz.de. Информация за изпълнението на количествените зададени цели съгласно § 10, алинея 3 от Закона за електрическото и електронното оборудване (ElektroG) (процент на събиране) и § 22, алинея 1 от Закона за електрическото и електронното оборудване (ElektroG) (процент на оползотворяване):

Федералното министерство за околната среда, опазването на природата, ядрената безопасност и защитата на потребителите (Bundesministerium für Umwelt, Naturschutz, nukleare Sicherheit und Verbraucherschutz) публикува всяка година подробни данни

за електрическите и електронни уреди и постигнатите в Германия и предавани на комисията на ЕС количествени зададени цели на своята интернет страница:

https://www.bmuv.de/themen/wasser-ressourcenabfall/kreislaufwirtschaft/statistiken/elektro-und-elektronikaltgeraete.

**Указания за намаляване на отпадъците**

Съгласно предписанията на Директива 2008/98/ЕС относно отпадъците и нейното прилагане в законодателствата на страните-членки на Европейския съюз, мерките за намаляване на отпадъците принципно имат предимство пред мерките за управление на отпадъците. Като мерки за предотвратяване на отпадъците при електрическите и електронните уреди се разглеждат по-специално удължаването на техния експлоатационен живот чрез ремонт на дефектни уреди и продажба на нормално функциониращи употребявани уреди, вместо предаването им за изхвърляне. Допълнителна информация се съдържа в програмата за предотвратяване на отпадъците на федерацията с участие на провинциите:

https://www.bmu.de/publikation/abfallvermeidungsprogramm-des bundesunter-beteiligung-der-laender/

**WEEE (OEEO) регистрационен номер и данни за контакт**

Ние сме регистрирани с WEEE (OEEO) регистрационен номер DE 76956000 в

BDSK Handels GmbH & Co. Kg.

Mergentheimer Str. 59, 97084 Würzburg,

като търговец и дистрибутор, отговорен за пускането на пазара на електрически и електронни уреди.

Имейл адрес:

info@xxxlutz.at oder

info@moemax.at

## Englisch (Gro_britannien)

The lamps are not replaceable.

Information on the Electrical and Electronic Equipment Act 3 (ElektroG)

Explanation of symbols



The symbol of the crossed-out bin indicates that this electrical or electronic device should not be discarded as unsorted waste at the end of its life, but must be disposed of at separate collection facilities.

**Separate collection of waste equipment**

Electrical or electronic devices that have reached the end of their life are referred to as waste electrical and electronic equipment (WEEE). Owners of such waste equipment are required not to dispose of it as unsorted municipal waste but to collect it separately. Waste electrical equipment should especially not be disposed of with household waste but rather by utilising return and collection systems.

**Batteries, accumulators and lamps**

Generally, owners of waste equipment must separate used batteries and accumulators that are not enclosed in the waste equipment, as well as lamps that can be removed from the waste equipment without destroying it, from the waste equipment before disposing of it at a collection point. This does not apply if waste equipment is prepared for reuse with the involvement of a public waste management organisation.

**Options for returning waste equipment**

Private households can dispose of their electrical waste equipment free of charge at collection points operated by public waste management organisations or at return centres set up by manufacturers or distributors in accordance with the Electrical and Electronics Equipment Act (ElektroG). Free collection points for waste electrical equipment and possibly other collection points for recycling are available in your neighbourhood. You can obtain the addresses from your city or local authority. Distributors with a dedicated sales area for electrical and electronic equipment of at least 400 square metres and food distributors with a total sales area of at least 800 square metres who offer electrical and electronic equipment several times per calendar year or permanently and make it available on the market are also obliged to take back old electrical and electronic equipment free of charge. When supplying an end user with a new electrical or electronic device, they must take back free of charge and at the place of supply or in the immediate vicinity an old device of the end user of the same type that essentially fulfils the same functions as the new device. For devices smaller than 25 centimetres in any external dimension, they must take back free of charge at the request of the end user up to three old devices per type in the retail store or in the immediate vicinity and without the user having to purchase a new electrical or electronic device. In the case of distribution using means of distance communication, all storage and dispatch areas are deemed to be sales areas of the distributor.

**Data protection notice**

If the old electrical or electronic device contains personal data, you are responsible for deleting the data yourself before you return the device. If it is possible without destroying the device, please remove

old batteries or rechargeable accumulators and old lamps before returning electrical or electronic equipment and dispose of them at separate collection points.

**Further information**

For additional information on the Electrical and Electronics Equipment Act (Elektrogesetz), visit www.elektrogesetz.de.
Information on the fulfilment of the quantitative targets in accordance with section 10(3) (Collection rate) and section 22(1) (Recycling rates) of the Electrical and Electronics Equipment Act (ElektroG):

The Federal Ministry for the Environment, Nature Conservation, Nuclear Safety and Consumer Protection publishes detailed annual data on electrical and electronic equipment and the quantitative targets achieved in Germany and to be submitted to the EU Commission on its website:

https://www.bmuv.de/themen/wasser-ressourcenabfall/kreislaufwirtschaft/statistiken/elektro-und-elektronikaltgeraete.

**Notice on waste prevention**

According to the provisions of Directive 2008/98/EU on waste and its implementation in the legislation of the Member States of the European Union, waste prevention measures take precedence over waste management measures. In the case of electrical and electronic equipment, waste prevention measures include, in particular, extending their service life by repairing defective equipment and selling functional second-hand equipment instead of its disposal. Further information is available in the government's waste prevention programme, developed in collaboration with the federal states:

https://www.bmu.de/publikation/abfallvermeidungsprogramm-des bundesunter-beteiligung-der-laender/

**WEEE registration number and contact information**

We are registered with the WEEE registration number DE 76956000

and the address BDSK Handels GmbH & Co. KG

Mergentheimer Straße 59, 97084 Würzburg, Germany,

as a seller and distributor of electrical and electronic equipment.

E-mail address:

info@xxxlutz.at or

info@moemax.at

Franz_sisch

source lumineuse non remplaçable

Informations relatives à la loi sur les appareils électriques et électroniques (ElektroG3)

Explication des symboles



Le symbole de la poubelle barrée indique que cet appareil électrique ou électronique ne doit pas être jeté avec les ordures ménagères à la fin de sa durée de vie, mais qu'il doit être remis à un système de collecte séparée.

**Collecte séparée des appareils usagés**

Les appareils électriques et électroniques devenus des déchets sont appelés appareils usagés. Les détenteurs d'appareils usagés sont tenus de les remettre à un système de collecte distinct des déchets ménagers non triés. Les appareils usagés ne doivent notamment pas être jetés avec les ordures ménagères, mais déposés dans des points de collecte et de reprise spécifiques.

**Piles, batteries ainsi que lampes**

Les détenteurs d'appareils usagés doivent, en règle générale, retirer de l'appareil usagé les piles et accumulateurs usagés qui ne sont pas intégrés à celui-ci, ainsi que les lampes pouvant être retirées de l'appareil sans être endommagées, avant de les remettre à un point de collecte. Cette obligation ne s'applique pas lorsque les appareils usagés sont destinés à une préparation en vue de leur réutilisation avec la participation d'un organisme public de gestion des déchets.

**Possibilités de reprise des appareils usagés**

Les détenteurs d'appareils usagés provenant de ménages privés peuvent les déposer gratuitement dans les points de collecte des organismes publics de gestion des déchets ou dans les points de reprise mis en place par les fabricants ou distributeurs conformément à la loi ElektroG. Des points de collecte gratuits pour les appareils électriques usagés ainsi que, le cas échéant, d'autres points de reprise destinés à la réutilisation des appareils sont disponibles près de chez vous. Vous pouvez obtenir les adresses auprès de votre administration municipale ou communale. Les distributeurs disposant d'une surface de vente d'au moins 400 mètres carrés pour les appareils électriques et électroniques, ainsi que les distributeurs de denrées alimentaires disposant d'une surface de vente totale d'au moins 800 mètres carrés, qui proposent plusieurs fois par année civile ou en permanence des appareils électriques et électroniques et les mettent à disposition sur le marché, sont également tenus de reprendre gratuitement les anciens appareils électriques et électroniques. Ils sont tenus, lors de la remise d'un nouvel appareil électrique ou électronique à un utilisateur final, de reprendre gratuitement un appareil usagé du même type appartenant à l'utilisateur final, remplissant essentiellement les mêmes fonctions que le nouvel appareil, sur le lieu de remise ou à proximité immédiate de celui-ci. Ils sont également tenus de reprendre gratuitement, sans obligation d'achat d'un appareil électrique ou électronique, jusqu'à trois

appareils usagés par type d'appareil à la demande de l'utilisateur final, à condition qu'aucune dimension extérieure ne dépasse 25 centimètres, dans le magasin de détail ou à proximité immédiate de celui-ci. En cas de distribution au moyen de techniques de communication à distance, toutes les surfaces de stockage et d'expédition sont considérées comme des surfaces de vente du distributeur.

**Information relative à la protection des données**

Dans la mesure où l'ancien appareil électrique ou électronique contient des données à caractère personnel, vous êtes vous-même responsable de leur suppression avant de le restituer. Dans la mesure où cela est possible sans détruire l'ancien appareil électrique ou électronique, veuillez retirer les anciennes piles ou batteries ainsi que les lampes usagées avant de le remettre à l'élimination et les remettre à un point de collecte séparé.

**Informations supplémentaires**

Vous trouverez de plus amples informations sur la loi ElektroG sur www.elektrogesetz.de. Informations relatives au respect des objectifs quantitatifs conformément à l'article 10, alinéa 3 de la loi ElektroG (taux de collecte) et à l'article 22, alinéa 1 de la loi ElektroG (taux de valorisation) :

Le ministère fédéral de l'Environnement, de la Protection de la nature, de la Sécurité nucléaire et de la Protection des consommateurs publie chaque année sur son site internet des données détaillées relatives aux appareils électriques et électroniques ainsi qu'aux objectifs quantitatifs atteints en Allemagne et transmis à la Commission européenne :

https://www.bmuv.de/themen/wasser-ressourcenabfall/kreislaufwirtschaft/statistiken/elektro-und-elektronikaltgeraete.

**Informations relatives à la prévention des déchets**

Conformément aux dispositions de la directive 2008/98/UE relative aux déchets et à sa transposition dans les législations des États membres de l'Union européenne, les mesures de prévention des déchets priment en principe sur les mesures de gestion des déchets. Parmi les mesures de prévention des déchets applicables aux appareils électriques et électroniques figurent notamment la prolongation de leur durée de vie par la réparation des appareils défectueux ainsi que la vente d'appareils usagés en état de fonctionnement au lieu de leur élimination. Le programme fédéral de prévention des déchets, élaboré avec la participation des États fédérés, contient de plus amples informations :

https://www.bmu.de/publikation/abfallvermeidungsprogramm-des bundesunter-beteiligung-der-laender/

**Numéro d'enregistrement WEEE et coordonnées**

Nous sommes enregistrés sous le numéro WEEE DE 76956000 auprès de

BDSK Handels GmbH & Co. Kg.

Mergentheimer Str. 59, 97084 Würzburg,

en tant que distributeur et metteur sur le marché d'appareils électriques et électroniques.

Adresse e-mail :

info@xxxlutz.at ou

info@moemax.at

## Italienisch

sorgente luminosa non intercambiabile

Informazioni sulla Legge sulle apparecchiature elettriche ed elettroniche 3 (ElektroG3)

Spiegazione dei simboli



Il simbolo del bidone barrato indica che questo apparecchio elettrico o elettronico non deve essere smaltito insieme ai rifiuti domestici a fine vita, ma deve essere raccolto separatamente dall'utente finale.

**Raccolta differenziata di rifiuti elettrici ed elettronici**

Gli apparecchi elettrici ed elettronici che sono diventati rifiuti sono definiti rifiuti elettrici ed elettronici. I proprietari di rifiuti elettrici ed elettronici sono tenuti a smaltire questi vecchi apparecchi separatamente dai rifiuti urbani indifferenziati. In particolare, i rifiuti elettrici ed elettronici non devono essere smaltiti insieme ai rifiuti domestici, ma piuttosto in appositi sistemi di raccolta e restituzione.

**Pile, batterie ricaricabili e lampade**

Di norma, i proprietari di rifiuti elettrici ed elettronici sono tenuti a separare pile e batterie ricaricabili che non rientrano nell'ambito della definizione di rifiuti elettrici ed elettronici, nonché le lampade che possono essere rimosse dal rifiuto elettrico ed elettronico senza essere distrutte, prima di consegnarle a un punto di raccolta. Ciò non si applica nel caso in cui i rifiuti elettrici ed elettronici siano preparati per il riutilizzo con il coinvolgimento di un'organizzazione pubblica di gestione dei rifiuti.

**Opzioni per la restituzione di rifiuti elettrici ed elettronici**

I proprietari di rifiuti elettrici ed elettronici per uso domestico possono consegnare i rifiuti gratuitamente presso i punti di raccolta degli enti pubblici addetti allo smaltimento dei rifiuti o presso i centri di ritiro istituiti dai produttori o dai distributori ai sensi della Direttiva RAEE. Nel vostro quartiere sono disponibili punti di raccolta gratuiti per i rifiuti elettrici ed elettronici e altri punti di raccolta per il riciclaggio degli apparecchi. Gli indirizzi possono

essere reperiti presso gli sportelli dell'amministrazione pubblica locale. Anche i rivenditori con superficie di vendita per apparecchiature elettriche ed elettroniche di almeno 400 metri quadrati e i rivenditori di generi alimentari con superficie di vendita totale di almeno 800 metri quadrati che offrono apparecchiature elettriche ed elettroniche più volte nel corso dell'anno solare o in modo permanente e mettono in vendita queste ultime sono tenuti a ritirare gratuitamente i rifiuti elettrici ed elettronici. Questi ultimi, quando forniscono un'apparecchiatura elettrica o elettronica nuova a un utente finale, sono tenuti a ritirare gratuitamente nel punto vendita o nelle immediate vicinanze un'apparecchiatura elettrica o elettronica dell'utente finale dello stesso tipo che svolga essenzialmente le stesse funzioni della nuova apparecchiatura e, anche in assenza di un acquisto di un'apparecchiatura elettrica o elettronica nuova, a ritirare gratuitamente su richiesta dell'utente finale fino a tre vecchie apparecchiature per tipo che non siano più grandi di 25 centimetri in una dimensione esterna, o nel negozio o nelle immediate vicinanze. In caso di vendita attraverso mezzi di comunicazione a distanza, tutte le aree di stoccaggio e di spedizione sono considerate aree di vendita del distributore.

**Nota sulla protezione dei dati**

Se il rifiuto elettrico o elettronico contiene dati personali, il cliente è tenuto a cancellarli personalmente prima di restituirlo. Nella misura in cui ciò è possibile senza distruggere il rifiuto elettrico o elettronico, rimuovere da quest'ultimo pile o batterie ricaricabili usate, nonché lampade usate, prima di restituirle per lo smaltimento e di portarle in un punto di raccolta differenziata.

**Ulteriori informazioni**

Per ulteriori informazioni sulla normativa italiana sui RAEE (Rifiuti di Apparecchiature Elettriche ed Elettroniche), consultare il sito https://www.cdcraee.it/. Informazioni sul raggiungimento degli obiettivi quantitativi ai sensi dell'art. 10 comma 3 RAEE (tasso di raccolta) e dell'art. 22 comma 1 RAEE (tasso di riciclaggio):

Il Ministero federale per l'Ambiente, la Conservazione della Natura, la Sicurezza Nucleare e la Protezione dei Consumatori pubblica sul proprio sito web dati annuali dettagliati sulle apparecchiature elettriche ed elettroniche e sugli obiettivi quantitativi raggiunti in Germania e da presentare alla Commissione UE:

https://www.bmuv.de/themen/wasser-ressourcenabfall/kreislaufwirtschaft/statistiken/elektro-und-elektronikaltgeraete.

**Suggerimenti per evitare gli sprechi**

Secondo le disposizioni della Direttiva 2008/98/UE sui rifiuti e la sua attuazione nella legislazione degli Stati membri dell'Unione europea, le misure di prevenzione dei rifiuti hanno la precedenza sulle misure di gestione dei rifiuti. Le misure di prevenzione dei rifiuti per le apparecchiature elettriche ed elettroniche includono, in particolare, il prolungamento della loro vita utile riparando le apparecchiature difettose e vendendo le apparecchiature usate funzionali invece di

smaltirle. Per ulteriori informazioni consultare il programma di prevenzione dei rifiuti del governo federale con la partecipazione degli Stati federali:

https://www.bmu.de/publikation/abfallvermeidungsprogramm-des bundesunter-beteiligung-der-laender/

**Numero di registrazione RAEE e dati di contatto**

Con il numero di registrazione WEEE DE 76956000 siamo registrati come

BDSK Handels GmbH & Co. Kg.

Mergentheimer Str. 59, 97084 Würzburg,

come rivenditore e distributore di apparecchiature elettriche ed elettroniche.

Indirizzo e-mail:

info@xxxlutz.at o

info@moemax.at

Kroatisch

neizmjenjivi izvor svjetlosti

Informacije o zakonu o električnoj i elektroničkoj opremi 3 (Elektrogesetz 3)

Objašnjenje simbola



Simbol prekrižene kante za otpad označava da se električna i elektronička oprema na kraju svoga vijeka trajanja ne smije zbrinjavati u komunalni otpad, nego ju krajnji korisnik mora preusmjeriti na odvojeno skupljanje otpada.

**Odvojeno prikupljanje otpadne električne i elektroničke opreme**

Električna i elektronička oprema koja je postala otpad naziva se otpadna električna i elektronička oprema. Vlasnici moraju zbrinuti otpadnu električnu i elektroničku opremu odvojeno od nerazvrstanog komunalnog otpada. Električna i elektronička oprema ne smije se zbrinjavati u komunalni otpad, nego u sustave povrata i prikupljanja.

**Baterije, akumulatori i svjetiljke**

Stare baterije i akumulatore koji nisu zatvoreni u otpadnoj električnoj i elektroničkoj opremi kao i svjetiljke koje se nedestruktivno mogu izvaditi iz otpadne električne i elektroničke opreme vlasnici moraju u pravilu prije predaje u sabirni centar odvojiti od otpadne električne i elektroničke opreme. To ne vrijedi ako se otpadnu električnu i elektroničku opremu usmjeri na pripremu za ponovnu uporabu uz sudjelovanje javnog tijela za gospodarenje otpadom.

**Mogućnosti povrata otpadne električne i elektroničke opreme**

Vlasnici otpadne električne i elektroničke opreme iz privatnih kućanstava mogu je besplatno predati u sabirne centre javnog tijela za gospodarenje otpadom ili u skupljališta koji su uspostavili proizvođači ili distributeri u skladu sa zakonom o električnoj i elektroničkoj opremi. U vašoj blizini imate na raspolaganju besplatne sabirne centre za otpadnu električnu i elektroničku opremu te eventualno daljnja skupljališta za recikliranje uređaja. Adrese možete dobiti od vaše gradske odn. lokalne uprave. Također distributeri s prodajnom površinom za električnu i elektroničku opremu od najmanje 400 m2 te distributeri hrane s prodajnom površinom od najmanje 800 m2 koji više puta u kalendarskoj godini ili trajno nude i stavljaju električnu i elektroničku opremu na raspolaganje na tržištu obvezni su besplatno preuzeti električnu i elektroničku opremu. Pri izdavanju nove električne i elektroničke opreme krajnjem korisniku distributeri moraju na mjestu izdavanja ili u neposrednoj blizini besplatno preuzeti istovrsnu otpadnu električnu i elektroničku opremu krajnjeg korisnika koja u biti ima iste funkcije kao i nova električna i elektronička oprema. Također ako ne dođe do kupnje električne i elektroničke opreme distributeri moraju na zahtjev krajnjeg korisnika u maloprodajnoj trgovini ili u neposrednoj blizini besplatno preuzeti do tri električna i elektronička uređaja po vrsti uređaja koji u nijednoj vanjskoj dimenziji nije veći od 25 cm. U slučaju prodaje pomoću sredstava komunikacije na daljinu prodajnom površinom smatraju se sve površine za otpremu i skladišne površine distributera.

**Napomena o zaštiti podataka**

Ako stara električna i elektronička oprema sadrži osobne podatke, sami ste odgovorni za njihovo brisanje prije nego što vratite opremu. Ako to nije moguće bez uništavanja otpadne električne i elektroničke opreme, izvadite stare baterije ili akumulatore te žarulje prije nego što odnesete opremu na zbrinjavanje i preusmjerite je na odvojeno skupljanje otpada.

**Dodatne informacije**

Dodatne informacije o Zakonu o električnoj i elektroničkoj opremi možete pronaći na www.elektrogesetz.de. Informacije o postizanju kvantitativnih ciljeva sukladno čl. 10. st. 3. Zakona o električnoj i elektroničkoj opremi (stopa prikupljanja) i čl. 22. st. 1. Zakona o električnoj i elektroničkoj opremi (stopa oporabe):

Savezno ministarstvo za okoliš, zaštitu klime, očuvanje prirode i nuklearnu sigurnost na svojoj web stranici objavljuje detaljne godišnje statistike o električnoj i elektroničkoj opremi, kao i o kvantitativnim ciljevima postignutim u Njemačkoj i onima koje treba prijaviti Europskoj komisiji:

https://www.bmuv.de/themen/wasser-ressourcenabfall/kreislaufwirtschaft/statistiken/elektro-und-elektronikaltgeraete.

**Napomene o sprečavanju nastanka otpada**

U skladu s odredbama Direktive 2008/98/EU o otpadu i njenoj provedbi u zakonodavstvu zemalja članica Europske unije mjere sprečavanja nastanka otpada u pravilu imaju prednost pred

mjerama gospodarenja otpada. Kao mjere sprečavanja nastanka otpada u slučaju električne i elektroničke opreme mogu se uzeti u obzir posebice produljenje njezina vijeka trajanja popravkom neispravnih uređaja i prodaja ispravnih rabljenih uređaja umjesto njihova usmjeravanja na zbrinjavanje. Dodatne informacije možete pronaći u programu sprječavanja nastanka otpada Savezne Republike Njemačke uz sudjelovanje saveznih država:

https://www.bmu.de/publikation/abfallvermeidungsprogramm-des bundesunter-beteiligung-der-laender/

**Broj registracije za zbrinjavanje OEEO-a i kontaktni podaci**

Pod brojem registracije za zbrinjavanje OEEO-a DE 76956000 registrirani smo u

tvrtki BDSK Handels GmbH & Co. Kg.

Mergentheimer Str. 59, 97084 Würzburg,

kao trgovac i distributer električne i elektroničke opreme.

E-mail adresa:

info@xxxlutz.at oder

info@moemax.at

Polnisch

Niewymienne źródło światła

Informacje dotyczące niemieckiej ustawy o sprzęcie elektrycznym i elektronicznym 3 (Elektrogesetz 3)

Wyjaśnienie symboli



Symbol przekreślonego kosza na śmieci oznacza, że tego urządzenia elektrycznego lub elektronicznego nie wolno wyrzucać wraz z odpadami domowymi po zakończeniu jego eksploatacji. Musi ono zostać oddane przez użytkownika końcowego do oddzielnego punktu zbiórki.

**Oddzielna zbiórka starych urządzeń**

Urządzenia elektryczne i elektroniczne, które stały się odpadami, określa się mianem zużytego sprzętu. Właściciele starych urządzeń nie mogą wyrzucać ich do niesegregowanych odpadów komunalnych, tylko muszą oddawać je do oddzielnych punktów zbiórki. Stare urządzenia nie powinny być wyrzucane razem z odpadami domowymi, gdyż istnieją dla nich specjalne systemy zbiórki i zwrotu.

**Baterie, akumulatory i żarówki**

Zasadniczo właściciele starych urządzeń przed oddaniem ich do punktu zbiórki muszą usunąć z nich stare baterie i akumulatory (jeśli nie są wbudowane na stałe). Nie ma to zastosowania, jeśli

stare urządzenia są przygotowywane do ponownego użycia przy udziale publicznej organizacji zajmującej się gospodarką odpadami.

**Opcje zwrotu starych urządzeń**

Właściciele zużytego sprzętu z gospodarstw domowych mogą bezpłatnie oddawać go do punktów zbiórki prowadzonych przez publiczne podmioty zajmujące się utylizacją odpadów lub do punktów odbioru utworzonych przez producentów lub dystrybutorów zgodnie z ustawą o zużytym sprzęcie elektrycznym i elektronicznym. W Twojej okolicy znajdują się bezpłatne punkty zbiórki zużytego sprzętu elektrycznego oraz, w razie potrzeby, inne punkty odbioru sprzętu przeznaczonego do ponownego wykorzystania. Adresy możesz uzyskać od władz miejskich lub lokalnych. Dystrybutorzy sprzętu elektrycznego i elektronicznego o powierzchni sprzedaży wynoszącej co najmniej 400 metrów kwadratowych oraz dystrybutorzy żywności o łącznej powierzchni sprzedaży wynoszącej co najmniej 800 metrów kwadratowych, którzy oferują sprzęt elektryczny i elektroniczny kilka razy w roku kalendarzowym lub stale i udostępniają go na rynku, są również zobowiązani do bezpłatnego odbioru starego sprzętu elektrycznego i elektronicznego. Przy przekazaniu nowego urządzenia elektrycznego lub elektronicznego użytkownikowi końcowemu muszą oni bezpłatnie odebrać od niego w miejscu przekazania lub w jego bezpośrednim sąsiedztwie stare urządzenie tego samego typu, które spełnia zasadniczo te same funkcje, co nowe urządzenie. Są również zobowiązani, na żądanie użytkownika końcowego, bez konieczności zakupu nowego urządzenia elektrycznego lub elektronicznego w punkcie sprzedaży detalicznej lub w jego bezpośrednim sąsiedztwie, bezpłatnie odebrać maksymalnie trzy stare urządzenia tego samego typu, których żaden z wymiarów zewnętrznych nie przekracza 25 cm. W przypadku dystrybucji z wykorzystaniem środków komunikacji na odległość za powierzchnię sprzedaży dystrybutora uznaje się wszystkie powierzchnie magazynowe i wysyłkowe.

**Informacja o ochronie danych osobowych**

Jeśli stare urządzenie elektryczne lub elektroniczne zawiera dane osobowe, użytkownik jest odpowiedzialny za ich usunięcie przed zwrotem urządzenia. Jeśli jest to możliwe bez niszczenia starego urządzenia elektrycznego lub elektronicznego, przed oddaniem go do utylizacji użytkownik powinien wyjąć z niego stare baterie lub akumulatory oraz stare żarówki i przekazać je do oddzielnego punktu zbiórki.

**Dalsze informacje**

Więcej informacji na temat niemieckiej ustawy o sprzęcie elektrycznym i elektronicznym można znaleźć na stronie www.elektrogesetz.de. Informacje dotyczące realizacji celów ilościowych zgodnie z § 10 ust. 3 ustawy o zużyciu sprzętu elektrycznego (wskaźnik zbiórki) oraz § 22 ust. 1 ustawy o zużyciu

sprzętu elektrycznego (wskaźniki recyklingu):

Niemieckie Federalne Ministerstwo Środowiska, Ochrony Przyrody, Bezpieczeństwa Jądrowego i Ochrony Konsumentów publikuje corocznie na swojej stronie internetowej szczegółowe dane dotyczące urządzeń elektrycznych i elektronicznych oraz cele ilościowe osiągnięte w Niemczech i przekazywane Komisji Europejskiej:

https://www.bmuv.de/themen/wasser-ressourcenabfall/kreislaufwirtschaft/statistiken/elektro-und-elektronikaltgeraete.

**Wskazówki dotyczące zapobiegania powstawaniu odpadów**

Zgodnie z postanowieniami Dyrektywy 2008/98/UE w sprawie odpadów oraz jej wdrożeniem do ustawodawstwa państw członkowskich Unii Europejskiej, środki zapobiegania powstawaniu odpadów mają pierwszeństwo przed środkami gospodarowania odpadami. Środki zapobiegania powstawaniu odpadów w odniesieniu do urządzeń elektrycznych i elektronicznych obejmują w szczególności przedłużenie ich żywotności poprzez naprawę uszkodzonych urządzeń i sprzedaż działających używanych urządzeń zamiast ich utylizacji. Więcej informacji można znaleźć w federalnym programie zapobiegania powstawaniu odpadów, realizowanym przy udziale krajów związkowych:

https://www.bmu.de/publikation/abfallvermeidungsprogramm-des bundesunter-beteiligung-der-laender/

**Numer rejestracyjny WEEE i dane kontaktowe**

Jesteśmy zarejestrowani pod numerem DE 76956000 w

BDSK Handels GmbH & Co. Kg.

Mergentheimer Str. 59, D97084 Würzburg,

jako sprzedawca i dystrybutor sprzętu elektrycznego i elektronicznego.

Adres e-mail:

info@xxxlutz.at lub

info@moemax.at

Rum_nisch

sursă de lumină neînlocuibilă

Informații referitoare la legea privind echipamentele electrice și electronice 3 (Elektrogesetz3)

Explicația simbolurilor



Simbolul coșului de gunoi barat indică faptul că acest aparat electric sau electronic nu trebuie eliminat împreună cu deșeurile menajere

la sfârșitul duratei sale de viață, ci trebuie colectat separat de către utilizatorul final și dus la un centru de colectare.

**Colectarea separată a aparatelor vechi**

Aparatele electrice și electronice care au devenit deșeuri sunt denumite aparate vechi. Proprietarii de deșeuri de echipamente electrice și electronice trebuie să se asigure că le colectează separat de deșeurile municipale. Deșeurile de echipamente electrice și electronice nu ar trebui să fie eliminate împreună cu deșeurile menajere, ci mai degrabă în sisteme speciale de colectare și returnare.

**Baterii, acumulatori și becuri**

De regulă, proprietarii de deșeuri de aparate electrice și electronice trebuie să scoată bateriile și acumulatorii din aparate, acolo unde este posibil acest lucru, precum și becurile care pot fi scoase fără a fi sparte sau fără a deteriora aparatul, înainte de a le preda la un punct de colectare. Acest lucru nu se aplică dacă aparatele vechi sunt predate unei organizații publice de gestionare a deșeurilor pentru reutilizare.

**Opțiuni pentru returnarea aparatelor vechi**

Proprietarii de aparate vechi din gospodăriile particulare le pot preda gratuit la punctele de colectare ale autorităților publice de gestionare a deșeurilor sau la centrele de preluare organizate de producători sau distribuitori, în conformitate cu legea germană privind echipamentele electrice și electronice. În cartierul dumneavoastră există puncte gratuite de colectare a deșeurilor de echipamente electrice și electronice, precum și alte puncte de colectare pentru reciclarea acestor aparatelor. Puteți obține adresele de la primărie sau de la autoritatea locală. Punctele de vânzare de echipamente electrice și electronice cu o suprafață de cel puțin 400 de metri pătrați și cele de produse alimentare cu o suprafață totală de vânzare de cel puțin 800 de metri pătrați, care oferă echipamente electrice și electronice spre vânzare de mai multe ori pe an sau permanent sunt, de asemenea, obligate să preia gratuit echipamentele electrice și electronice vechi. Atunci când furnizează un aparat electric sau electronic nou unui utilizator final, punctul de vânzare trebuie să preia gratuit un aparat vechi al utilizatorului final de același tip, care îndeplinește în esență aceleași funcții ca aparatul nou. Chiar și fără achiziționarea unui aparat nou, punctul de vânzare este obligat să preia gratuit, la cererea utilizatorului final, până la trei aparate vechi de un anumit tip, care nu depășesc 25 de centimetri în dimensiuni. În cazul distribuției prin mijloace de comunicare la distanță, toate zonele de depozitare și de expediere sunt considerate zone de vânzare ale distribuitorului.

**Politica de confidențialitate**

În cazul în care aparatul vechi conține date cu caracter personal, sunteți responsabil pentru ștergerea acestora înainte de a-l returna.

Dacă acest lucru este posibil fără a distruge aparatul vechi, scoateți bateriile vechi sau acumulatorii precum și becurile înainte de a returna aparatul vechi pentru eliminare. Pe acestea trebuie să le duceți la un centru de colectare separat.

**Informații suplimentare**

Informații suplimentare despre Legea privind deșeurile de echipamente electrice și electronice pot fi găsite la www.elektrogesetz.de. Informații privind îndeplinirea obiectivelor cantitative prevăzute la articolul 10 alineatul (3) din Legea privind echipamentele electrice și electronice (rata de colectare) și la articolul 22 alineatul (1) din aceeași lege (ratele de reciclare):

Ministerul Federal pentru Mediu, Conservarea Naturii, Siguranță Nucleară și Protecția Consumatorilor publică anual pe pagina sa web date detaliate privind echipamentele electrice și electronice, precum și obiectivele cantitative atinse în Germania, care urmează să fie transmise Comisiei Europene:

https://www.bmuv.de/themen/wasser-ressourcenabfall/kreislaufwirtschaft/statistiken/elektro-und-elektronikaltgeraete.

**Indicații pentru prevenirea generării deșeurilor și gestionarea acestora**

În conformitate cu dispozițiile Directivei 2008/98/UE privind deșeurile și punerea sa în aplicare în legislația statelor membre ale Uniunii Europene, măsurile de prevenire a generării de deșeuri au prioritate în fața măsurilor de gestionare a deșeurilor. Măsurile de prevenire a generării de deșeuri pentru aparatele electrice și electronice includ, în special, prelungirea duratei de viață a acestora prin repararea aparatelor defecte și vânzarea aparatelor uzate funcționale în locul eliminării lor. Pentru mai multe informații, consultați programul guvernului federal german pentru prevenirea generării de deșeuri, la care participă landurile federale:

https://www.bmu.de/publikation/abfallvermeidungsprogramm-des bundesunter-beteiligung-der-laender/

**Numărul de înregistrare DEEE (deșeuri de echipamente electrice**

**și electronice) și datele de contact**

Suntem înregistrați la GmbH cu numărul de înregistrare DEEE (WEEE-Registrierungsnummer) DE 76956000

BDSK Handels GmbH & Co. Kg.

Mergentheimer Str. 59, 97084 Würzburg,

ca și comercianți și distribuitori de echipamente electrice și electronice.

Adresă de e-mail:

info@xxxlutz.at sau

info@moemax.at

Schwedisch

icke-utbytbar ljuskälla

Information om den tyska lagen om elektriska och elektroniska apparater 3 (Elektrogesetz 3)

Symbolförklaring



Symbolen med den överstrukna soptunnan anger att denna elektriska eller elektroniska apparat inte får slängas i hushållsavfallet när den är uttjänt, utan måste samlas in separat av slutanvändaren.

**Separat insamling av uttjänta apparater**

Elektriska och elektroniska apparater som har blivit avfall kallas för uttjänta apparater. Ägare till uttjänta apparater måste slänga dem separat från osorterat kommunalt avfall. I synnerhet bör uttjänta apparater inte slängas med hushållsavfallet, utan i stället i särskilda insamlings- och retursystem.

**Batterier, uppladdningsbara batterier och lampor**

Ägare till uttjänta enheter måste i regel separera förbrukade batterier och ackumulatorer som inte är inneslutna i den uttjänta enheten, samt lampor som kan avlägsnas från den uttjänta enheten utan att förstöras, från den uttjänta enheten innan de lämnas in på en insamlingsplats. Detta gäller inte om uttjänta apparater förbereds för återanvändning med hjälp av en offentlig organisation för avfallshantering.

**Alternativ för retur av uttjänta apparater**

Ägare av gamla apparater från privata hushåll kan returnera dem kostnadsfritt vid de offentliga avfallshanteringsmyndigheternas insamlingsställen eller vid de återvinningscentraler som inrättats av tillverkare eller distributörer i enlighet med den tyska lagen om elektrisk och elektronisk utrustning. Gratis insamlingsställen för retur av uttjänta elektriska apparater finns i ditt bostadsområde, liksom andra insamlingsställen för återanvändning av apparater. Du kan få adresserna från din stad eller lokala myndighet. Återförsäljare med en försäljningsyta för elektriska och elektroniska apparater på minst 400 kvadratmeter och livsmedelsåterförsäljare med en total försäljningsyta på minst 800 kvadratmeter som flera gånger per kalenderår eller permanent erbjuder elektriska och elektroniska apparater och gör dem tillgängliga på marknaden är också skyldiga att kostnadsfritt ta tillbaka uttjänta elektriska och elektroniska apparater. Vid leverans av en ny elektrisk eller elektronisk apparat till en slutkund måste de på leveransplatsen eller i omedelbar närhet kostnadsfritt ta tillbaka en gammal apparat av samma typ som

slutkunden som i huvudsak uppfyller samma funktioner som den nya apparaten och, utan köp av en elektrisk eller elektronisk apparat, på begäran av slutkunden kostnadsfritt ta tillbaka upp till tre uttjänta apparater per typ som inte är större än 25 centimeter i något yttre mått i detaljhandelsbutiken eller i omedelbar närhet. Vid distribution som sker med hjälp av medel för distanskommunikation anses alla lager- och leveransområden vara distributörens försäljningsområden.

**Dataskyddsråd**

Om den uttjänta elektriska eller elektroniska apparaten innehåller personuppgifter är du själv ansvarig för att radera dem innan du lämnar tillbaka den. Om det är möjligt utan att förstöra den uttjänta elektriska eller elektroniska apparaten, ta ur gamla batterier eller uppladdningsbara batterier och gamla glödlampor innan du lämnar in dem för avfallshantering och skicka dem till en separat insamling.

**Ytterligare information**

Ytterligare information om Elektrogesetz (lagen om elektrisk och elektronisk utrustning) finns på www.elektrogesetz.de. Information om uppfyllandet av de kvantitativa målen i enlighet med § 10.3 i den tyska lagen om elektrisk och elektronisk utrustning (insamlingsgrad) och § 22.1 i den tyska lagen om elektrisk och elektronisk utrustning (återvinningsgrad):

Förbundsministeriet för miljö, naturskydd, kärnsäkerhet och konsumentskydd publicerar varje år på sin webbplats detaljerade uppgifter om elektriska och elektroniska apparater samt de kvantitativa mål som uppnåtts i Tyskland, vilka ska överlämnas till Europeiska kommissionen:

https://www.bmuv.de/themen/wasser-ressourcenabfall/kreislaufwirtschaft/statistiken/elektro-und-elektronikaltgeraete.

**Tips för att undvika avfall**

Enligt bestämmelserna i direktiv 2008/98/EU om avfall och dess införlivande i lagstiftningen i Europeiska unionens medlemsstater ska åtgärder för att förebygga avfall ha företräde framför åtgärder för avfallshantering. Åtgärder för att förebygga avfall från elektriska och elektroniska apparater omfattar framför allt att förlänga deras livslängd genom att reparera defekta apparater och sälja fungerande begagnade apparater i stället för att lämna in dem för avfallshantering. Ytterligare information finns i den federala regeringens program för förebyggande av avfall med deltagande av de federala staterna:

https://www.bmu.de/publikation/abfallvermeidungsprogramm-des bundesunter-beteiligung-der-laender/

**WEEE-registreringsnummer och kontaktuppgifter**

Vi är registrerade under WEEE-registreringsnummer DE 76956000

hos BDSK Handels GmbH & Co. KG

Mergentheimer Straße 59, D97084 Würzburg,

som återförsäljare och distributörer av elektrisk och elektronisk utrustning.

E-postadress:

info@xxxlutz.at eller

info@moemax.at

Serbian (Latin) (Serbia)

Izvor svetlosti se ne može zameniti

Informacije o Zakonu o električnoj i elektronskoj opremi 3 (Elektrogesetz3)

Objašnjenje simbola



Simbol precrtane kante za otpatke znači da se ovaj električni ili elektronski uređaj na kraju svog životnog veka ne sme odlagati sa kućnim otpadom, nego ga krajnji korisnik mora odneti na posebno mesto za odlaganje.

**Odvojeno sakupljanje starih uređaja**

Električni i elektronski uređaji koji su postali otpad nazivaju se starim uređajima. Vlasnici starih ove uređaje moraju odlagati odvojeno od nesortiranog komunalnog otpada. Konkretno, stari uređaji ne spadaju u kuc ni otpad, vec u posebne sisteme za prikupljanje i vrac anje.

**Baterije, akumulatori i lampe**

Vlasnici starih uređaja po pravilu moraju da izvade stare baterije i stare akumulatore koji nisu zatvoreni unutar starog uređaja, kao i lampe koje se bez uništavanja mogu izvaditi iz starog uređaja, pre nego što ih predaju na sakupljalište. Ovo ne važi ako se stari uređaji pripremaju za ponovnu upotrebu uz učešc e javne organizacije za odlaganje otpada.

**Moguc nosti za vrac anje starih uređaja**

Vlasnici starih uređaja iz privatnih domac instava mogu ih besplatno predati na sakupljalištima javnih službi za odlaganje otpada ili na sakupljalištima proizvođača ili distributera u skladu sa Zakonom o električnoj i elektronskoj opremi (ElektroG). U vašoj blizini postoje besplatna sakupljališta za stare električne uređaje i po potrebi druga mesta za ponovnu upotrebu uređaja. Adrese možete dobiti od vaše gradske ili lokalne uprave. Distributeri sa prodajnim prostorom za električne i elektronske uređaje od najmanje 400

kvadratnih metara kao i distributeri hrane sa ukupnom prodajnom površinom od najmanje 800 kvadratnih metara koji električne i elektronske uređaje nude više puta godišnje ili ih trajno imaju u asortimanu i stavljaju ih na raspolaganje na tržištu, takođe su u obavezi da stare električne i elektronske uređaje besplatno preuzmu nazad. Prilikom predaje novog električnog ili elektronskog uređaja krajnjem korisniku, on mora na mestu isporuke ili u neposrednoj blizini da preuzme nazad stari uređaj istog tipa, koji u suštini obavlja iste funkcije kao i novi uređaj. Bez kupovine električnog ili

elektronskog uređaja, moraju besplatno preuzeti do tri stara uređaja istog tipa, ne veće od 25 cm u spoljnim dimenzijama, na zahtev krajnjeg korisnika, važi u maloprodaji ili u neposrednoj blizini. U slučaju prodaje putem sredstava komunikacije na daljinu, prodajnim prostorima distributera smatraju se svi prostore za skladištenje i otpremu.

**Napomena o zaštiti podataka**

Ako stari električni ili elektronski uređaj sadrži lične podatke, vi ste odgovorni za njihovo brisanje pre nego što vratite uređaj. Ukoliko je to moguće bez uništavanja starog električnog ili elektronskog uređaja, izvadite stare baterije i akumulatore, kao i stare lampe, pre nego što uređaj odnesete na odlaganje, a zatim ih predajte na sakupljalište za tu vrstu otpada.

**Dodatne informacije**

Dodatne informacije o Zakonu o električnoj i elektronskoj opremi možete pronac i na www.elektrogesetz.de. Podaci o ispunjavanju kvantitativnih ciljeva u skladu sa § 10 st. 3 Zakona o električnoj i elektronskoj opremi (kvota prikupljanja) i § 22 st. 1 Zakona o električnoj i elektronskoj opremi (reciklažne kvote):

Ministarstvo za životnu sredinu, zaštitu prirode, nuklearnu sigurnost i zaštitu potrošača svake godine objavljuje detaljne podatke o električnim i elektronskim uređajima i kvantitativnim ciljevima koji su postignuti u Nemačkoj i koji se dostavljaju Komisiji EU na internet

stranici:

https://www.bmuv.de/themen/wasser-ressourcenabfall/kreislaufwirtschaft/statistiken/elektro-und-elektronikaltgeraete.

**Informacije o sprečavanju otpada**

Prema odredbama Direktive 2008/98/EU o otpadu i njenoj primeni u zakonodavstvu država članica Evropske unije, mere sprečavanja otpada imaju prednost nad merama upravljanja otpadom. Mere za sprečavanje otpada kod električnih i elektronskih uređaja obuhvataju produženje njihovog životnog veka popravkom neispravnih uređaja i prodajom funkcionalnih polovnih uređaja umesto slanja na odlaganje. Dodatne informacije možete pronac i u saveznom programu za sprečavanje otpada uz učešc e zemalja:

https://www.bmu.de/publikation/abfallvermeidungsprogramm-des bundesunter-beteiligung-der-laender/

**WEEE registarski broj i kontakt podaci**

Registrovani smo pod WEEE registarskim brojem DE 76956000 kod

BDSK Handels GmbH & Co. Kg.

Mergentheimer Str. 59, 97084 Würzburg,

kao prodavac i distributer električnih i elektronskih uređaja.

Imejl-adresa:

info@xxxlutz.at ili

info@moemax.at

Slowakisch

nevymeniteľný svetelný zdroj

Informácie týkajúce sa zákona o elektrických a elektronických zariadeniach 3 (ElektroG 3)

Vysvetlenie symbolov



Symbol preškrtnutej nádoby na odpad znamená, že toto elektrické alebo elektronické zariadenie nesmie byť po skončení jeho životnosti zlikvidované spolu s domácim odpadom, ale konečný používateľ ho musí odovzdať na príslušnom zbernom mieste.

**Separovaný zber starých spotrebičov**

Elektrické a elektronické zariadenia, ktoré sa stali odpadom, sa označujú ako staré spotrebiče. Majitelia starých spotrebičov ich musia likvidovať oddelene od netriedeného komunálneho odpadu. Staré spotrebiče sa nesmú likvidovať spolu s domácim odpadom, ale na špeciálnych zberných miestach.

**Batérie, akumulátory a žiarovky**

Majitelia starých spotrebičov musia pred odovzdaním starého spotrebiča na zbernom mieste spravidla vybrať batérie a akumulátory, ktoré nie sú v spotrebiči pevne zabudované, ako aj žiarovky, ktoré sa dajú zo spotrebiča vybrať bez toho, aby sa zničili. To neplatí, ak sú staré spotrebiče odovzdávané verejnej organizácii zaoberajúcej sa odpadovým hospodárstvom s cieľom ich opätovného použitia.

**Možnosti vrátenia starých spotrebičov**

Majitelia starých spotrebičov zo súkromných domácností môžu staré spotrebiče bezplatne odovzdať na zberných miestach verejných organizácií na nakladanie s odpadmi alebo na odberných

miestach zriadených výrobcami alebo distribútormi v zmysle nemeckého zákona o elektrických a elektronických zariadeniach. Vo vašom okolí sú k dispozícii bezplatné zberné miesta na likvidáciu starých elektrických spotrebičov, prípadne aj zberné miesta na opätovné použitie spotrebičov. Adresy vám poskytnú zamestnanci správy vášho mesta alebo obce. Predajcovia elektrických a elektronických zariadení s predajnou plochou minimálne 400 m², ako aj predajcovia potravín s celkovou predajnou plochou minimálne 800 m², ktorí niekoľkokrát za kalendárny rok alebo trvalo ponúkajú elektrické a elektronické zariadenia a umožňujú ich sprístupnenie na trhu, sú tiež povinní tieto zariadenia bezplatne prevziať. Pri odovzdaní nového elektrického alebo elektronického zariadenia konečnému používateľovi musia od konečného používateľa na mieste odovzdania alebo v jeho bezprostrednej blízkosti bezplatne prevziať starý spotrebič rovnakého typu, ktorý plní v podstate rovnaké funkcie ako nový spotrebič. Takisto sú povinní na žiadosť konečného používateľa aj bez kúpy nového elektrického alebo elektronického zariadenia v maloobchodnej prevádzke alebo v jej bezprostrednej blízkosti bezplatne prevziať maximálne tri staré spotrebiče jedného typu, ktorých žiadny vonkajší rozmer nepresahuje 25 cm. V prípade distribúcie využívajúcej prostriedky komunikácie na diaľku sa za predajné priestory distribútora považujú všetky skladovacie a expedičné priestory.

**Informácie o ochrane osobných údajov**

Ak vaše staré elektrické alebo elektronické zariadenie obsahuje osobné údaje, nesiete zodpovednosť za ich vymazanie pred jeho odovzdaním. Pred odovzdaním starého elektrického alebo elektronického zariadenia na likvidáciu z neho vyberte staré batérie alebo akumulátory, ako aj staré žiarovky

(za predpokladu, že je to možné bez zničenia zariadenia) a odovzdajte ho do triedeného zberu.

**Ďalšie informácie**

Ďalšie informácie týkajúce sa zákona o elektrických a elektronických zariadeniach nájdete na webovej stránke www.elektrogesetz.de. Informácie o plnení kvantitatívnych cieľov v súlade s § 10 ods. 3 nemeckého zákona o elektrických a elektronických zariadeniach (miera zberu) a § 22 ods. 1 nemeckého zákona o elektrických a elektronických zariadeniach (miera recyklácie):

Nemecké Spolkové ministerstvo pre životné prostredie, ochranu prírody, jadrovú bezpečnosť a ochranu spotrebiteľa zverejňuje na svojej webovej stránke každý rok podrobné údaje o elektrických a elektronických zariadeniach a kvantitatívnych cieľoch, ktoré sa dosiahli v Nemecku a predkladajú sa Európskej komisii:

https://www.bmuv.de/themen/wasser-ressourcenabfall/kreislaufwirtschaft/statistiken/elektro-und-elektronikaltgeraete.

**Informácie o predchádzaní vzniku odpadu**

Podľa ustanovení smernice 2008/98/EÚ o odpadoch a jej implementácie do právnych predpisov členských štátov Európskej únie majú opatrenia na predchádzanie vzniku odpadu prednosť pred opatreniami na nakladanie s odpadom. Medzi opatrenia na predchádzanie vzniku odpadu z elektrických a elektronických zariadení patrí najmä predĺženie ich životnosti opravou chybných zariadení a predaj funkčných použitých zariadení namiesto ich likvidácie. Ďalšie informácie nájdete v programe nemeckej spolkovej vlády na predchádzanie vzniku odpadu, na ktorom sa podieľajú spolkové krajiny:

https://www.bmu.de/publikation/abfallvermeidungsprogramm-des bundesunter-beteiligung-der-laender/

**Registračné číslo WEEE a kontaktné údaje**

Pod registračným číslom WEEE DE 76956000 je spoločnosť

BDSK Handels GmbH & Co. KG,

Mergentheimer Str. 59, 97084 Würzburg

zaregistrovaná ako predajca a distribútor elektrických a elektronických zariadení.

E-mailová adresa:

info@xxxlutz.at alebo

info@moemax.at

## Slowenisch

Vir svetlobe ni zamenljiv

Informacije o nemškem zakonu o električni in elektronski opremi (Elektro- und Elektronikgerätegesetz 3 – ElektroG3)

Razlaga simbolov



Simbol prečrtanega koša za smeti označuje, da te električne oziroma elektronske opreme po koncu njene življenjske dobe ni dovoljeno odstraniti med gospodinjske odpadke, temveč jo mora končni uporabnik oddati v ločeno zbiranje.

**Ločeno zbiranje starih naprav**

Stare električne in elektronske naprave, ki so postale odpadek, so označene kot stare naprave. Lastniki starih naprav morajo te naprave odlagati ločeno od nesortiranih komunalnih odpadkov. Starih naprav še zlasti ne smete odlagati med gospodinjske odpadke, temveč v posebne sisteme zbiranja ali vračanja.

**Baterije, akumulatorske baterije in sijalke**

Praviloma morajo lastniki starih naprav odpadne baterije in akumulatorske baterije, ki niso vgrajene v staro napravo, ter sijalke, ki jih je mogoče odstraniti iz stare naprave, ne da bi jih uničili, ločiti

od stare naprave, preden jih oddajo na zbirnem mestu. To ne velja, če so stare naprave namenjene za ponovno uporabo v okviru sodelovanja z javnim organom za ravnanje z odpadki.

**Možnosti vračila starih naprav**

Lastniki odpadne opreme iz zasebnih gospodinjstev jih lahko brezplačno oddajo na zbirnih mestih javnih izvajalcev ravnanja z odpadki ali na prevzemnih mestih, ki jih v skladu z ElektroG organizirajo proizvajalci ali distributerji. Za vračilo so vam v bližini na voljo brezplačna zbirna mesta za odpadno električno opremo ter po potrebi tudi druga prevzemna mesta za ponovno uporabo naprav. Naslove lahko dobite pri mestnih ali občinskih upravnih enotah. Distributerji električne in elektronske opreme s prodajno površino velikosti najmanj 400 kvadratnih metrov in distributerji hrane s skupno prodajno površino najmanj 800 kvadratnih metrov, ki večkrat v koledarskem letu ali stalno ponujajo in tržijo električno in elektronsko opremo, so prav tako dolžni brezplačno prevzeti stare električne in elektronske naprave. Ti morajo ob dobavi nove električne ali elektronske naprave na njihovem prodajnem mestu ali v njegovi neposredni bližini omogočiti brezplačno oddajo stare naprave istega tipa, ki v osnovi opravlja enake funkcije kot nova naprava. Tudi brez nakupa nove električne ali elektronske naprave so na zahtevo končnega uporabnika v njihovi prodajalni na drobno ali v njeni neposredni bližini obvezani brezplačno prevzeti do tri stare naprave po tipu naprave, katerih zunanje dimenzije niso večje od 25 centimetrov. V primeru distribucije z uporabo sredstev za komunikacijo na daljavo se vsa skladišča in območja odpreme štejejo za prodajna območja distributerja.

**Varnost in zasebnost**

Če vaša stara električna ali elektronska naprava vsebuje osebne podatke, jih morate pred oddajo izbrisati sami. Če je to mogoče brez uničenja stare električne ali elektronske naprave, iz nje pred oddajo v odstranjevanje odstranite stare baterije, akumulatorske baterije in sijalke ter jih oddajte v ločeno zbiranje.

**Nadaljnje informacije**

Več informacij o ElektroG je na voljo na spletni strani www.elektrogesetz.de. Informacije o izpolnjevanju kvantitativnih ciljnih vrednosti v skladu s § 10 odst. 3 ElektroG (stopnja zbiranja) in § 22 odst. 1 ElektroG (stopnje predelave):

Nemško zvezno ministrstvo za okolje, varstvo narave, jedrsko varnost in varstvo potrošnikov na svoji spletni strani vsako leto objavlja podrobne podatke o električni in elektronski opremi ter kvantitativnih ciljnih vrednostih, doseženih v Nemčiji in predloženih Evropski komisiji:

https://www.bmuv.de/themen/wasser-ressourcenabfall/kreislaufwirtschaft/statistiken/elektro-und-elektronikaltgeraete.

**Nasveti za preprečevanje nastajanja odpadkov**

V skladu z določbami Direktive 2008/98/EU o odpadkih in njenim izvajanjem v zakonodaji držav članic Evropske unije imajo ukrepi za preprečevanje nastajanja odpadkov prednost pred ukrepi za ravnanje z odpadki. Kot ukrepi za preprečevanje nastajanja odpadkov so pri električnih in elektronskih napravah še posebej primerni podaljšanje njihove življenjske dobe s popravilom pokvarjenih naprav in prodaja funkcionalnih rabljenih naprav, namesto, da bi jih odvrgli. Več informacij je na voljo v programu nemške zvezne vlade za preprečevanje nastajanja odpadkov, pri katerem sodelujejo zvezne dežele:

https://www.bmu.de/publikation/abfallvermeidungsprogramm-des bundesunter-beteiligung-der-laender/

**Registracijska številka OEEO in kontaktni podatki**

Pod registracijsko številko OEEO DE 7695600 smo pri

BDSK Handels GmbH & Co. KG

Mergentheimer Str. 59, 97084 Würzburg

kot trgovec in distributer električne in elektronske opreme.

Elektronski naslov:

info@xxxlutz.at ali

info@moemax.at

Tschechisch

žárovku nelze vyměnit

Informace o německém zákoně o elektrických a elektronických zařízeních 3 (Elektrogesetz 3)

Vysvětlivky k symbolům



Symbol přeškrtnuté popelnice znamená, že tento elektrický nebo elektronický spotřebič nesmí být po skončení své životnosti likvidován společně s domovním odpadem, ale musí být konečným uživatelem sbírán odděleně.

**Oddělený sběr starých spotřebičů**

Spotřebiče, které se staly odpadem, jsou označeny jako staré spotřebiče. Majitelé starých spotřebičů je musí likvidovat odděleně od netříděného komunálního odpadu. Zejména staré spotřebiče by se neměly likvidovat společně s domovním odpadem, ale ve speciálních systémech sběru a zpětného odběru.

**Baterie, dobíjecí baterie a lampy**

Majitelé starých spotřebičů musí zpravidla oddělit odpadní baterie a akumulátory, které nejsou součástí starého zařízení, od starých spotřebičů. To platí také pro zářivky, které lze z odpadního zařízení

vyjmout, aniž by došlo k jejich zničení. To se zpravidla provádí před odevzdáním na sběrném místě. To neplatí, pokud jsou staré spotřebiče připraveny k opětovnému použití za účasti veřejné organizace pro nakládání s odpady.

**Možnosti vrácení starých spotřebičů**

Majitelé vysloužilých spotřebičů je mohou odevzdat na sběrných místech orgánů veřejné správy v oblasti nakládání s odpady nebo ve střediscích zpětného odběru, která v souladu s německým zákonem o elektrických a elektronických zařízeních bezplatně zřizují výrobci nebo distributoři. Ve vašem okolí jsou k dispozici bezplatná sběrná místa pro staré elektrospotřebiče a další sběrná místa pro opětovné použití spotřebičů. Adresy můžete získat na městském nebo obecním úřadě. Prodejci elektrických zařízení s prodejní plochou nejméně 400 m2 a prodejci potravin s celkovou prodejní plochou nejméně 800 m2, kteří nabízejí elektrozařízení několikrát za kalendářní rok nebo trvale a zpřístupňují je na trhu, jsou rovněž povinni bezplatně odebírat stará elektrozařízení. Při odevzdání nového elektrického nebo elektronického zařízení konečnému uživateli musí tyto subjekty bezplatně převzít staré zařízení konečného uživatele stejného typu, které v podstatě plní stejné funkce jako nové zařízení, na místě odevzdání nebo v jeho bezprostřední blízkosti bezplatně převzít a na žádost konečného uživatele bezplatně převzít v maloobchodním prodejně nebo v její bezprostřední blízkosti až tři stará zařízení každého druhu, jejichž vnější rozměry nepřesahují 25 centimetrů, aniž by bylo nutné zakoupit elektrické nebo elektronické zařízení. V případě prodejce využívajícího prostředky pro dálkovou komunikaci se všechny skladovací a expediční prostory považují za prodejní prostory prodejce.

**Informace o ochraně údajů**

Pokud staré elektrické nebo elektronické zařízení obsahuje osobní údaje, jste zodpovědní za to, že je před vrácením sami odstraníte. Pokud je to možné bez zničení starého elektrického nebo elektronického spotřebiče, vyjměte z něj před odevzdáním k likvidaci staré baterie nebo dobíjecí baterie a staré zářivky a odevzdejte je do tříděného sběru.

**Dodatečné informace**

Další informace o zákoně o elektrických zařízeních najdete na www.elektrogesetz.de. Informace o plnění kvantitativních cílů podle § 10 odst. 3 zákona o elektrických a elektronických zařízeních (míra sběru) a § 22 odst. 1 zákona o elektrických a elektronických zařízeních (míra recyklace):

Spolkové ministerstvo pro životní prostředí, ochranu přírody, jadernou bezpečnost a ochranu spotřebitelů každoročně zveřejňuje na svých internetových stránkách podrobné údaje o elektrických a elektronických zařízeních a kvantitativní cíle, kterých bylo v Německu dosaženo a které je třeba předat Evropské komisi:

https://www.bmuv.de/themen/wasser-ressourcenabfall/kreislaufwirtschaft/statistiken/elektro-und-elektronikaltgeraete.

**Upozornění pro předcházení vzniku odpadu**

Podle ustanovení směrnice 2008/98/EU o odpadech a její implementace v právních předpisech členských států Evropské unie mají opatření k předcházení vzniku odpadů přednost před opatřeními k nakládání s odpady. Opatření k předcházení vzniku odpadů u elektrických a elektronických spotřebičů zahrnují zejména prodloužení jejich životnosti opravou vadných spotřebičů a prodej funkčních použitých spotřebičů namísto jejich likvidace. Další informace lze nalézt v programu spolkové vlády pro předcházení vzniku odpadů za účasti spolkových zemí:

https://www.bmu.de/publikation/abfallvermeidungsprogramm-des bundesunter-beteiligung-der-laender/

**Registrační číslo WEEE a kontaktní údaje**

Pod registračním číslem WEEE DE 76956000 jsme registrováni u společnosti

BDSK Handels GmbH & Co. Kg.

Mergentheimer Str.59,97084 Würzburg,

jako prodejce a distributor elektrických a elektronických zařízení.

E-mailová adresa:

info@xxxlutz.at nebo

info@moemax.at

Ungarisch

Nem cserélhető fényforrás

Tájékoztatás a német elektromos és elektronikus készülékekről szóló törvényről (Elektrogesetz3)

A szimbólumok magyarázata



Az áthúzott kuka szimbóluma azt jelzi, hogy ezt az elektromos vagy elektronikus készüléket élettartamának végén nem szabad a háztartási hulladékba dobni, hanem a végfelhasználónak egy külön gyűjtőhelyen kell ártalmatlanítania.

**Használt készülékek szelektív gyűjtése**

A hulladékká vált elektromos és elektronikus készülékeket használt készülékeknek nevezzük. A használt készülékeket tulajdonosaiknak a települési hulladéktól elkülönítve kell ártalmatlanítaniuk. Különösen a használt készülékeket nem szabad a háztartási hulladékkal együtt kidobni, hanem inkább speciális gyűjtő- és visszavételi helyekre kell elvinni.

**Elemek, akkumulátorok és izzók**

A régi készülékek tulajdonosai általában kötelesek eltávolítani a régi elemeket és akkumulátorokat, amelyek nincsenek a készülékbe beépítve, valamint az izzókat, ha azok kivehetők a régi készülékből,

anélkül, hogy tönkre tennék. Ez nem vonatkozik arra az esetre, ha a régi készülékeket hulladékgazdálkodási közszolgáltató szervezet bevonásával készítik elő újrahasznosításra.

**A régi készülékek leadásának lehetőségei**

A magánháztartásokból származó használt készülékek tulajdonosai ingyenesen leadhatják azokat a hulladékgazdálkodási közszolgáltatók gyűjtőhelyein vagy az ElektroG értelmében a gyártók vagy forgalmazók által létrehozott gyűjtőhelyeken. Az Ön közelében találhatók a régi elektromos készülékek ingyenes gyűjtőhelyei, valamint egyéb gyűjtőhelyek a készülékek újrahasznosítására. A címeket a városi vagy a helyi önkormányzattól szerezheti be. A legalább 400 négyzetméteres eladótérrel rendelkező elektromos és elektronikus készülékeket értékesítő üzletek és a legalább 800 négyzetméteres eladótérrel rendelkező élelmiszerboltok, akik rendszeresen értékesítenek elektromos és elektronikus készülékeket, szintén kötelesek a régi elektromos és elektronikus készülékeket ingyenesen visszavenni. Új elektromos vagy elektronikus készülék végfelhasználónak történő átadásakor e forgalmazóknak az átadás helyén vagy annak közvetlen közelében a végfelhasználó azonos típusú, az új készülékkel lényegében azonos funkciókat ellátó régi készülékét ingyenesen vissza kell venniük, valamint elektromos vagy elektronikus készülék vásárlása nélkül a végfelhasználó kérésére készüléktípusonként legfeljebb három, külső méretben 25 centiméternél nem nagyobb régi készüléket ingyenesen vissza kell venniük a kiskereskedelmi üzletben vagy annak közvetlen közelében. Távközlő eszközökkel történő forgalmazás esetén valamennyi raktározási és csomagküldő terület a forgalmazó értékesítési területének minősül.

**Adatvédelmi tájékoztatás**

Ha a régi készüléke személyes adatokat tartalmaz, Ön felelős azok törléséért, mielőtt visszaviszi. Ha ez a régi készülék megsemmisítése nélkül lehetséges, a régi készülék ártalmatlanítása előtt távolítsa el a régi elemeket vagy akkumulátorokat, valamint izzókat, és külön-külön ártalmatlanítsa őket.

**További információk**

A német elektromos és elektronikus készülékekről szóló törvénnyel kapcsolatos további információk a www.elektrogesetz.de oldalon találhatók. Tájékoztatás az ElektroG 10. § (3) bekezdése (begyűjtési arány) és az ElektroG 22. § (1) bekezdése (újrahasznosítási arány) szerinti mennyiségi célok teljesítéséről:

A német Szövetségi Környezetvédelmi, Természetvédelmi, Nukleáris Biztonsági és Fogyasztóvédelmi Minisztérium évente közzéteszi a honlapján az elektromos és elektronikus készülékekre vonatkozó részletes adatokat, valamint a Németországban elért és az Európai Bizottságnak benyújtandó mennyiségi célértékeket:

https://www.bmuv.de/themen/wasser-ressourcenabfall/kreislaufwirtschaft/statistiken/elektro-und-elektronikaltgeraete.

**Hulladékmegelőzéssel kapcsolatos tudnivalók**

A hulladékokról szóló 2008/98/EU irányelv rendelkezései és annak az Európai Unió tagállamainak jogszabályaiba történő átültetése szerint a hulladékkeletkezés megelőzésére irányuló intézkedések elsőbbséget élveznek a hulladékgazdálkodási intézkedésekkel szemben. Az elektromos és elektronikus berendezésekre vonatkozó hulladékmegelőzési intézkedések közé tartozik különösen a berendezés élettartamának meghosszabbítása a hibás berendezések javításával és a működőképes használt berendezések értékesítésével, ahelyett, hogy azokat ártalmatlanítanák. További információk a német szövetségi kormány hulladékmegelőzési programjában találhatók:

https://www.bmu.de/publikation/abfallvermeidungsprogramm-des bundesunter-beteiligung-der-laender/

**WEEE regisztrációs szám és elérhetőségek**

A DE 76956000 WEEE regisztrációs szám alatt szerepel a

BDSK Handels GmbH & Co. KG

Mergentheimer Straße 59, 97084 Würzburg,

mint elektromos és elektronikus készülékek kereskedője és forgalmazója.

E-mail-cím:

info@xxxlutz.at vagy

info@moemax.at