C17883L / 82272140-01

novel

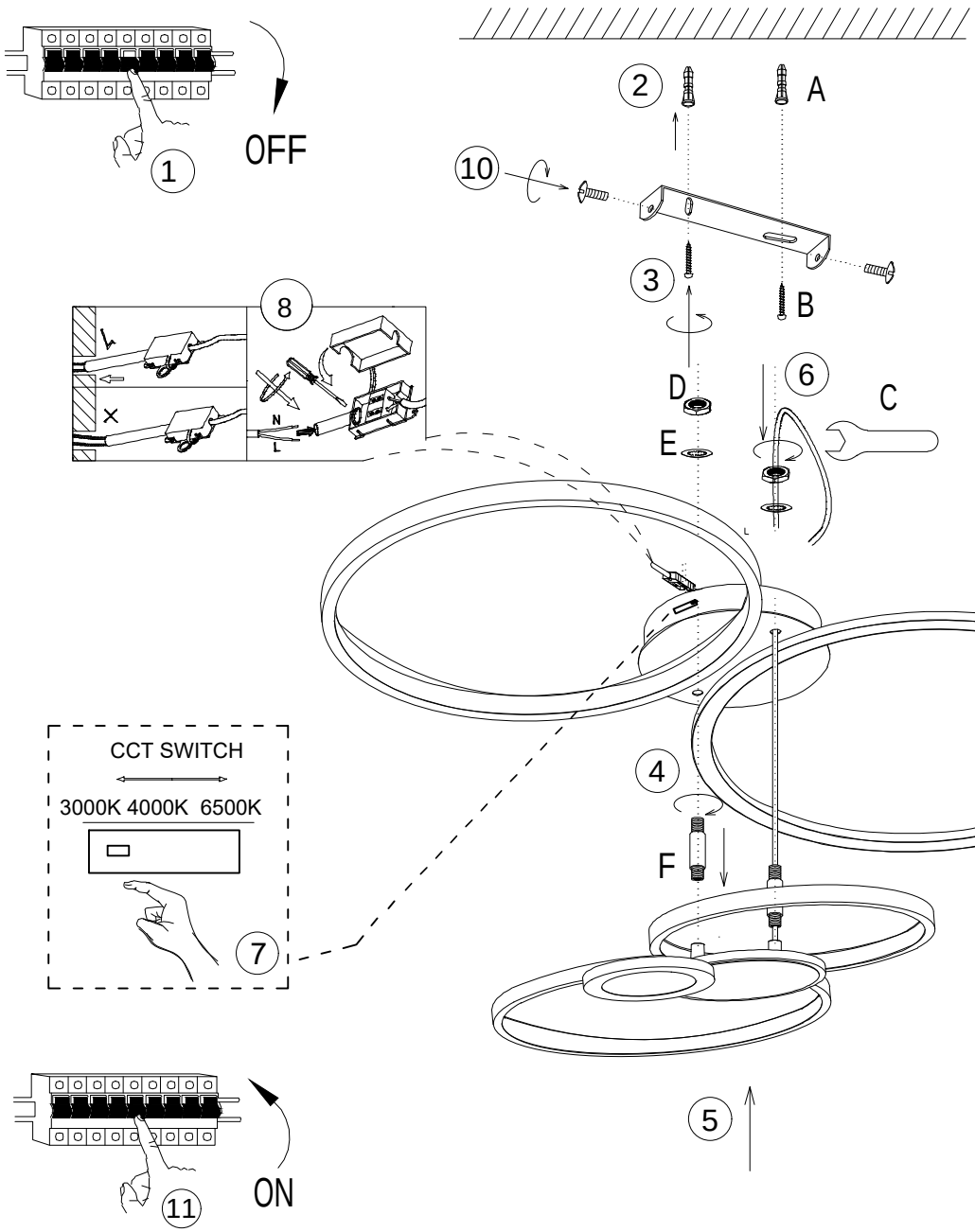

spare parts		
code	part	amount
A		2
B		2
C		1
D		1
E		1
F		2

DE: Lichtquelle nicht austauschbar
CZ: Žárovku nelze vyměnit
SE: Ljuskällan är inte utbytbar
SK: Nevymeniteľný svetelný zdroj
SI: Svetlobnega vira ni mogoče zamenjati
HU: Az izzó nem cserélhető
HR: Izvor svjetlosti nije zamjenjiv
BG: Светлинният източник не се сменя
RO: Sursa de lumină nu se poate înlocui
SR: Izvor svetla se ne može menjati
FR: Ampoule non remplaçable

DE: Dieses Produkt enthält eine Lichtquelle der Energieeffizienzklasse: E.
CZ: Tento výrobek obsahuje svítidlo třídy energetické účinnosti: E.
SE: Denna produkt innehåller en ljuskälla med energiklass: E.
SK: Tento výrobok obsahuje svetelný zdroj triedy energetickej účinnosti: E.
SI: Ta izdelek vsebuje svetlobni vir razreda energijske učinkovitosti: E.
HU: A termék a következő energiaosztályba tartozó fényforrást tartalmaz: E.
HR: Ovaj proizvod sadrži jedan izvor svjetlosti razreda energetske učinkovitosti: E.
BG: Този продукт съдържа източник на светлина с клас на енергийна ефективност: E.
RO: Acest produs conține o sursă de lumină din clasa de eficiență energetică: E.
SR: Ovaj proizvod sadrži izvor svetlosti klase energetske efikasnosti: E.
FR : Ce produit contient une source lumineuse de classe d'efficacité énergétique : E.

AC 220-240V~ 50/60Hz, 36W

-20°
+40°

DE: Austausch des Betriebsgeräts durch eine Fachkraft
CZ: Výměna ovládacího zařízení odborníkem
SE: Byte av manöverdonet av en specialist
SK: Výmena ovládacieho zariadenia odborníkom
SI: Zamenjava upravljalne naprave s strani strokovnjaka
HU: A kezelőeszköz szakember általi cseréje
HR: Zamjena upravljačkog uređaja od strane stručnjaka
BG: Подмяна на работното устройство от специалист
RO: Înlocuirea dispozitivului de operare de către un specialist
SR: Zamena operativnog uređaja od strane stručnjaka
FR: Remplacement du dispositif de commande par un spécialiste

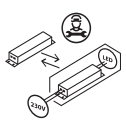

BDSK Handels GmbH & Co. KG
Mergentheimer Straße 59
97084 Würzburg, Germany
www.novel-living.com
info@xxxlutz.at

C17883L / 82272140-01

novel

1

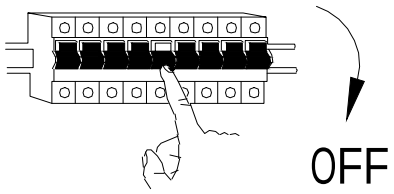

2

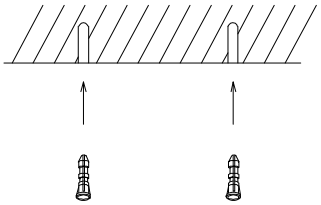

3

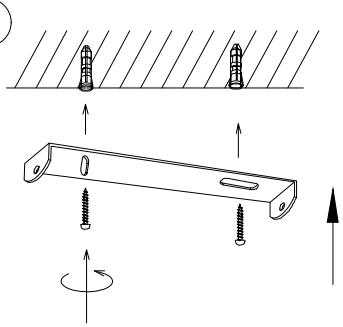

4

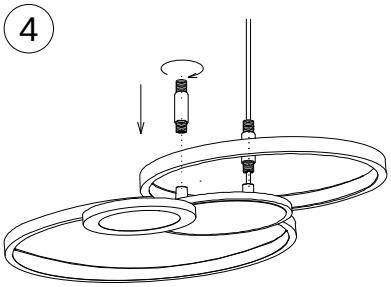

5

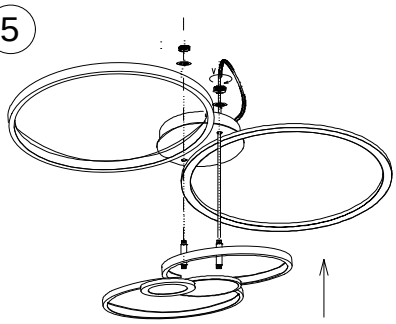

6

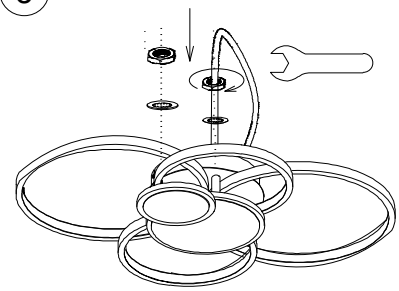

7

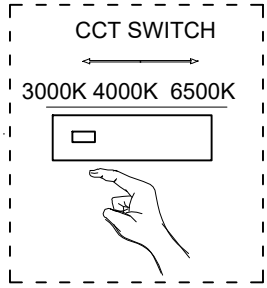

8

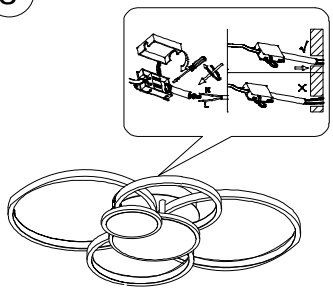

9

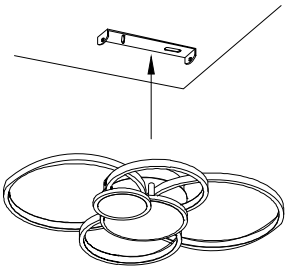

10

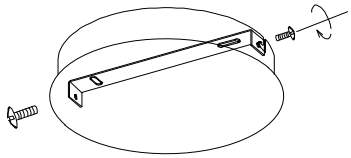

11

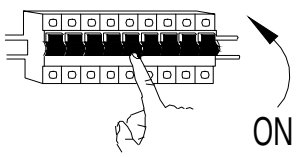

BDSK Handels GmbH & Co. KG
Mergentheimer Straße 59
97084 Würzburg, Germany
www.novel-living.com
info@xxxlutz.at