Dieter Knoll

Kühlschrankelement ohne Kühlschrank
002P0001-50

Kühlschrank Einbaukit inkl. Schraubenset
002P0001-39

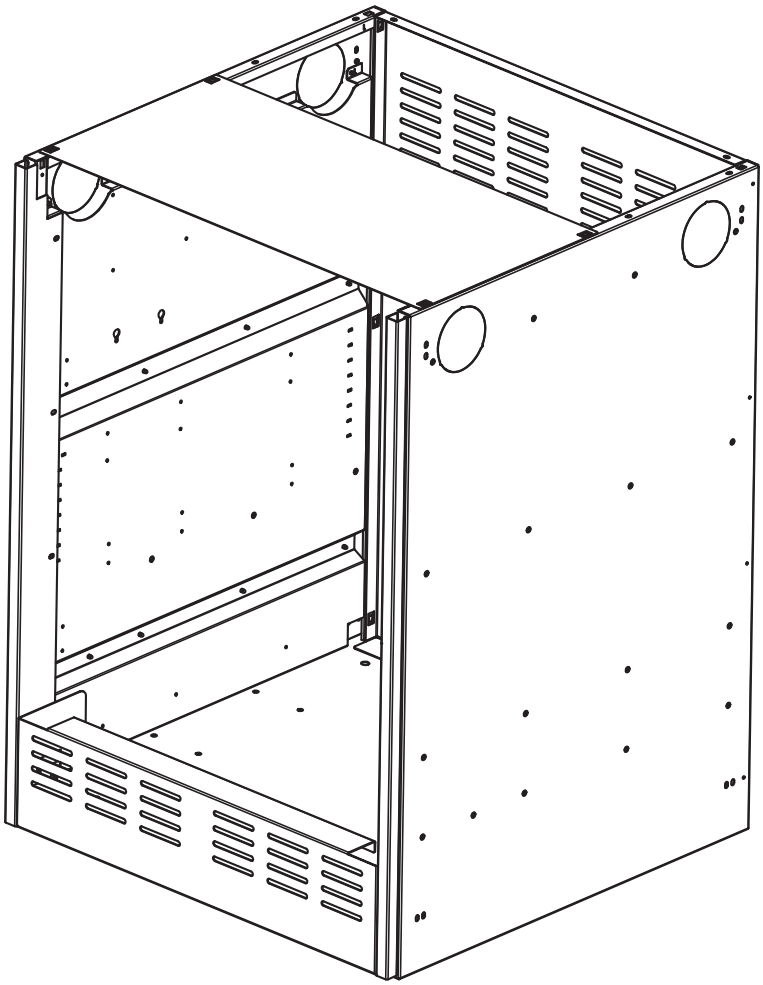

D

Montageanleitung

Inhaltsverzeichnis

Lieferumfang Kühlschrankelement	2
Montage Grundelement mit belüfteter Rückwand	3
Montage Einbaukit	8
Zusammenbau mit Seitenteil - 002P0001-45	13
Zusammenbau mit weiteren Elementen	13
Montage Dekton Arbeitsplatte 002P0001-46	14

Symbolbeschreibung

	Verwenden Sie bei der Montage Arbeitshandschuhe!
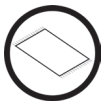	Verwenden Sie eine geeignete Unterlage um Kratzer zu vermeiden!
	Für diesen Montageschritt benötigen Sie einen Helfer.

	Hinweis/Information
	WASSERWAAGE - Richten Sie das betreffende Bauteil mit der Wasserwaage aus.

Lieferumfang Kühlschrankelement

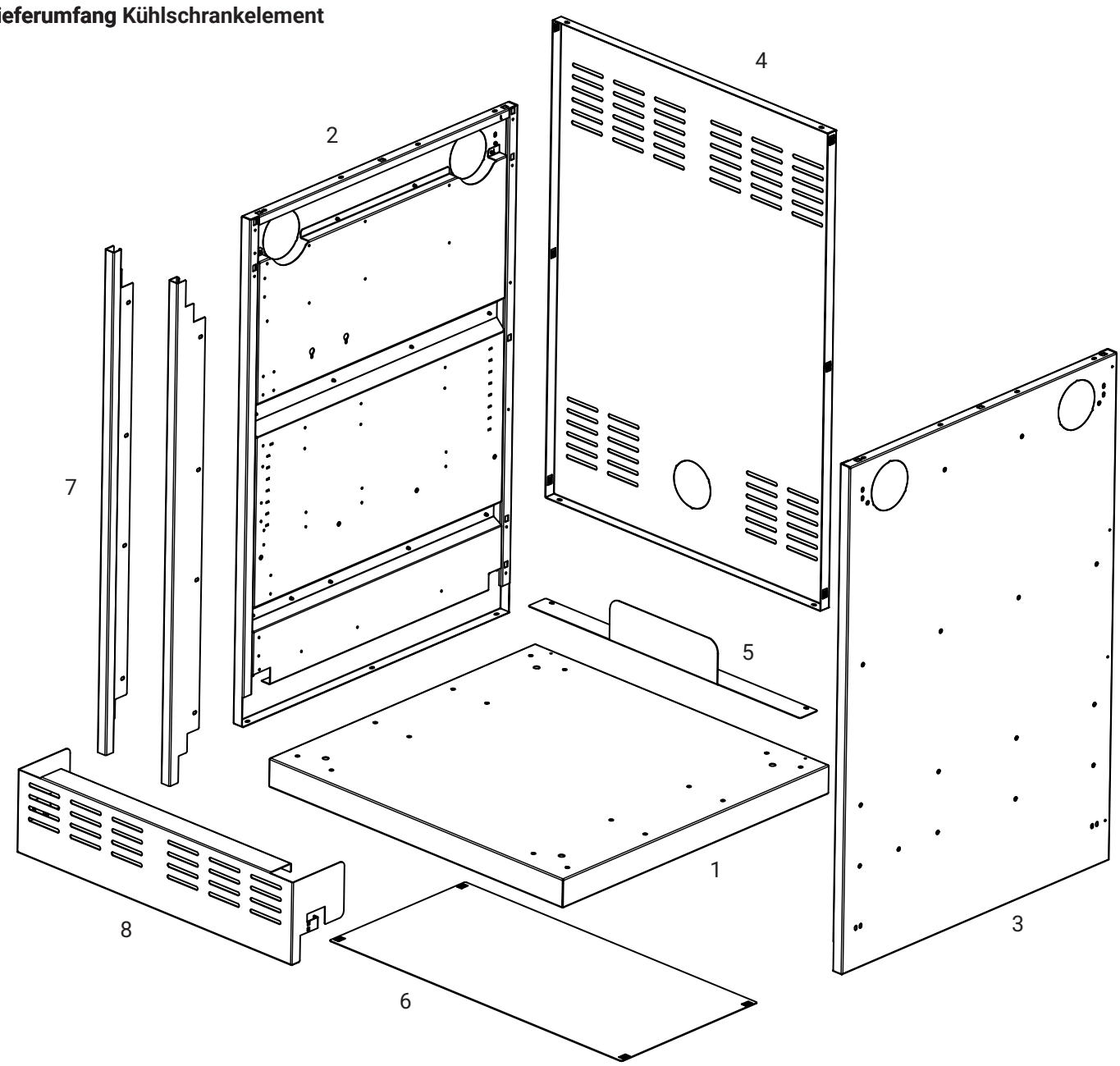

Pos. Nr.	Art. Nr.	Bezeichnung	Anz.
1	E9001	Bodenblechgruppe zu Grundelement	1
2	E9002	Seitenteil links ETB zu Grundelement	1
3	E9003	Seitenteil rechts ETB zu Grundelement	1
4	E9007	Rückwand belüftet ETB zu Grundelement	1
5	E9008	Anschlagwinkel für Kühlschrank	1
6	E9009	Versteifungsblech ETB für Kühlschrank	1
7	E9010	Seitenblende li/re für Kühlschrank	2
8	E9011	Sockelblende für Kühlschrank	1
	L20016	Stellfuß 80 mm	4
	BBQ2000186	Imbusschlüssel für Stellfuß	1
	BBQ2000200	Flachrundkopfschrauben M4x10 Tx20	22

Erforderliches Werkzeug:

Tx20

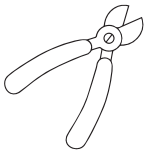

Montage Grundelement mit belüfteter Rückwand

1

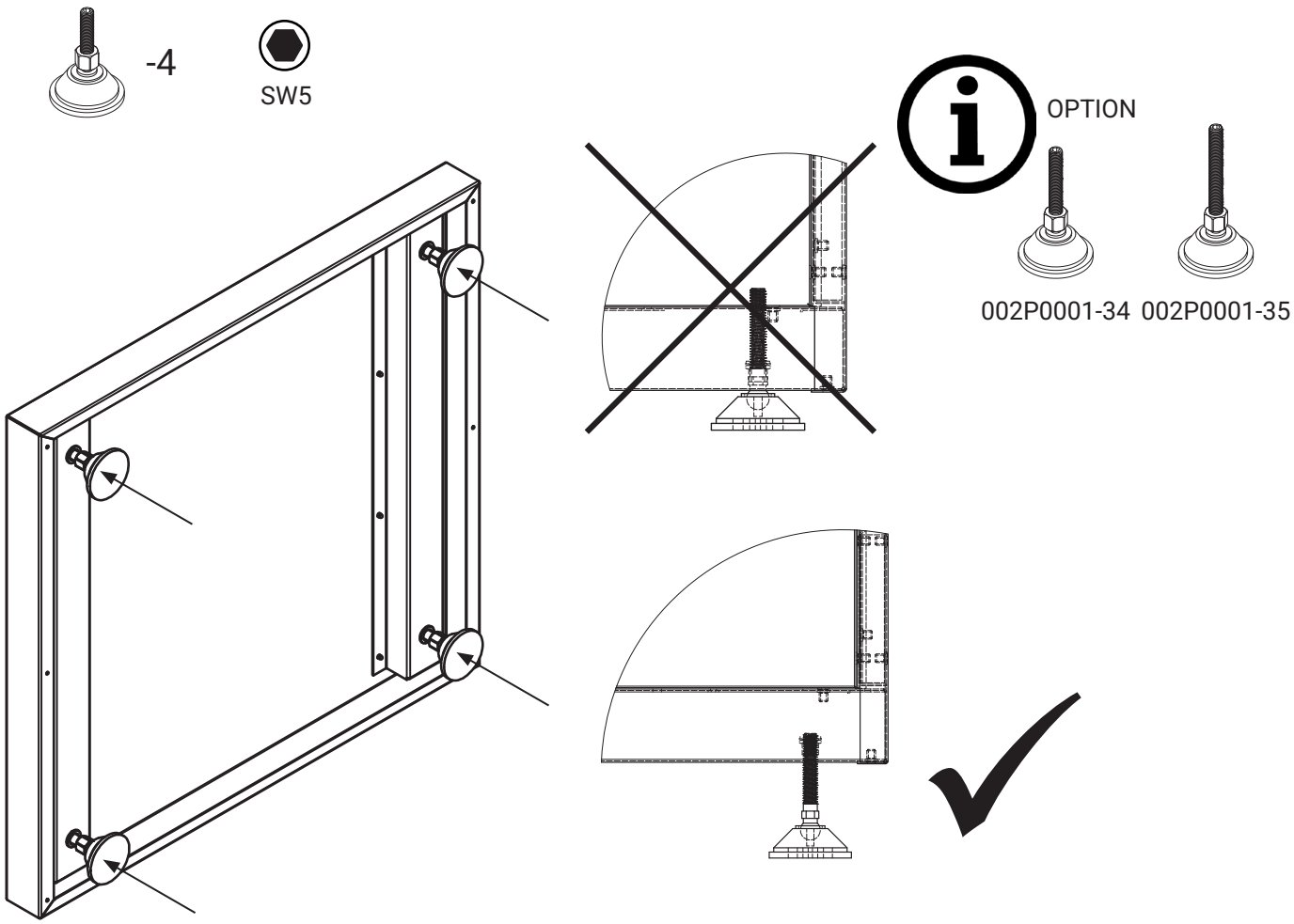

2

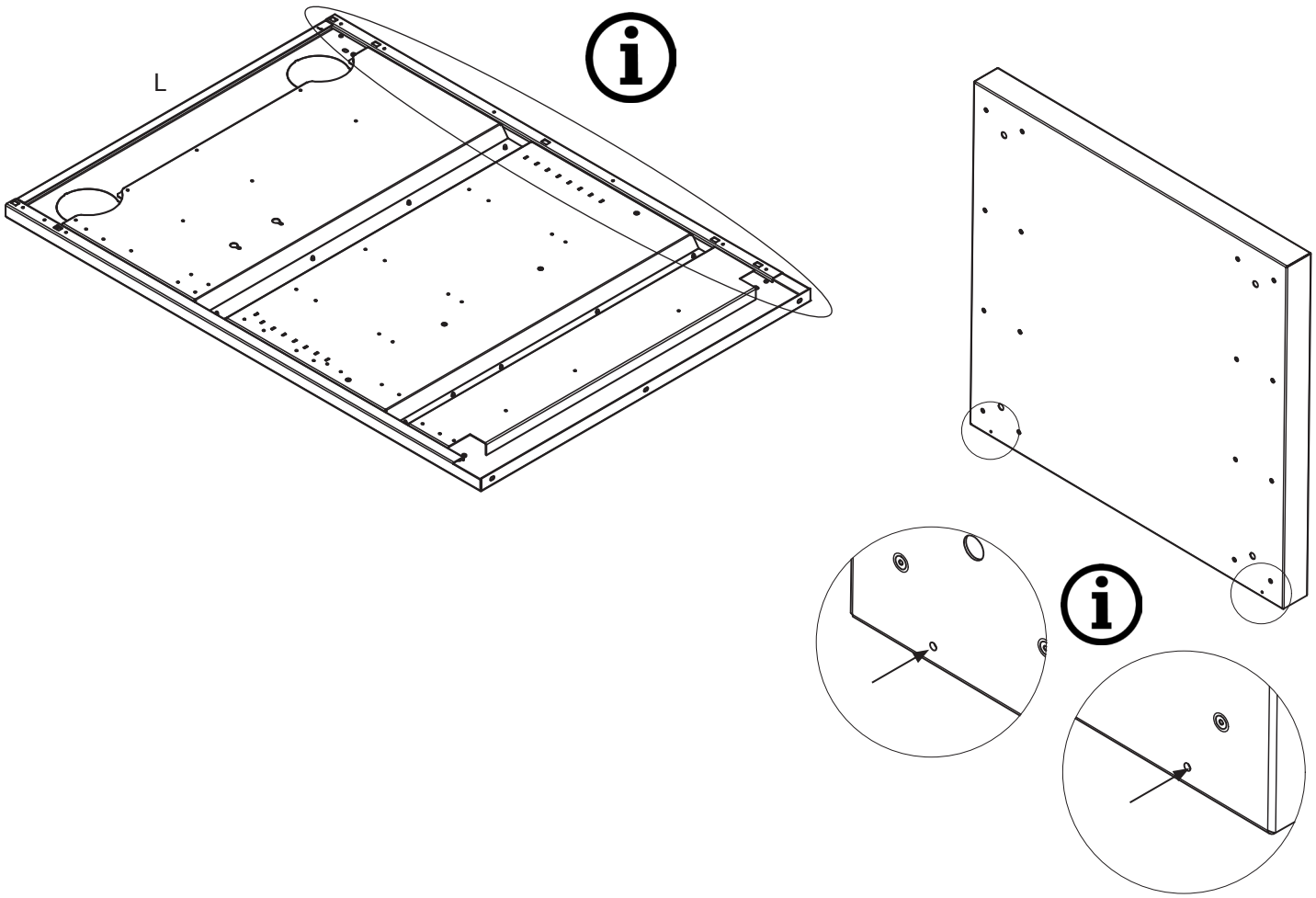

3

-3 Tx20

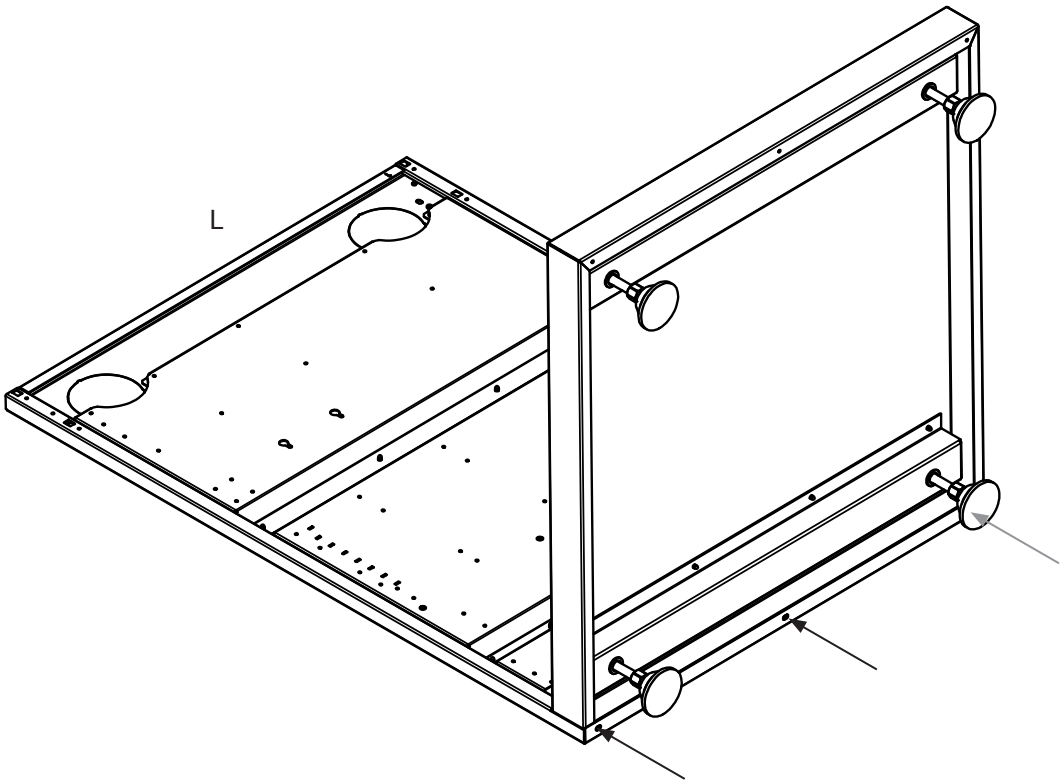

4

-3 Tx20

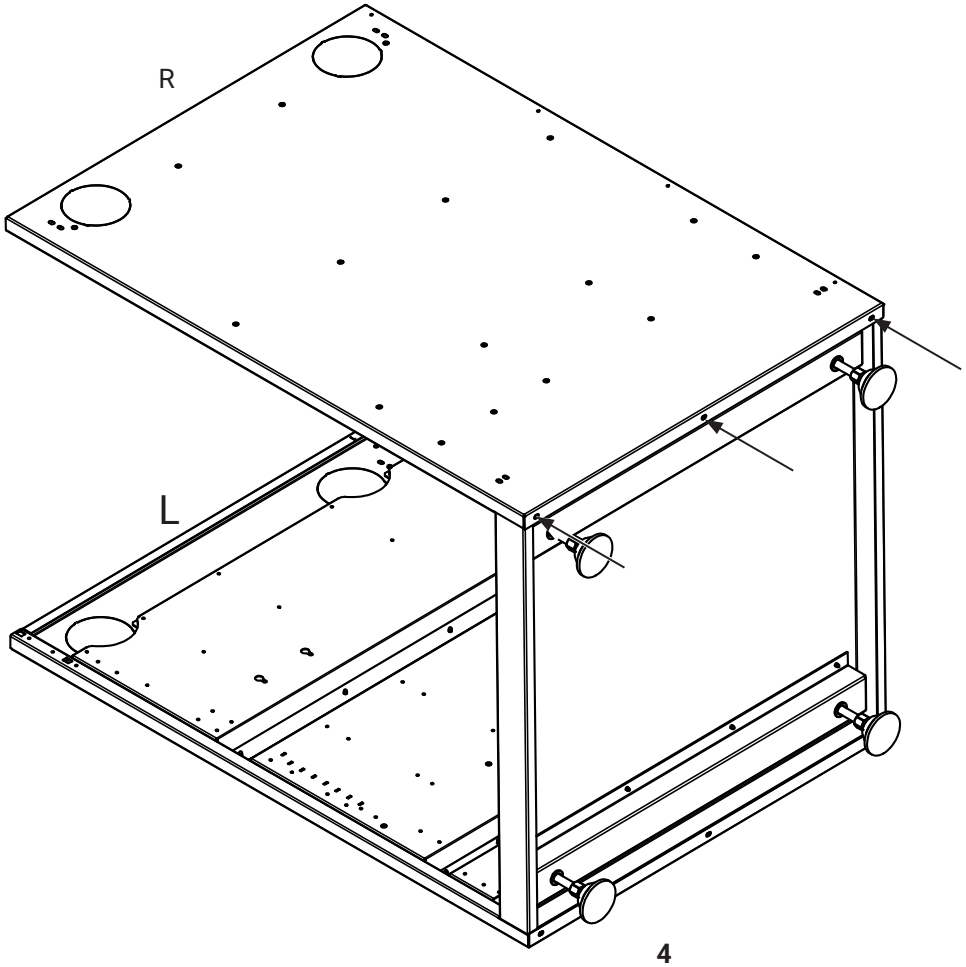

5

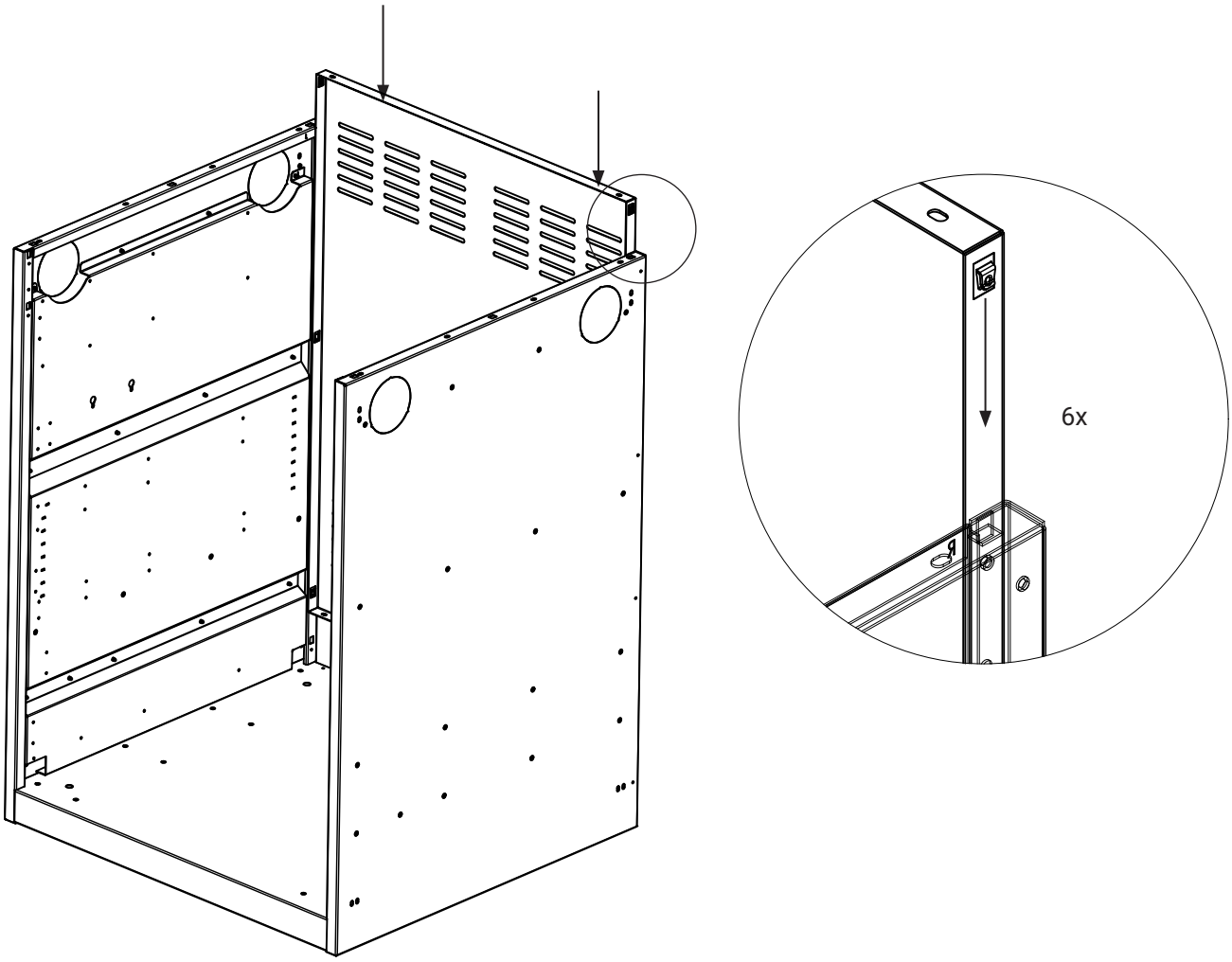

6

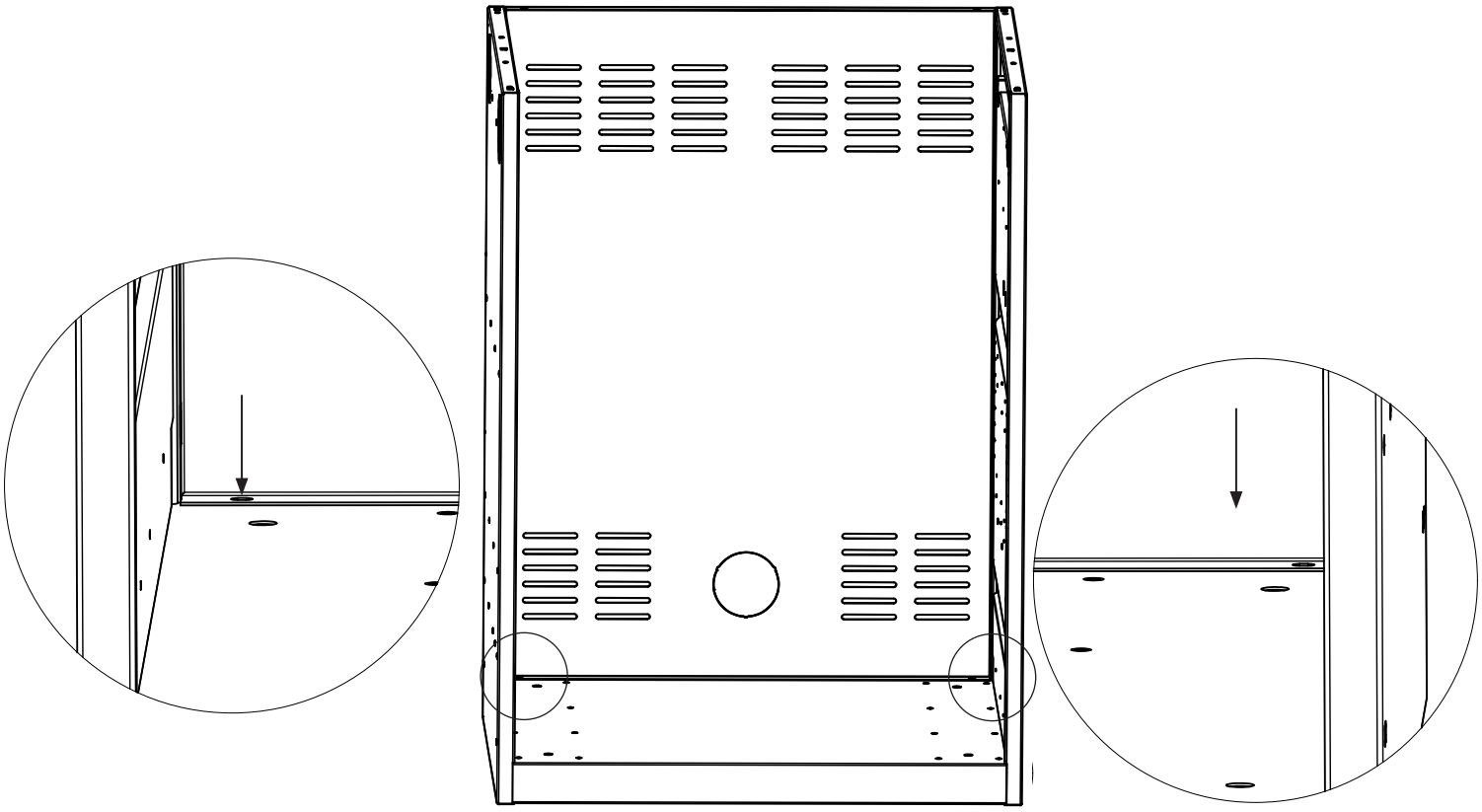

7

SW5

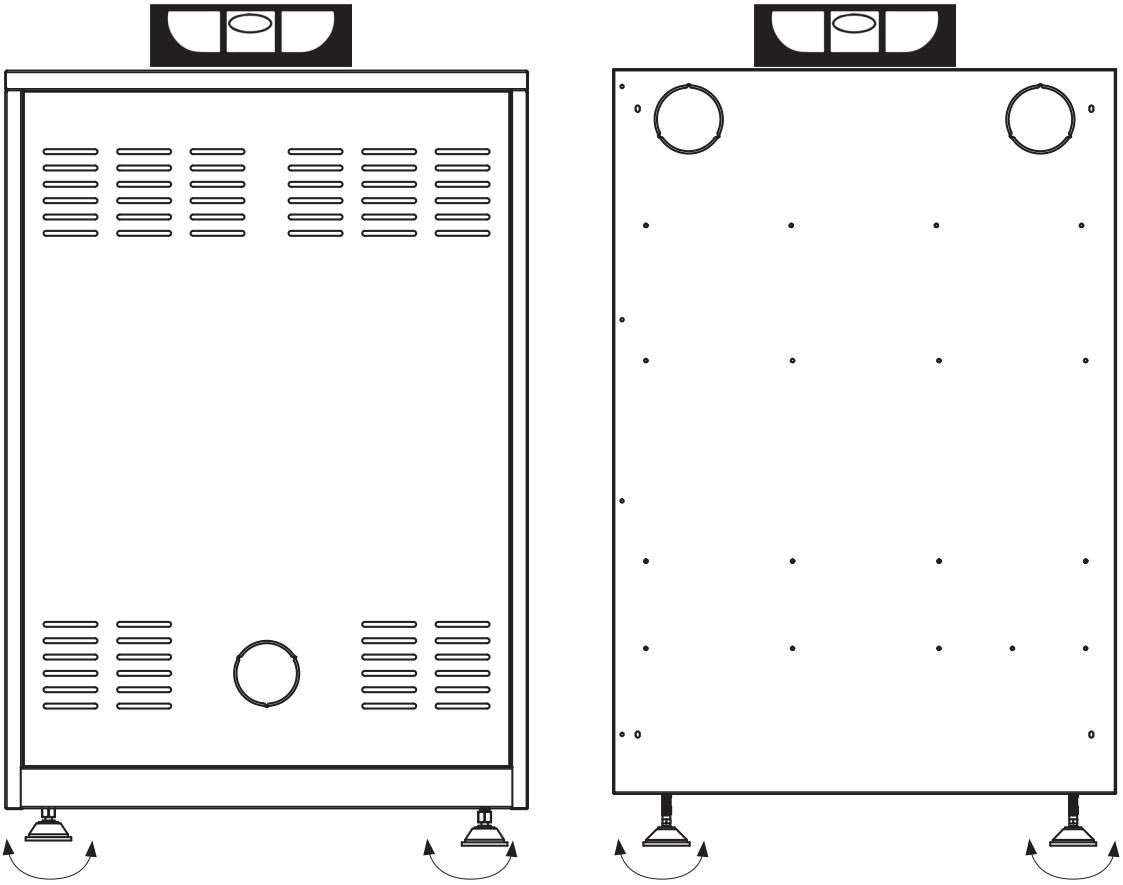

8

002P0001-35 002P0001-34 002P0001-86

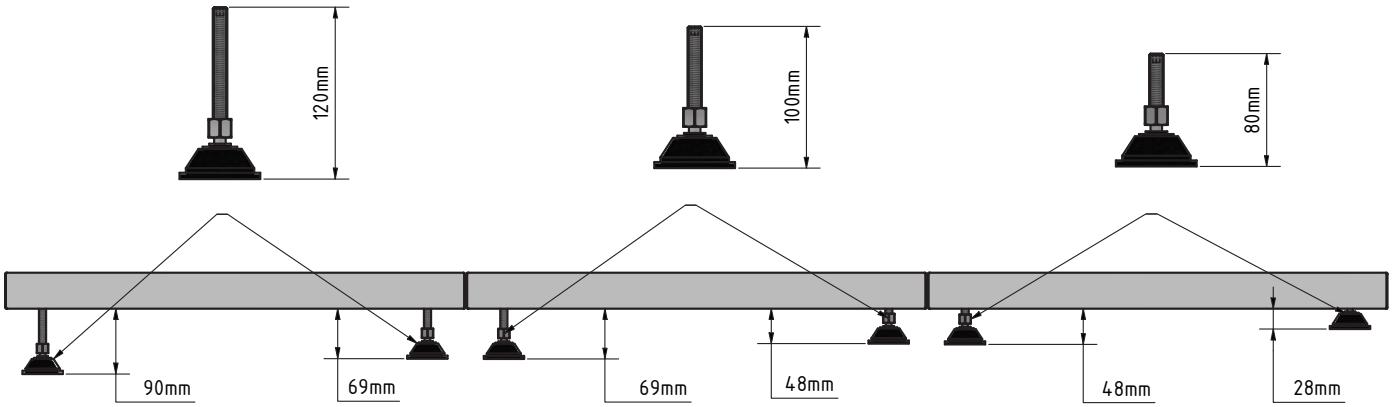

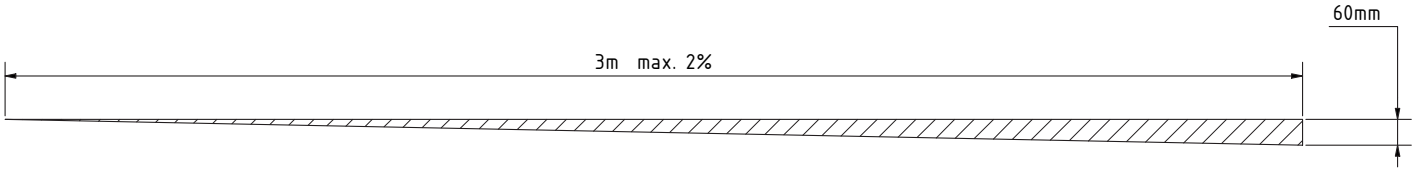

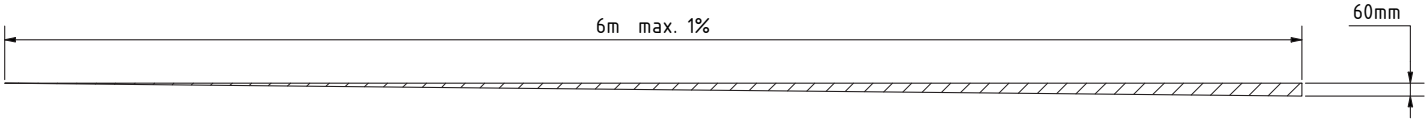

9

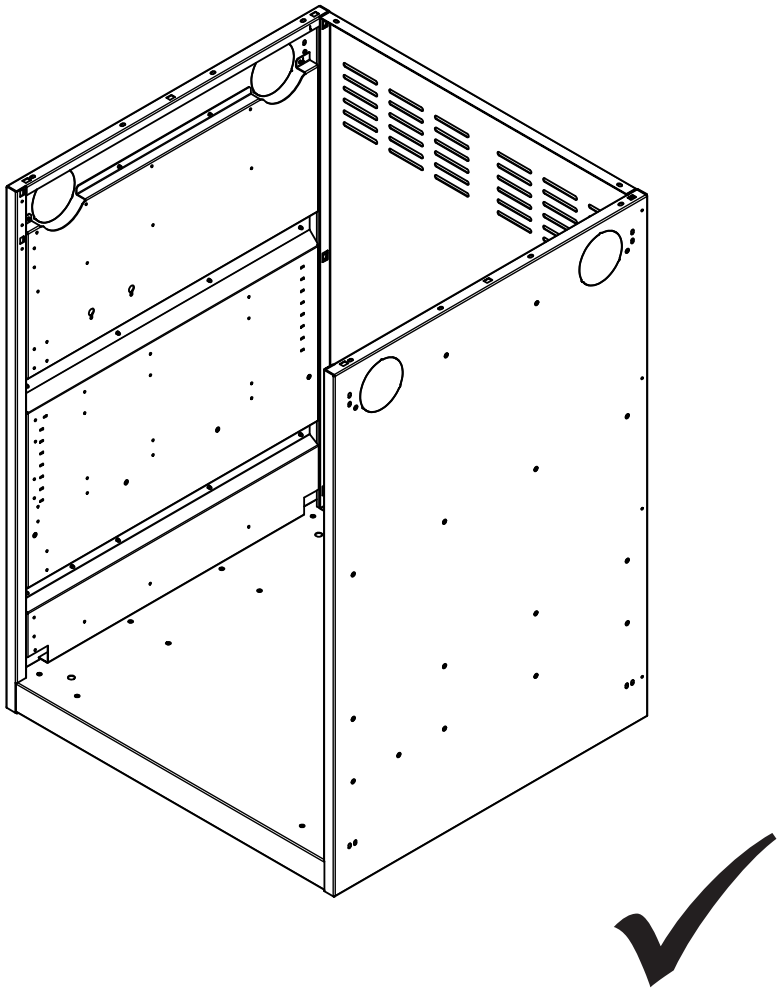

Montage Einbaukit

1

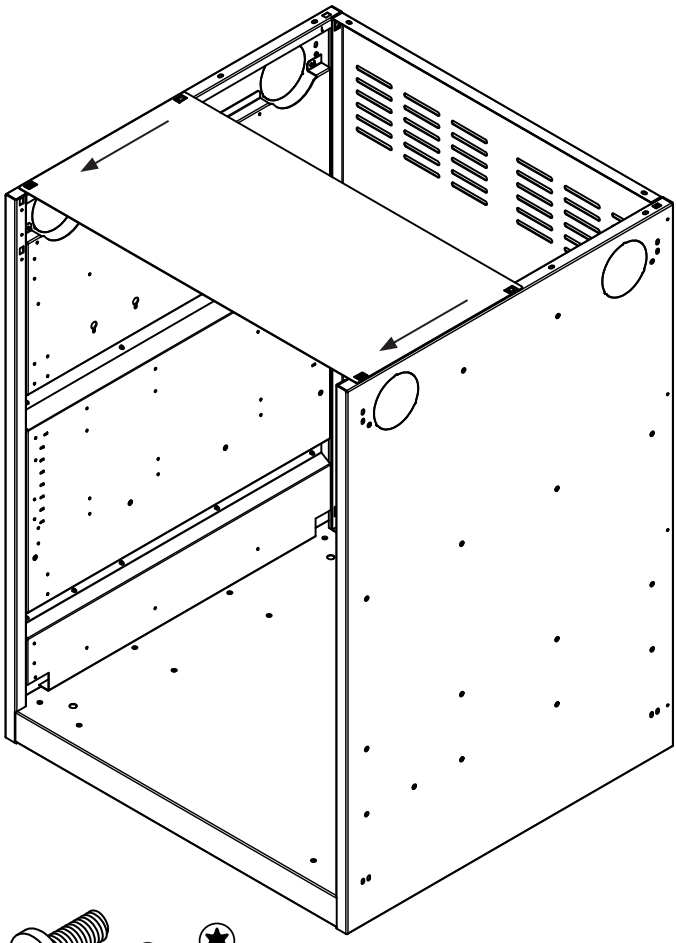

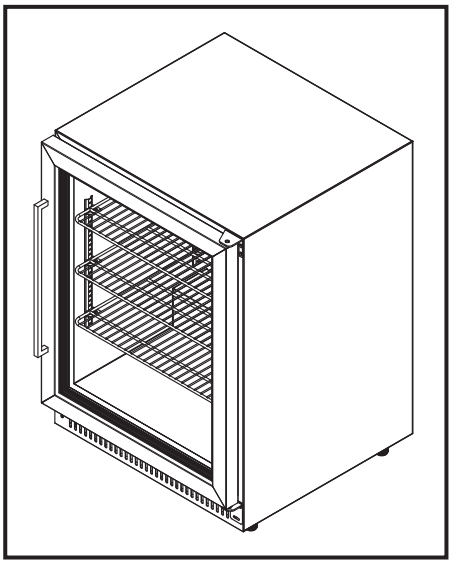

2

-2

Tx20

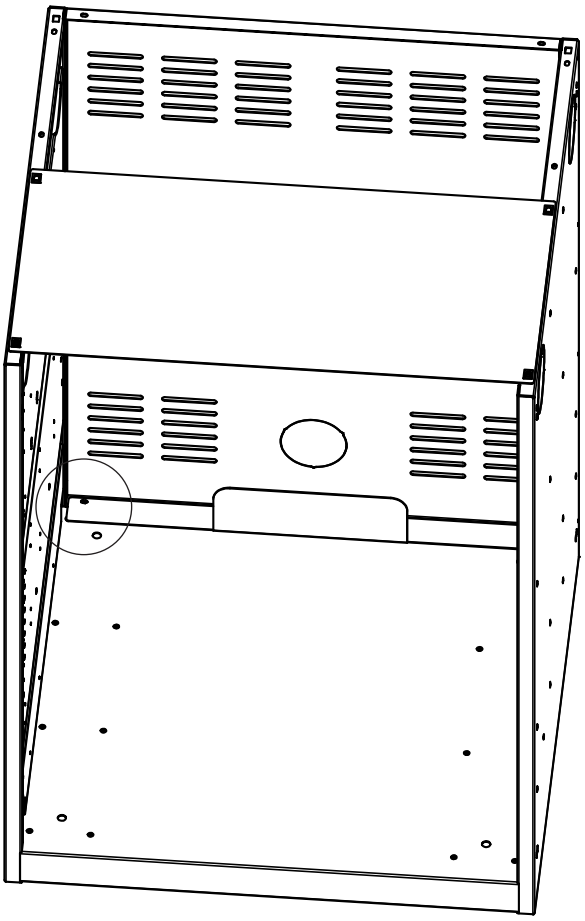

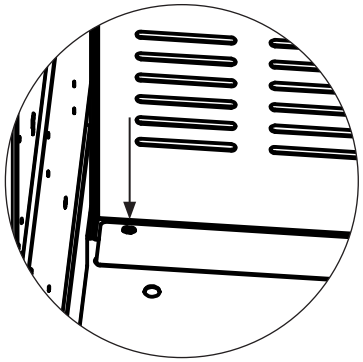

3

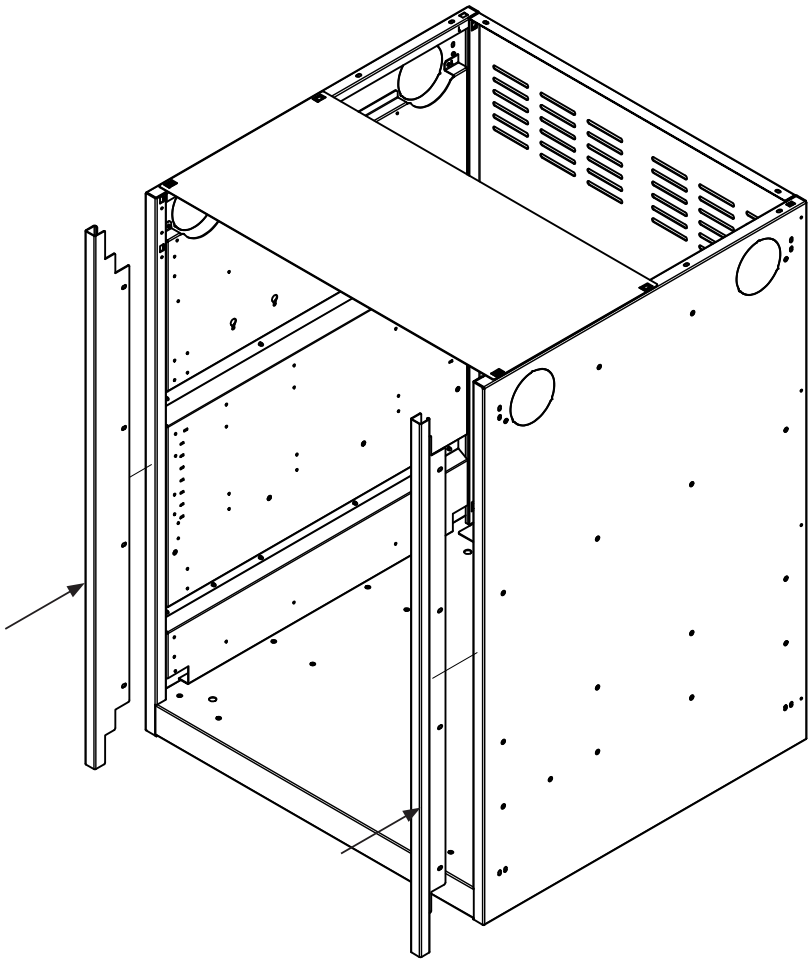

4

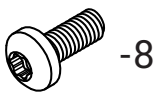

-8

Tx20

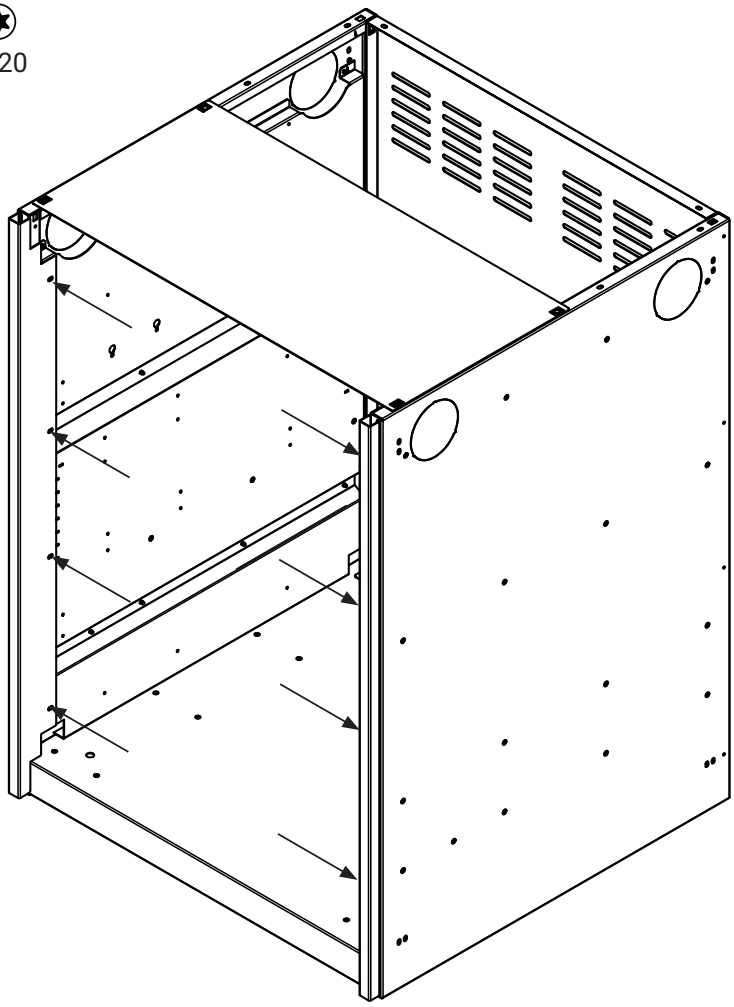

5

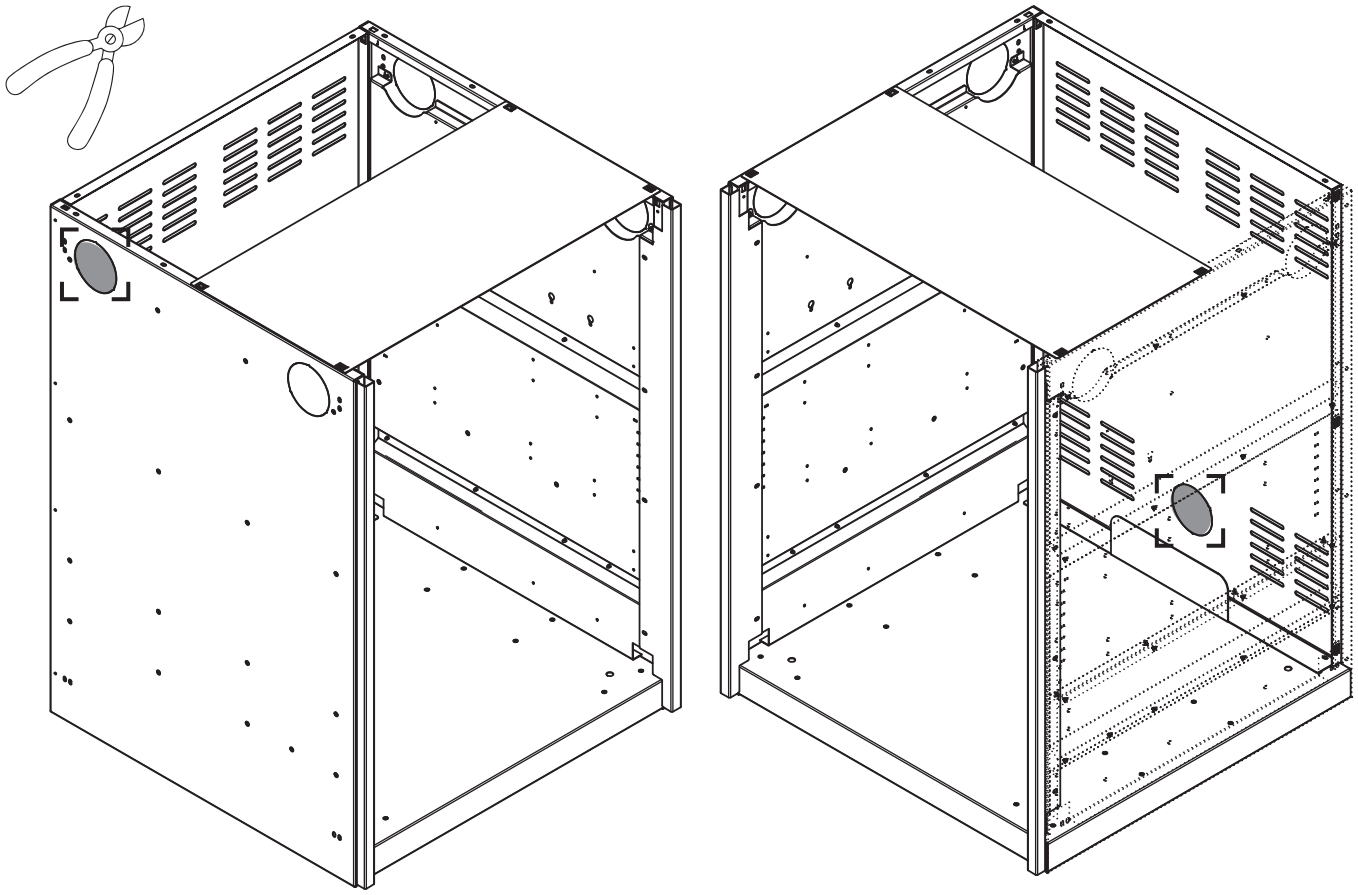

6

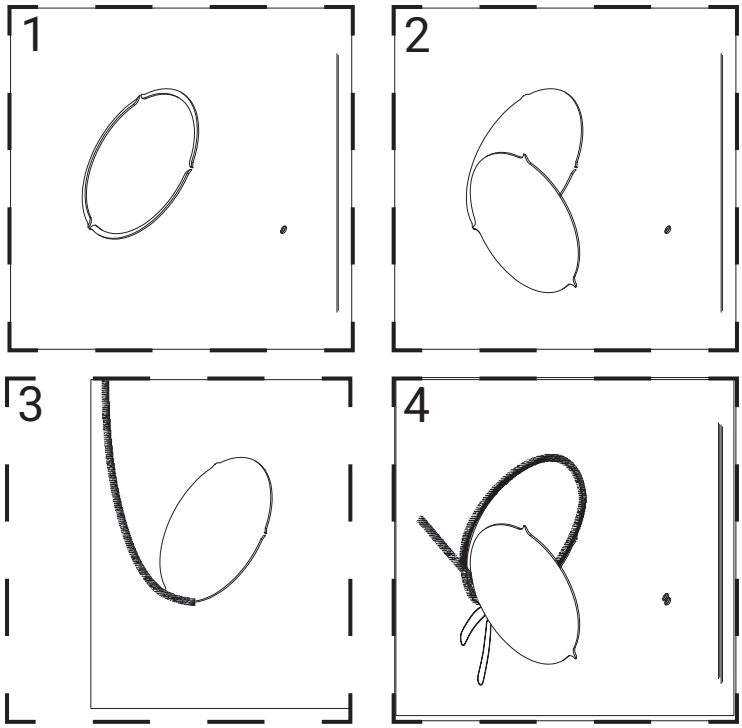

7

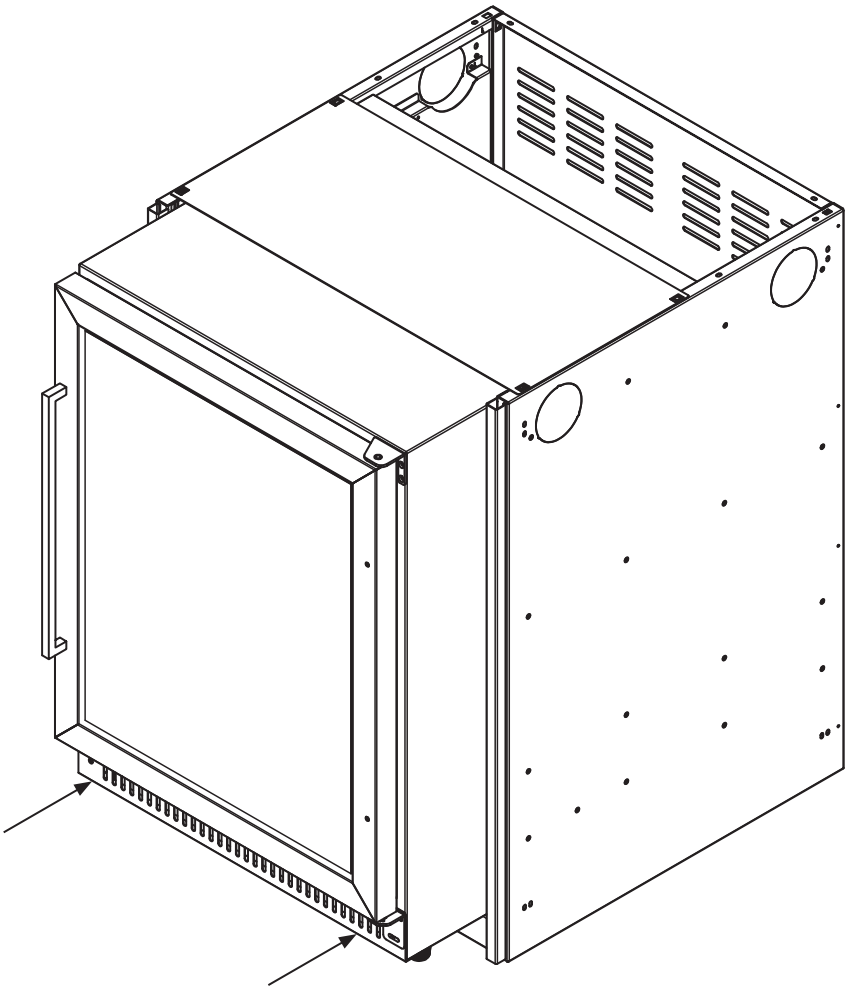

8

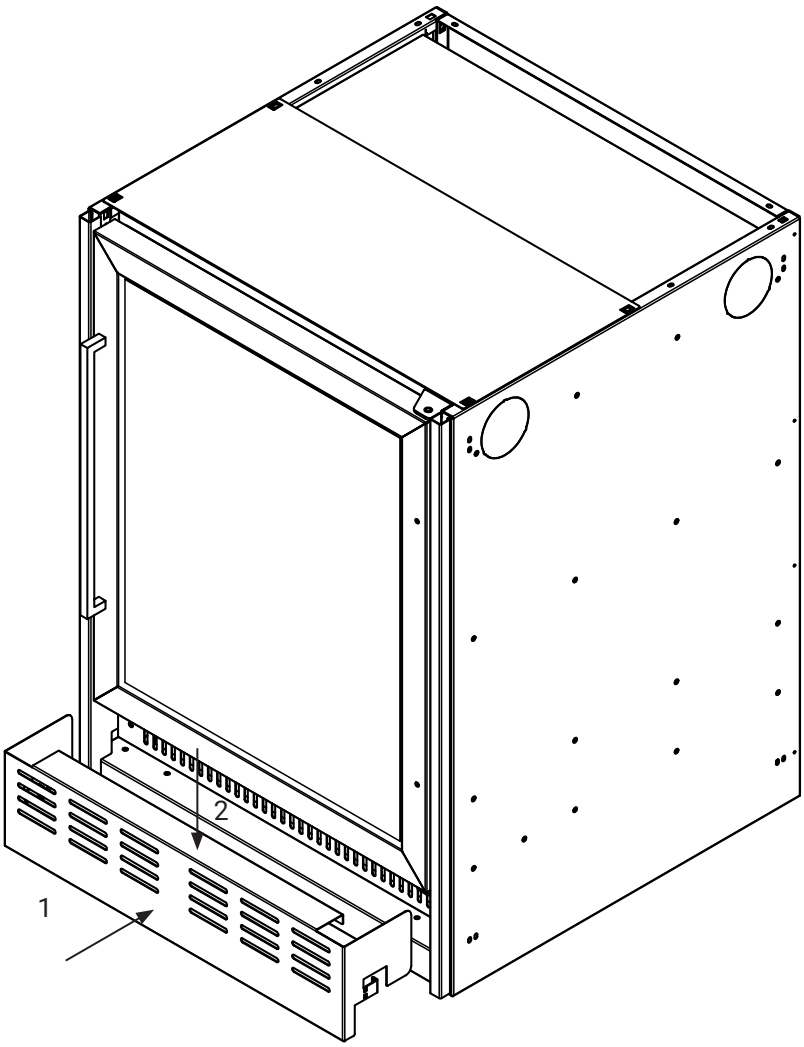

9

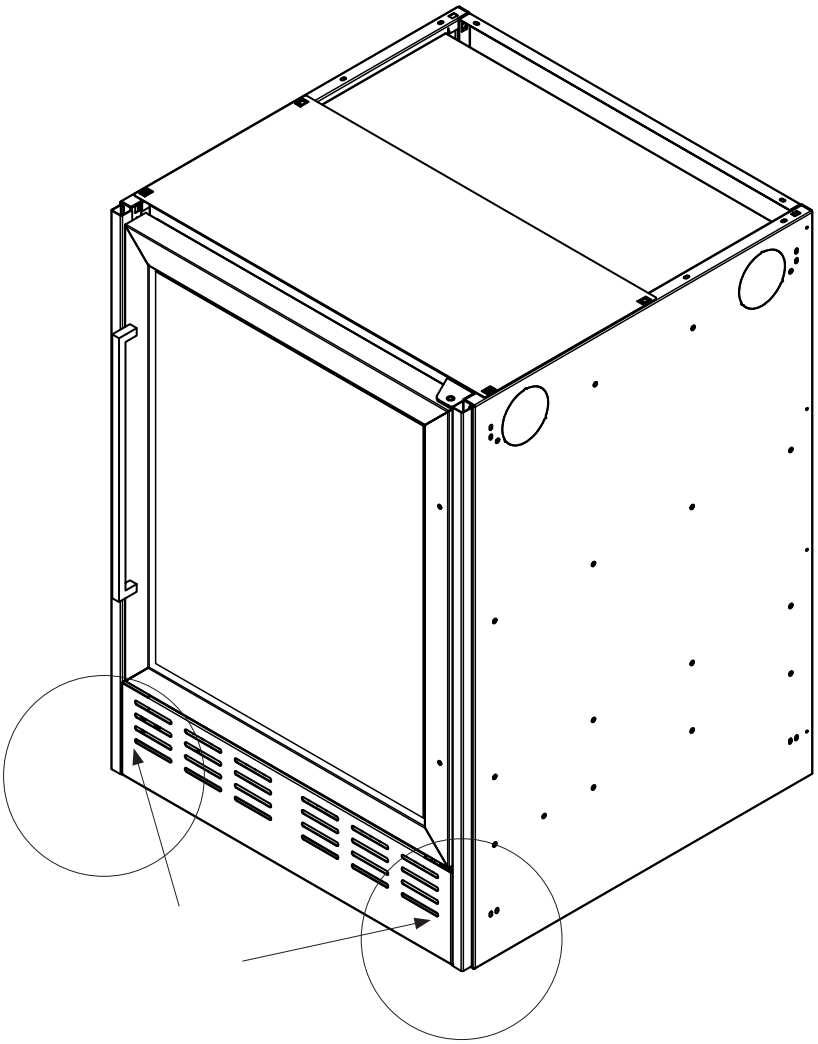

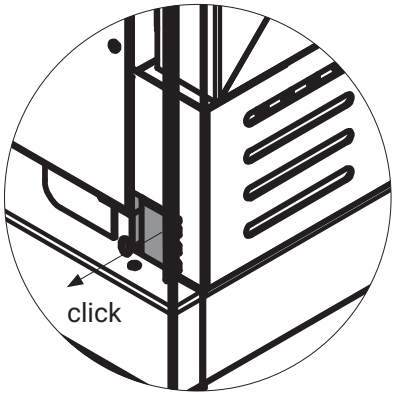

10

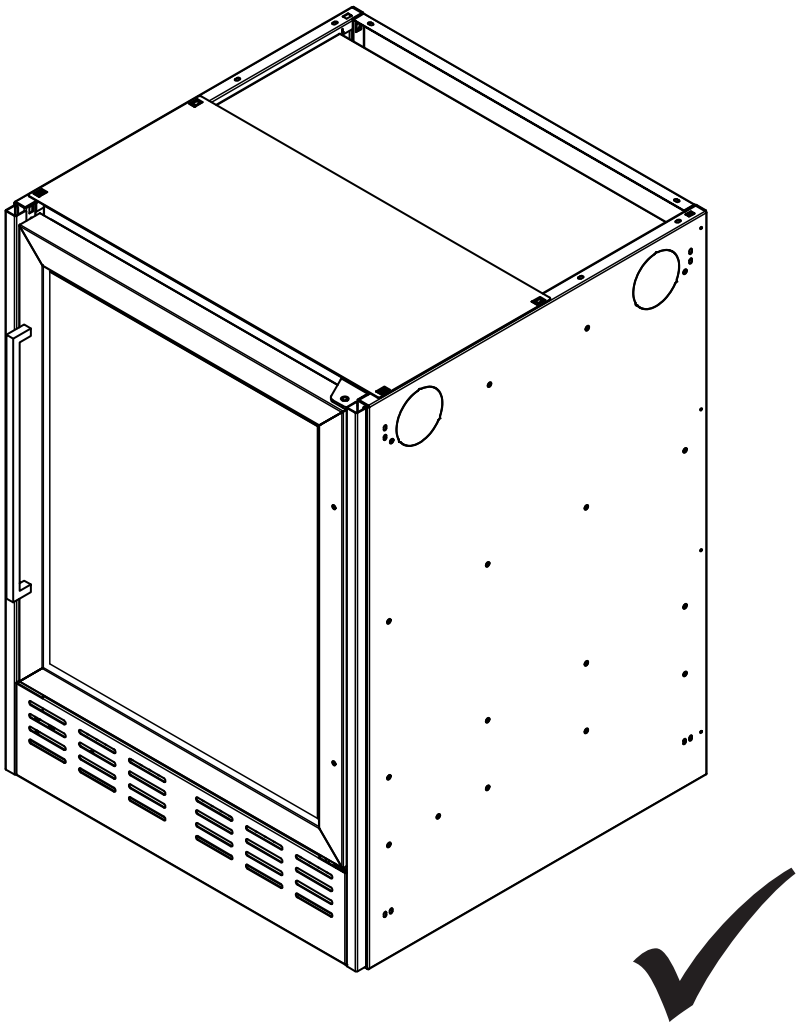

1 Zusammenbau mit Seitenteil - 002P0001-45

-4

Tx20

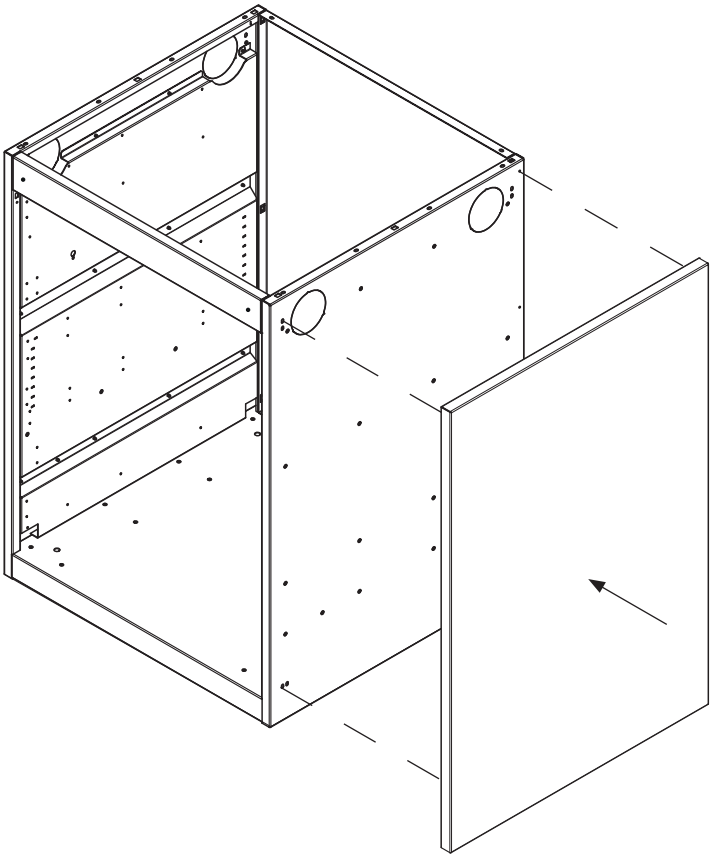

2 Zusammenbau mit weiteren Elementen

-4

Tx20

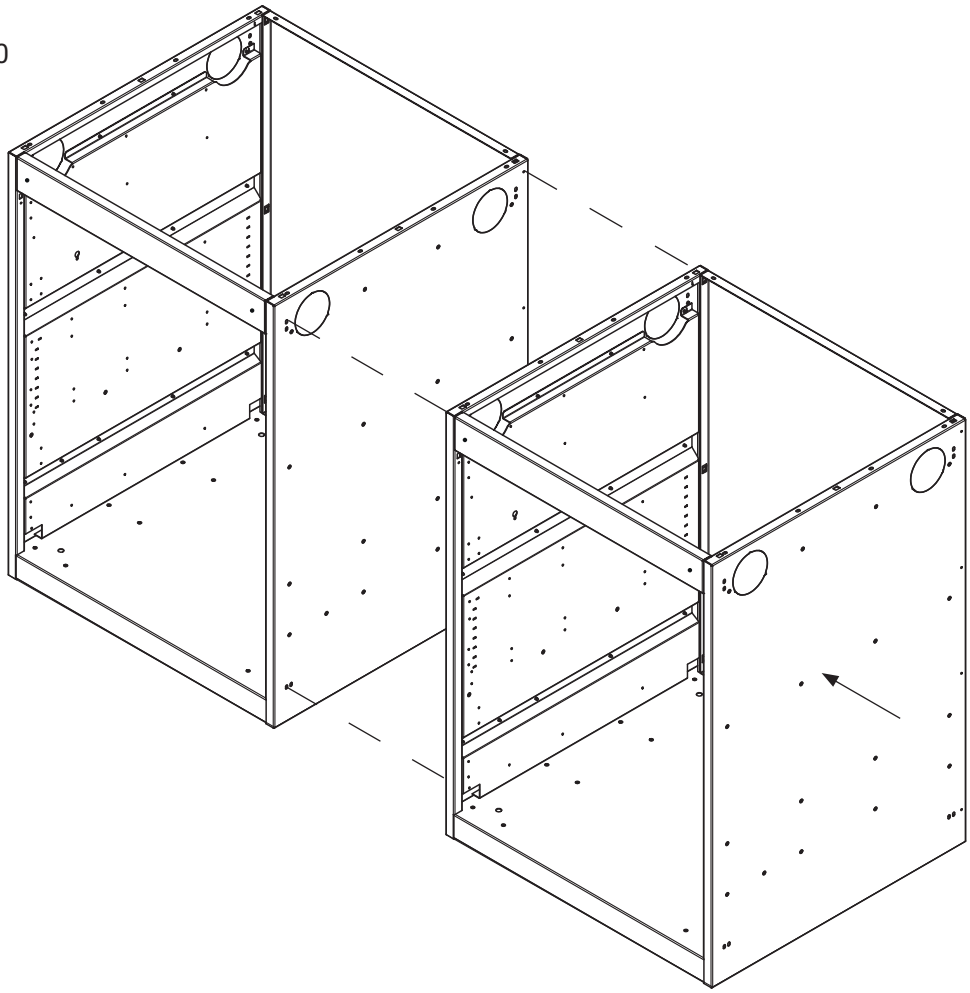

Montage Dekton Arbeitsplatte 002P0001-46

1 Entfetten/reinigen Sie die Klebefläche mit Seal and Bond Remover (Klebstoff- und Dichtungsentferner) und Multi Wipes (Universalreinigungstücher), wischen Sie die Oberfläche mit einem sauberen Multi Wipes trocken und lassen Sie die Oberfläche ca. 5-10 Minuten lang ablüften.

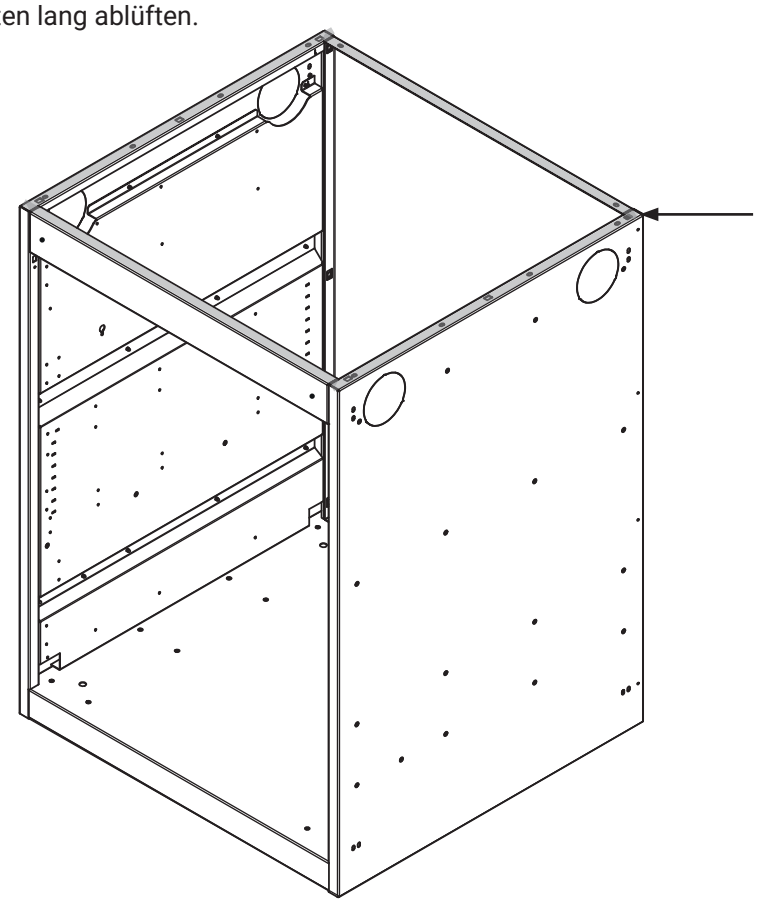

2 Innotec-Sealline (Schaumstoffklebeband oder Abstandsklebeband) auf den Rahmen aufbringen.

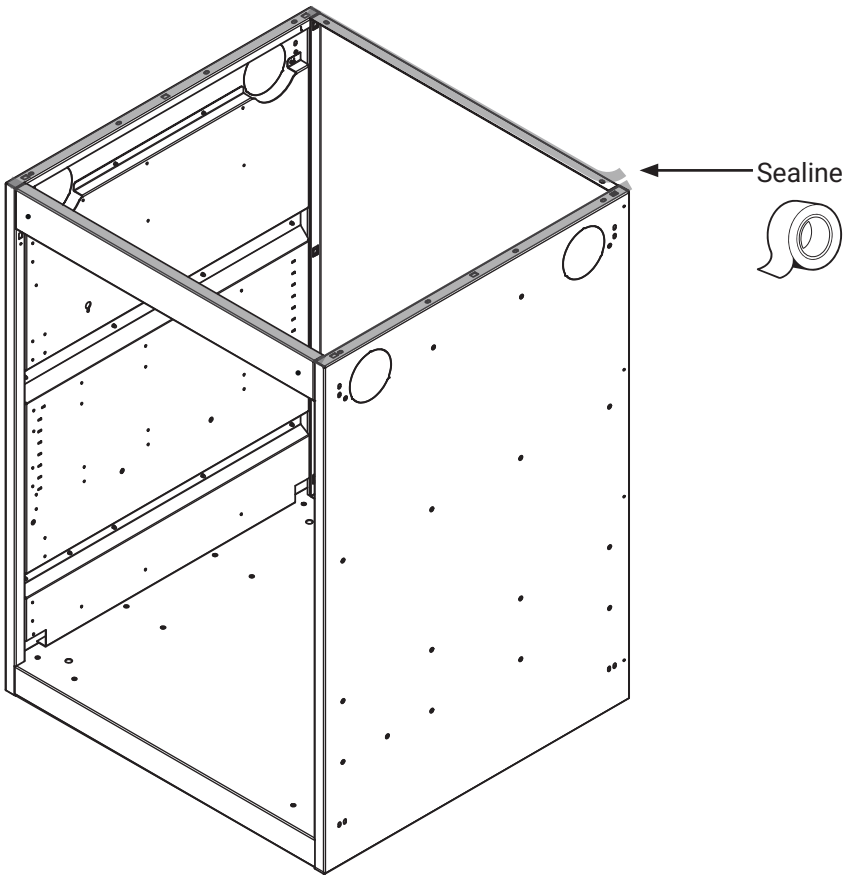

3 Entfernen Sie die Abdeckfolien.

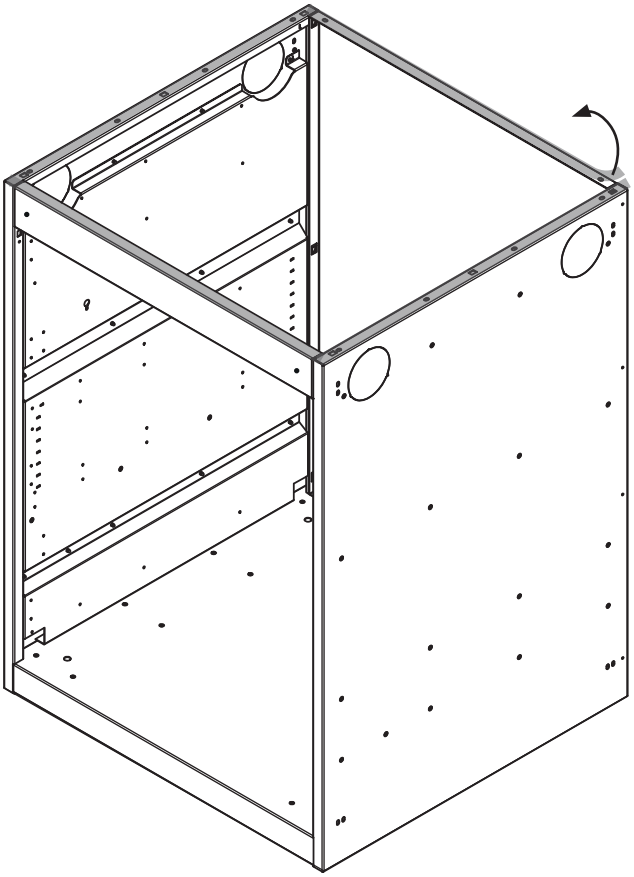

4 Die Dekton- oder Granitplatte vorsichtig auf die Auflagefläche oder direkt auf die Innotec Sealline (Schaumklebeband) legen und anschließend fest andrücken.

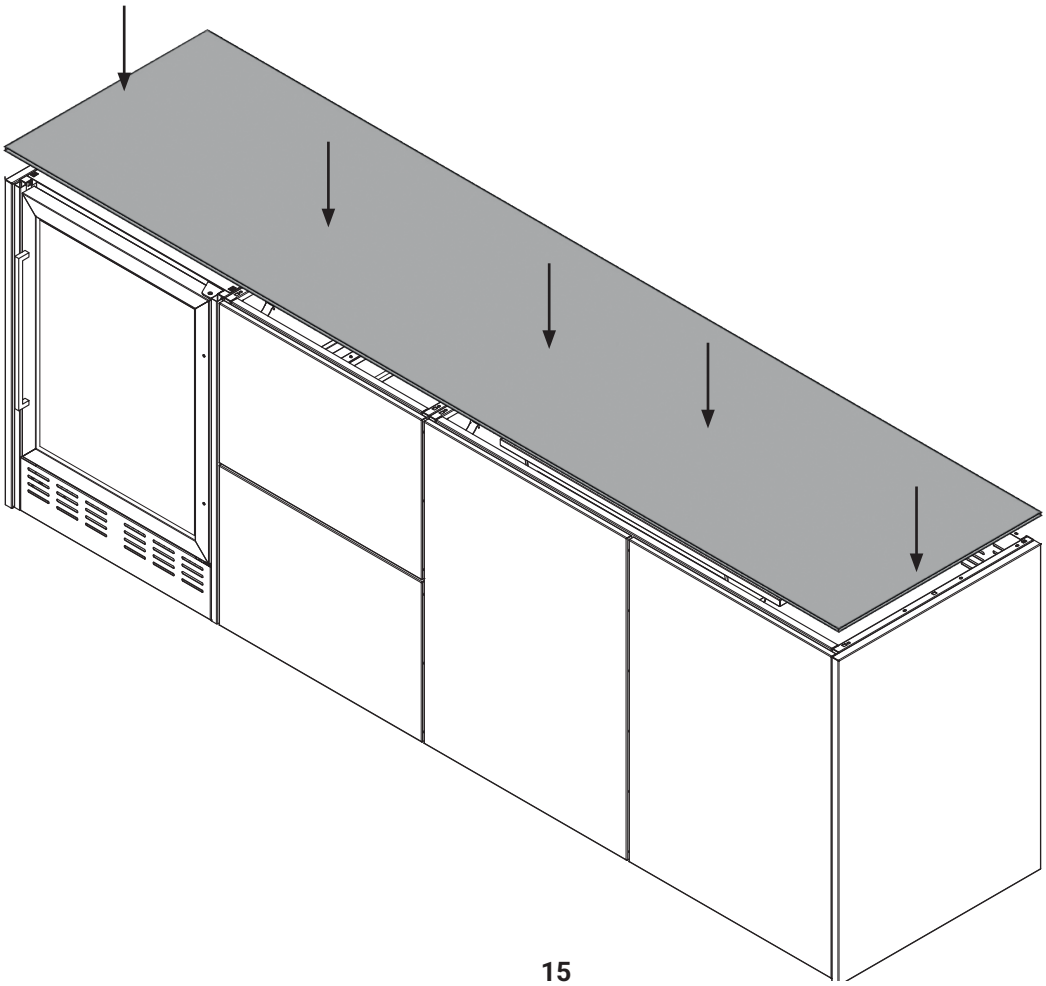

5 Die Lücke auf der Innenseite zwischen dem Rahmen und der Platte mit Innotec-Adheseal (überstreichbarer Klebstoff) und Easy Grip Gun (Kartuschenpistole) abdichten...

... und anschließend mit Seal Fluid (lösungsmittelfreies Glättungsmittel) und einem Fugenfüller (Intool-Fugenfüllerset) glätten.

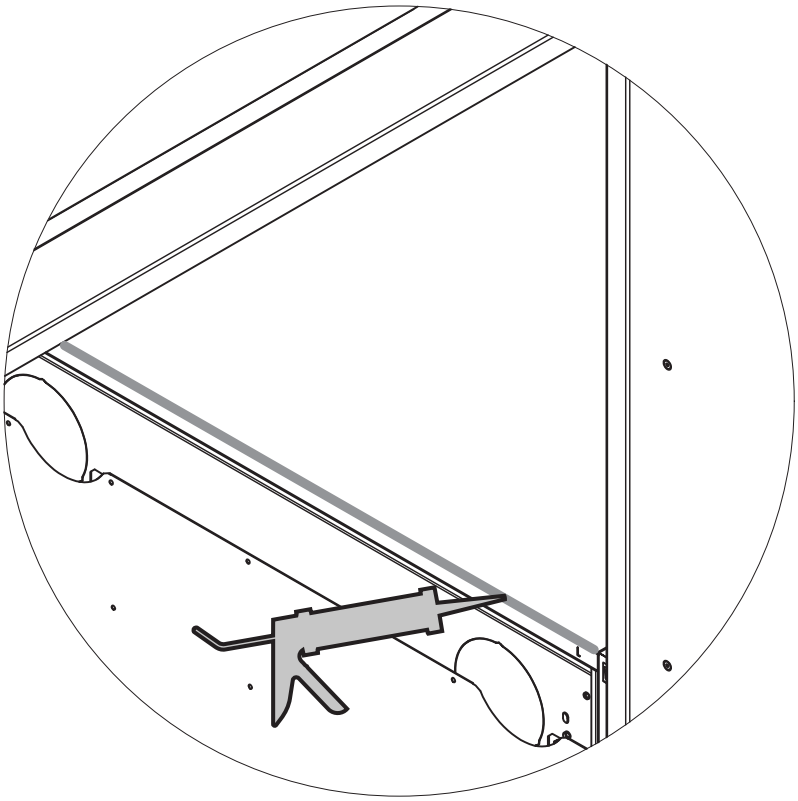
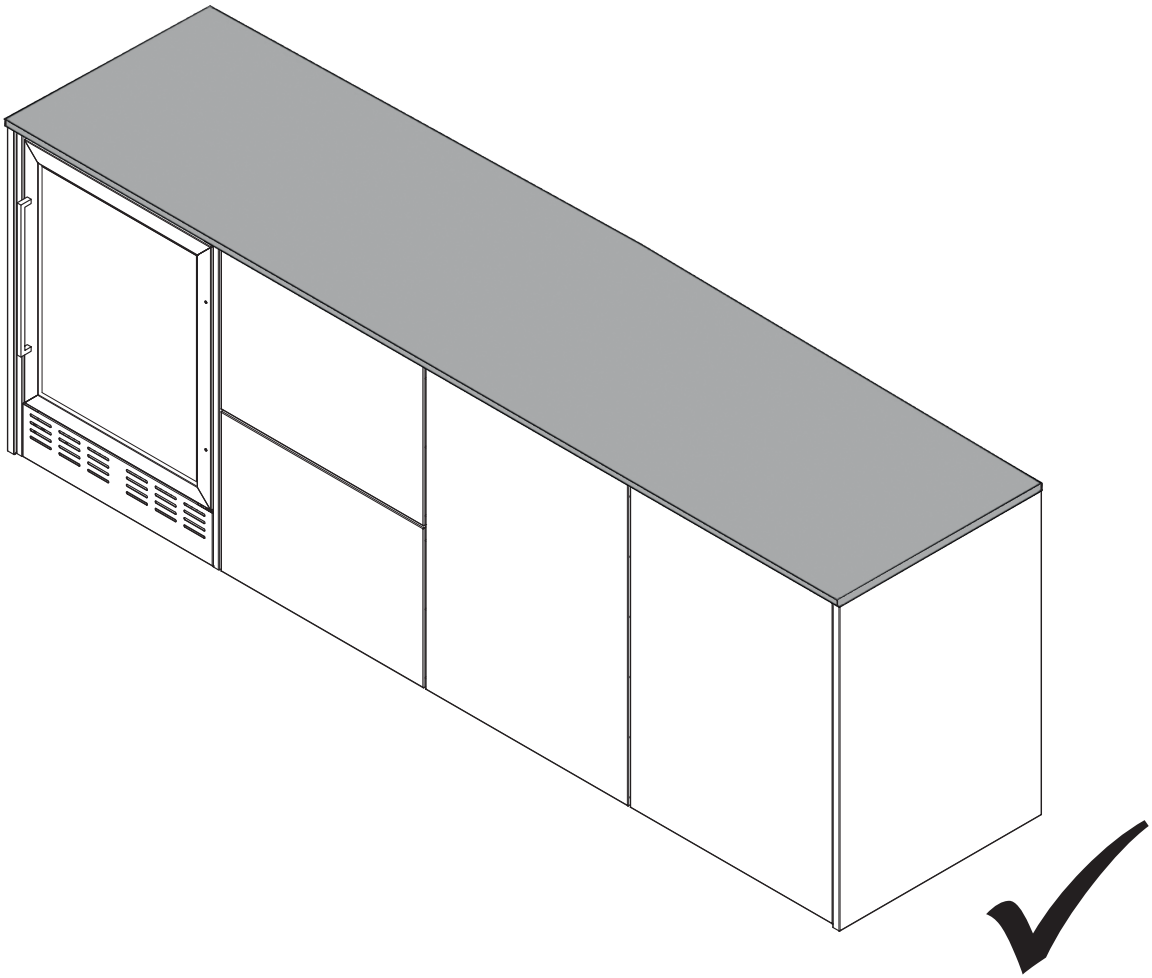
6