swiss bed concept

MONTAGEANLEITUNG
NOTICE DE MONTAGE
ASSEMBLY INSTRUCTION
ISTRUZIONE DI MONTAGGIO

HASENA
the dream factory

Duno

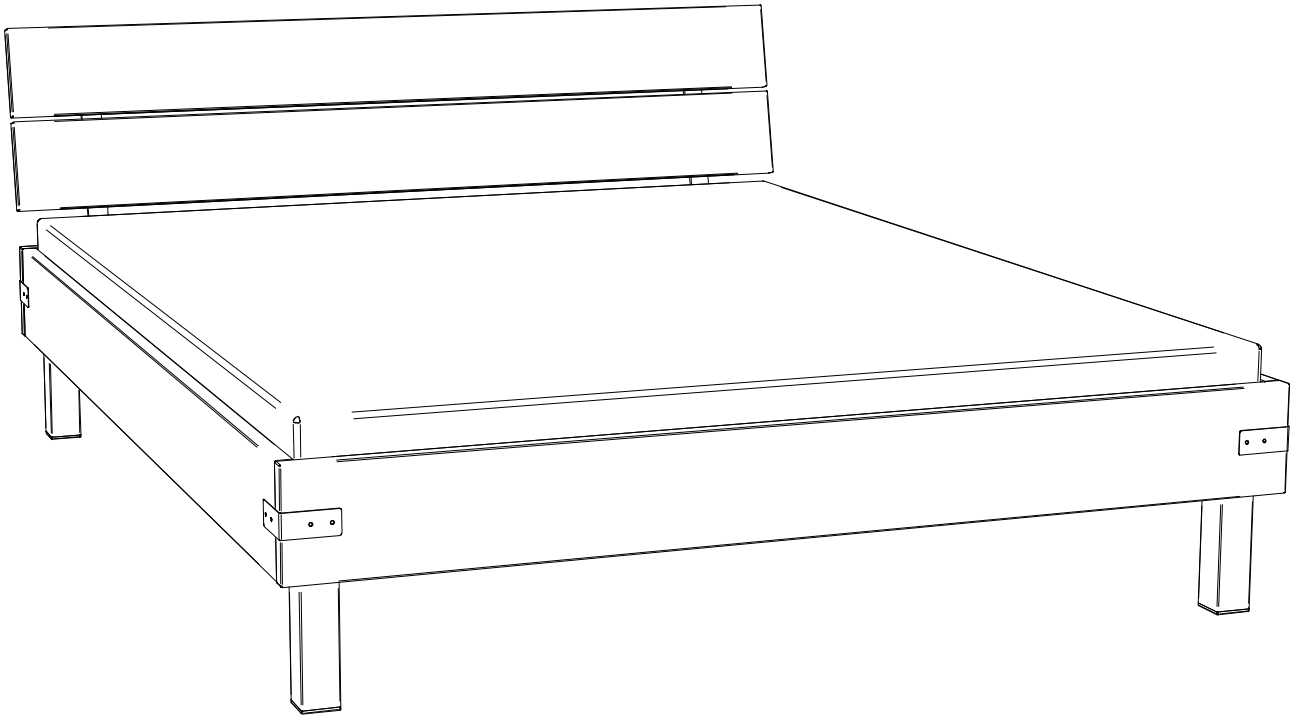

Benötigte Werkzeuge – Outils Nécessaires – Tools Required – Attrezzi Necessari

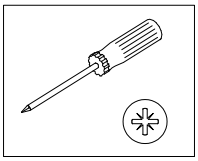

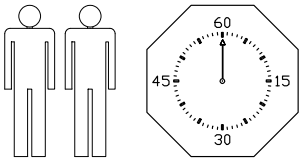

22.10.2021

660.01213

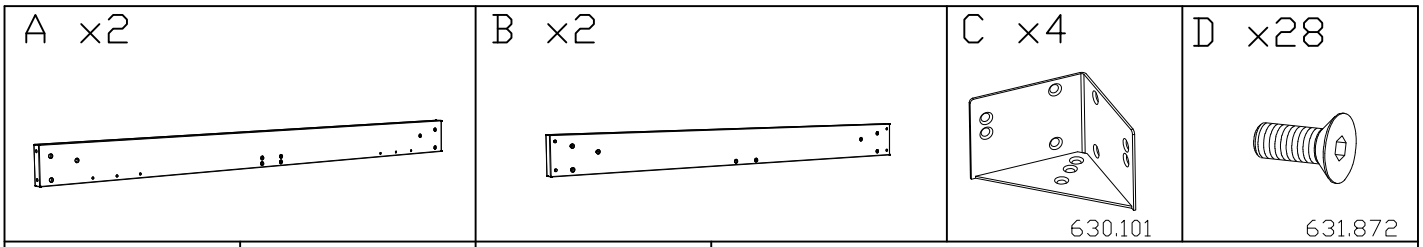
A ×2
B ×2
C ×4
630.101
D ×28
631.872

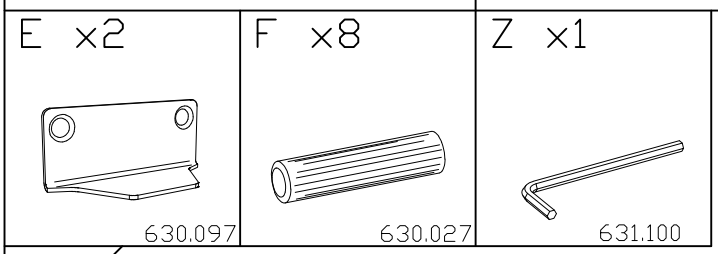
E ×2
630.097
F ×8
630.027
Z ×1
631.100

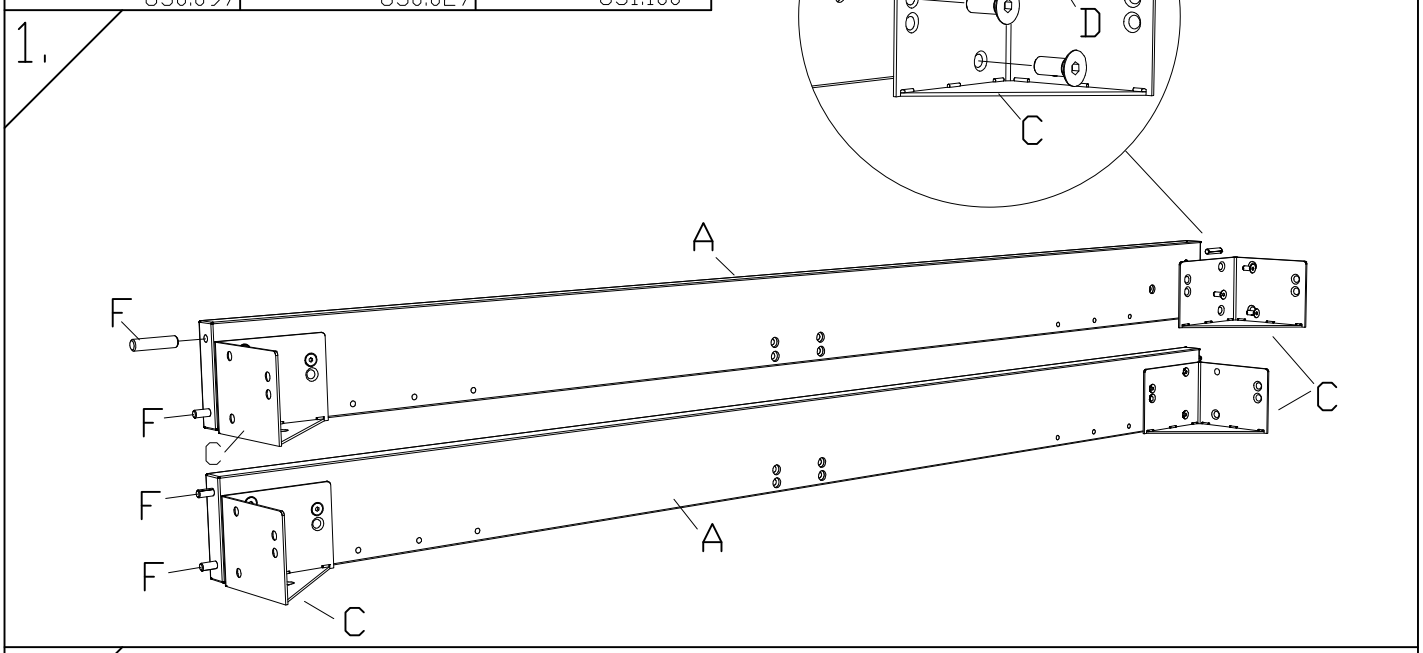
1.
A
F
D
C
A
F
F
C
C
F
F
A
C

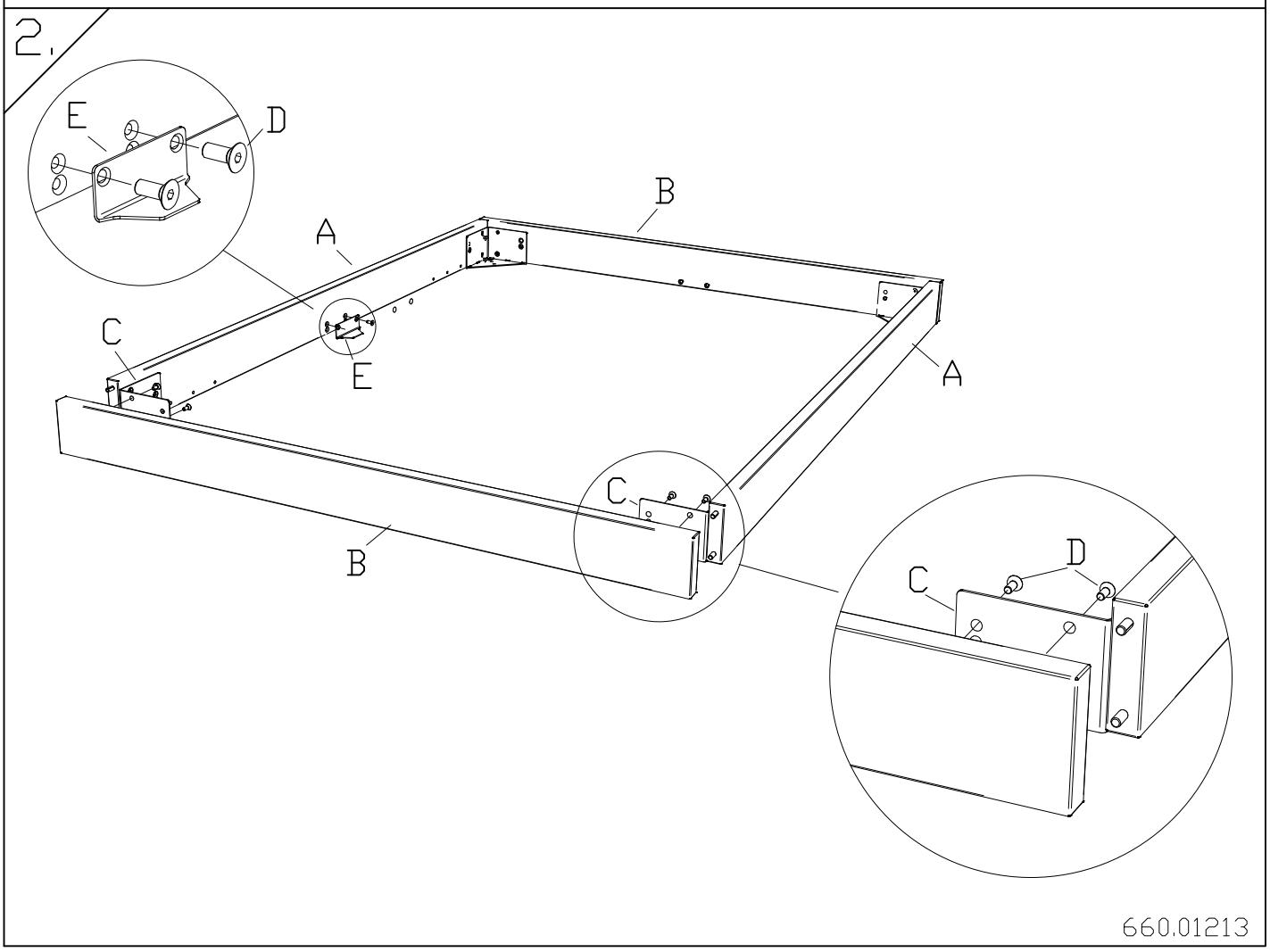
2.
E
D
B
A
C
E
A
C
B
C
D

660.01213

G x8	H x32
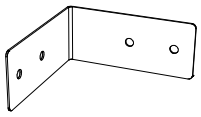	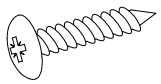
790.347	631.166

1.

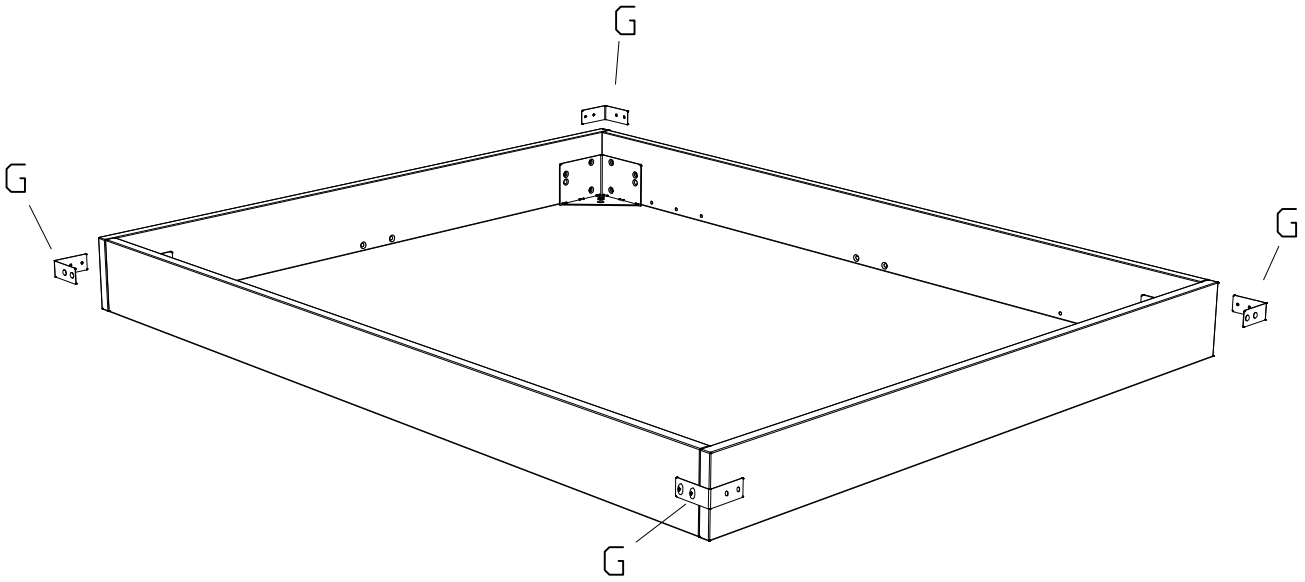

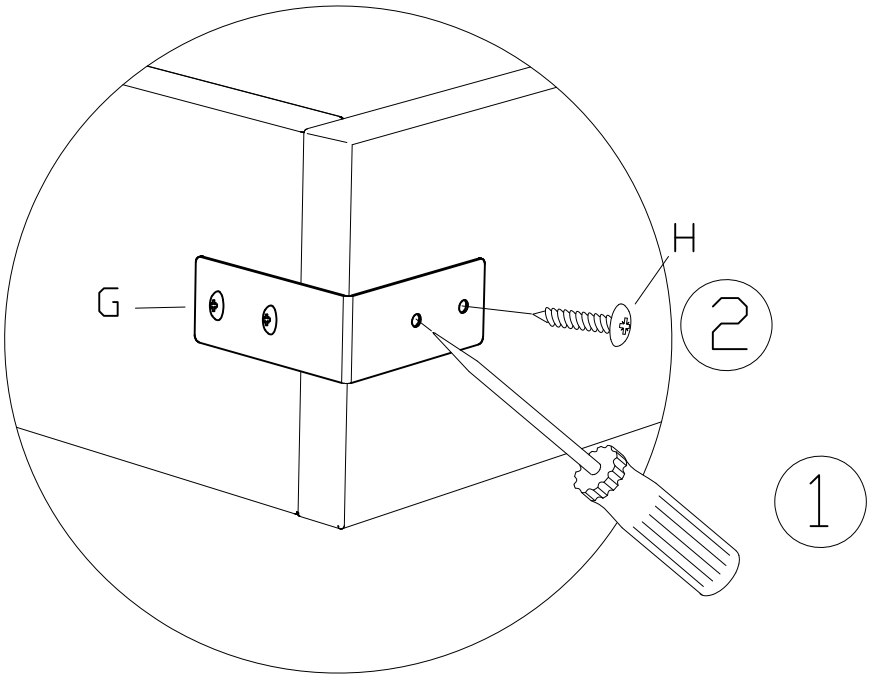

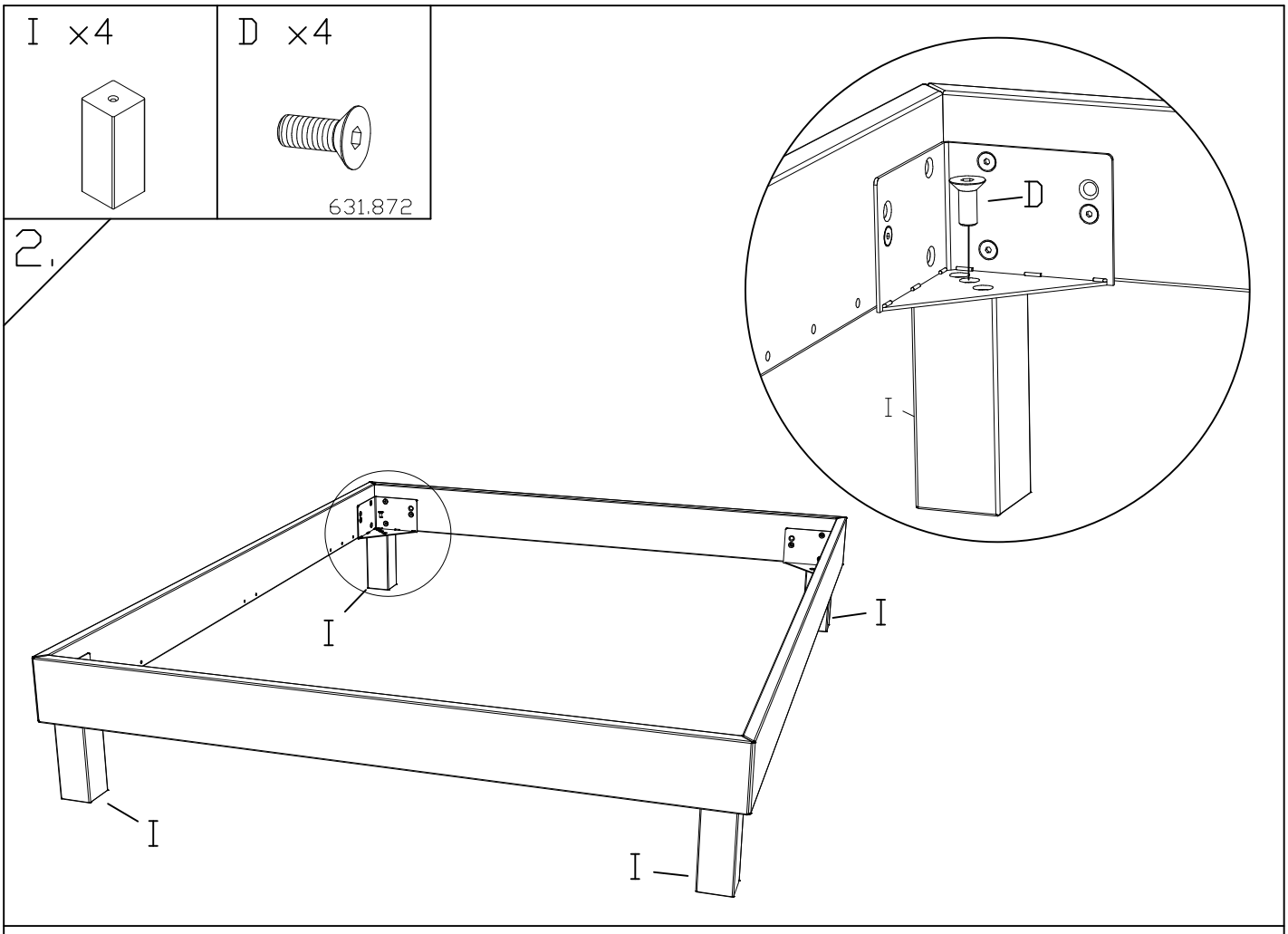

zusätzlich bei Breiten ab 160cm
additional for widths from 160cm
à partir des dimensions 160cm
a partire della misura 160cm

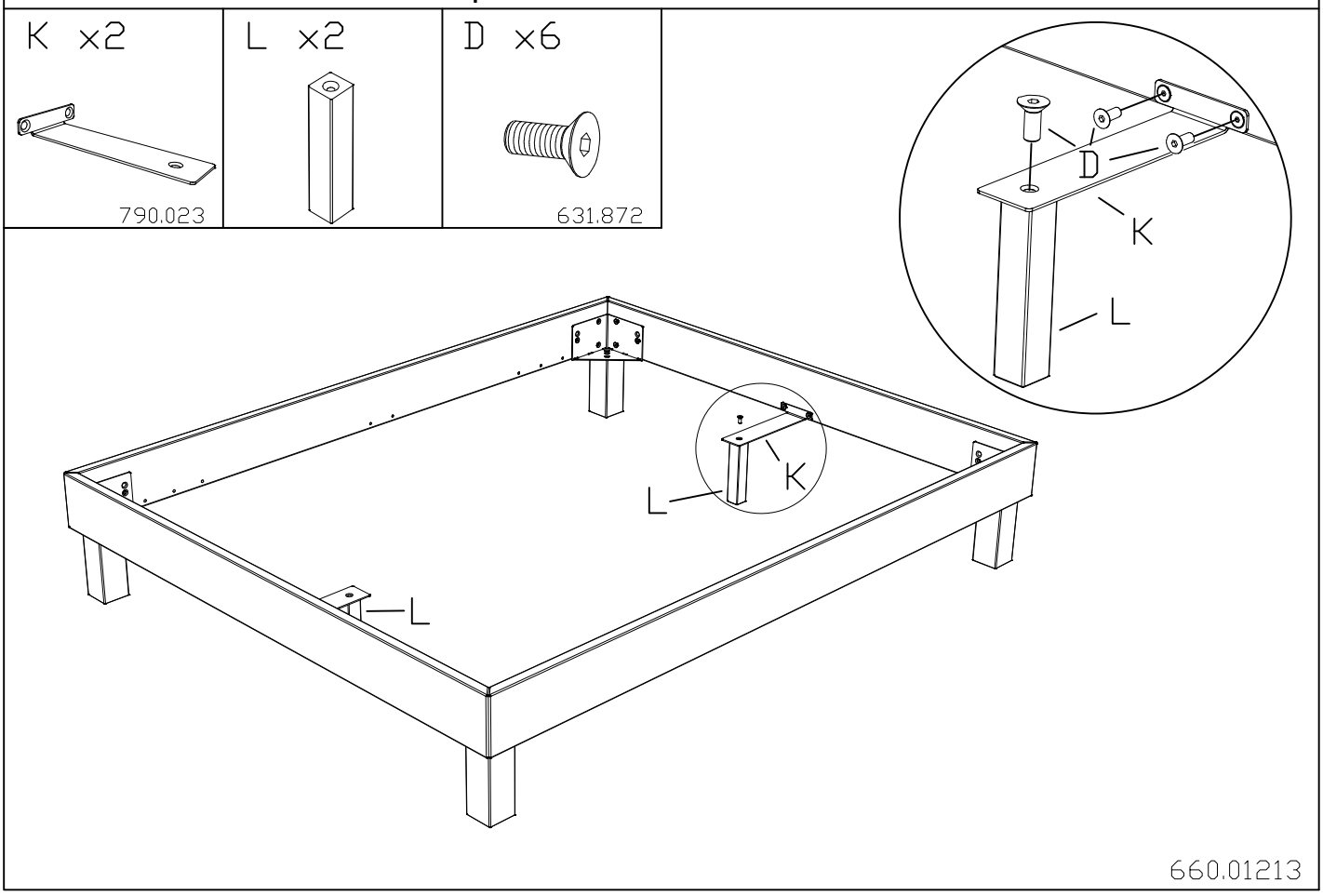

zusätzlich bei Fusshöhen 25
additional for feed height 25
en plus pour les hauteur de pieds 25
supporti addizionali per piedi di 25

25cm = 5cm Adapter

793.290

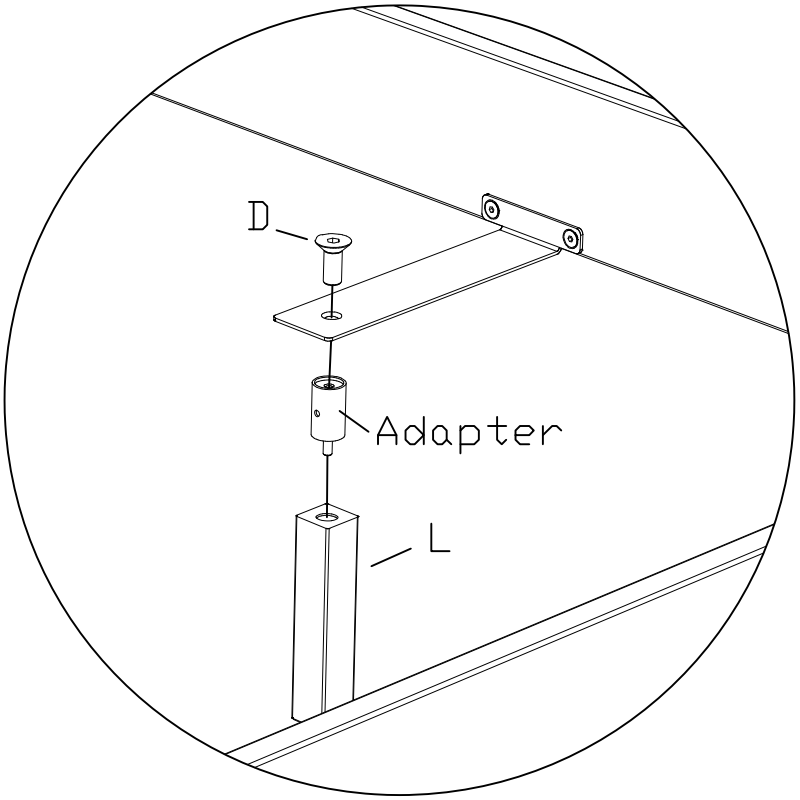

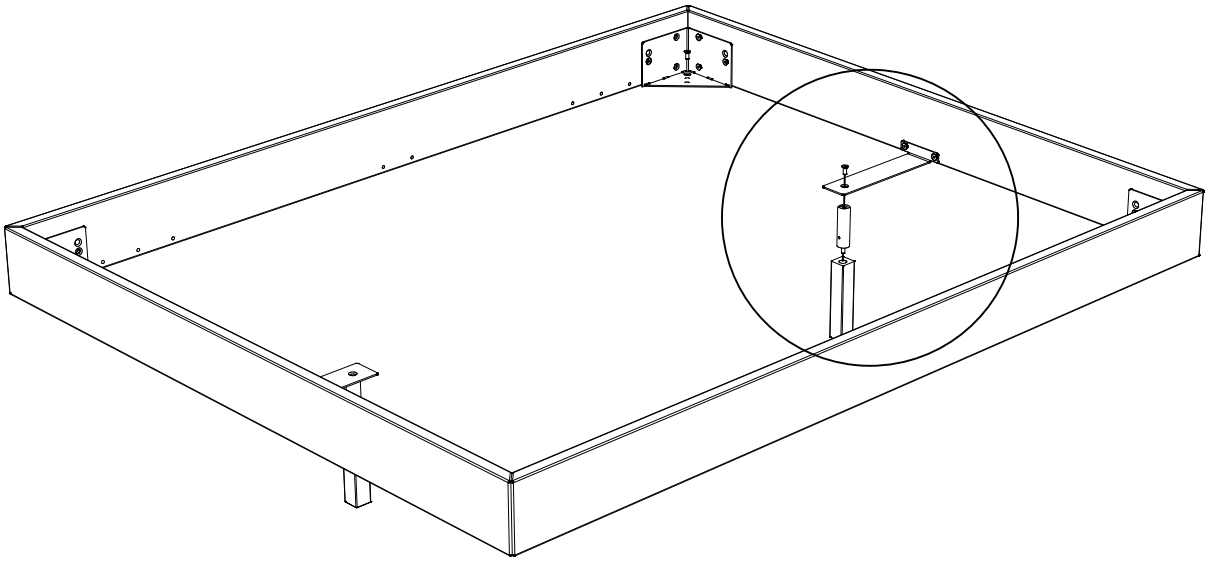

660.01213

M x2	N x2	□ x8	P x2	Q x2
	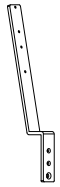 790.010	Ø5 x25 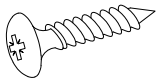 631.16500	M8 x25 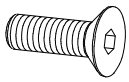 631.10600	Ø5 x25 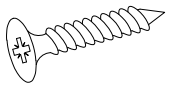 631.32100

1.

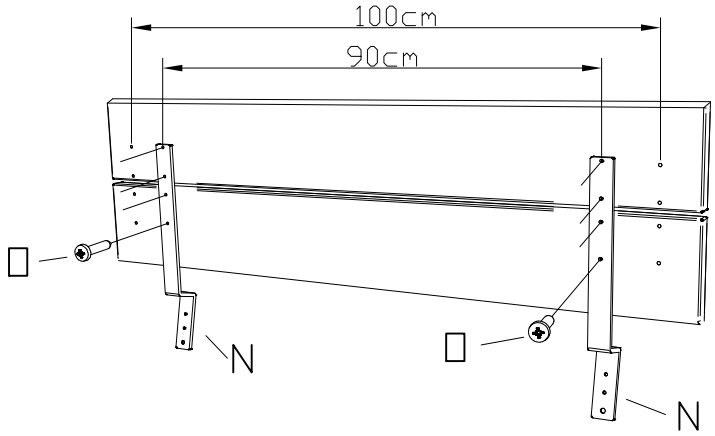

Variante A: 90/100cm

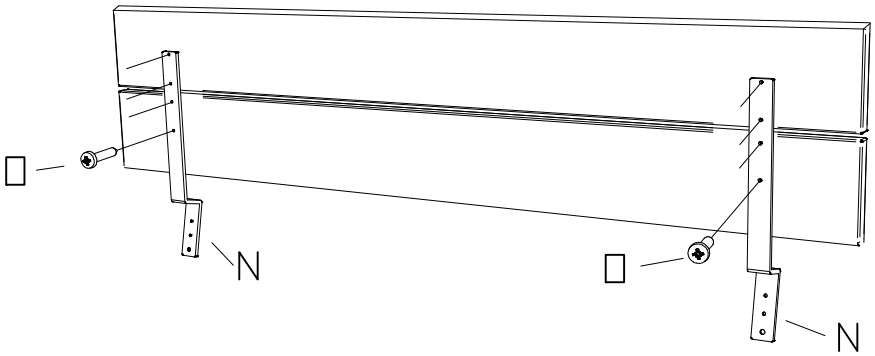

Variante B: 120/140/160/180/200cm

2.

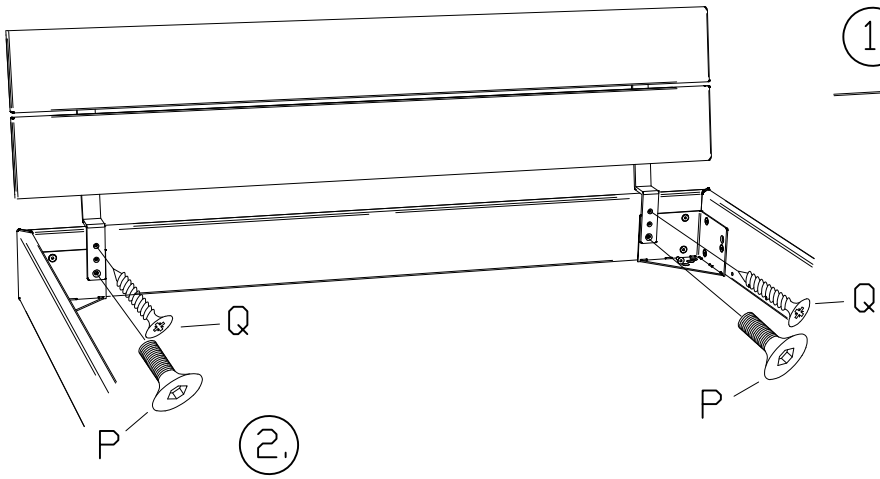

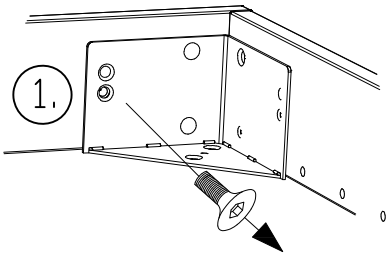

660.01213