Musterring

Aufbauanweisung

(Bitte aufbewahren)

8453/8463
Tjark

Servicecard				
Bezeichnung		**Stück**	**Nr.:**	
U-Scheibe Ø8,4xØ24x2		4	1	
Federring Ø8,1xØ14,8x2		4	2	
Sechskantmutter M8 SW13		4	3	
Maulschlüssel SW13		1	4	
Gestell-Fuß		4	5	

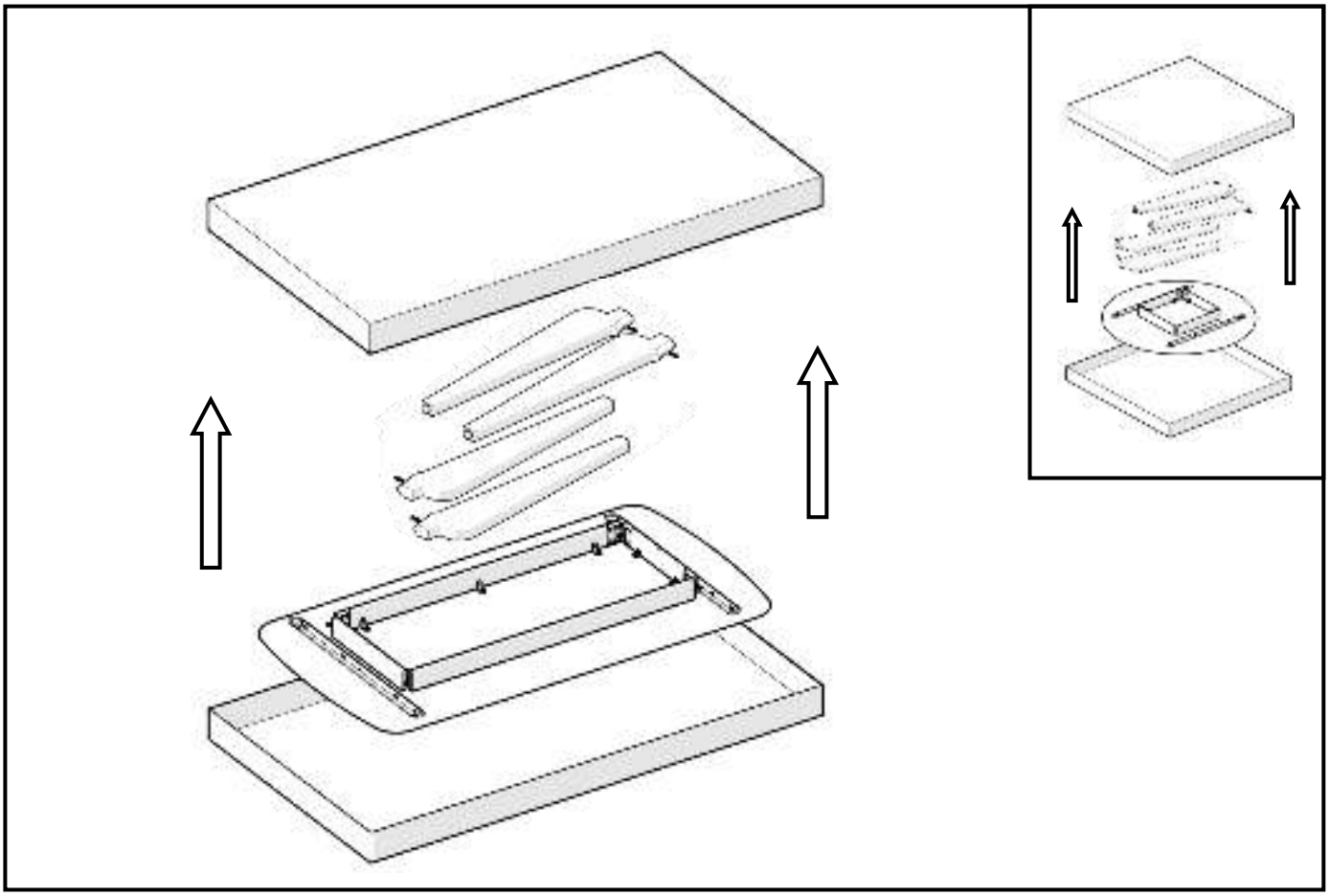

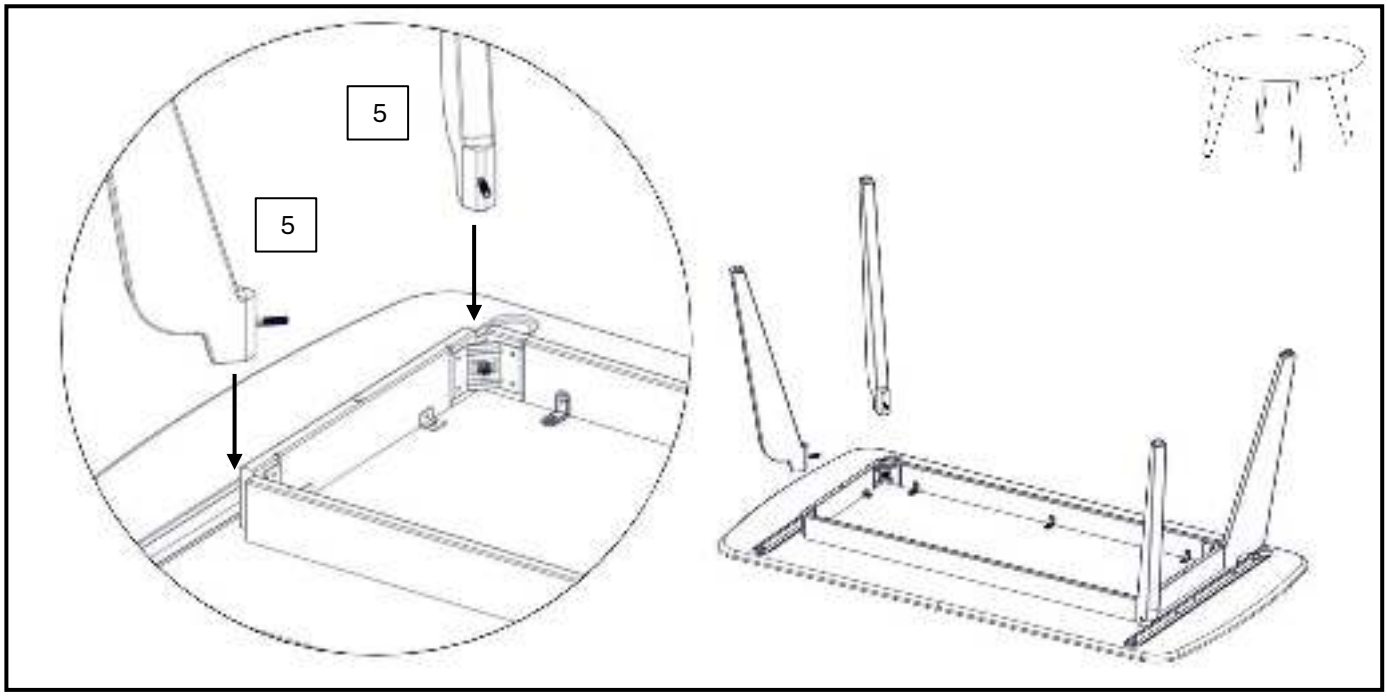

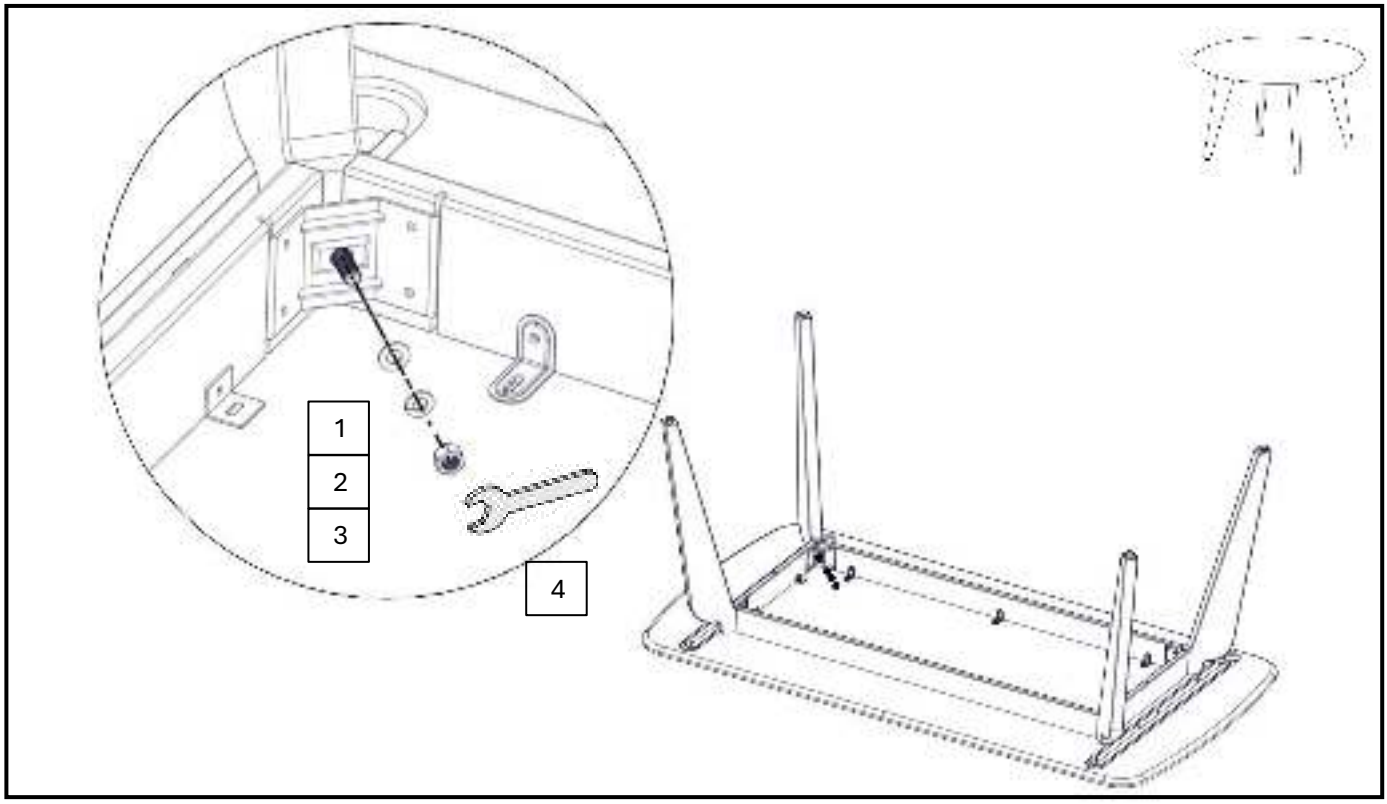

Copyright 2025/2026 by
Musterring International
D - 33378 Rheda-Wiedenbrück

Bei nicht vorschriftsmäßiger und / oder nicht fachmännischer Montage wird bei Personen- und / oder Sachschäden keinerlei Haftung übernommen.