00550129/01

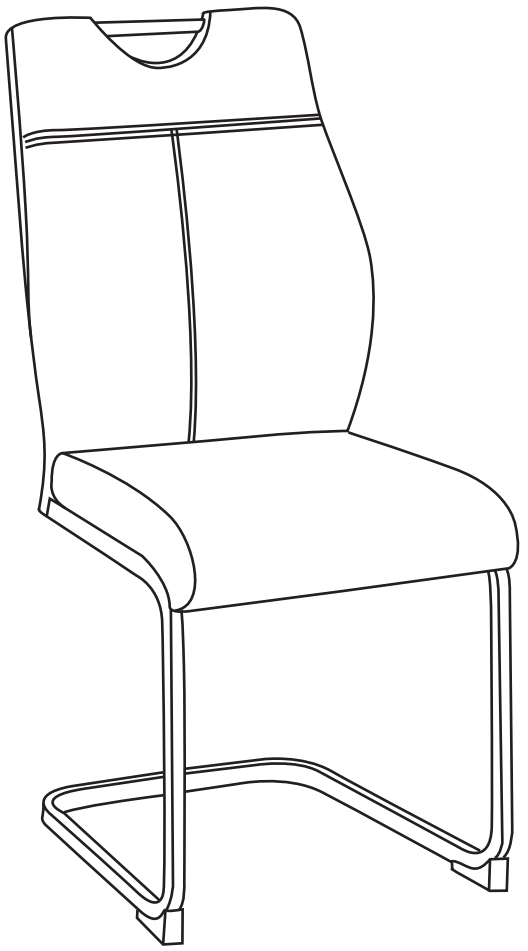

A x1	B x1	C x1	D M6x13 x4	E Ø6xØ14 x4
F 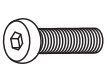 M6x18 x4	G Ø6xØ16 x4	H 5# x1		

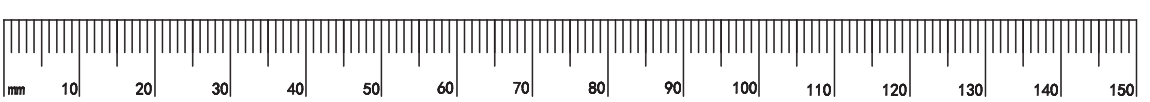

1

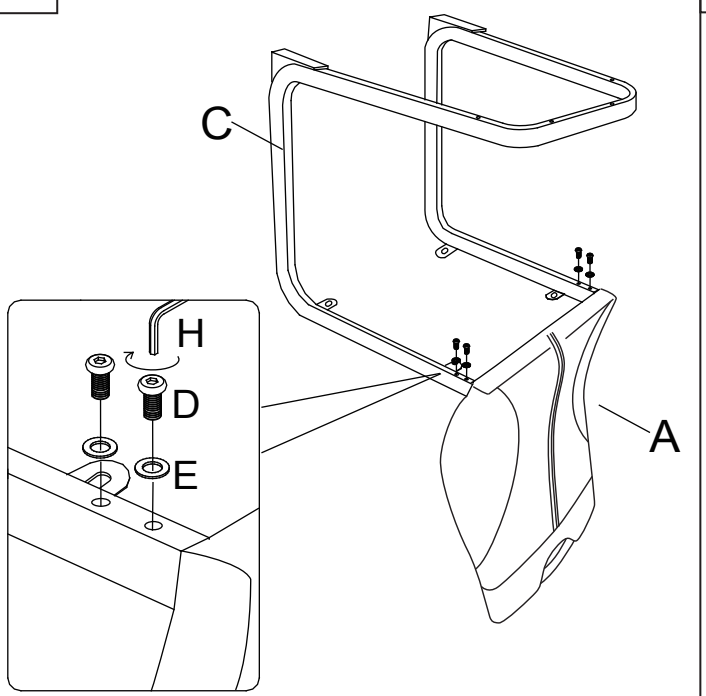

D	E	H
M6x13 x4	Ø6xØ14 x4	5# x1

2

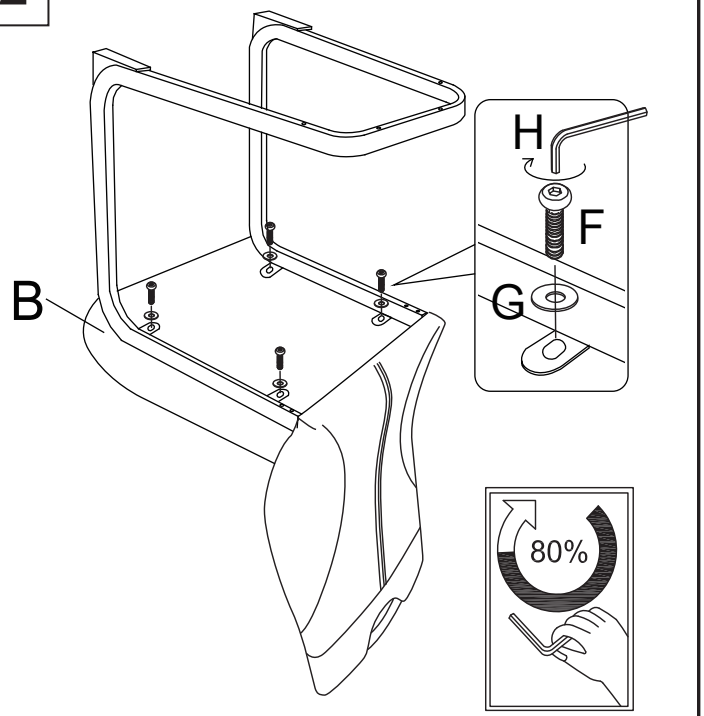

F	G	H
M6x18 x4	Ø6xØ16 x4	5# x1

3

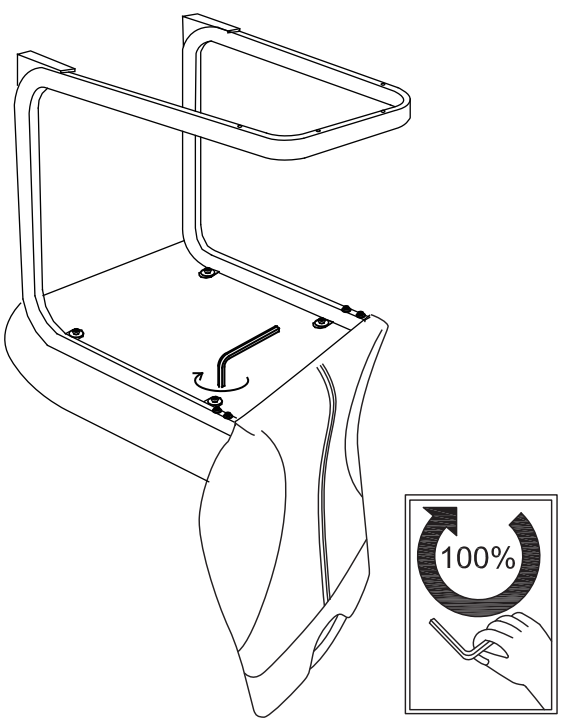
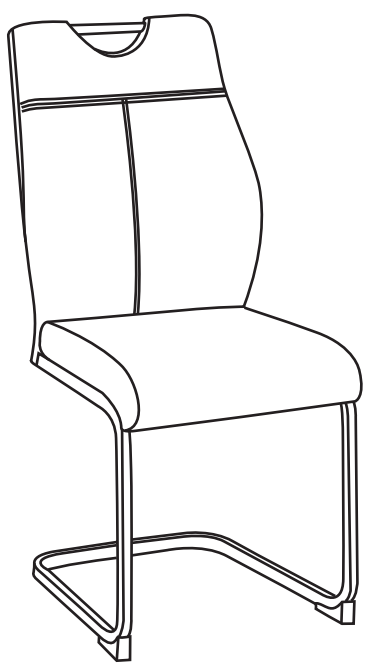
4