17390056/01



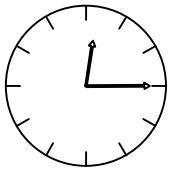

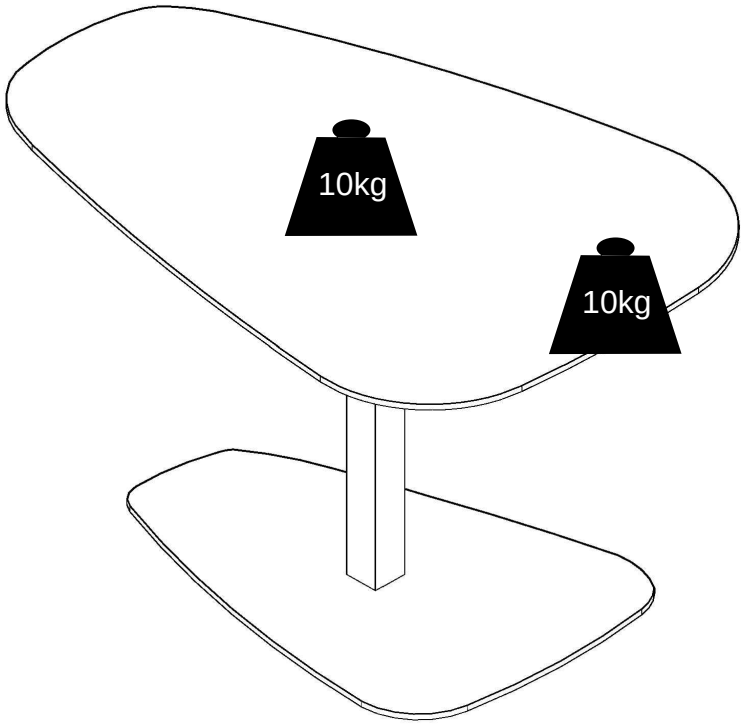

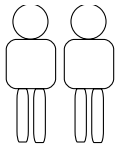

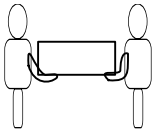

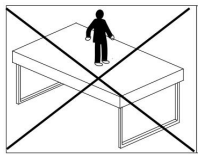

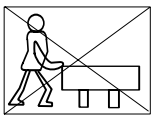



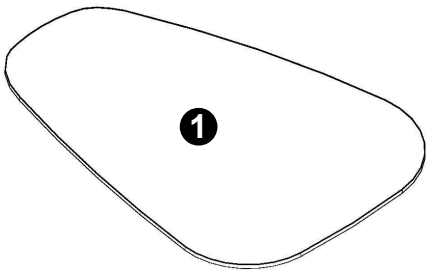

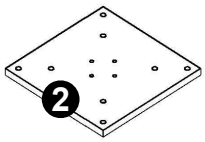

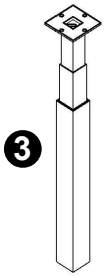

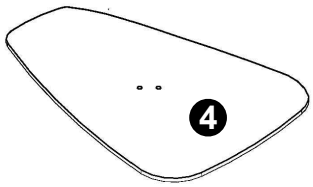

1× 1

1× 2

1× 3

1× 4

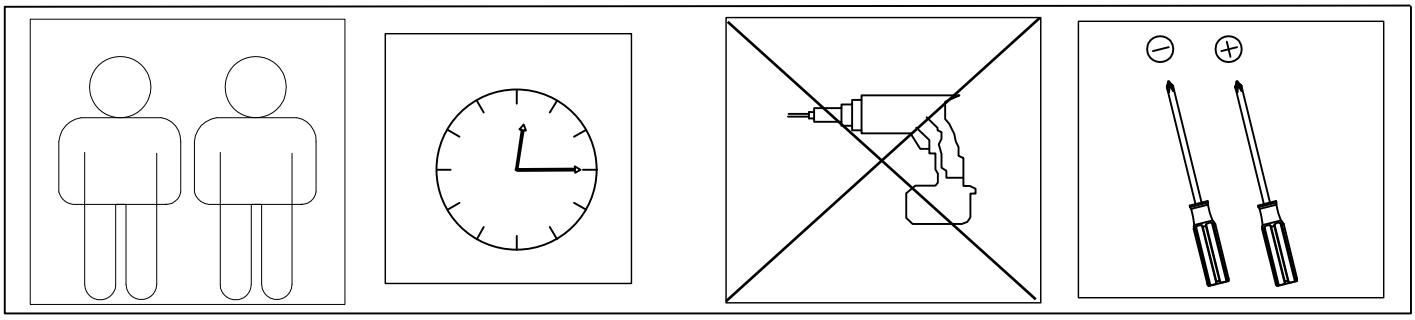

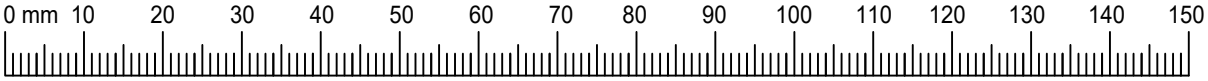

A	×8
	
M8*15mm	

B	×4
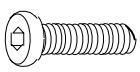	
M8*12mm	

C	×2
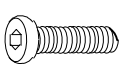	
M8*30mm	

D	×1
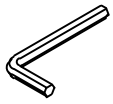	
M5	

1

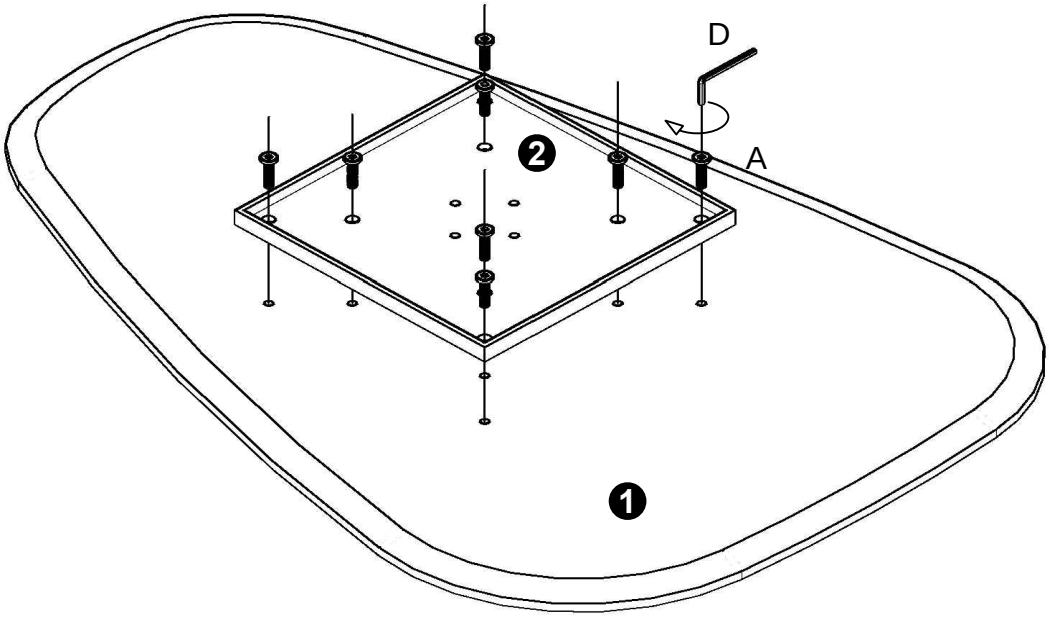

A	×8
	
M8*15mm	

D	×1
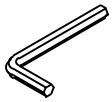	
M5	

2

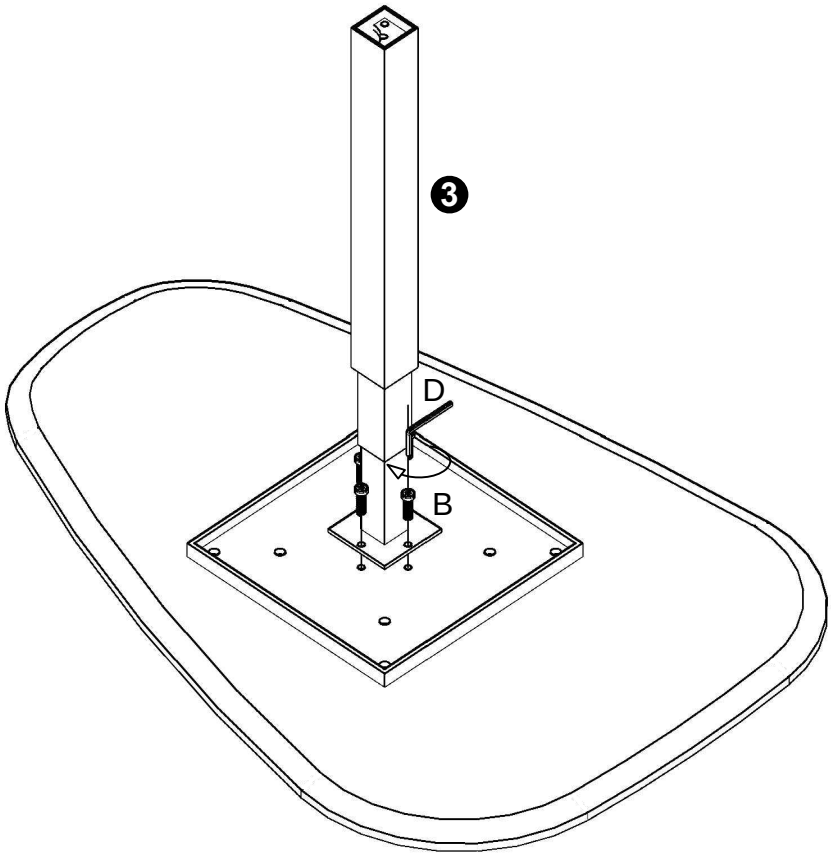

B	×4
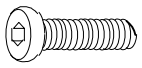	
M8*12mm	

D	×1
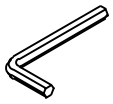	
M5	

3

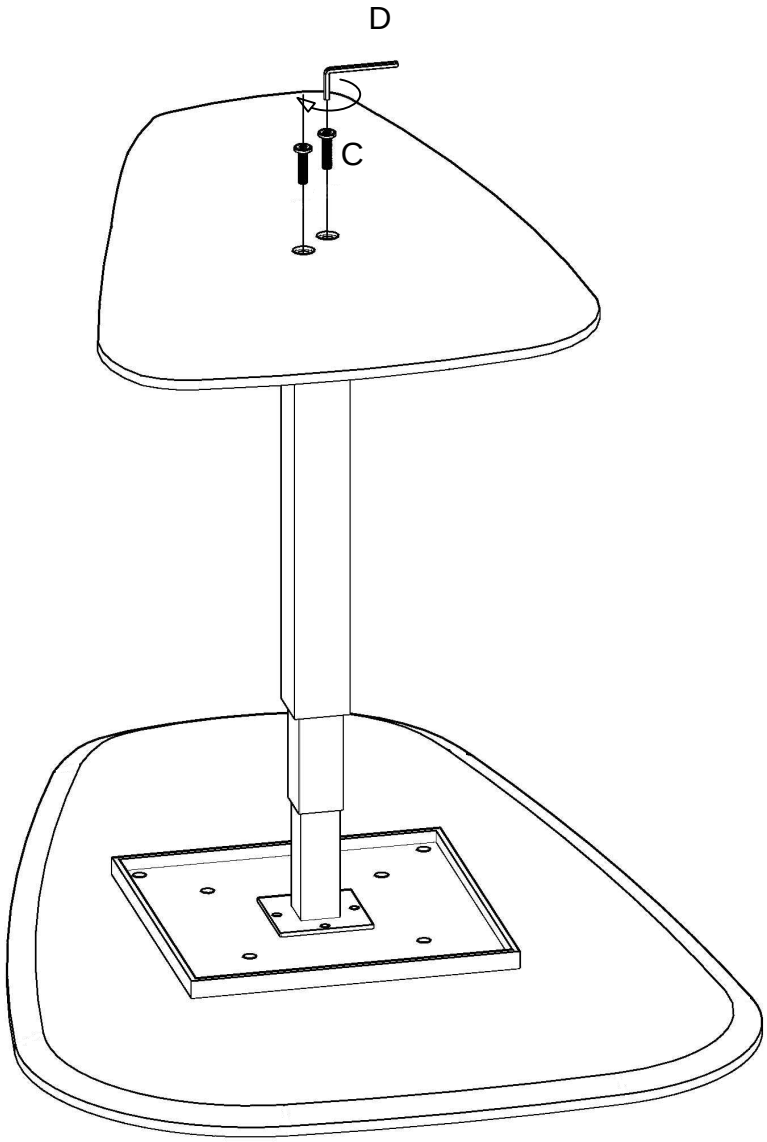

C	×2
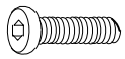	
M8*30mm	

D	×1
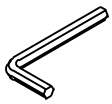	
M5	

