PELIPAL Badmöbel

" Lust auf mehr Bad "

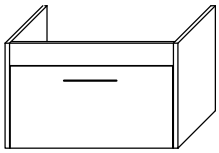

38_-017515
38_-019515

MOT-Z0818S1 | A4

Datum 02/09/13

T1 Bitte unbedingt ausfüllen!

Name _____

Strasse _____

Plz _____ Ort _____

Tel. _____

T2 Sehr geehrte Kunden,
wir freuen uns, dass Sie sich für ein Produkt aus dem Hause Pelipal entschieden haben. Sollte es trotz aller Bemühungen unsererseits, Ihnen ein qualitativ hochwertiges Möbelstück zu liefern, zu Fehlteilen kommen, schicken Sie bitte dieses ausgefüllte Blatt an

Fax.: *+49 3443/434354*

E-Mail: *weissenfels.ersatzteile@pelipal.de*

Bitte beachten Sie, dass Bauteile über 800mm Länge und 350mm Breite direkt bei Ihrem Möbelhändler zu beanstanden sind. Zur Reklamationsbearbeitung ist es unbedingt erforderlich ***die Artikelnummer des Schrankes***, welche auf dem Etikett ersichtlich ist und den Markt, wo das Möbel erworben wurde anzugeben. Außerdem tragen Sie unten bitte die benötigte Stückzahl ein. Viel Spaß mit Ihrem neuen Badmöbel! Ihr Pelipal Team

_____

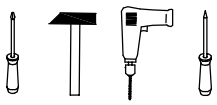

T3 Für den Zusammenbau sind 2 Personen erforderlich.

T4 Montage-Richtzeit 3 Stunden

16 x a EXZENTER-000015	Stück	16 x b 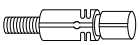 DUEB-SMD-000005	Stück	1 x c 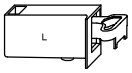 AUF-001-000090	Stück	1 x d 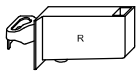 AUF-001-000080	Stück	6 x e SCH-KA-063X011	Stück
8 x f DUEB-HLZ-008X030	Stück	2 x g KA-ZUB-000010	Stück	2 x h 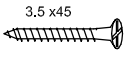 SCH-SPA-035X045	Stück	1 x j 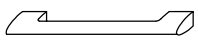 GRI-320-376010	Stück	2 x k SCH-KNO-M04X022	Stück
2 x n AUF-001-000020	Stück	2 x r 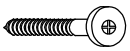 SCH-SON-055X060	Stück	2 x s 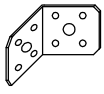 AUF-001-000180	Stück	8 x t 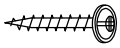 SCH-RDK-040X015	Stück		Stück

1 x o 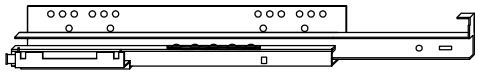 KA-410-0020	1 x p 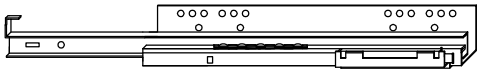	Stück

MOT-Z0818S2 | A4

Datum 02/09/13

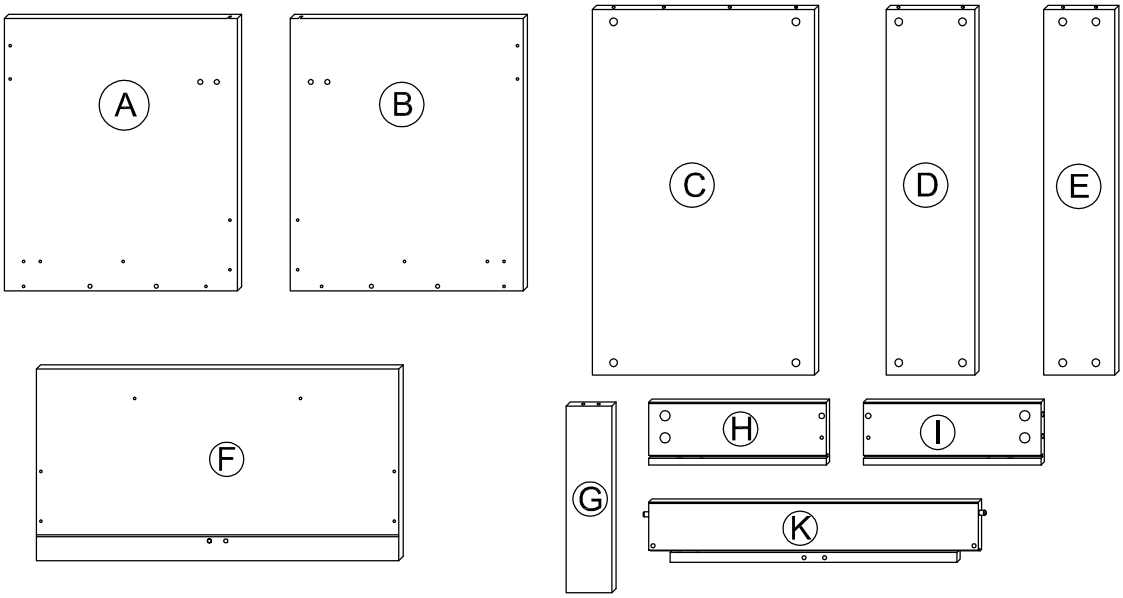

1.

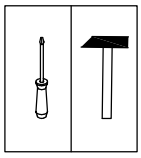

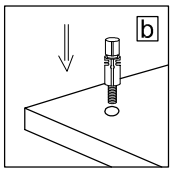

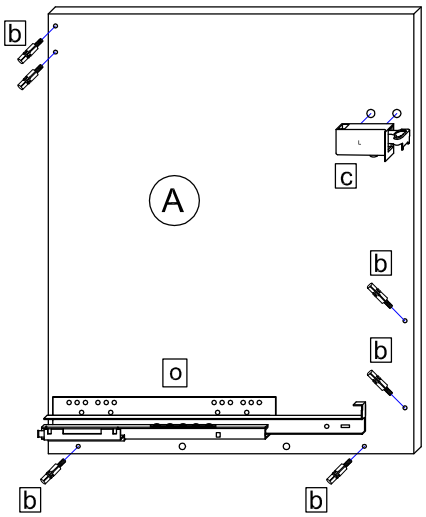

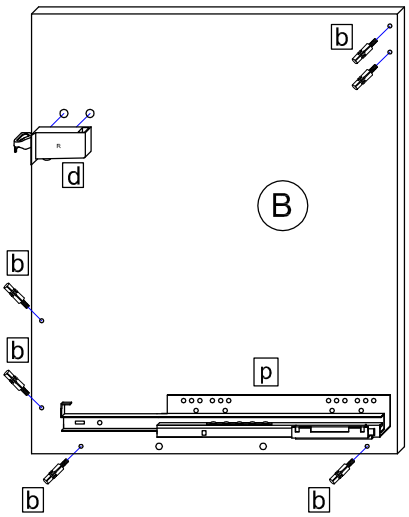

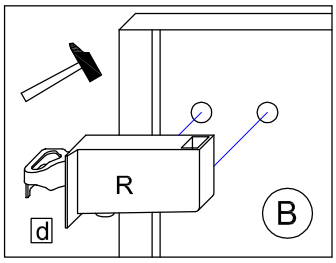

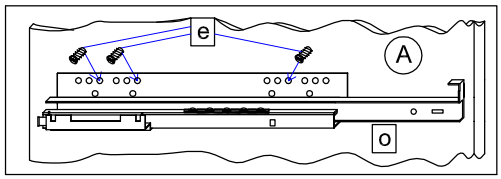

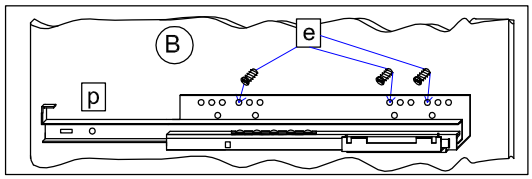

2.

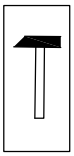

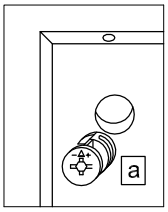

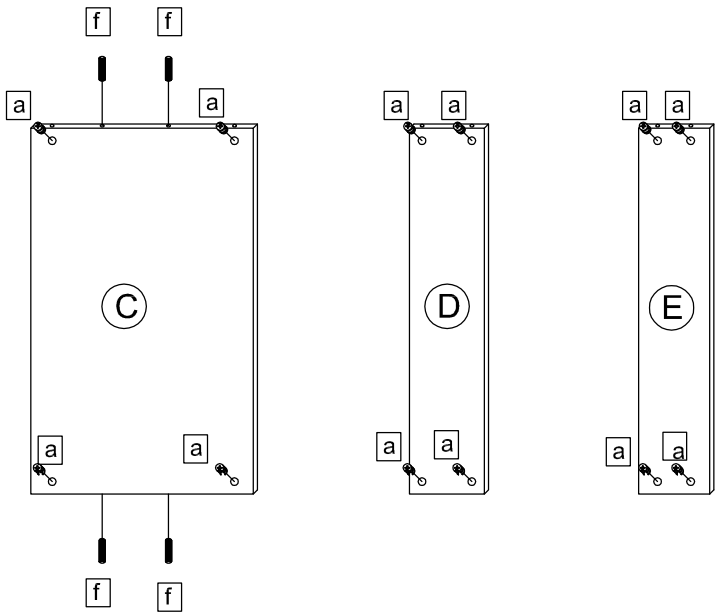

3.

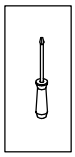

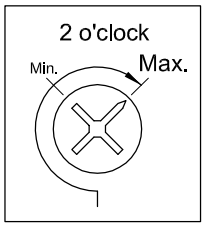

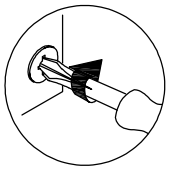

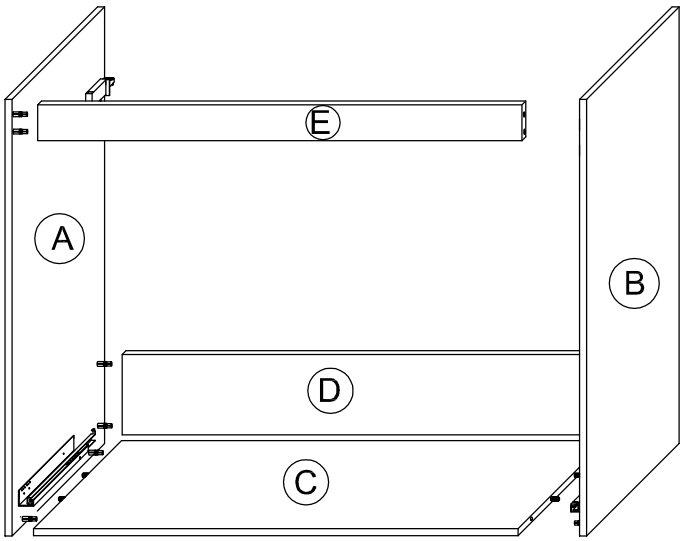

4.

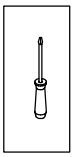

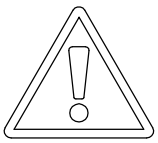

T8 Wand

T9 Lassen Sie den Schrank nur durch fachkundige Personen mit für die Wand geeignetem Montagematerialien montieren.

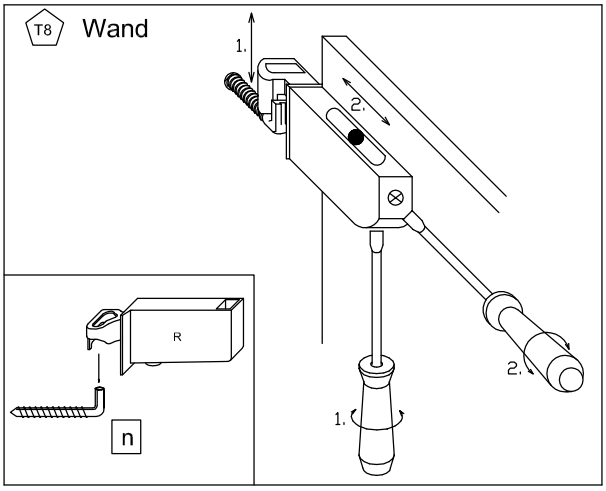

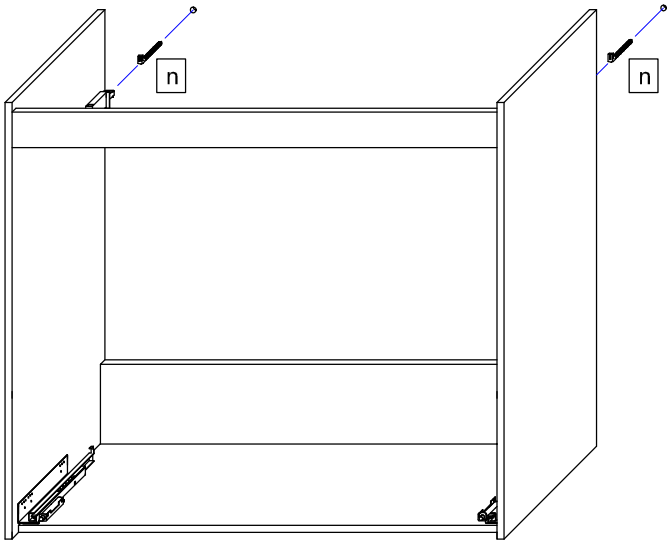

5.

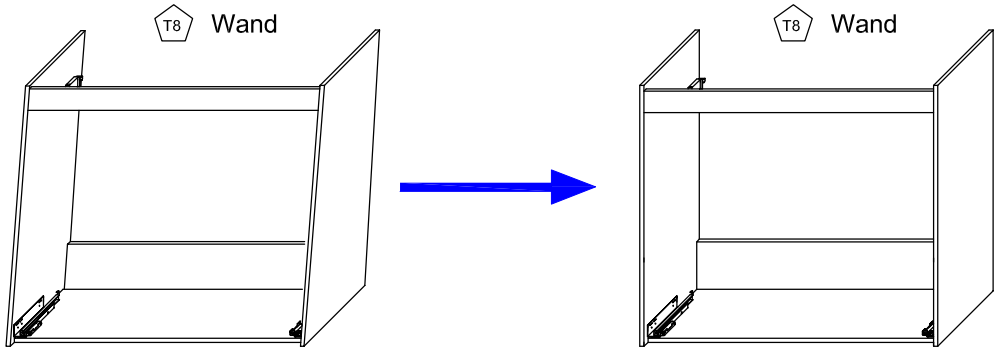

T5 Das Etikett, welches sich unten rechts befindet bitte ausschneiden und auf der Rückwand mit Klebeband (nicht beiliegend) befestigen.

PELIPAL GmbH
Industriestrasse 2

33189 Schlangen
Germany

6.

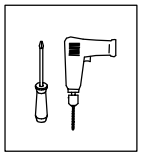

6.1

T8 Wand

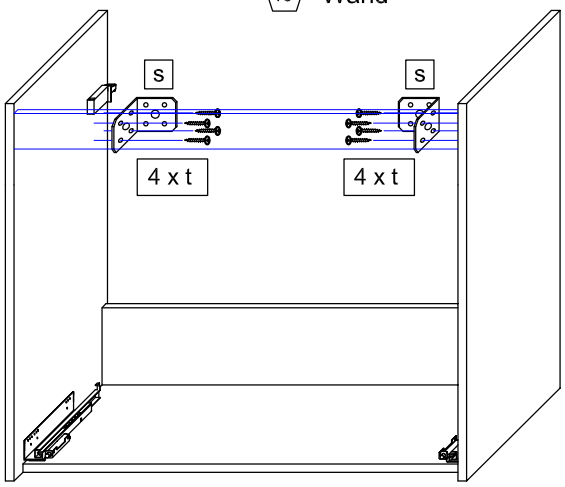

T8 Wand

6.2

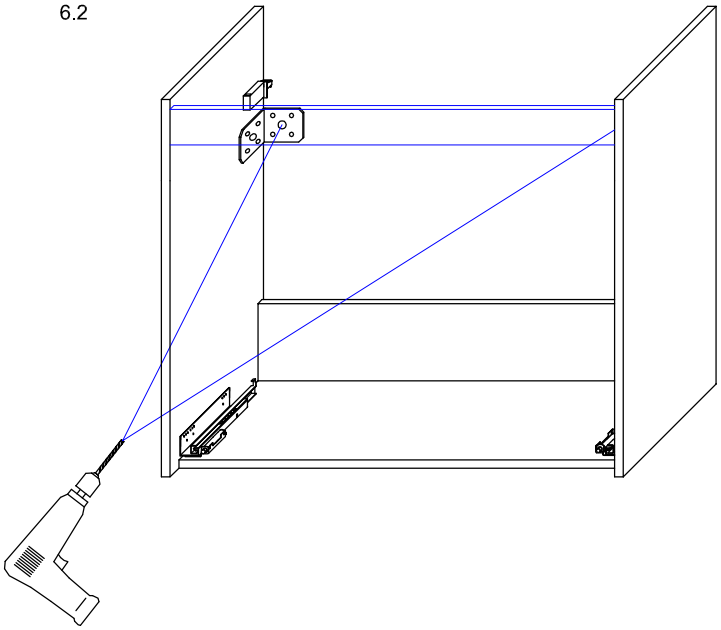

6.3

T8 Wand

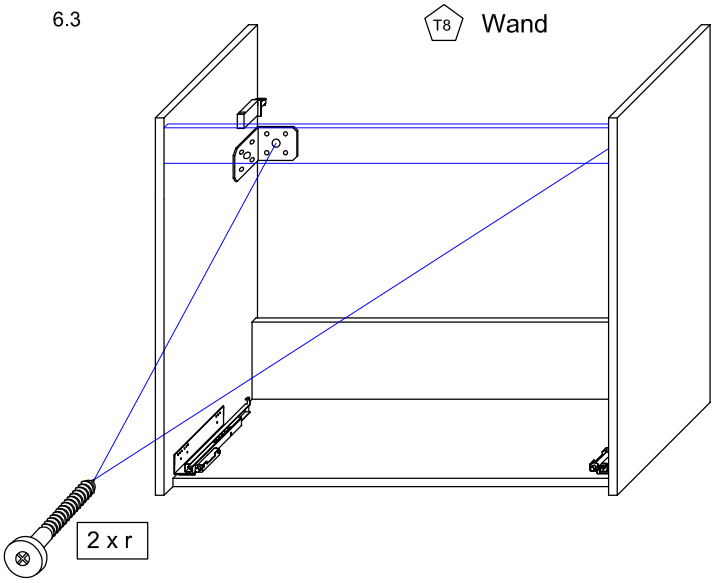

7.

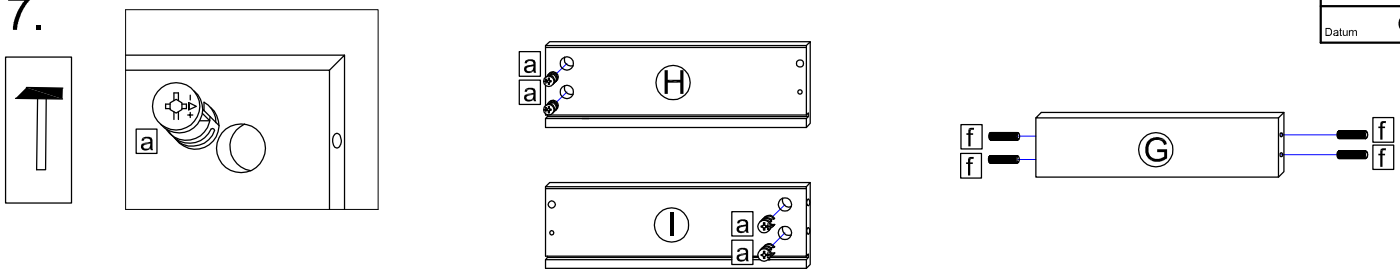

8.

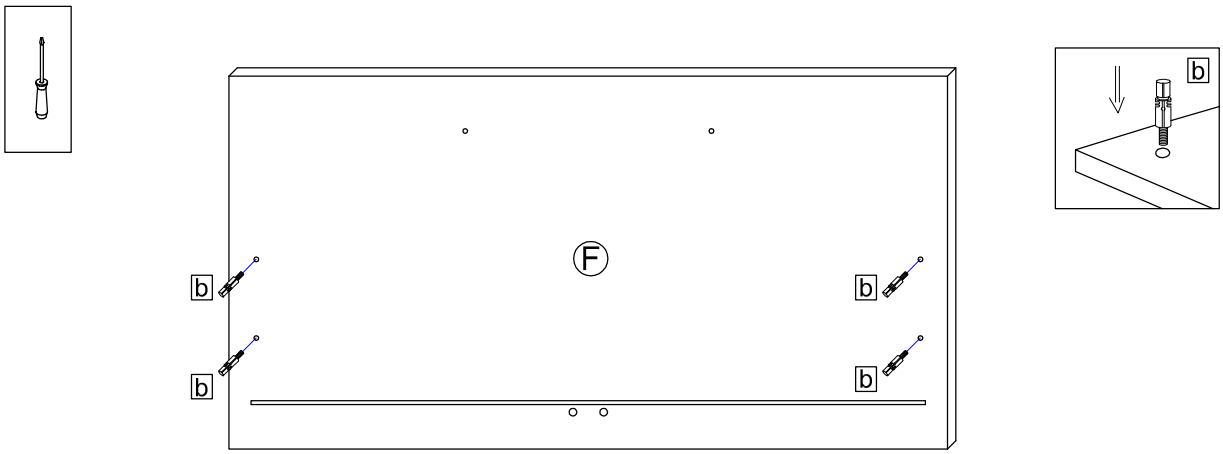

9.

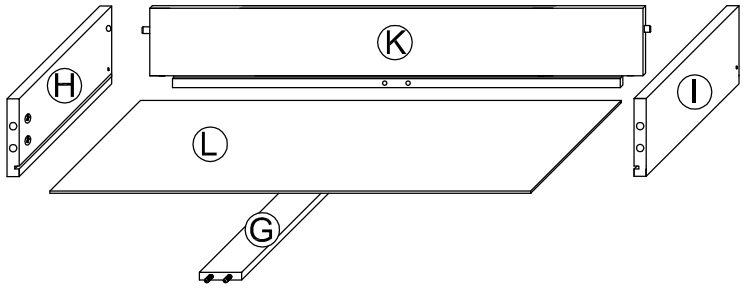

10.

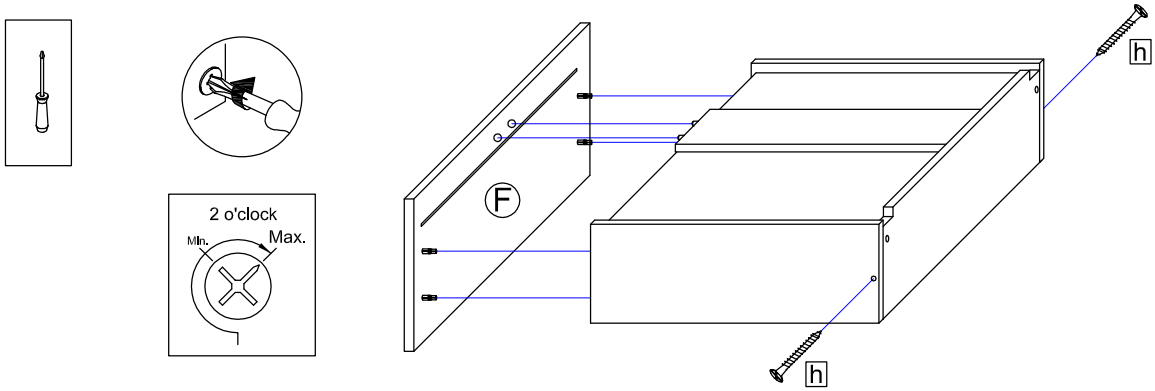

11.

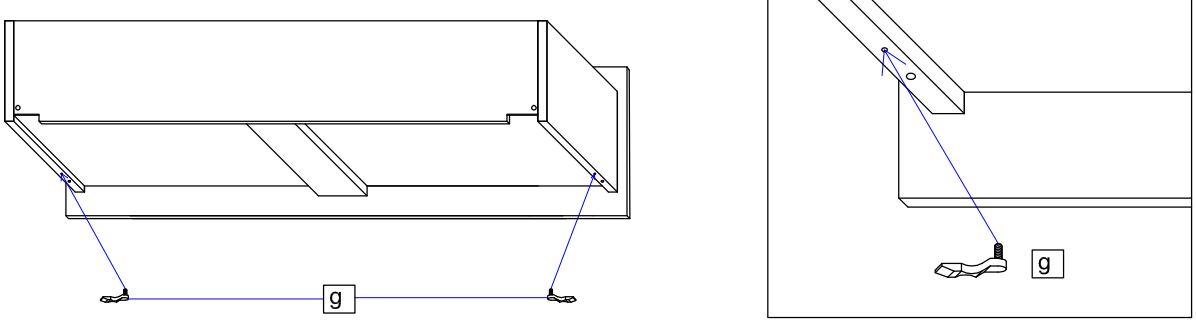

12.

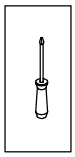

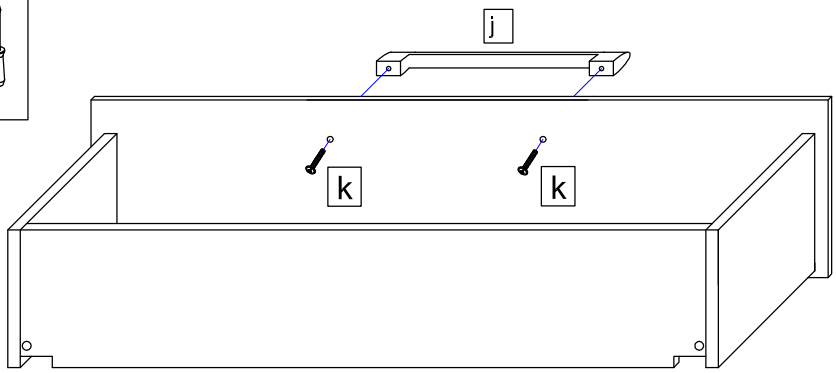

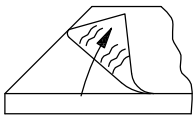

T10

Bei Hochglanz-Fronten bitte erst die Schutzfolie entfernen und dann den Griff montieren!

13.

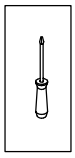

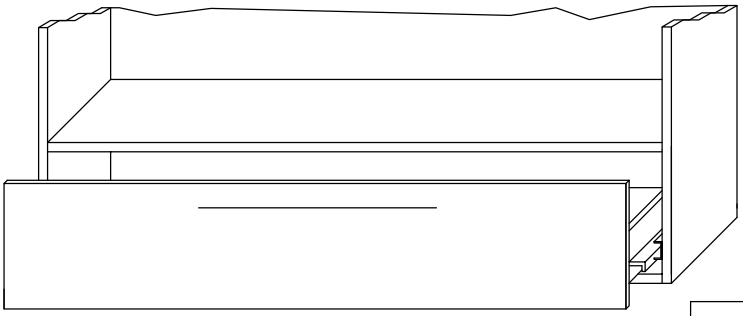

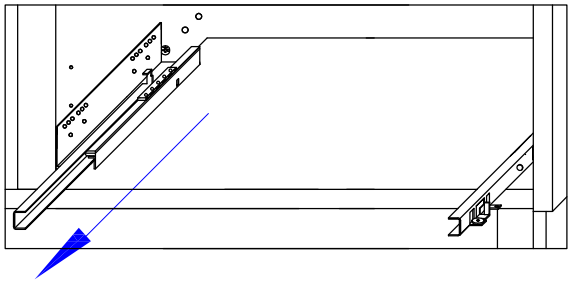

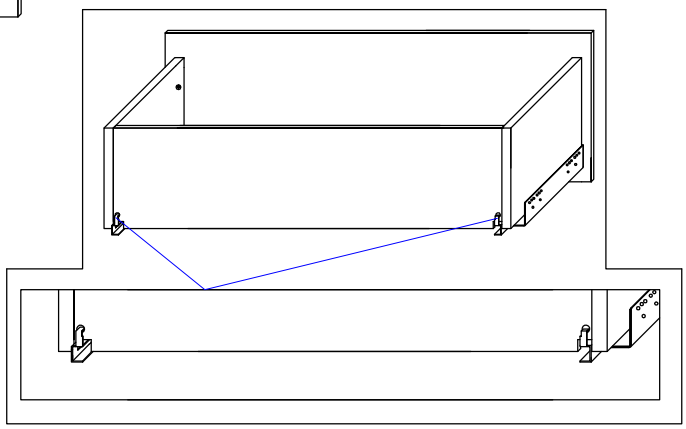

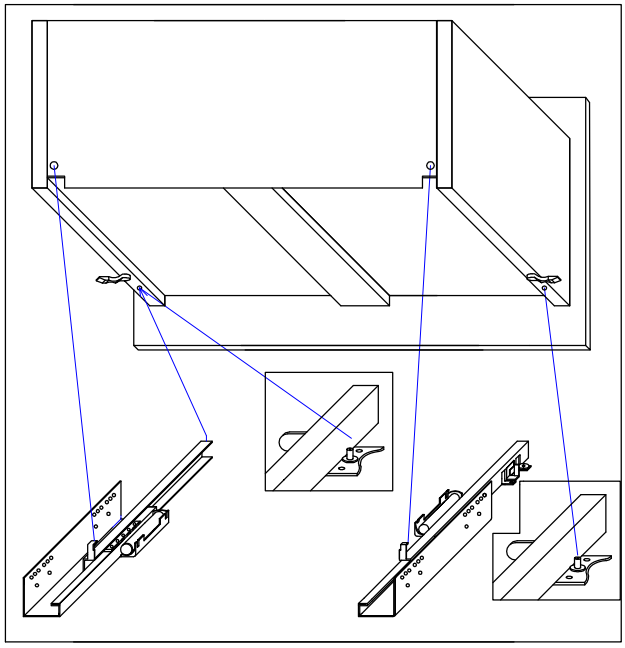

14.

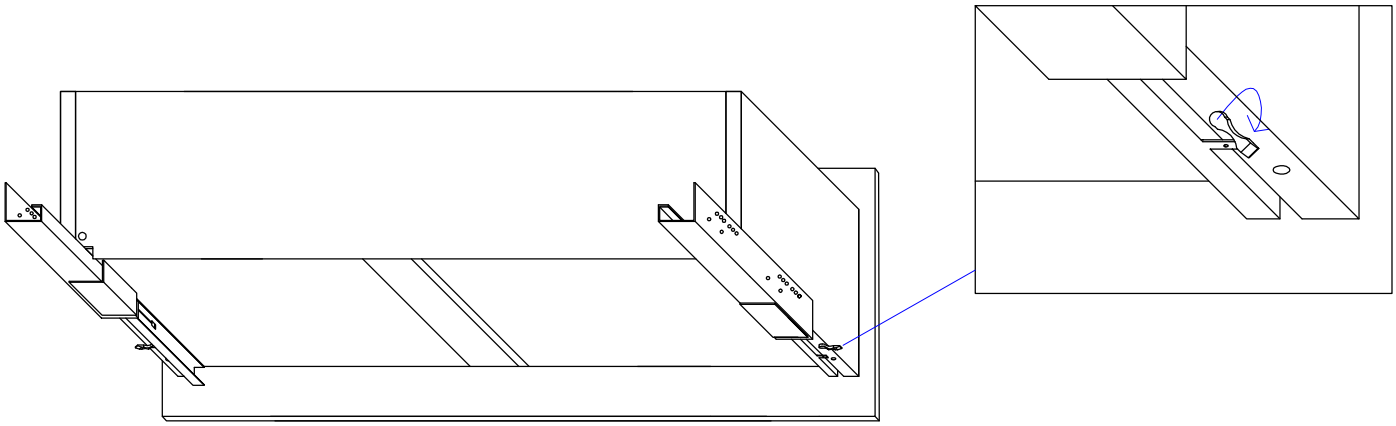

15.

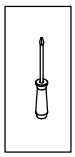

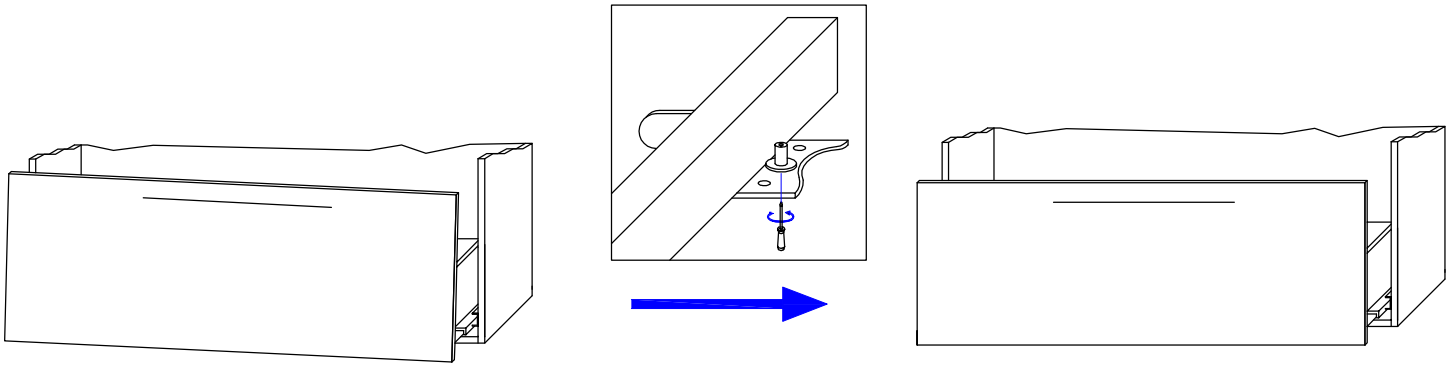

T12 Das Möbel bitte nur mit einem feuchten Tuch reinigen.