KOLLEKTION 2024	P R O D U K T D A T E N B L A T T	DKBA1424SK	0

Warengruppe: Kältegeräte

Lieferant/Marke: Dieter Knoll

Gerätebauart: Integrierter Kühlautomat, 880 mm Nischenhöhe

Gerätebezeichnung:	Farbe:
• DKBA1424SK	Weiß
•	

Liefertermin ab: Okt 2023

☑ Bilddatei vorhanden PCPCRE230PE00003
☐ Bilddatei vorhanden

142	Liter Gesamtnutzinhalt
	Liter Gesamtnutzinhalt Kühlteil
	Liter Gesamtnutzinhalt Gefrierteil
	Liter Gesamtnutzinhalt Frische-Zone nahe 0°C

Ausstattung Kühlteil:

4	Glasablagen		davon teilbare Glasablagen
3	Türablagen	☐	stufenlos verstellbar
	Butter-/Käsefach(-fächer)		
2	Eierablage(n)		
1	Flaschenablage(n)		
1	transparente(r) Obst- und Gemüsebehälter		

☐

Weitere Ausstattungsmerkmale (Kühlteil):

- ☐ akustischer Türalarm
- ☐ Display
- ☐ elektronische Temperaturregelung
- ☑ LED-Innenbeleuchtung
- ☐ SmartHome
- ☐ Super-Kühlen
- ☐ Metallrückwand
- • Temperaturanzeige-Indikator
- •
- •
- •

Frische-Zone nahe 0°C

Schublade(n)

Weitere Ausstattungsmerkmale (Frische-Zone):

- •

Technische Daten:

Energieeffizienzklasse:	E				
Anschlusswert:	100	W,	230-240	V	
Verbrauch:	93	kWh/Jahr			
Geräuschpegel:	36	db (A) re1pW	Geräuschklasse	C	

Türtechnik:	Schlepptürtechnik
Frontanbindung (bei Flachscharnier)	
Türanschlag:	rechts, wechselbar

Gefriervermögen:		kg/24h
Lagerzeit bei Störung:		h
Klimaklasse:	☑ SN	(erweiterte Temperaturbereiche von 10 bis 32°C)
	☑ N	(gemäßigte Temperaturen von 16 bis 32°C)
	☑ ST	(halbtropisch von 18 bis 38°C)
	☑ T	(tropisch von 18 bis 43°C)
	☐ T-T	(erweitertes Tropenklima von 10 bis 43°C)
	☐ N-T	(gemäßigt bis tropisch vo 16 bis 43°C)

Gerätemaße: (H x B x T)	873	x	540	x	549	mm
Einbaumaße: (H x B x T)	874	x	560	x	550	mm

Anschlusskabel	2.400	mm	Schukostecker	

Ausstattung Gefrierteil:

- ☐ ****-Gefrierfach
- ☐ Innenbeleuchtung

Gefrierschubladen
Klappen
Eiswürfelschale(n)
Kälteakku(s)

Abtauung

- ☐ manuell Abtauung
- ☐ automatische Abtauung
- ☐ LowFrost-Technik
- ☐ NoFrost-Technik

Weitere Ausstattungsmerkmale (Gefrierteil):

- ☐
- •
- •

Skizzenvorschau

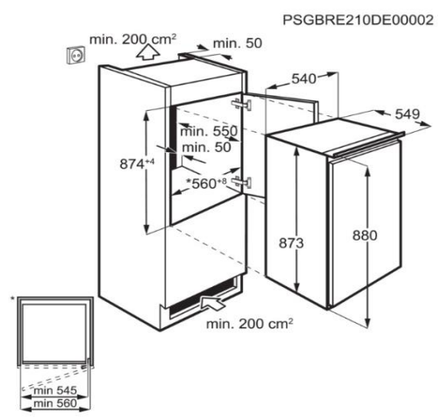

☑ Skizzendatei vorhanden PSGBRE210DE00002
Skizzendatei vorhanden

Informationen zur Geräte-Historie:

Vorgängermodell:
- DKBA1423SK
- •

Veränderungen:
- neue EEK-Verordnung
- •
- •

Informationen für Stammdatenanlage für MB:

EAN-Nummern:	Artikelnummern des Lieferanten:
• 7333394022680	• 933 035 220
•	•

Ursprungsland: Ungarn

Bruttomaße (HxBxT):	925	x	585	x	630	mm
		x		x		mm

Volumen (m³):	0,341	m³	0,000	m³
Bruttogewicht:	29,3	kg		kg
Nettogewicht:	27,8	kg		kg

Sonderzubehör:

	Artikelnr.	Bezeichnung	Beschreibung
•			
•			
•			
•			
•			
•			
•			
•			
•			
•			
•			
•			