Appendix.

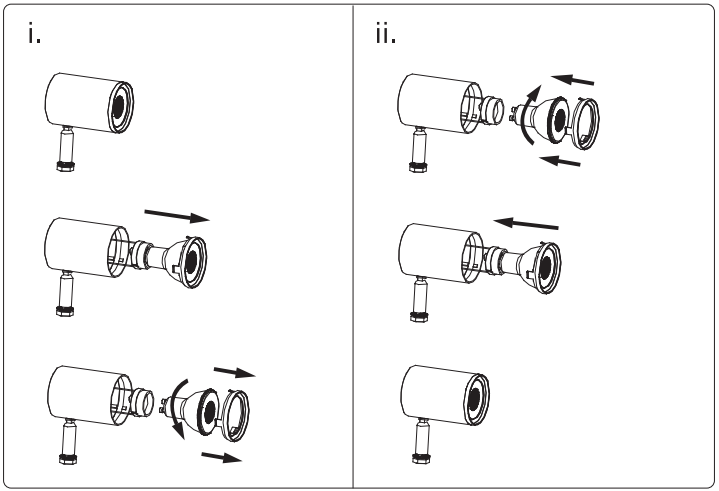


PHILIPS

Connected by WiZ

# Build On Spots user manual

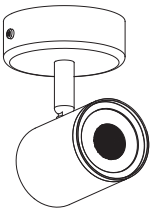

9290026590 9290026587
9290047982 9290047985

Philips and the Philips Shield Emblem are registered trademarks of Koninklijke Philips N.V. and are used under license

3241 663 61841

©2026 Signify Holding

signify

Incl.

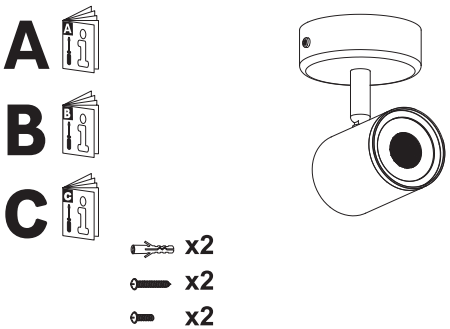


Excl.

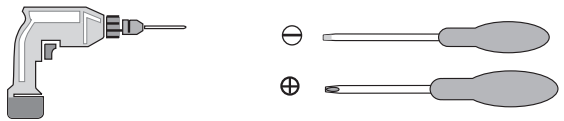

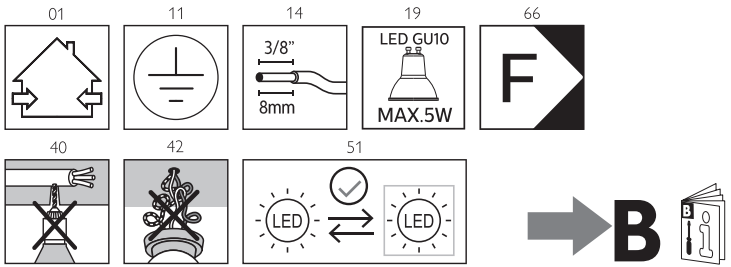


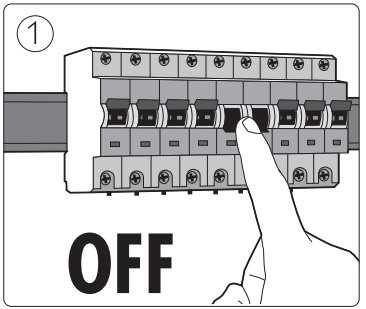


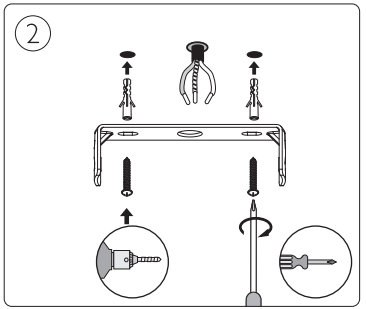


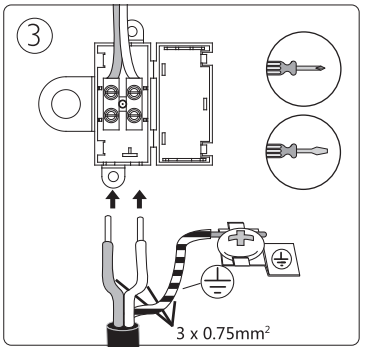


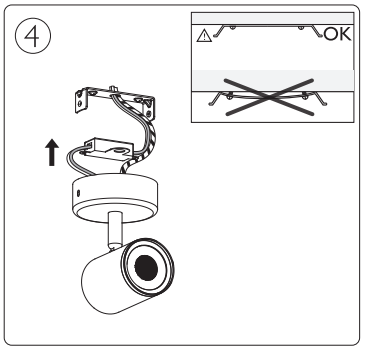


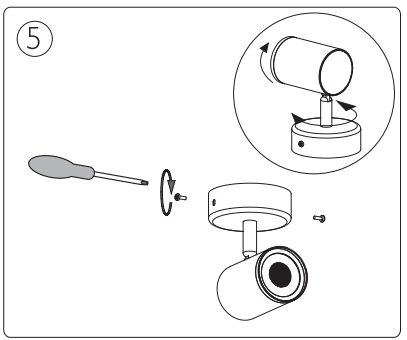


wiz.guide/lighting



PHILIPS

Safety instructions




Signify
I.B.R.S. / C.C.R.I.
Numéro 10461
5600 VB Eindhoven,
the Netherlands
✆ 00800-7445475

© 2022 Signify Holding

www.philips.com/lighting

EN 04
DE 05
FR 06
IT 07
ES 08
PT 09
NL 10
DA 11
SV 12
NO 13
FI 14
EL 15
PL 16
CS 17
SK 18
HU 19
RO 20
HR 21
SR 22
SL 23
BG 24
UK 25
TR 26
LV 27
LT 28
ET 29
AR/UR 30
JA 31
ZH 32
KO 33

## EN – SAFETY INSTRUCTIONS

Thank you for purchasing this Philips product, we highly appreciate your choice for the Philips brand and wish you lots of pleasure using your product. This manual contains definitions of all potentially applicable parameters & specifications with icons, as per international norms and safety standards, to ensure your safe use and enjoyment. Please read the manual carefully before you start using your product. Keep the manual & the cross-reference sheet with the contact details in a safe place for future reference. Register your product at www.philips.com/welcome.

Please inform yourself about the local waste disposal, separation and collection system for electrical and electronic products and packaging in your country. Please follow these instructions to ensure correct and safe disposal of your product. Please contact your local authorities in case of doubt. Remove all packaging material and dispose of it at the appropriate collection system. Do not dispose of your product with the household waste. Batteries should be disposed separately from the municipal waste stream via designated collection facilities. When disposing a product that contains non-rechargeable batteries, remove the batteries. Do not swallow the batteries. Do not short circuit the batteries.

ATTENTION: Below you will find all the explanations with numbers reference to the icons respectively in front of these safety instructions.

Only use the product in accordance with the intended use, as described in the accompanying user manual. Do not use the product if the power cord, plug or the product itself is damaged. Do not place the product and accessories near or in contact with naked flames or other heat sources, including direct sunlight. Do not place the product in a hazardous environment (risk of explosion). Do not place the product in a humid environment (risk of short circuit). Do not place the product in a dusty environment. Do not place the product on the ceiling. Do not place the product in a way that it is difficult to disconnect the power plug from the wall socket. Do not place the product on a surface that is not level or on a surface that is not fire resistant. Do not place the product on a surface that may be exposed to vibrations (falling drops under a maximum angle of 60° to the vertical axis). Prevent the product's splash-proof it may be exposed to splashes and drips. Do not place any sources of danger on the product (e.g. liquid filled objects, lighted candles). Do not place the product in a protected aggressive environment (risk of corrosion). Do not place the product in a protected aggressive environment (risk of corrosion). Do not place the product in a protected aggressive environment (risk of corrosion). IPX4: The product is dust tight. It's immediately replace a cracked or broken safety glass and only use borosilicate parts of the same dimensions, with a comparable thickness and quality. Do not use the product in a protected aggressive environment (risk of corrosion). Do not use the product in a protected aggressive environment (risk of corrosion). Do not use the product in a protected aggressive environment (risk of corrosion).

щите (включително, но не само), загуби на данни или загуби на доходи), чисто или не обобщаване за данните чисто разумно обстоятелство, съществяване или въстановяване на данни. Закоплените по правила, проектираме от приложимото законодателство, не са носител от гаранция. Ако сте закупили продукта за професионална или бизнес цел, всичко изложено в тази гаранция се прилага, с изключение на следното: Ние, в замяна на ремонта или подмяната, по наше собствено мнение, ще бъдем ограничени до сумата, платена от вас за продукта. Ние не сме отговорни за всичко изложено по-горе, освен ако сме отговорни по закон. Ако сте получили гаранционно обслужване в рамките на гаранционния период, следващите се с закон гаранции или гаранции, свързани с пригодимостта за конкретна цел, трябва да бъдат ограничени по продължителност до гаранционния период. Не е допустимо ограничаването на законовите гаранционни срокове. Philips е ангажиран на Philips, изобразяващата щит, са регистрирани търговски марки на Koninklijke Philips N.V.

## NL/ - BEZTONSGEVOLTAGESCHK

Ga naar www.philips.com/support om de ondersteuning van uw product te registreren en de software bijgewerkt te houden. Lees de Philips-mededelingen voor u de televisie gebruikt. Philips is niet aansprakelijk voor televisies die worden beschadigd door de manier waarop ze worden gebruikt, of door ongeautoriseerde ingrepen of ingrepen die van invloed zijn op de productverordening. Ventilatieopeningen op de achterkant van de televisie mogen niet worden afgedekt. Bewaar de verpakking en de bijbehorende documentatie voor u ze weggooit. Controleer de verpakking op de ondersteunende documentatie. Als u de televisie wilt bewaren of verplaatsen, moet u de televisie in de originele verpakking en de originele verpakking van de ondersteunende documentatie gebruiken

PHILIPS

Connected by WiZ

3241 663 19734

©2025 Signify Holding

signify

www.philips.com/lighting

EN

**Installation steps**
Terminal block not included. Installation must be performed by a qualified person.
Please refer to installation manual for detail step.
Launch WiZ app to connect the product.

**Warranty**
Warranty is subject to strict conditions of use, for more information, please visit our website: www.lighting.philips.com/consumer

Wireless specification:
Wireless RF mode frequency band: 2400 – 2483.5 MHz
Maximum transmitted power:
Wi-Fi: Max 20 dBm
Bluetooth: Max 10 dBm
Products shall not be used with dimmers, for dimming use the WiZ application.
On/off functionality available without Wi-Fi connectivity.
Hereby, Signify declares that the radio equipment type smart luminaires are in compliance with Directive 2014/53/EU (RED). The full text of the EU declaration of conformity is available at the following internet address: www.lighting.philips.com/consumer
Hereby, Signify declares that the radio equipment type smart luminaires are in compliance with the Radio Equipment Regulations 2017 (S.I. 2017/1206). The full text of the UK declaration of conformity is available at the following internet address: www.lighting.philips.com/consumer
Wi-Fi®, the Wi-Fi CERTIFIED logo are registered trademarks of Wi-Fi Alliance.
Wi-Fi CERTIFIED™, WPA2™, WPA3™ are trademarks of Wi-Fi Alliance.
The Bluetooth® word and logos are registered trademarks owned by Bluetooth SIG,INC.
Amazon, Alexa and all related logos are trademarks of Amazon.com,Inc or its affiliates.
Google is a trademark of Google LLC.Siri is a registered trademark of Apple Inc.
Any use of such marks by Signify is under license.
Other trademarks and trade names are those of their respective owners.

FR

**Étapes d'installation**
Bornier non inclus. L'installation doit être effectuée par une personne qualifiée.
Reportez-vous au manuel d'installation pour des instructions détaillées.
Lancez l'application WiZ pour connecter le produit.

**Garantie**
La garantie est soumise à des conditions strictes d'utilisation. Pour plus d'informations consultez notre site Web : www.lighting.philips.com/consumer

Spécification sans fil :
Bande de fréquence du mode RF sans fil : 2 400 – 2 483,5 MHz
Puissance de transmission maximum :
Wi-Fi : max. 20 dBm
Bluetooth : max. 10 dBm
Les produits ne doivent pas être utilisés avec des variateurs. Pour gérer la gradation, utilisez l'application WiZ.
Fonctionnalité Marche/Arrêt disponible sans connexion Wi-Fi.
Par la présente, Signify déclare que le type d'équipement radio, luminaires intelligents, est conforme à la directive 2014/53/UE (RED). Le texte complet de la déclaration de conformité de l'UE est disponible à l'adresse internet suivante : www.lighting.philips.com/consumer.
Par la présente, Signify déclare que le type d'équipement radio, luminaires intelligents, est conforme à la Diretiva 2014/53/UE (RED). O texto completo da declaração de conformidade da UE está disponível no seguinte endereço da Internet: www.lighting.philips.com/consumer.
Wi-Fi® et le logo Wi-Fi CERTIFIÉ sont des marques déposées de Wi-Fi Alliance.
Wi-Fi CERTIFIÉ™, WPA2™, WPA3™ sont des marques déposées de Wi-Fi Alliance.
La marque et les logos Bluetooth® sont des marques déposées détenues par Bluetooth SIG,INC.
Amazon, Alexa et tous les logos associés sont des marques déposées d'Amazon.com,Inc ou de ses filiales.
Google est une marque déposée de Google LLC. Siri est une marque déposée d'Apple Inc.
Toute utilisation de ces marques par Signify fait l'objet d'un accord de licence.
Les autres marques commerciales et marques déposées sont la propriété de leurs propriétaires respectifs.

DE

**Installationsschritte**
Reihenklemmen nicht enthalten. Die Installation muss von einer qualifizierten Person durchgeführt werden.
Beachten Sie bitte das Installationshandbuch für weitere Details.
Starten Sie die WiZ-App, um das Produkt zu verbinden.

**Garantie**
Die Garantie unterliegt strengen Nutzungsbedingungen. Weitere Informationen finden Sie auf unserer Website: www.lighting.philips.com/consumer

Drahtlos-Spezifikationen:
Frequenzband des Drahtlos-Funkmodus. 2400 - 2483,5 MHz
Maximale übertragene Leistung:
WLAN: Max 20 dBm
Bluetooth: Max 10 dBm
Produkte dürfen nicht mit Dimmern verwendet werden. Zum Dimmen bitte die WiZ-Anwendung nutzen.
Ein/Aus-Funktion ohne WLAN-Verbindung möglich.
Hiermit erklärt Signify, dass der Funkgerätetyp smarte Leuchten der Richtlinie 2014/53/EU entspricht. Der vollständige Text der EU-Konformitätserklärung ist unter folgender Internetadresse abrufbar: www.lighting.philips.com/consumer
Wi-Fi® und das ZERTIFIZIERTE Wi-Fi-Logo sind eingetragene Warenzeichen der Wi-Fi Alliance.
Wi-Fi CERTIFIED™, WPA2™, WPA3™ sind Marken der Wi-Fi Alliance.
Bluetooth® in Wort und Bild sind eingetragene Marken der Bluetooth SIG, INC.
Amazon, Alexa und alle zugehörigen Logos sind Marken von Amazon.com, Inc oder seinen verbundenen Unternehmen.
Google ist eine Marke von Google LLC, Siri ist eine eingetragene Marke von Apple Inc.
Jegliche Verwendung dieser Marken von Signify erfolgt unter Lizenz.
Andere Marken und Handelsnamen sind die ihrer jeweiligen Eigentümer.

NL

**Installatiestappen**
Aansluitblok niet inbegrepen. De installatie moet worden uitgevoerd door een gekwalificeerd persoon.
Raadpleeg de installatiehandleiding voor informatie over deze stap.
Open de WiZ-app om het product te koppelen.

**Garantie**
Voor de garantie gelden strikte gebruiksvoorwaarden. Ga voor meer informatie naar onze website: www.lighting.philips.com/consumer

Draadloze specificatie:
Frequentieband Wireless RF-modus: 2400 - 2483,5 MHz
Maximaal verzonden vermogen:
Wi-Fi: max. 20 dBm
Bluetooth: max. 10 dBm
Producten mogen niet worden gebruikt met dimmers. Gebruik voor dimmen de WiZ-applicatie.
Aan/uit-functionaliteit beschikbaar zonder Wi-Fi-connectiviteit.
Signify verklaart hierbij dat radioapparatuur van het type slimme lampen voldoet aan richtlijn 2014/53/EU (RED). De volledige tekst van de EU-conformiteitsverklaring is beschikbaar op het volgende internetadres: www.lighting.philips.com/consumer.
Wi-Fi CERTIFIED™, WPA2™, WPA3™ zijn handelsmerken van de Wi-Fi Alliance.
De aanduiding Bluetooth® en de corresponderende logo's zijn gedeponeerde handelsmerken die eigendom zijn van Bluetooth SIG,INC.
Amazon, Alexa en alle corresponderende logo's zijn handelsmerken van Amazon.com,Inc of haar gelieerde ondernemingen.
Google is een handelsmerk van Google LLC. Siri is een gedeponeerd handelsmerk van Apple Inc.
Deze merken worden door Signify onder licentie gebruikt.
Overige handelsmerken en handelsnamen zijn eigendom van de respectieve eigenaren.

NO

**Monteringstrinn**
Terminalblokk ikke inkludert. Installasjonen må utføres av en kvalifisert person.
Se monteringsveiledningen for detaljerte trinn.
Start WiZ-appen for å koble den til produktet.

**Garanti**
Garantien er underlagt strenge bruksvilkår, se nettsiden vår for mer informasjon: www.lighting.philips.com/consumer

Trådløs spesifikasjon:
Frekvensområde for trådløs RF-modus: 2400–2483,5 MHz
Maksimal overført effekt:
Wi-Fi: Maksimalt 20 dBm
Bluetooth: Maksimalt 10 dBm
Produktene må ikke brukes med dimmere. Bruk WiZ-appen til dimming.
På/av-funksjonalitet er tilgjengelig uten Wi-Fi-tilkobling.
Signify erklærer herved at radioutstyr av typen smarte lamper er i samsvar med direktiv 2014/53/EU (RED). Den fullstendige teksten til EU-samsvarserklæringen er tilgjengelig på følgende internettadresse: www.lighting.philips.com/consumer.
Wi-Fi® og Wi-Fi CERTIFIED-logoen er registrerte varemerker for Wi-Fi Alliance.
Wi-Fi CERTIFIED™ og WPA2™, WPA3™ er registrerte varemerker for Wi-Fi Alliance.
Bluetooth® og logoer er registrerte varemerker som eies av Bluetooth SIG,INC.
Amazon, Alexa og alle tilknyttede logoer er varemerker for Amazon.com,Inc eller dets partnere.
Google er et varemerke for Google LLC, Siri er et registrert varemerke for Apple Inc.
Enhver bruk Signify gjør av disse merkene, er underlagt en lisens.
Andre varemerker og varenavn tilhører deres respektive eiere.

DA

**Installationstrin**
Klemrække medfølger ikke. Installationen skal udføres af en kvalificeret person.
Se detaljerede trin i installationsvejledningen.
Start WiZ appen for at tilslutte produktet.

**Garanti**
Garantien er underlagt strenge krav til brug. Få flere oplysninger på vores website: www.lighting.philips.com/consumer

Trådlæs specifikation:
Trådløst RF-frekvensbånd: 2.400-2.483,5 MHz
Maks. overført effekt:
Wi-Fi: Maks. 20 dBm
Bluetooth: Maks. 10 dBm
Produkterne må ikke bruges med lysdæmpere. Brug WiZ-appen til dæmpning.
Kan tændes/slukkes uden Wi-Fi-tilslutning.
Signify erklærer hermed, at radioudstyret af typen intelligente lamper overholder direktiv 2014/53/EU (RED). Den fulde tekst fra EU-overensstemmelseserklæringen findes på følgende internetadresse: www.lighting.philips.com/consumer.
Wi-Fi® og Wi-Fi CERTIFIED-logoet er registrerede varemærker tilhørende Wi-Fi Alliance.
Wi-Fi CERTIFIED™ og WPA2™, WPA3™ er varemærker tilhørende Wi-Fi Alliance.
Bluetooth® og Bluetooth®-logoerne er registrerede varemærker tilhørende Bluetooth SIG, INC.
Amazon, Alexa og alle relaterede logoer og varemærker er varemærker tilhørende Amazon.com, Inc. eller associerede selskaber.
Google er et varemærke tilhørende Google LLC, Siri er et registreret varemærke tilhørende Apple Inc.
Al brug af sådanne mærker fra Signifys side er på licens.
Andre varemærker og handelsnavne tilhører deres respektive ejere.

SV

**Installationssteg**
Kopplingsplint ingår inte. Installationen måste utföras av en behörig yrkesman.
Se installationsmanualen för detaljerade steg.
Starta WiZ-appen för att ansluta produkten.

**Garanti**
Garantin är föremål för strikta villkor. Mer information finns på vår webbplats: www.lighting.philips.com/consumer

Trådlös specifikation:
Trådlöst frekvensband (RF): 2 400–2 483,5 MHz
Max. överförd effekt:
Wi-Fi: max 20 dBm
Bluetooth: max 10 dBm
Produkterna får inte användas med dimmer, använd WiZ för dimning.
På/av-funktionalitet finns utan Wi-Fi-anslutning.
Signify intygar härmed att radioutrustning av typen smarta lampor uppfyller direktiv 2014/53/EU (RED). Den fullständiga texten av EU-försäkran om överensstämmelse finns tillgänglig på följande internetadress: www.lighting.philips.com/consumer.
Wi-Fi® och Wi-Fi-CERTIFIED-logotypen är registrerade varumärken som tillhör Wi-Fi Alliance.
Wi-Fi CERTIFIED™, WPA2™, WPA3™ är varumärken som tillhör Wi-Fi Alliance.
Bluetooth®-ordet och -logotyperna är registrerade varumärken som tillhör Bluetooth SIG, INC.
Amazon, Alexa och alla relaterade logotyper är varumärken som tillhör Amazon.com, Inc eller dess dotterbolag.
Google är ett varumärke som tillhör Google LLC, Siri är ett registrerat varumärke som tillhör Apple Inc.
All användning av sådana märken från Signify sker under licens.
Andra varumärken och varunamn tillhör respektive ägare.

FI

**Asennuksen vaiheet**
Riviliitin ei sisälly toimitukseen. Asennuksen saa suorittaa vain valtuutettu henkilö.
Katso tarkat ohjeet asennusoppaasta.
Käynnistä WiZ-sovellus tuotteen yhdistämistä varten.

**Takuu**
Takuuta koskevat tiukat käyttöehdot, joista lisätietoja on verkkosivustollamme: www.lighting.philips.com/consumer

Langattoman käytön tekniset tiedot:
Langattoman käytön radiotaajuuskaista: 2 400 – 2 483,5 MHz
Enimmäislähetysteho:
Wi-Fi: maks. 20 dBm
Bluetooth: maks. 10 dBm
Tuotteita ei saa käyttää himmentimien kanssa. Käytä himmentämiseen WiZ-sovellusta.
Lampun saa päälle ja pois ilman Wi-Fi-yhteyttä.
[Signify] vakuuttaa täten, että langaton älyvalaisimissa käytettävä radiolaitetyyppi on direktiivin 2014/53/EU (RED) mukainen. EU:n vaatimustenN mukaisuusvakuutuksen koko teksti on saatavana seuraavassa sivustossa: www.lighting.philips.com/consumer.
Wi-Fi ja Wi-Fi CERTIFIED -logo ovat Wi-Fi Alliance:n rekisteröityjä tavaramerkkejä.
Wi-Fi CERTIFIED™ ja WPA2™, WPA3™ ovat Wi-Fi Alliance:n tavaramerkkejä.
Bluetooth®-sana ja -logot ovat Bluetooth SIG,INC:n rekisteröityjä tavaramerkkejä.
Amazon, Alexa ja kaikki niihin liittyvät logot ovat Amazon.com, Inc:n tai sen tytäryhtiöiden tavaramerkkejä.
Google on Google LLC:n tavaramerkki. Siri on Apple Inc:n rekisteröity tavaramerkki.
Signifyn mahdollisesti käyttäminä ne on lisensoitu asianmukaisesti.
Kaikki muut tavaramerkit ja kauppanimet ovat omistajayritystensä omaisuutta.

ES

**Pasos de la instalación**
Bloque de terminales no incluido. La instalación debe estar a cargo de una persona cualificada.
Consulte el manual de instalación para ver los pasos detallados.
Inicie la aplicación Wiz para conectar el producto.

**Garantía**
La garantía está sujeta a condiciones de uso estrictas; para obtener más información, visite nuestro sitio web: www.lighting.philips.com/consumer

Especificación inalámbrica:
Banda de frecuencia de modo RF inalámbrica: 2400 – 2483,5 MHz
Potencia máxima transmitida:
Wi-Fi: máx. 20 dBm
Bluetooth: máx. 10 dBm
Los productos no se utilizarán con reguladores, para la regulación utilice la aplicación WiZ.
Funcionalidad de encendido/apagado disponible sin conectividad Wi-Fi.
Por la presente, Signify declara que el tipo de equipo de radio, luminarias inteligentes, cumple con la Directiva 2014/53/EU (RED). El texto completo de la declaración de conformidad de la UE está disponible en la siguiente dirección de internet: www.lighting.philips.com/consumer.
Wi-Fi® y el logotipo de Wi-Fi CERTIFIED son marcas registradas de Wi-Fi Alliance.
Wi-Fi CERTIFIED™, WPA2™, WPA3™ son marcas comerciales de Wi-Fi Alliance.
La marca denominativa y los logotipos de Bluetooth® son marcas comerciales registradas propiedad de Bluetooth SIG, INC.
Amazon, Alexa y todos los logotipos relacionados son marcas comerciales de Amazon.com, Inc o sus filiales.
Google es una marca comercial de Google LLC. Siri es una marca comercial registrada de Apple Inc.
Cualquier uso de tales marcas por parte de Signify se realiza bajo licencia.
El resto de marcas y nombres comerciales pertenecen a sus respectivos propietarios.

PT

**Passos da instalação**
O bloco de terminais não está incluído. A instalação deve ser efetuada por uma pessoa qualificada.
Consulte o manual de instalação para uma descrição dos passos detalhados.
Inicie a aplicação WiZ para ligar o produto.

**Garantia**
A garantia está sujeita a condições de utilização rigorosas; para obter mais informações, visite o nosso website: www.lighting.philips.com/consumer

Especificações da funcionalidade sem fios:
Banda de frequência do modo RF sem fios: 2400 – 2483,5 MHz
Potência máxima transmitida:
Wi-Fi: máx. 20 dBm
Bluetooth: máx. 10 dBm
Os produtos não devem ser utilizados com reguladores. Para a regulação, utilize a aplicação WiZ.
A funcionalidade Ligar/desligar está disponível sem conectividade Wi-Fi.
A Signify declara, pelo presente, que o equipamento de rádio do tipo lâmpadas inteligentes está em conformidade com a Diretiva 2014/53/UE (RED).
O texto completo da declaração de conformidade da UE está disponível no seguinte endereço da Internet: www.lighting.philips.com/consumer.
Wi-Fi® e o logótipo Wi-Fi CERTIFIED são marcas registadas da Wi-Fi Alliance.
Wi-Fi CERTIFIED™ e WPA2™, WPA3™ são marcas comerciais da Wi-Fi Alliance.
A marca nominativa e os logótipos Bluetooth® são marcas registadas propriedade da Bluetooth SIG, INC.
Amazon, Alexa e todos os logótipos relacionados são marcas comerciais da Amazon.com, Inc ou das suas afiliadas.
Google é uma marca comercial da Google LLC. Siri é uma marca registada da Apple Inc.
Qualquer utilização de tais marcas pela Signify é efetuada sob licença.
Outras marcas e designações comerciais são propriedade dos respetivos detentores.

IT

**Procedura di installazione**
Morsettiera non inclusa. L'installazione deve essere eseguita da una persona qualificata.
Fare riferimento al manuale di installazione per le operazioni dettagliate.
Avviare l'app WiZ per collegare il prodotto.

**Garanzia**
La garanzia è soggetta a rigorose condizioni d'uso. Per informazioni, consultare il nostro sito Web: www.lighting.philips.com/consumer

Specifiche wireless:
Banda di frequenza modalità RF wireless: 2.400 – 2.483,5 MHz
Potenza massima trasmessa:
Wi-Fi: max 20 dBm
Bluetooth: max 10 dBm
I prodotti non devono essere utilizzati con dimmer, altrimenti utilizzare l'applicazione WiZ.
Funzionalità on/off disponibile senza connessione Wi-Fi.
Con la presente, Signify dichiara che l'apparecchiatura radio del tipo lampade intelligenti è conforme alla direttiva 2014/53/UE (RED). Il testo completo della dichiarazione di conformità dell'UE è disponibile al seguente indirizzo internet: www.lighting.philips.com/consumer.
Wi-Fi® e il logo Wi-Fi CERTIFIED sono marchi registrati di Wi-Fi Alliance.
Wi-Fi CERTIFIED™ e WPA2™, WPA3™ sono marchi registrati di Wi-Fi Alliance.
Scritte e loghi The Bluetooth® sono marchi registrati di proprietà di Bluetooth SIG,INC.
Amazon, Alexa e tutti i relativi loghi sono marchi di Amazon.com, Inc. o delle proprie consociate.
Google è un marchio registrato Google LLC. Siri è un marchio registrato di Apple Inc.
Qualsiasi utilizzo di tali marchi da parte di Signify è autorizzato dietro licenza.
Altri marchi e nomi commerciali appartengono ai rispettivi proprietari.

EL

**Βήματα εγκατάστασης**
Δεν περιλαμβάνεται μπλοκ ακροδεκτών. Η εγκατάσταση πρέπει να εκτελείται από εξειδικευμένο άτομο.
Για λεπτομερείς οδηγίες, ανατρέξτε στο εγχειρίδιο εγκατάστασης.
Ανοίξτε την εφαρμογή WiZ για να συνδέσετε το προϊόν.

**Εγγύηση**
Η εγγύηση υπόκειται σε αυστηρές προϋποθέσεις χρήσης, για περισσότερες πληροφορίες, επισκεφθείτε τον διαδικτυακό τόπο μας www.lighting.philips.com/consumer

Προδιαγραφές ασύρματης λειτουργίας:
Ζώνη ραδιοσυχνοτήτων ασύρματης λειτουργίας 2400 – 2483,5 MHz
Μέγιστη ισχύς μετάδοσης
Wi-Fi: Μέγ. 20 dBm
Bluetooth: Μέγ. 10 dBm
Τα προϊόντα δεν θα χρησιμοποιούνται με ρυθμιστές έντασης για τη ρύθμιση της έντασης χρησιμοποιήστε την εφαρμογή WiZ.
Διαθέσιμη λειτουργία ενεργοποίησης/απενεργοποίησης χωρίς συνδεσιμότητα Wi-Fi.
Με το παρόν, η Signify δηλώνει ότι ο τύπος ραδιοεξοπλισμού συμμορφώνεται με την Οδηγία 2014/53/ΕΕ(RED). Το πλήρες κείμενο της δήλωσης συμμόρφωσης ΕΕ διατίθεται στην ακόλουθη διεύθυνση Διαδικτύου: www.lighting.philips.com/consumer
Ο όρος Wi-Fi® και το λογότυπο Wi-Fi CERTIFIED είναι σήματα κατατεθέντα της Wi-Fi Alliance.
Οι όροι Wi-Fi CERTIFIED™ και WPA2™, WPA3™ είναι σήματα κατατεθέντα της Wi-Fi Alliance.
Το λεκτικό σήμα και τα λογότυπα Bluetooth® είναι σήματα κατατεθέντα που ανήκουν στην Bluetooth SIG,INC.
Οι όροι Amazon, Alexa και όλα τα σχετικά λογότυπα είναι εμπορικά σήματα της Amazon.com, Inc ή των συνδεόμενων εταιρειών αυτής.
Ο όρος Google είναι εμπορικό σήμα της Google LLC. Ο όρος Siri είναι σήμα κατατεθέν της Apple Inc.
Οποιαδήποτε χρήση αυτών των σημάτων από τη Signify επιτρέπεται βάσει άδειας.
Άλλα εμπορικά σήματα και εμπορικές επωνυμίες ανήκουν στους αντίστοιχους κατόχους τους.

TR

**Kurulum adımları**
Terminal bloğu dahil değildir. Kurulum yetkili bir kişi tarafından yapılmalıdır.
Detaylı adımlar için lütfen kurulum kılavuzuna bakın.
Ürüne bağlanmak için WiZ uygulamasını kurun.

**Garanti**
Garanti sıkı kullanım koşullarına bağlıdır; bu konu hakkında daha fazla bilgi için lütfen web sitemizi ziyaret edin: www.lighting.philips.com/consumer

Kablosuz özellikleri:
Kablosuz RF modu frekans bandı: 2400 – 2483,5 MHz
Aktarılan maksimum güç:
Wi-Fi: Maks. 20 dBm
Bluetooth: Maks. 10 dBm
Ürünler kısıtlıcılarla birlikte kullanılmamalıdır, kısıtlma için WiZ uygulamasını kullanın.
Açma/kapatma işlevi Wi-Fi bağlantısı olmadan kullanılabilir.
Signify, akıllı lambalar türündeki telsiz ekipmanının 2014/53/AB (RED) Direktifine uygun olduğunu beyan eder. AB uygunluk beyanının tam metni şu internet adresinde mevcuttur: www.lighting.philips.com/consumer.
Wi-Fi® ve Wi-Fi CERTIFIED logosu Wi-Fi Alliance'ın tescilli ticari markalarıdır.
Wi-Fi CERTIFIED™ ve WPA2™, WPA3™ Wi-Fi Alliance'ın ticari markalarıdır.
Bluetooth® kelimesi ve logoları Bluetooth SIG, INC'nin mülkiyetindeki tescilli ticari markalarıdır.
Amazon, Alexa ve tüm ilgili logolar Amazon.com, Inc'nin veya bağlı kuruluşlarının ticari markalarıdır.
Google, Google LLC'nin ticari markasıdır, Siri, Apple Inc.'nin tescilli ticari markasıdır.
Bu markaların Signify tarafından herhangi bir şekilde kullanılması lisans kapsamındadır.
Diğer ticari markalar ve ticari adlar, ilgili sahiplerine aittir.

PL

**Korki instalacyjne**
Złączka nie wchodzi w skład zestawu. Instalację musi przeprowadzić wykwalifikowana osoba.
Szczegóły znajdują się w podręczniku instalacji.
Uruchomić aplikację WiZ, aby podłączyć produkt.

**Gwarancja**
Gwarancja podlega ścisłym warunkom użytkowania. Więcej informacji można znaleźć na naszej stronie internetowej: www.lighting.philips.com/consumer

Specyfikacja łączności bezprzewodowej:
Pasmo częstotliwości łączności bezprzewodowej: 2400 – 2483,5 MHz
Maksymalny poziom przekazywanej mocy:
Wi-Fi: maks. 20 dBm
Bluetooth: maks. 10 dBm
Produktów nie należy używać z ściemniaczami; do ścieniania służy aplikacja WiZ.
Funkcja wł./wył. dostępna bez łączności Wi-Fi.
[Signify] niniejszym oświadcza, że oprawy oświetleniowe typu smart spełniają wymagania dyrektywy 2014/53/UE (RED).
Pełny tekst deklaracji zgodności UE dostępny jest pod adresem: www.lighting.philips.com/consumer
Wi-Fi i logo Wi-Fi CERTIFIED są zastrzeżonymi znakami towarowymi Wi-Fi Alliance.
Wi-Fi CERTIFIED™, WPA2™, WPA3™ są znakami towarowymi Wi-Fi Alliance.
Słowo Bluetooth® oraz logo są zastrzeżonymi znakami towarowymi należącymi do Bluetooth SIG,INC.
Amazon, Alexa i wszystkie powiązane logotypy są znakami towarowymi należącymi do Amazon.com, Inc. lub spółek zależnych.
Google jest znakiem towarowym firmy Google LLC, Siri jest zastrzeżonym znakiem towarowym Apple Inc.
Wszelkie korzystanie z takich znaków przez firmę Signify odbywa się na podstawie licencji.
Pozostałe znaki towarowe i nazwy handlowe należą do ich odpowiednich właścicieli.

CS

**Postup instalace**
Svorkovnice není součástí dodávky. Instalaci musí provést kvalifikovaná osoba.
Podrobný postup naleznete v montážní příručce.
Spusťte aplikaci WiZ a připojte výrobek.

**Záruka**
Záruka počítá s přísným omezením použití. Další informace najdete na naší webové stránce: www.lighting.philips.com/consumer

Specifikace bezdrátové komunikace:
Radiofrekvenční pásmový rozsah bezdrátového režimu: 2 400–2483,5 MHz
Maximální přenášený výkon:
Wi-Fi: Max. 20 dBm
Bluetooth: Max. 10 dBm
Produkty by se neměly používat společně se stmívači. K regulaci použijte aplikaci platformy WiZ.
Funkce vypnutí/zapnutí je k dispozici i bez připojení k síti Wi-Fi.
Signify tímto prohlašuje, že rádiové zařízení typu inteligentní lampy je v souladu se směrnicí 2014/53/EU (RED). Úplné znění prohlášení o shodě EU je k dispozici na následující internetové adrese: www.lighting.philips.com/consumer.
Wi-Fi® a logo Wi-Fi CERTIFIED jsou registrované ochranné známky sdružení Wi-Fi Alliance.
Wi-Fi CERTIFIED™ a WPA2™, WPA3™ jsou ochranné známky sdružení Wi-Fi Alliance.
Slovní ochranné známky a loga Bluetooth® jsou registrované ochranné známky ve vlastnictví společnosti Bluetooth SIG,INC.
Amazon, Alexa a veškerá související loga jsou ochranné známky společnosti Amazon.com,Inc a přidružených subjektů.
Google je ochranná známka společnosti Google LLC. Siri je registrovaná ochranná známka společnosti Apple Inc.
Jakékoli použití těchto známek společností Signify je licencováno.
Ostatní ochranné známky a obchodní názvy jsou majetkem příslušných vlastníků.

SK

**Montážny postup**
Svorkovnica nie je súčasťou balenia. Inštaláciu musí vykonať kvalifikovaná osoba.
Podrobné kroky nájdete v návode na montáž.
Spustite aplikáciu WiZ a pripojte výrobok.

## Záruka
Záruka počíta s prísnymi obmedzeniami použitia. Ďalšie informácie nájdete na našej webovej stránke: www.lighting.philips.com/consumer

Špecifikácie bezdrôtovej komunikácie:
Frekvenčné pásmo bezdrôtového RF režimu: 2 400 – 2 483,5 MHz
Maximálny prenášaný výkon:
Wi-Fi: max. 20 dBm
Bluetooth: max. 10 dBm
Produkty sa nemajú používať v kombinácii so stmievačmi. Na stmievanie použite aplikáciu WiZ.
Zapnutie a vypnutie sú k dispozícii bez pripojenia Wi-Fi.
Signify týmto vyhlasuje, že rádiové zariadenie typu inteligentné lampy je v súlade so smernicou 2014/53/EÚ (RED). Úplný text vyhlásenia o zhode EÚ je dostupný na nasledujúcej internetovej adrese: www.lighting.philips.com/consumer.
Názov Wi-Fi a logo Wi-Fi CERTIFIED sú registrované ochranné známky spoločnosti Wi-Fi Alliance.
Wi-Fi CERTIFIED™, WPA2™, WPA3™ sú ochranné známky spoločnosti Wi-Fi Alliance.
Názov a logá Bluetooth® sú registrované obchodné známky vlastnené spoločnosťou Bluetooth SIG,INC.
Názvy Amazon, Alexa a všetky príslušné logá sú obchodné známky spoločnosti Amazon.com,Inc a jej pridružených spoločností.
Google je obchodná známka spoločnosti Google LLC. Siri je registrovaná obchodná známka spoločnosti Apple Inc.
Každé použitie takýchto značiek spoločnosťou Signify sa uskutočňuje na základe licencie.
Ďalšie ochranné značky a obchodné názvy patria príslušným vlastníkom.

HU

**A szerelés lépései**
Sorkapocs nincs mellékelve. A telepítést szakképzett személynek kell elvégeznie.
A részletes lépésekért tekintse meg a szerelési kézikönyvet.
Indítsa el a WiZ alkalmazást a termék csatlakoztatásához.

## Jótállás
A jótállásra szigorú használati feltételek vonatkoznak; további információkért látogasson el webhelyünkre: www.lighting.philips.com/consumer

Vezeték nélküli kapcsolat műszaki adatai:
Vezeték nélküli RF-mód frekvenciasávja: 2400–2483,5 MHz
Maximális kimeneti teljesítmény:
Wi-Fi: max 20 dBm
Bluetooth: max. 10 dBm
A termékeket ne használja fényerő-szabályozókkal, a fényerő-szabályozáshoz használja a WiZ alkalmazást.
A be-/kikapcsolási funkció elérhető Wi-Fi-kapcsolat nélkül.
A Signify ezennel kijelenti, hogy az okoslámpák rádióberendezési típusa megfelel a 2014/53/EU irányelv követelményeinek. Az EU-megfelelőségi nyilatkozat teljes szövege a következő internetes címen érhető el: www.lighting.philips.com/consumer
A Wi-Fi®, a Wi-Fi logó és a Wi-Fi CERTIFIED emblléma a Wi-Fi Alliance bejegyzett védjegye.
A Wi-Fi® és a Wi-Fi CERTIFIED logó a Wi-Fi Alliance bejegyzett védjegyei.
A Wi-Fi CERTIFIED™, WPA2™, WPA3™ és a Wi-Fi Alliance védjegyei.
A Bluetooth® szó és logók a Bluetooth SIG,INC. tulajdonában lévő bejegyzett védjegyek.
Az Amazon, az Alexa és minden kapcsolódó logó az Amazon.com,Inc cégnek vagy kapcsolt vállalkozásainak védjegyei.
A Google a Google LLC védjegye. A Siri az Apple Inc. bejegyzett védjegye.
Az ilyen védjegyeket a Signify licenc alapján használja.
Minden más védjegy és kereskedelmi név a megfelelő tulajdonosok birtokában áll.

LV

**Uzstādīšanas darbības**
Spaiļu bloks nav iekļauts. Uzstādīšana ir jāveic kvalificētai personai.
Detalizētu darbību aprakstu, lūdzu, skatiet uzstādīšanas rokasgrāmatā.
Palaidiet WiZ lietotni, lai pievienotu izstrādājumu.

## Garantija
Uz garantiju attiecas stingri lietošanas noteikumi, sīkākai informācijai, lūdzu, apmeklējiet mūsu tīmekļa vietni: www.lighting.philips.com/consumer

Bezvadu specifikācija:
Bezvadu RF režīma frekvenču josla: 2400 – 2483,5 MHz
Maksimālā pārraidītā jauda:
Wi-Fi: maks. 20 dBm
Bluetooth: maks. 10 dBm
Produktus nevajadzētu lietot kopā ar reostatiem; apgaismojuma samazināšanai izmantojiet WiZ lietotni.
Ieslēgšanas/izslēgšanas funkcionalitāte pieejama bez bezvadu pieslēguma.
Ar šo Signify paziņo, ka radioiekārtu tipa viedie gaismekļi atbilst Direktīvas 2014/53/ES prasībām. ES atbilstības deklarācijas pilnais teksts ir pieejams šajā interneta adresē: www.lighting.philips.com/consumer.
Wi-Fi, Wi-Fi CERTIFIED logotips ir Wi-Fi Alliance reģistrētas preču zīmes.
Wi-Fi CERTIFIED™, WPA2™, WPA3™ ir Wi-Fi Alliance preču zīmes.
Bluetooth® nosaukums un logotipi ir reģistrētas preču zīmes, kas pieder Bluetooth SIG,INC.
Amazon, Alexa un visi saistītie logotipi ir Amazon.com,Inc vai tā filiāļu preču zīmes.
Google ir Google LLC preču zīme,Siri ir Apple Inc. reģistrēta preču zīme.
Jebkuru šādu zīmi Signify izmanto saskaņā ar licenci.
Citas preču zīmes un preču nosaukumi pieder to attiecīgajiem īpašniekiem.

LT

**Montavimo veiksmai**
Gnybtų plokštelė nepridedama. Montavimą turi atlikti kvalifikuotas asmuo.
Norėdami išsamios informacijos apie veiksmą žr. montavimo vadovą.
Paleiskite "WiZ" programėlę norėdami prijungti gaminį.

## Garantija
Garantijai taikomos griežtos naudojimo taisyklės, norėdami sužinoti daugiau informacijos apsilankykite mūsų svetainėje: www.lighting.philips.com/consumer

Belaidžio ryšio specifikacijos:
Belaidžio RD režimo dažnių juosta: 2400–2483,5 MHz
Didžiausia perduodamoji galia:
„Wi-Fi": maks. 20 dBm
„Bluetooth": maks. 10 dBm
Gaminių negalima naudoti su temdymo valdikliais, temdant taikyti WiZ programą.
Įjungimo / išjungimo funkcija galima be „Wi-Fi" ryšio.
„Signify" pareiškia, kad radijo įranga, tokia kaip išmaniosios lempos, atitinka direktyvą 2014/53/ES (RED). Visas ES atitikties deklaracijos tekstas yra pasiekiamas šiuo interneto adresu: www.lighting.philips.com/consumer.
„Wi-Fi" ir „Wi-Fi CERTIFIED" logotipas yra registruotieji „Wi-Fi Alliance" prekės ženklai.
„Wi-Fi CERTIFIED", „WPA2™, WPA3™" yra „Wi-Fi Alliance" prekės ženklai.
„Bluetooth" žodis ir logotipai yra registruotieji prekės ženklai, priklausantys „Bluetooth SIG, INC".
„Amazon", „Alexa" ir visi susję logotipai yra „Amazon.com, Inc" arba jos filialų prekės ženklai.
„Google" yra „Google LLC" prekės ženklas, „Siri" yra „Apple Inc" registruotasis prekės ženklas.
„Signify" juos naudoja pagal licenciją.
Kiti prekės ženklai ir komerciniai pavadinimai priklauso jų atitinkamiems savininkams.

ET

**Paigaldamise etapid**
Klemmlist ei kuulu komplekti. Paigaldada tohib kvalifitseeritud isik.
Paigaldusjuhiseid vaadake paigaldusjuhendist.
Käivitage tootega ühenduse loomiseks rakendus.

## Garantii
Garantii kehtib rangete kasutustingimuste järgimisel; lisateabe saamiseks külastage meie veebisaiti: www.lighting.philips.com/consumer

Juhtmevaba tehnoloogia näitajad
Juhtmevaba raadiosagedusrežiimi sagedusala: 2400 – 2483,5 MHz
Maksimaalne edastatud võimsus
Wi-Fi: max 20 dBm
Bluetooth: max 10 dBm
Tooteid ei tohi hämarditega kasutada. Hämardamiseks kasutage WiZ-rakendust.
Sisse ja välja lülitamine on saadaval ilma Wi-Fi-ühenduseta.
Käesolevaga kinnitab Signify, et raadioseadmete tüüp nutikad lambid vastavad direktiivile 2014/53/EL (RED). ELi vastavusdeklaratsiooni täistekst on saadaval järgmisel internetiaadressil: www.lighting.philips.com/consumer.
Wi-Fi ja Wi-Fi CERTIFIED logo on Wi-Fi Alliance'i registreeritud kaubamärgid.
Wi-Fi CERTIFIED™ ja WPA2™, WPA3™ on Wi-Fi Alliance'i kaubamärgid.
Bluetooth' sõna ja logid on Bluetooth SIG, INC registreeritud kaubamärgid.
Amazon, Alexa ja kõik nendega seotud logod on Amazon.com, Inc või selle tütarettevõtete kaubamärgid.
Google on Google LLC kaubamärk. Siri on Apple Inc registreeritud kaubamärk.
Signify kasutab nimetatud märke litsentsi alusel.
Muud kaubamärgid ja kaubanimed kuuluvad nende vastavatele omanikele.

RO

**Paşi de instalare**
Cutia de borne nu este inclusă. Instalarea trebuie efectuată de către o persoană calificată.
Pentru paşii detaliaţi, consultaţi manualul de instalare.
Lansaţi aplicaţia WiZ pentru a conecta produsul.

## Garanție
Garanția face obiectul condițiilor stricte de utilizare. Pentru informații suplimentare, vizitați site-ul nostru web: www.lighting.philips.com/consumer

Specificaţie tehnologie fără fir:
Banda de frecvenţe a modului fără fir RF: 2400 – 2483,5 MHz
Putere maximă transmisă:
Wi-Fi: Max 20 dBm
Bluetooth: Max 10 dBm
Produsele nu trebuie utilizate cu variatoare. Pentru reglarea intensităţii luminoase, folosiţi aplicaţia WiZ.
Funcționalitatea de pornire/oprire este disponibilă fără conectivitate Wi-Fi.
Prin prezentul document, Signify declară că tipul de echipament radio Corpuri de iluminat inteligente este în conformitate cu Directiva 2014/53/UE(RED).
Textul complet al declarației de conformitate UE este disponibil la următoarea adresă de internet: www.lighting.philips.com/consumer.
Wi-Fi şi sigla Wi-Fi CERTIFIED sunt mărci comerciale înregistrate ale Wi-Fi Alliance.
Wi-Fi CERTIFIED™ şi WPA2™, WPA3™ sunt mărci comerciale ale Wi-Fi Alliance.
Sigiele şi marca verbală Bluetooth® sunt mărci comerciale înregistrate deținute de Bluetooth SIG, Inc.
Amazon, Alexa şi toate sigiele asociate sunt mărci comerciale ale Amazon.com, Inc. sau ale afiliaților acestei companii.
Google este o marcă comercială a Google LLC. Siri este o marcă comercială a Apple Inc.
Utilizarea acestor mărci de către Signify face obiectul unei licențe.
Celelalte mărci comerciale şi nume comerciale aparțin proprietarilor respectivi.

SR

**Koraci za instalaciju**
Blok terminala nije uključen. Kvalifikovana osoba mora obaviti instalaciju.
Za detaljne korake pogledajte uputstvo za instalaciju.
Pokrenite WiZ aplikaciju da biste povezali proizvod.

## Garancija
Garancija je predmet strogih uslova korišćenja, a za više informacija posetite našu veb-lokaciju: www.lighting.philips.com/consumer

Specifikacije bežične veze:
Frekvencijski opseg bežičnog RF režima: 2400 – 2483,5 MHz
Maksimalna emitovana snaga:
Wi-Fi: Maks. 20 dBm
Bluetooth: Maks. 10 dBm
Ne koristite proizvode sa prigušivačima svetlosti, za prigušivanje koristite aplikaciju WiZ.
Funkcionalnost uključivanja/isključivanja je dostupna bez Wi-Fi veze.
Ovim, kompanija [Signify] izjavljuje da je radijska oprema tipa pametnih svetiljki u skladu sa Direktivom 2014/53/EU. Ceo tekst EU deklaracije o usaglašenosti možete pronaći na sledećoj internet adresi: www.lighting.philips.com/consumer.
Wi-Fi, i Wi-Fi CERTIFIED logotip su registrovani zaštitni znakovi saveza Wi-Fi Alliance.
Wi-Fi CERTIFIED™, WPA2™, WPA3™ su zaštitni znakovi saveza Wi-Fi Alliance.
Bluetooth' reč i logotipi su registrovani zaštitni znakovi u vlasništvu kompanije Bluetooth SIG,INC.
Amazon, Alexa i svi povezani logotipi su zaštitni znakovi kompanije Amazon.com,Inc ili njenih podružnica.
Google je zaštitni znak kompanije Google LLC. Siri je registrovani zaštitni znak kompanije Apple Inc.
Svako korišćenje tih oznaka kompanije Signify odvija se pod licencom.
Ostali zaštitni znakovi i trgovačke marke su vlasništvo njihovih vlasnika.

SL

**Postopek namestitve**
Priključni blok ni priložen. Namestitev mora opraviti usposobljena oseba.
Podrobna navodila po korakih za namestitev so v priročniku za namestitev.
Odprite aplikacijo WiZ, da vzpostavite povezavo z izdelkom.

## Garancija
Za jamstvo veljajo strogi pogoji uporabe. Več informacij je na našem spletnem mestu: www.lighting.philips.com/consumer

Specifikacija brezžičnega delovanja:
Frekvenčni pas brezžičnega RF-načina: 2400–2483,5 MHz
Največja oddajna moč:
Wi-Fi: največ 20 dBm
Bluetooth: največ 10 dBm
Izdelki niso za uporabo z zatemnilniki. Za zatemnitev uporabite aplikacijo WiZ.
Možnost vklopa/izklopa je na voljo brez povezave Wi-Fi.
Signify s tem izjavlja, da radijska oprema tipa pametne svetilke ustreza direktivi 2014/53/EU (RED). Celotno besedilo izjave EU o skladnosti je na voljo na naslednjem spletnem naslovu: www.lighting.philips.com/consumer.
Wi-Fi in logotip Wi-Fi CERTIFIED sta zaščiteni blagovni znamki združenja Wi-Fi Alliance.
Wi-Fi CERTIFIED™ in WPA2™, WPA3™ so blagovne znamke združenja Wi-Fi Alliance.
Beseda in logotip Bluetooth' sta zaščiteni blagovni znamki v lasti družbe Bluetooth SIG, INC.
Amazon, Alexa in vsi povezani logotipi so blagovne znamke družbe Amazon.com, Inc ali njenih povezanih podjetij.
Google je blagovna znamka družbe Google LLC. Siri je zaščitena blagovna znamka družbe Apple Inc.
Vsakršna uporaba teh znamk s strani družbe Signify je licencirana.
Druge blagovne in trgovske znamke so last svojih lastnikov.

MK

**Чекори за монтирање**
Терминалниот блок не е вклучен. Инсталирањето мора да го извршува квалификувано лице.
Погледајте во упатството за монтирање за деталните чекори.
Пуштете ја апликацијата WiZ за да го поврзете производот.

## Гаранција
Гаранцијата е подложна на строги услови на користење, за повеќе информации, посетете ја нашата веб-страница: www.lighting.philips.com/consumer

Спецификации за безжичниот тип:
Безжичен режим РФ со опсег на фреквенција: 2,400 – 2,483,5 MHz
Максимална пренесена моќност:
Wi-Fi: макс. 20 dBm
Bluetooth: макс. 10 dBm
Производот не треба да се користи со потенциометри, наместо тоа користете ја апликацијата WiZ.
Функционалноста за вклучување/исклучување е достапна без поврзување на Wi-Fi.
Signify со ова изјавува дека радио опремата од типот паметни светилки е во согласност со директивата 2014/53/EV (RED), Целосниот текст на ЕУ декларацијата за усогласеност е достапен на следната интернет адреса: www.lighting.philips.com/consumer.
Wi-Fi®, логото Wi-Fi CERTIFIED се регистрирани трговски марки на Wi-Fi Alliance.
Wi-Fi CERTIFIED™ WPA2™,WPA3™ се трговски марки на Wi-Fi Alliance.
Зборот и логоата Bluetooth® се регистрирани трговски марки во сопственост на Bluetooth SIGJNC.
Amazon, Alexa и сите нивни логоа се трговски марки на Amazon.com,Inc или на неговите соработници.
Google е трговска марка на Google LLC. Siri е регистрирана трговска марка на Apple Inc.
Секое користење на такиве марки од страна на Signify е лицencирано.
Другите трговски марки и трговски имиња се сопственост на нивните соодветни сопственици.

BG

**Стъпки за монтаж**
Клеминият блок не е включен. Монтажът трябва да се извърши от квалифицирано лице.
Моля вижте ръководството за инсталиране за подробна информация относно стъпката.
Стартирайте приложението WiZ, за да свържете продукта.

## Гаранция
Гаранцията подлежи на строги условия за употреба, за повече информация, моля, посетете нашия уебсайт: www.lighting.philips.com/consumer

Безжични спецификации:
Честотна лента на безжичен RF режим: 2400 – 2483,5 MHz
Максимална мощност на предаване:
Wi-Fi: макс. 20 dBm
Bluetooth: макс. 10 dBm
Продуктите не трябва да се използват с димери, за затъмняване използвайте приложението WiZ.
Функция за включване/изключване без свързване с Wi-Fi.
С настоящото Signify декларира, че радиосъоръженията от типа интелигентни лампи съответстват на Директива 2014/53/ЕС (RED). Пълният текст на декларацията за съответствие на ЕС е наличен на следния интернет адрес: www.lighting.philips.com/consumer.
Логата Wi-Fi® и Wi-Fi CERTIFIED са регистрани търговски марки на Wi-Fi Alliance.
Wi-Fi CERTIFIED™ WPA2™,WPA3™ са регистрани търговски марки на Wi-Fi Alliance.
Думата и логата Bluetooth® са регистрани търговски марки на Bluetooth SIG,INC.
Amazon, Alexa и всички свързани лога са търговски марки на Amazon.com, Inc или нейните филиали.
Google е запазена марка на Google LLC. Siri е регистрирана търговска марка на Apple Inc.
Всяко използване на такива марки от Signify е по лиценз.
Останалите търговски марки и търговски имена са на техните съответни собственици.

HR

**Koraci instalacije**
Terminalni blok nije uključen. Instalaciju mora izvršiti kvalificirana osoba.
Pojedinosti potražite u priručniku za instalaciju.
Za povezivanje proizvoda pokrenite aplikaciju WiZ.

## Jamstvo
Jamstvo podliježe strogim uvjetima korištenja, a za više informacija posjetite naše web mjesto: www.lighting.philips.com/consumer

Specifikacija bežične mreže:
Frekvencijski opseg bežičnog RF načina rada: 2400 - 2483,5 MHz
Maksimalna prenesena snaga:
Wi-Fi: maks. 20 dBm
Bluetooth: maks. 10 dBm
Proizvodi se ne smiju koristiti s prigušivačima, za prigušivanje koristite aplikaciju WiZ.
Funkcija uključivanja/isključivanja bez povezivanja na Wi-Fi.
Ovim putem, Signify izjavljuje da je tip radio opreme pametne svjetiljke u skladu s Direktivom 2014/53/EU (RED). Cijeli tekst EU izjave o sukladnosti dostupan je na sljedećoj internetskoj adresi: www.lighting.philips.com/consumer.
Lotopipovi Wi-Fi i Wi-Fi CERTIFIED su registrirani zaštitni znakovi tvrtke Wi-Fi Alliance.
Logotipovi Wi-Fi CERTIFIED™ i WPA2™, WPA3™ su zaštitni znakovi tvrtke Wi-Fi Alliance.
Riječ i logotipi Bluetooth' registrirani su zaštitni znakovi u vlasništvu tvrtke Bluetooth SIG, INC.
Amazon, Alexa i svi povezani logotipi zaštitni su znaci tvrtke Amazon.com, Inc ili njenih podružnica.
Google je zaštitni znak tvrtke Google LLC. Siri je registrirani zaštitni znak tvrtke Apple Inc.
Svako korištenje takvih oznaka od strane tvrtke Signify je pod licencom.
Ostali zaštitni znakovi i trgovačke nazivi vlasništvo su njima odgovarajućih vlasnika.

SQ

**Hapat e instalimit**
Blloku i terminalit nuk është i përfshirë. Instalimi duhet të kryhet nga një person i kualifikuar.
Referojuni manualit të instalimit për detajet e hapit.
Hapni aplikacionin WiZ për ta lidhur produktin.

## Garancia
Garancia është objekt i kushteve të rreptë të përdorimit, për më shumë informacione, vizitoni faqen tonë të internetit: www.lighting.philips.com/consumer

Specifikimet me valë:
Brezi i frekuencës së modalitetit RF me valë - 2400-2483,5 MHz
Fuqia maksimale e transmetuar:
Wi-Fi: Mks. 20 dBm
Bluetooth: Maks. 10 dBm
Produktet nuk duhet të përdoren me errësues, për funksionin e errësimit përdorni aplikacionin WiZ.
Funksioni i ndezjes/fikjes është i disponueshëm pa lidhjen Wi-Fi.
Signify deklaron këtu se pajisjet radio të tipit llamba inteligjente janë në përputhje me direktivën 2014/53/BE (RED). Teksti i plotë i deklaratës së përputhshmërisë së BE-së është i disponueshëm në adresën e mëposhtme të internetit: www.lighting.philips.com/consumer.
Wi-Fi dhe logoja Wi-Fi CERTIFIED janë marka tregtare të regjistruara të Wi-Fi Alliance.
Wi-Fi CERTIFIED™ dhe WPA2™, WPA3™ janë marka tregtare të Wi-Fi Alliance.
Fjala dhe logot e Bluetooth' janë marka tregtare të regjistruara në pronësi të Bluetooth SIG,INC.
Amazon, Alexa dhe të gjitha logot përkatëse janë marka tregtare të Amazon.com, Inc ose të filialeve të saj.
Google është një markë tregtare e Google LLC. Siri është një markë tregtare e regjistruar e Apple Inc.
Çdo përdorim i këtyre markave nga Signify është sipas licencës.
Markat tregtare dhe emrat tregtarë të tjerë janë të pronarëve të tyre përkatës.

AR

**خطوات التركيب**
البلوك الطرفي غير مضمّن. يجب أن يتم التركيب بواسطة شخص مؤهل.
يرجى الرجوع إلى دليل التثبيت للحصول على خطوة التفاصيل.
قم بتشغيل تطبيق WiZ لتوصيل المنتج.

## الضمان
يخضع الضمان لشروط الاستخدام الصارمة. لمزيد من المعلومات، يرجى زيارة موقعنا على الإنترنت:
www.lighting.philips.com/consumer
نطاق التردد اللاسلكي لوضع RF:2400–2483,5 ميغاهرتز
القدرة المرسلة القصوى: 20 ديسبل
شبكة WiFi لفتوات التشغيل: 13/9 قناة
تقنية Bluetooth لفتوات التشغيل: ٤- قناة
المواصفات اللاسلكية:
نطاق التردد اللاسلكي لوضع التردد اللاسلكي: 2400 – 2483,5 ميجاهرتز
القدرة المرسلة القصوى:
Wi-Fi: 20 ديسبل بحد أقصى
Bluetooth: 10 ديسبل بحد أقصى
لا يجوز استخدام المنتجات مع أدوات الخفت، لتعتيم استخدام تطبيق WiZ.
وظيفة تشغيل / الإيقاف متاحة بدون اتصال Wi-Fi.
وبهذا تعلن Signify أن المصابيح الذكية من نوع المعدات اللاسلكية تتوافق مع التوجيه (RED)2014/53/EU. النص الكامل لإعلان المطابقة الصادر عن الاتحاد الأوروبي متاح على العنوان التالي على الإنترنت: www.lighting.philips.com/consumer
وعلامتان كلمة Wi-Fi وشعار CERTIFIED Wi-Fi هما علامتان تجاريتان مسجلتان لشركة Wi-Fi Alliance
وعلامات تجارية مسجلة لشركة Wi-Fi Alliance هي "CERTIFIED Wi-Fi ™WPA2 ™WPA3
كما أن كلمة Bluetooth® والشعارات كلها علامات تجارية مسجلة مملوكة لشركة Bluetooth SIG, INC.
وجميع الشعارات ذات الصلة هي علامات تجارية لشركة Amazon.com, Inc أو الشركات التابعة لها Alexa؛ Amazon
كما أن Google علامة تجارية لشركة Google LLC. Siri علامة تجارية مسجلة لشركة Apple Inc.
أي استخدام لهذه العلامات من قبل Signify بموجب ترخيص.
العلامات التجارية والأسماء التجارية الأخرى هي تلك العلامات والأسماء الخاصة بمالكيها المعنيين.

RU

**Этапы установки**
Клеммная коробка в комплект не входит. Установку должен выполнять квалифицированный специалист.
Пожалуйста, обратитесь к руководству по установке для получения подробной информации.
Запустите приложение WiZ, чтобы подключить устройство.

## Гарантия
Гарантия только при строгом соблюдении условий эксплуатации. Для дополнительной информации посетите наш веб-сайт: www.lighting.philips.com/consumer

Характеристики беспроводного подключения:
Полоса частот, используемая для беспроводного подключения: 2400–2483,5 МГц
Максимальная мощность:
Wi-Fi: максимально 20 дБм
Bluetooth: максимально 10 дБм
Продукты не предназначены для использования с диммерами. Для регулирования яркости света используйте приложение WiZ.
Функция включения/выключения также доступна без подключения к Wi-Fi.
Настоящим Signify заявляет, что радиоустройства типа кумные лампы соответствуют Директиве 2014/53/ЕС (RED). Полный текст декларации о соответствии ЕС доступен по следующему интернет-адресу: www.lighting.philips.com/consumer.
Wi-Fi®, логотип Wi-Fi, логотип Wi-Fi CERTIFIED являются зарегистрированными товарными знаками Wi-Fi Alliance.
Wi-Fi CERTIFIED™ и WPA2™,WPA3™ являются зарегистрированными товарными знаками Wi-Fi Alliance.
Словесный знак и логотипы Bluetooth® являются зарегистрированными товарными знаками, принадлежащими Bluetooth SIG, Inc.
Amazon, Alexa и все связанные логотипы являются товарными знаками Amazon.com, Inc, или аффилированных компаний.
Google, Google Play и логотип Google Play являются товарными знаками Google LLC.
Логотип Apple и Siri являются зарегистрированными товарными знаками Apple Inc.
Любое использование таких знаков компанией Signify осуществляется по лицензии.
Прочие товарные знаки и торговые названия являются собственностью соответствующих владельцев.

UA

**Етапи установки**
Клемна колодка не входить у комплект. Монтаж має здійснювати кваліфікований фахівець.
Будь ласка, зверніться до посібника з інсталяції для отримання докладної інформації.
Відкрийте програму WiZ, щоб підключити пристрій.

## Гарантія
Гарантія тільки при суворому дотриманні умов експлуатації. Для додаткової інформації, відвідайте наш веб-сайт: www.lighting.philips.com/consumer

Технічні характеристики бездротового підключення:
Смуга частот, що використовується для бездротового підключення: 2400–2483,5 МГц
Максимальна потужність передавання:
Wi-Fi: максимум 20 дБм
Bluetooth: максимум 10 дБм
Продукти не можна використовувати з регуляторами яскравості, які використовуються з програмою WiZ для регулювання яскравості.
Функції вмикання/вимкнення доступні без підключення Wi-Fi.
Цим Signify заявляє, що радіообладнання типу розумні лампи відповідає Директиві 2014/53/ЄС (RED). Повний текст декларації відповідності ЄС доступний за наступною інтернет-адресою: www.lighting.philips.com/consumer.
Wi-Fi®, логотип Wi-Fi і логотип Wi-Fi CERTIFIED є зареєстрованими торговельними марками Wi-Fi Alliance.
Wi-Fi CERTIFIED™, WPA2™, WPA3™ є торговельними марками Wi-Fi Alliance.
Слово Bluetooth® і логотипи є зареєстрованими торговельними марками, що належать Bluetooth SIG, Inc.
Amazon, Alexa та всі пов'язані логотипи є торговельними марками Amazon.com, Inc, або її афілійованих компаній.
Google, Google Play і логотип Google Play є торговельними марками Google LLC.
Логотип Apple і Siri є зареєстрованими торговельними марками Apple Inc.
Будь-яке використання таких торговельних марок регулюється ліцензією Signify.
Інші торговельні марки та знаки є власністю відповідних компаній.

**UK PSTI Statement of Compliance**
a. WiZ / Philips product(s) contained in the box.
b. Manufacturer Name & Address:
Signify,I.B.R.S./C.C.R.I./Numéro 1046I.: 5600VB Eindhoven, the Netherlands
Authorized Representative Name & Address:
Signify Commercial UK Limited; Unit 2, Guildford Business Park, Guildford, Surrey, GU2 8XG, UK
c. This statement of compliance is issued under the sole responsibility of the manufacturer: Signify
d. The product(s) described above is(are) in conformity with the applicable security requirements in Schedule 1 of the Product Security and Telecommunications Infrastructure (Security Requirements for Relevant Connectable Products) Regulations 2023 (PSTI).
e. Defined support period: 5 years.
f. Signed for and on behalf of Signify:
Robert Sprott; Compliance Manager UK&I
g. Guildford UK; 29-Apr-2024

PHILIPS

Connected by WiZ

# Dimmer switch user manual

Philips and the Philips Shield Emblem are registered trademarks of Koninklijke Philips N.V. and are used under license

9290048075

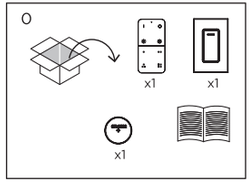


9290048077

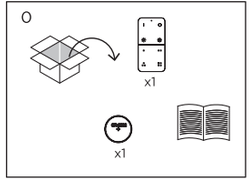


3241 664 12801

©2026 Signify Holding

signify

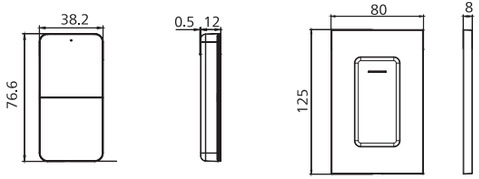


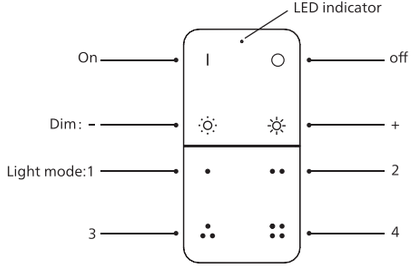


EN LED indicator/On/Off/Dim/Light modes
DE LED-Anzeige/On/Off/Abdunkeln/Lichtmodi
ES Indicador LED/encender/apagar/Atenuar/Modos de luz
FR Voyant à LED/allumer/éteindre,/Luminosité/Modes lumineux
IT Indicatore LED ad alta potenza/accendere/spegnere,/Oscurare/Modalità luce
PT Indicador LED/ ligar/desligar,/Escurecer/Modos de luz
DA LED indikator/Til/Fra/Dæmpning/Belysningstilstande
NL LED-indicatielamp/Aan/Uit/Dimmen/Lichtinstellingen
CS LED indikátor/Zap,/Vyp,/Ztlumit/Světelné režimy
FI LED-ilmaisin/Käytössä/Pois/Himmennys/Valaisutilat
BG LED индикатор/Вкл,/Изкл,/Приглушаване/Светлинни режими
HR LED indikator/Uključeno/Isključeno/Prigušeno/Načini osvjetljenja
ET LED indikaator/Sisse/Välja/Hämar/Valgusrežiimid
EL Ενδείξη LED/Ενεργοποίηση/Απενεργοποίηση/Ρύθμιση της έντασης/Λειτουργίες φωτισμού
HU LED-es jelzőfény/Bekapcsolás/Kikapcsolás/Szabályozható/Világítási módok
LV LED indikators/Ieslēgt/Izslēgt/Aptumšot/Gaismas režīmi
LT LED indikatorius/Įjungti/Išjungti/Pritemdymas/Apšvietimo režimai
NO LED-indikator/På/Av/Dimme/Lysmoduser
PL Wskaźnik LED/Włącz/Wyłącz/przygaszać/Tryby oświetlenia
RO Indicator LED/Pornit/Oprit/Reducere intensitate/Moduri de iluminat
SK LED indikátor/Zapnuté/Vypnuté/Stlmenie/Svetelné režimy
SL LED indikator/Vklopljeno/Izključeno/Zatemnitev/Svetlobni načini
SV LED-indikator/På/Av/Dimra/Ljusägen
TR LED göstergesi/Açık/Kapalı/Karartma/Işık modları
MK LED индикатор/На/Исклучено/Затемни/Режими на светлина
SR LED indikator/Na/Isključeno/Priguši/Režimi svetla
SQ Treguesi LED/Aktiv/Joaktiv/Errësoni/Modalitetet e dritave
RU Светодиодный индикатор/Включить/Выключить/Регулирование яркости/Режимы освещения
UA Світлодіодний індикатор/Увімк./Вимк./Регулювання яскравості/Режими освітлення

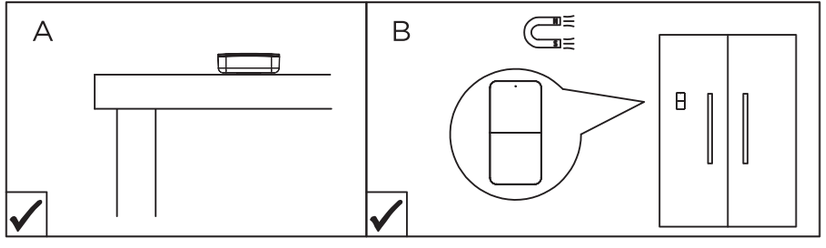

Only for 9290048075

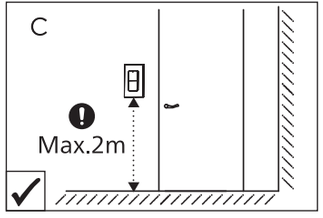


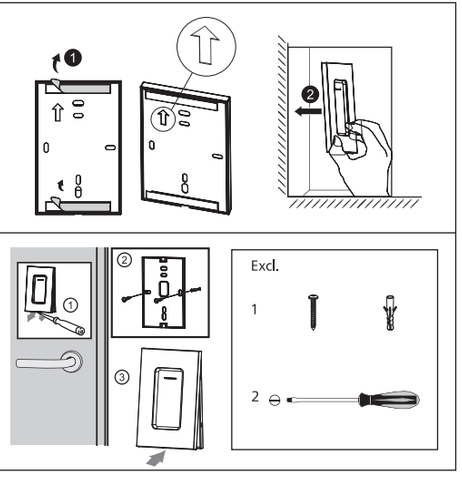


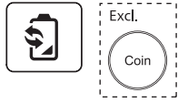


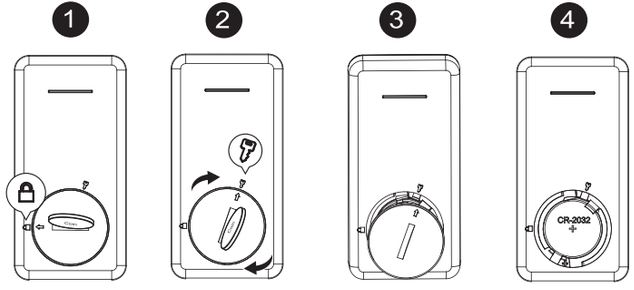




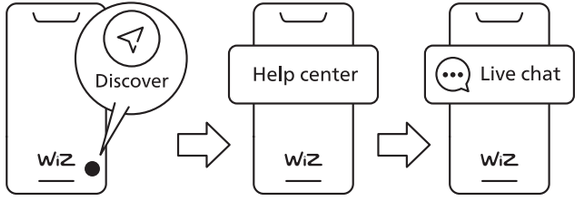

PHILIPS

Connected by WiZ

# Dimmer switch
# user manual

3241 664 02622

©2026 Signify Holding

Philips and the Philips Shield Emblem are registered trademarks of Koninklijke Philips N.V. and are used under license

## EN

| | |
|---|---|
| Product | Smart dimmer switch |
| Reference | 9290048075, 929004807 |
| Location | For indoor use |
| Ambient temperature | -10 °C – +45 °C |
| Battery type | CR2032 3,0VDC |

### What does it do?

The smart dimmer switch enables a direct control of your WiZ Lights, without going through your WiFi router.
The control range is around 15 meters in a normal indoor environment with partitions and walls – it can even go up to way further with clear line of sight. The exact distance depends on the surrounding environment as obstacles may weaken the signal.
Compatible only with Philips Smart Lighting and Connected by WiZ, Bluetooth enabled products.

### Important information

- For indoor use only. Do not try to open or repair it (except battery replacement).
- Keep dry.
- Use only with specified batteries; do not use rechargeable batteries; do not use different brand or new / old batteries together; replace the exhausted batteries in time, non-user replaceable batteries shall not be replaced.
- Keep it away from water and heat source.

Safety Instructions for products using batteries/rechargeable batteries:
Charge 'rechargeable' batteries every 3 months to ensure lifetime of the product. Batteries should be installed by an adult. Different types of batteries and new and used batteries must not be mixed. Batteries are to be inserted with the correct polarity. The supply terminal must not be short-circuited. Exhausted batteries must be removed from the product. Remove batteries when the product is not in use for some time. Remove rechargeable batteries from the product before being charged if applicable. Charge rechargeable batteries only under adult supervision. Non-rechargeable batteries must not be charged. Risk of explosion if the battery is replaced by an incorrect replacement.Replacement of a battery with an incorrect type that can defeat a safeguard (for example, in the case of some lithium battery types); disposal of a battery into fire or a hot oven, or mechanically crushing or cutting of a battery, that can result in an explosion; leaving a battery in an extremely high temperature surrounding environment that can result in an explosion or the leakage of flammable liquid or gas; a battery subjected to extremely low air pressure that may result in an explosion or the leakage of flammable liquid or gas.
WARNINGS AND CAUTIONS for products using coin/button batteries
Keep new and used batteries away from children. If the coin/button cell battery is swallowed, it can cause severe internal burns in just two hours and can lead to death. If you think that batteries might have been swallowed or placed inside any part of the body, seek immediate medical attention. If the battery compartment does not close securely, stop using the product and keep it away from children. CAUTION! Do not ingest battery – Chemical burn hazard.
Warning: This product contains small magnets. Swallowed magnets can stick together across intestines causing serious injuries. Seek immediate medical attention if magnet(s) are swallowed.

### Symbols explanation

Please inform yourself about the local waste disposal, separation and collection system for electrical and electronic products and packaging. Please act according to your local rules and do not dispose your old product and packaging with your normal household waste. The correct disposal of the packaging, your product and/or batteries will help prevent potential negative consequences for the environment and human health. Batteries should be disposed separately from the municipal waste stream via designated collection facilities. When disposing a product that contains non-user replaceable batteries, the non-user replaceable batteries shall be removed by a professional.

Indoor use only

Wireless RF mode Frequency Range: 2400-2483.5 MHz
Maximum transmitted power: 10 dBm

Hereby, Signify declares that the radio equipment type smart dimmer switch is in compliance with the Radio Equipment Regulations 2017 (S.I. 2017/1206). The full text of the UK declaration of conformity is available at the following internet address: www.signify.com/consumer
Hereby, Signify declares that the radio equipment type smart dimmer switch is in compliance with Directive 2014/53/EU. The full text of the EU declaration of conformity is available at the following internet address: www.signify.com/consumer

## NL

| | |
|---|---|
| Product | Smart dimmer |
| Referentie | 929004807, 929004807 |
| Locatie | Voor binnengebruik |
| Omgevingstemperatuur | -10 °C – +45 °C |
| Batterijtype | CR2032 3,0VDC |

### Wat is de functie ervan?

De smart dimmer maakt rechtstreekse bediening mogelijk van je WiZ-lampen, zonder je wifirouter te gebruiken.
Het bedieningsbereik bedraagt ongeveer 15 meter in een normale binnenomgeving met scheidingswanden en muren, zonder voorwerpen of obstakels tussen de afstandsbediening en de lamp kan deze afstand nog veel hoger zijn. De exacte afstand hangt af van de omliggende omgeving, aangezien obstakels het signaal kunnen verzwakken.
Alleen compatibel met Philips Smart Lighting en Connected by WiZ producten, die via Bluetooth kunnen worden verbonden.

### Belangrijke informatie

- Alleen voor binnengebruik. Probeer het product niet open te maken of te repareren (met uitzondering van het vervangen van batterijen).
- Uitsluitend bewaren op droge locaties.
- Alleen te gebruiken met de gespecificeerde batterijen; gebruik geen oplaadbare batterijen; gebruik geen batterijen van verschillende merken of oude en nieuwe batterijen door elkaar; vervang lege batterijen tijdig.
- Deze smart dimmer is geen speelgoed.
- Houd het product uit de buurt van water en warmtebronnen.

Veiligheidsinstructies voor producten met (oplaadbare) batterijen:
Laad de 'oplaadbare' batterijen een keer in de 3 maanden op om de levensduur van het product te waarborgen. Batterijen moeten door een volwassene worden geplaatst. Gebruik nooit verschillende soorten batterijen en gebruik nieuwe en gebruikte batterijen niet door elkaar. Batterijen moeten met de juiste polariteit worden geplaatst. De voedingsaansluitingen mogen niet worden kortgesloten. Lege batterijen moeten uit het product worden verwijderd. Verwijder de batterijen als het apparaat gedurende langere tijd niet wordt gebruikt. Haal opladbare batterijen uit het product voordat ze deze opladen, indien van toepassing. Opladen van oplaadbare batterijen uitsluitend onder toezicht van een volwassene. Niet-oplaadbare batterijen mogen niet worden opgeladen. Explosiegevaar wanneer de batterij wordt vervangen door een verkeerd type. Het vervangen van een batterij door een verkeerd type, waardoor een veiligheidsmechanisme kan worden omzeild (bijvoorbeeld bij bepaalde soorten lithiumbatterijen); het weggooien van een batterij in vuur of een hete oven, of het mechanisch verpletteren of doorsnijden van een batterij, wat kan leiden tot een explosie; het achterlaten van een batterij in een omgeving met extreem hoge temperaturen, wat kan leiden tot een explosie of het lekken van brandbare vloeistoffen of gassen; een batterij die wordt blootgesteld aan extreem lage luchtdruk, wat kan leiden tot een explosie of het lekken van brandbare vloeistoffen of gassen.
WAARSCHUWINGEN EN VOORZORGSMAATREGELEN voor producten die gebruikmaken van knopcelbatterijenHoud nieuwe en gebruikte batterijen buiten het bereik van kinderen. Als de knopcelbatterij wordt ingeslikt, kan dit binnen twee uur ernstige inwendige brandwonden veroorzaken die dodelijk kunnen zijn. Als je vermoedt dat batterijen zijn ingeslikt of in lichaamsholtes zijn gestopt, zoek dan onmiddellijk medische hulp. Als het batterijcompartiment niet veilig sluit, stop dan met het product te gebruiken en houd het buiten het zicht en handbereik van kinderen. WAARSCHUWING! Slik de batterij niet in – gevaar op chemische brandwonden.
Waarschuwing: Dit product bevat kleine magneten. Magneten die worden doorgeslikt, kunnen samenkomen in de darmen en ernstige letsel veroorzaken. Zoek onmiddellijk medische hulp als er een magneet is doorgeslikt.

### Verklaring van symbolen

Houd rekening met het lokale systeem voor afvalscheiding en -inzameling van weer- en elektrische en elektronische producten of verpakkingen weggooit. Neem de lokale regelgeving in acht en gooi je oude producten en verpakkingen niet weg met het normale huishoudelijk afval. Het correct wegwerpen van de verpakking, het product en/of batterijen helpt mogelijke negatieve gevolgen voor het milieu en de menselijke gezondheid te voorkomen. Batterijen moeten gescheiden van huisvuilafval afzonderlijk worden ingeleverd bij speciale inzamelpunten. Wanneer je een product weggooit met batterijen die niet door de gebruiker kunnen worden vervangen, moeten die batterijen door een professional worden verwijderd.

Alleen voor gebruik binnenshuis

Frequentiebereik draadloze RF-modus: 2400 - 2483,5 MHz
Maximaal uitgezonden vermogen: 10 dBm

Signify verklaart hierbij dat de radioapparatuur van het type smart dimmer voldoet aan Richtlijn 2014/53/EU. De volledige tekst van de Europese verklaring van conformiteit is beschikbaar op de volgende internetpagina: www.signify.philips.com/consumer.

## FI

| | |
|---|---|
| Tuote | Älykäs himmennin |
| Viite | 929004807, 929004807 |
| Sijainti | Sisäkäyttöön |
| Käyttölämpötila | -10 °C – +45 °C |
| Akun tyyppi | CR2032 3,0VDC |

### Mitä se tekee?

Älykkään himmentimen avulla voit ohjata WiZ-valoja suoraan ilman WiFi-reititintä.
Ohjausetäisyys on noin 15 metriä tavallisessa sisätilaympäristössä, jossa on seiniä; esteettömällä näköetäisyydellä kantama voi olla pidempi. Tarkka etäisyys määräytyy ympäristön mukaan, sillä esteet heikentävät signaalia.
Yhteensopiva vain Bluetooth-yhteensopivien Philips älyvalaistus- ja Connected by Wiz -tuotteiden kanssa.

### Tärkeää tietoa

- Vain sisäkäyttöön. Älä yritä avata tai korjata laitetta (pariston vaihtoa lukuun ottamatta).
- Säilytä tuotetta aina kuivassa paikassa.
- Käytä vain määriteltyjä mukaisia paristoja. Älä käytä ladattavia paristoja äläkä käytä sekaisin eri merkkisiä tai uusia ja vanhoja paristoja. Vaihda tyhjentyneet paristot ajoissa uusiin.
- Tämä älykäs himmennin ei ole lelu.
- Pidä se etäällä vedestä ja lämmönlähteistä.

Paristoja tai akkuparistoja käyttävien tuotteiden turvaohjeet:
Varmista tuotteen käyttöiän takaamiseksi älykäs himmennin ladattavaksi 3 kuukauden välein. Aikuisen on asennettava paristot. Erityyppisiä akkuja tai paristoja sekä uusia ja käytettyjä akkuja ei saa sekoittaa keskenään. Paristot on asennettava oikeinpäin. Syöttöliittimiin ei saa aiheuttaa oikosulkua. Tyhjentyneet paristot on poistettava tuotteesta. Poista paristot, jos tuote on pitkän käyttämättömän aikaa. Poista mahdolliset akkuparistot tuotteesta ennen lataamista. Akkuparistot saa ladata vain aikuisen valvonnassa. Kertakäyttöisiä paristoja ei saa ladata. Jos akun tilalle vaihdetaan tyypiltään vääränlainen akku, on olemassa räjähdysvaara.Väärän tyypisen akun käyttäminen voi ohittaa turvaominaisuuden (jos kyseessä on esimerkiksi tietyt litiumakkutyypit); akun hävittäminen avotulessa tai kuumassa uunissa taikka akun murskaaminen tai viilttäminen mekaanisesti voi aiheuttaa räjähdyksen; akun jättäminen tilaan, jossa ulkoinen lämpötila on erittäin korkea, voi aiheuttaa räjähdyksen taikka syttyvän nesteen tai kaasun vuotamisen; akun kohdistuva erittäin matala ilmanpaine voi aiheuttaa räjähdyksen taikka syttyvän nesteen tai kaasun vuotamisen.
VAROITUKSET tuotteille, joissa käytetään nappiparistoaPidä uudet ja käytetyt paristot poissa lasten ulottuvilta. Nappipariston niielemisen yksi jo aiheuttaa vakaisia sisäisiä palovammoja jopa kahdessa tunnissa – ja johtaa kuolemaan. Jos epäilet, että joku, esimerkiksi lapsi, on saanut tai ottanut jonkun vartalon osaan, hakeudu heti hoitoon. Jos paristolokero ei mene kunnolla kiinni, lopeta tuotteen käyttö ja pidä sen ulottuvilta. VAROITUS! Älä niielä paristoa, se voi aiheuttaa kemiallisia palovammoja.
Varoitus. Tämä tuote sisältää pieniä magneetteja. Niellyt magneetit voivat karttua yhteen suolisto-osissa ja aiheuttaa vakavia vammoja. Hakeudu välittömästi lääkärin hoitoon, jos magneetteja on niellyt.

### Symbolien merkitys

Ota selvää paikallisesta sähkö- ja elektroniikkatuotteiden sekä pakkausten hävitys-, erottelu- ja keräysjärjestelmästä. Noudata paikallisia määräyksiä, älkää hävitä vanhoja tuotteita ja pakkauksia tavallisen kotitalousjätteen mukana. Pakkauksen, tuotteen ja/tai paristojen asianmukaisella hävittämisellä ehkäistään mahdollisia haitoja ympäristölle ja ihmisten terveydelle. Paristot on hävitettävä yhdyskuntajätteestä erillisiin määrätettyjen keräyspisteiden kautta. Muita kuin käyttäjän vaihdettavissa olevia paristoja sisältävä tuotteita hävitettäessä muiden kuin käyttäjän vaihdettavissa olevien paristojen poistaminen on jätettävä ammattilaisen tehtäväksi.

Vain sisäkäyttöön

Langattoman käytön radiotaajuusalue: 2 400–2 483,5 MHz
Enimmäislähetysteho: 10 dBm

Signify vakuuttaa täten, että langaton radiolaitetyyppi "älykäs himmennin" on direktiivin 2014/53/EU mukainen. EU-vaatimustenmukaisuusvakuutuksen koko teksti on saatavilla seuraavasta Internet-osoitteesta: www.signify.philips.com/gemeente.

## NO

| | |
|---|---|
| Produkt | Bryter for smart dimmer |
| Referanse | 929004807, 929004807 |
| Sted | Til innendørs bruk |
| Omgivelsestemperatur | -10 °C – +45 °C |
| Batteritype | CR2032 3,0VDC |

### Hva gjør den?

Den smarte lysdimmeren gjør det mulig å styre WiZ-lampene dine direkte, uten å gå via Wi-Fi-ruteren.
Styrerekkevidden er ca. 15 meter i vanlige innendørsomgivelser med romoppdelere eller vegger – den kan fungere fra større avstander hvis det ikke er hindre i veien. Den nøyaktige avstanden avhenger av omgivelsene fordi gjenstander kan gjøre signalet svakere.
Kun kompatibel med Philips smartbelysning og Connected by WiZ, sane Bluetooth-kompatible produkter.

### Viktig informasjon

- Kun til innendørs bruk. Ikke prøv å åpne eller reparere den (bortsett fra å skifte batteriet).
- Oppbevares kun på tørt sted.
- Bruk bare med angitte batterier, ikke bruk oppladbare batterier, ikke bruk en blanding av ulike merker eller nye/gamle batterier. Skift batteriene før de er tomme.
- Den smarte dimmeren er ikke et leketøy.
- Hold den unna vann eller varmekilder.

Sikkerhetsinstruksjoner for produkter som bruker batterier / oppladbare batterier:
Lad opladbare batterier hver 3. måned for å sikre produktets levetid. Batterier bør settes inn av voksne. Ulike typer og nye og gamle typer bruktе batterier må ikke blandes. Batterier skal settes inn med riktig polaritet. Forsyningsterminalene må ikke kortsluttes. Tomme batterier må fjernes fra produktet. Ta ut batteriene når produktet ikke skal brukes på en stund. Fjern oppladbare batterier fra produktet før de lades hvis aktuelt. Oppladbare batterier skal kun lades under oppsyn av voksne. Ikke-oppladbare batterier må ikke lades. Eksplosjonsfare hvis batteriet byttes ut med feil batteri. Skiftning av batteri med type som kan omgå et sikkerhetstiltak (for eksempel for noen litiumbatterityper); avhending av batteri i ild eller varm ovn, eller mekanisk knusing eller kutting av batteri, som kan føre til eksplosjon; etterlatelse av batteri i et miljø med ekstremt høy temperatur som kan føre til eksplosjon eller lekkasje av brannfarlig væske eller gass; batteri som utsettes for ekstremt lavt lufttrykk som kan føre til eksplosjon eller lekkasje av brannfarlig væske eller gass.
ADVARSLER OG FORSIKTIGHETSREGLER for produkter som bruker mynt-/knappebatterier. Hold nye og brukte batterier unna barn. Hvis knappecellebatteri svelges, kan det på bare to timer føre til alvorlige indre brannskader på kun to timer og kan lede til dødsfall. Hvis du mener at batterier har blitt svelget eller plassert i noen del av kroppen, må du øyeblikkelig kontakte lege. Hvis batterirommet ikke lukkes sikkert, må du slutte å bruke produktet og holde det borte fra barn. FORSIKTIGHET! Ikke svelg batterier – Fare for kjemisk brannskade.
Advarsel. Dette produktet inneholder små magneter. Hvis magnetene svelges, kan de feste seg i tarmene og forårsake alvorlige personskader. Oppsøk lege umiddelbart hvis magneten(e) svelges.

### Symbolforklaring

Vennligst informer deg selv om det lokale avfallshåndterings-, separerings- og innsamlingssystemet for elektriske og elektroniske produkter og emballasje. Oppfør deg i henhold til lokale regler og ikke kast produktet og emballasjen sammen med vanlig husholdningsavfall. Riktig avhending av emballasjen, produktet og/eller batteriene vil bidra til å forebygge potensielle skadelige følger for miljøet og personers helse. Batterier bør avhendes separat fra kommunalt avfall via angitte innsamlingssteder. Ved kassering av et produkt som inneholder batterier som ikke kan skiftes ut av brukeren, skal batteriene som ikke kan byttes av bruker fjernes av en fagperson.

Kun til innendørs bruk

Frekvensområde for trådløs RF-modus: 2400–2483,5 MHz
Maksimal overført effekt: 10 dBm

Signify erklærer herved at radioutstyret av typen "smart dimmerbryter" er i samsvar med direktiv 2014/53/EU. Den fullstendige teksten til EUs samsvarserklæring er tilgjengelig på følgende nettadresse: www.lighting.philips.com/consumer.

## DA

| | |
|---|---|
| Produkt | Intelligent lysdæmperkontakt |
| Reference | 929004807, 929004807 |
| Sted | Til indendørs brug |
| omgivende temperatur | -10 °C – +45 °C |
| Type akumulatora | CR2032 3,0VDC |

### Hvad gør den?

Den intelligente lysdæmperkontakt giver dig direkte kontrol over dine WiZ-lyskilder uden at skulle gå via din Wi-Fi-router.
Styrerækkevidden er ca. 15 meter i almindelige indendørs omgivelser med rummadeling og vægge. Rækkevidden kan være langt større ved udsigt sigtelinje. Den præcise distance afhænger af omgivelserne, eftersom forhindringer kan svække signalet.
Kun kompatibel med Philips smart belysning og Tilslutter via WiZ, Bluetooth-aktiverede produkter.

### Vigtige oplysninger

- Kun til indendørs brug. Forsøg ikke at åbne eller reparere produktet (undtagen ved udskiftning af batterier).
- Opbevares kun i tørre omgivelser.
- Må kun bruges med de angivne batterier; brug ikke genopladelige batterier; brug ikke batterier af forskellige mærker eller nye og gamle batterier sammen; udskift opbrugte batterier i tide.
- Denne smarte dæmper er ikke et legetøj.
- Hold den væk fra vand og varmekilder.

Sikkerhedsinstruktioner for produkter, der bruger engangsbatterier eller genopladelige batterier:
Oplad "genopladelige" batterier hver tredje måned for at optimere produktets levetid. Batterierne må kun isættes og udskiftes af en voksen. Forskellige typer batterier og nye og brugte batterier må ikke blandes. Batterierne skal vende korrekt (med korrekt polaritet), når de isættes. Strømforsyningsterminalerne skal kortsluttes. Udtjente batterier skal tages ud af produktet. Batterierne skal tages ud, hvis produktet ikke skal bruges i et stykke tid. Fjern genopladelige batterier fra produktet, inden det oplades, hvis det er relevant. Genopladelige batterier må kun oplades under opsyn af en voksen. Engangsbatterier må ikke oplades. Der er eksplosionsfare, hvis batteriet udskiftes med et forkert type, som kan omgå en sikkerhedsforanstaltning (f.eks. for visse litiumbatterityper); bortskaffelse af et batteri i ild eller en varm ovn, eller mekanisk knusning eller skæring af et batteri, som kan medføre en eksplosion; opbevaring af et batteri i omgivelser med ekstremt høje temperaturer, som kan medføre en eksplosion eller lækage af brandfarlige væske eller gas; udsættelse af et batteri for ekstremt lavt lufttryk, som kan medføre en eksplosion eller lækage af brandfarlige væske eller gas.
ADVARSLER OG FORSIGTIGHEDSREGLER for produkter, der bruger knapcellebatterier. Opbevar nye og brugte batterier utilgængelige for børn. Hvis knapcellebatteriet sluges, kan det medføre alvorlige indvendige ætsninger inden for blot to timer og medføre dødsfald. Hvis du tror, at et batteri er blevet slugt eller indført i en del af kroppen, skal der øjeblikkelig søges lægehjælp. Hvis batterirummet ikke lukker korrekt, må produktet ikke længere bruges, og det skal opbevares utilgængeligt for børn. FORSIGTIG! Batterier må ikke spises – Fare for ætsning.
Advarsel. Dette produkt indeholder små magneter. Slugte magneter kan klæbe sammen på tværs af tarmene og forårsage alvorlige skader. Søg omgående lægehjælp, hvis magnet(er) sluges.

### Symbolforklaring

Hold dig orienteret om den lokale affaldsordning, -sortering og -indsamling for elektriske og elektroniske produkter og emballage. Følg de lokale regler, og bortskaf ikke dine udtjente produkter og emballage sammen med almindeligt husholdningsaaffald. Korrekt bortskaffelse af emballagen, produktet og/eller batterier er med til at forhindre negative konsekvenser for miljøet og menneskers sundhed. Batterier skal bortskaffes separat fra kommunale affaldsstrømme via særskilte indsamlingsordninger. Ved bortskaffelse af et produkt, der indeholder batterier, der ikke kan udskiftes af brugeren, skal batterierne fjernes af en fagperson.

Kun til indendørs brug

Trådløst RF-frekvensområde: 2,400–2,483,5 MHz
Maks. overført effekt: 10 dBm

Signify erklærer hermed, at radioudstyret af typen intelligent lysdæmperkontakt overholder direktiv 2014/53/EU. Den fulde tekst af EU-overensstemmelseserklæringen er tilgængelig på følgende internetadresse: www.philips.com/lighting.

## SV

| | |
|---|---|
| Produkt | Smart dimmerströmbrytare |
| Referens | 929004807, 929004807 |
| Plats | För inomhusbruk |
| Omgivningstemperatur | -10 °C – +45 °C |
| Typ batteri | CR2032 3,0VDC |

### Vad gör den?

Med den smarta dimmerströmbrytaren kan du styra WiZ-lamporna direkt utan att behöva gå via Wi-Fi-routern.
Kontrollområdet är cirka 15 meter i vanlig inomhusmiljö med avdelare och väggar, men det kan vara ännu längre med en klar siktlinje. Det exakta avståndet beror på omgivningen eftersom hinder kan försvaga signalen.
Endast kompatibel med smart belysning från Philips och Connected by WiZ Med Bluetooth-aktiverade produkter.

### Viktig information

- Endast för inomhusbruk. Försök inte öppna eller reparera den (förutom att byta batterier).
- Förvaras endast på torr plats.
- Använd endast angivna batterier. Använd inte uppladdningsbara batterier. Använd inte batterier från olika märken eller nya/gamla batterier tillsammans. Byt ut förbrukade batterier i god tid.
- Den dimmerströmbrytaren är inte en leksak.
- Håll den borta från vatten- och värmekällor.

Säkerhetsanvisningar för produkter med batterier/laddningsbara batterier:
Ladda de laddningsbara batterierna med en tredje månad för att säkerställa produktens livslängd. Batterierna måste installeras av en vuxen person. Blanda aldrig olika slags batterier eller nya och använda batterier. Sätt in batterierna med rätt polaritet. Matningsterminalerna får inte kortslutas. Uttjänta batterierna måste avlägsnas från produkten. Avlägsna batterier när produkten inte används på ett tag. Ta vid behov ut de uppladdningsbara batterier ur produkten innan de laddas. Laddningsbara batterier får bara laddas under tillsyn av en vuxen. Ladda aldrig batterier som inte är laddningsbara. Risk för explosion om batteri byts ut mot fel typ av batteri. Byte av ett batteri av fel typ som kan förbrytas ett skydd (till exempel i vissa litiumbatterityper). Kassering av ett batteri genom uppeldning eller i varm ugn, eller med mekanisk krossning eller skärning av ett batteri, kan leda till en explosion. Förvaring av ett batteri i omgivningar med extremt hög temperatur kan leda till explosion eller läckage av brandfarlig vätska eller gas. Ett batteri som utsätts för extremt lågt tryck kan leda till explosion eller läckage av brandfarlig vätska eller gas.
VARNINGAR OCH FÖRSIKTIGHETSTÄGARDER för produkter med knappcellsbatterierHåll nya och begagnade batterier utom räckhåll för barn. Om ett knappcellsbatteri sväljs kan det orsaka allvarliga inre brännskador på bara två timmar och gå till dödsfall. Om du misstänker att någon har sväljt ett batteri eller stoppat in det i någon del av kroppen krävs omedelbar medicinsk uppmärksamhet. Om det inte finns ett batteriskydd som det är avsett att ska vara till hinder vid tillfällen, det inte längre fungerar som det ska, bör du sluta använda produkten och förvara den undan räckhåll för barn. VARNING! Batterier får inte förtäras – risk för kemiska brännskador!
Varning. Den här produkten innehåller små magneter. Svälda magneter kan fastna mot varandra i tarmarna och orsaka allvarliga skador. Sök läkarvård omedelbart om magneter sväljs.

### Förklaring av symboler

Se till att skaffa dig kunskap om de lokala systemen för bortskaffande, sortering och insamling av avfall gällande elektriskt och elektronisk utrustning och förpackningar. Agera i enlighet med lokala regler och släng inte bort din gamla produkt och förpackning tillsammans med vanligt hushållsavfall. Korrekt bortskaffande av förpackningen, din produkt och/eller batterier hjälper till att förebygga potentiella negativa konsekvenser för miljön och för människors hälsa. Batterier ska slängas med jämna mellanrum via det kommunala avfallsflödet via särskilda insamlingsanläggningar. När du slänger en produkt som innehåller batterier som inte kan bytas ut av användaren ska de batterier som inte kan bytas ut av användaren avlägsnas av en yrkesperson.

Endast för inomhusbruk

Trådlöst frekvensband (RF): 2 400–2 483,5 MHz
Max. överförd effekt: 10 dBm

Härmed intygar Signify att radioutrustningstypen med smart dimmerströmbrytare överensstämmer med direktiv 2014/53/EU. Den fullständiga texten till EU-försäkran om överensstämmelse finns på följande internetadress: www.philips.com/lighting.

## EL

| | |
|---|---|
| Προϊόν | Έξυπνος ροοστάτης |
| Αναφορά | 929004807, 929004807 |
| Τοποθεσία | Κατάλληλο για χρήση σε εσωτερικούς χώρους |
| Θερμοκρασία περιβάλλοντος | -10 °C – +45 °C |
| Τύπος μπαταρίας | CR2032 3,0VDC |

### Σε τι χρησιμεύει;

Ο έξυπνος ροοστάτης παρέχει τη δυνατότητα άμεσου ελέγχου των φώτων σας WiZ, χωρίς να απαιτείται διέλευση από τον δρομολογητή σας Wi-Fi.
Η εμβέλεια ελέγχου είναι γύρω στα 15 μέτρα σε ένα συνηθισμένο περιβάλλον εσωτερικού χώρου με χωρίσματα και τοίχους – μπορεί να επεκταθεί ακόμα πιο μακρύτερα εφόσον υπάρχει ανεμπόδιστη οπτική επαφή. Η ακριβής απόσταση εξαρτάται από τον περιβάλλοντα χώρο, επειδή τα εμπόδια ενδέχεται να προκαλέσουν εξασθένηση του σήματος.
Συμβατό μόνο με προϊόντα Έξυπνου φωτισμού Philips και Connected by WiZ που διαθέτουν δυνατότητα Bluetooth.

### Σημαντικές πληροφορίες

- Κατάλληλο για χρήση μόνο σε εσωτερικούς χώρους. Μην επιχειρήσετε να το ανοίξετε ή να το επισκευάσετε (εκτός από την αντικατάσταση μπαταριών).
- Να φυλάσσεται μόνο σε χώρους χωρίς υγρασία.
- Χρησιμοποιήστε μόνο τις καθορισμένες μπαταρίες; μη χρησιμοποιείτε επαναφορτίζοντες μπαταρίες; Μη χρησιμοποιείτε διαφορετικές μάρκες ή καινούργιες/παλιές μπαταρίες μαζί.Αντικαταστήστε εγκαίρως τις μπαταρίες που έχουν εκφορτιστεί.
- Αυτός ο έξυπνος ροοστάτης δεν είναι παιχνίδι.
- Φυλάξτε το μακριά από το νερό και πηγές θερμότητας.

Οδηγίες ασφάλειας για προϊόντα κατά τη χρήση μπαταριών/επαναφορτιζόμενων μπαταριών:
Φορτίζετε τις "επαναφορτιζόμενες" μπαταρίες κάθε 3 μήνες ώστε να εξασφαλιστεί η διάρκεια ζωής του προϊόντος. Οι μπαταρίες πρέπει να τοποθετούνται από κάποιον ενήλικα, δεν πρέπει να αναμιγνύονται διαφορετικοί τύποι μπαταριών και καινούργιες και χρησιμοποιημένες μπαταρίες. Οι μπαταρίες πρέπει να τοποθετούνται με τη σωστή πολικότητα. Οι ακροδέκτες τροφοδοσίας δεν πρέπει να βραχυκυκλώνονται. Οι μπαταρίες που έχουν εξαντληθεί θα πρέπει να αφαιρούνται από το προϊόν. Οι μπαταρίες θα πρέπει να αφαιρούνται, όταν το προϊόν δεν πρόκειται να χρησιμοποιηθεί για αρκετό χρονικό διάστημα. Αφαιρείτε τις επαναφορτιζόμενες μπαταρίες από το προϊόν που από τη φόρτιση τους, εάν αυτό είναι εφικτό.Φορτίζετε τις επαναφορτιζόμενες μπαταρίες μόνο υπό την επίβλεψη ενηλίκου.Οι μη επαναφορτιζόμενες μπαταρίες δεν πρέπει να φορτίζονται. Κίνδυνος έκρηξης σε περίπτωση που η μπαταρία αντικατασταθεί με λανθασμένο τρόπο,

## TR

| | |
|---|---|
| Ürün | Akıllı kısma anahtarı |
| Referans | 929004807, 929004807 |
| İç mekan kullanımı için | Evet |
| Ortam sıcaklığı | -10 °C – +45 °C |
| Pil tipi | CR2032 3,0VDC |

### Ne işe yarar?

Akıllı kısma anahtarı, WiFi yönlendiricinize gitmeden WiZ aydınlatmalarınızın doğrudan kontrolünü sağlar.
Ara duvarlar ve kapılar olan tipik bir iç mekan ortamı ortalama olarak yaklaşık 15 metrelik - temiz bir görüş hattı olduğunda bu mesafe daha da artabilir. Engeller sinyali zayıflatabileceğinden tam mesafe çevreleyen ortama bağlıdır.
Yalnızca Philips Akıllı Aydınlatma ve WiZ ile Bağlantılı, Bluetooth destekli ürünlerle uyumludur.

### Önemli bilgiler

- Yalnızca iç mekan kullanımı için, İçini açmaya veya tamir etmeye çalışmayın (pil değişimi hariç).
- Yalnızca kuru ortamda saklayın.
- Yalnızca belirtilen pilleri kullanın; yeniden şarj edilebilir pil kullanmayın; farklı marka veya yeni / eski pilleri birlikte kullanmayın; bitmiş pilleri zamanında değiştirin.
- Bu akıllı kısma anahtarı, oyuncak değildir.
- Su ve ısı kaynağından uzak tutun.

Pil/şarj edilebilir pil kullanan ürünler için güvenlik talimatları:
Ürünün kullanım süresini korumak için "şarj edilebilir" pilleri 3 ayda bir şarj edin. Piller bir yetişkin tarafından takılmalıdır. Farklı türde piller ile yeni ve kullanılmış piller birlikte kullanılmamalıdır. Pillerin kutbu doğru biçimde takılmalıdır. Besleme terminallerine kısa devre yaptırılmamalıdır. Biten piller üründen çıkarılmalıdır. Ürün uzunca bir süre kullanılmayacaksa pilleri çıkarın. Şarj etmeden önce, varsa şarj edilebilir pilleri üründen çıkarın. Şarj edilebilir pillerin yalnızca yetişkin gözetiminde şarj edilmelidir. Şarj edilebilir özellikte olmayan piller şarj edilmemelidir. Pil, yanlış tipte bir pille değiştirilse se patlama tehlikesi vardır. Kurunu mekanizmasını devre dışı bırakabilecek yanlış tipte bir pilin takılması (örneğin, bazı lityum pil türlerinde olduğu gibi); pilin ateşe veya sıcak fırına atılması ya da mekanik olarak ezilmesi veya kesilmesi patlamaya neden olabilir; pilin aşırı yüksek sıcaklıklarla bir ortamda bırakılması patlamaya veya yanıcı sıvı veya gaz sızıntısına neden olabilir; pilin aşırı düşük hava basıncına maruz kalması patlamaya veya yanıcı sıvı ya da gaz sızıntısına neden olabilir.
Düğme pillerle çalışan ürünler için UYARILAR VE ÖNLEMLER: Yeni ve kullanılmış pilleri çocukların erişemeyeceği bir yerde saklayın. Düğme pil yutulursa sadece iki saat içinde kalıcı iç yanıklara neden olabilir ve ölüme yol açabilir. Pillerin yutulmuş veya vücudun herhangi bir yerine yerleşmiş olabileceğini düşünüyorsanız derhal tıbbi yardım alın. Pil bölmesi sıkıca kapanmıyorsa ürünü kullanmayı bırakın ve çocuklardan uzak tutun. UYARI! Pili yutmayın, Kimyasal yanık tehlikesi.
Uyarı: Bu ürün küçük mıknatıslar içerir. Yutulan mıknatıslar bağırsaklarda birbirine yapışarak ciddi yaralanmalara neden olabilir. Mıknatıslar yutulursa derhal tıbbi yardım alın.

### Simgelerin Açıklanması

Lütfen elektrikli ve elektronik ürünler ve ambalajların yeri ayrıl atık atma, ayrıma ve toplama sistemleri hakkında bilgi edinin. Lütfen bulunduğunuz bölgedeki yerel kurallara uygun hareket edin ve eski ürünü ve ambalajını normal evsel atıklarla birlikte atmayın. Ambalajın, ürününüzün ve/veya pillerin doğru şekilde atılması çevre ve insan sağlığı için olası olumsuz sonuçların önlenmesine yardımcı olur. Pillerin özel toplama tesisleri aracılığıyla belediye atık kolundan ayrı bir şekilde atılması gerekir. Kullanıcı tarafından değiştirilemeyen pil bulunan bir ürünü atarken, kullanıcı tarafından çıkarılması gerekir.

Yalnızca iç mekan kullanımı

Kablosuz RF modu Frekans Aralığı: 2400-2483,5 MHz
Aktarılan maksimum güç: 10 dBm

Signify, radyo ekipmanı tipi akıllı kısma anahtarının 2014/53/AB Direktifi ile uyumlu olduğunu beyan eder. AB uygunluk beyanının tam metnine şu internet adresinden ulaşılabilir: www.signify.philips.com/consumer.

## PL

| | |
|---|---|
| Produkt | Inteligentny regulator przyciemniania |
| Źródło | 929004807, 929004807 |
| Lokalizacja | Do użytku we wnętrzach |
| temperatura otoczenia | -10 °C – +45 °C |
| Typ akumulatora | CR2032 3,0VDC |

### Do czego służy?

Inteligentny regulator przyciemniania umożliwia bezpośrednie sterowanie rysowieniem WiZ z pominięciem routera Wi-Fi.
Zasięg pilota wynosi około 15 metrów w warunkach zwykłego wnętrza podzielonego ścianami i ścianami – jest nawet znacznie większy przy braku przeszkód. Dokładna odległość zależy od otaczającego środowiska, ponieważ przeszkody mogą osłabić sygnał.
Jest kompatybilny tylko z produktami Philips Smart Lighting i Connected by WiZ z obsługą Bluetooth.

### Ważne informacje

- Wyłącznie do użytku we wnętrzach. Nie próbuj otwierać ani naprawiać (poza wymianą baterii).
- Przechowywać tylko w miejscach suchych.
- Należy używać tylko zalecanych baterii; nie wolno używać akumulatorów; nie wolno łączyć ze sobą baterii różnych producentów albo starych i nowych; należy w porę wymienić zużyte baterie.
- Ten inteligentny regulator przyciemniania nie jest zabawką.
- Trzymaj go z dala od wody i źródeł ciepła.

Zalecenia dotyczące bezpieczeństwa produktów podczas użytkowania baterii/akumulatorów:
Baterie należy ładować co 3 miesiące, aby zapewnić trwałość produktu. Baterie powinna instalować osoba dorosła. Nie wolno mieszać różnych baterii oraz baterii nowych z używanymi. Baterie należy umieszczać z prawidłową polaryzacją. Nie wolno zwierać zasilania. Zużyte baterie należy wyjąć z produktu. Jeśli produkt nie będzie używany przez jakiś czas, należy wyjąć z niego baterie. Przed ładowaniem należy wyjąć akumulatory z produktu, o ile dotyczy. Akumulatory należy ładować tylko pod nadzorem osoby dorosłej. Nie wolno ładować baterii jednorazowych. Ryzyko wybuchu w przypadku zastosowania nieprawidłowej baterii. Wymiana baterii na niewłaściwy typ może unieszkodliwić zabezpieczenie (np. w przypadkach niektórych baterii litowych); wrzucanie baterii do ognia lub gorącego piekarnika, mechaniczne zgniecenie lub przecięcie może spowodować wybuch. Pozostawienie baterii w środowis

## SK

| | |
|---|---|
| Výrobok | Inteligentný stmievací spínač |
| Referenčné číslo | 929004807S, 929004807M |
| Umiestnenie | Na interiérové použitie |
| Teplota okolia | -10 °C ~ +45 °C |
| Typ batérie | CR2032 3,0VDC |

## Aká je jeho funkcia?

Inteligentný stmievací spínač umožňuje priame ovládanie svetiel WiZ bez nutnosti vypúšťať smerovač Wi-Fi.
Otvorený na kontrolu v rozsahu 15 metrov v normálnom interiérovom prostredí s priečkami a stenami – môže byť aj vyšší v prípade priamej viditeľnosti na zariadenie. Presná vzdialenosť závisí od okolitého prostredia, prepoje prekážky môžu spôsobiť stratu signálu.
Kompatibilné jedno a inteligentným osvetleniím Philips a produktmi Connected by WiZ s podporou Bluetooth.

## Dôležité informácie

- Len na interiérové použitie. Zariadenie sa nepokúšajte otvárať ani opravovať (s výnimkou výmeny batérie).
- Skladujte len na suchom mieste.
- Používajte iba s uvedenými batériami. Nepoužívajte nabíjateľné batérie. Nepoužívajte súčasne batérie rôznych značiek ani nové a staré batérie. Vybité batérie vždy vymeňte.
- Tento inteligentný stmievací spínač nie je hračka.
- Držte ho v bezpečnej vzdialenosti od vody a zdrojov tepla.

Bezpečnostné pokyny týkajúce sa produktov používajúcich batérie/nabíjateľné batérie:
„Nabíjateľné" batérie nabíjajte každé 3 mesiace, čím zabezpečíte dlhodobú životnosť produktu. Batérie by mala nainštalovať dospelá osoba. Rôzne typy batérií a nové a použité batérie sa nesmú miešať. Batérie vložte pri dodržaní správnej polarity. Napájacie svorky sa nesmú skratovať. Prázdne batérie sa musia z produktu vybrať. Keď sa produkt dlhší čas nepoužíva, vyberte z neho batérie. Pred nabíjaním odstráňte nabíjateľné batérie z produktu, ak je to možné. Nabíjateľné batérie nabíjajte výlučne pod dozorom plnoletej osoby. Batérie, ktoré nie sú nabíjateľné, sa nesmú nabíjať. Ak sa batéria vymení za nesprávny typ, hrozí riziko výbuchu. Výmena batérie za nesprávny typ môže spôsobiť zýchytne bezpečnostného zabezpečenia (napríklad v prípade niektorých lítiových batérií). vhadzovanie batérie do ohňa alebo horúcej rúry, alebo mechanické drvenie či rezanie batérie, čo

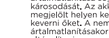
Len na interiérové použitie

Frekvenčný rozsah bezdrôtového RF vysiela: 2 400 – 2 483,5 MHz
Maximálny prenášaný výkon: 10 dBm

Signify týmto vyhlasuje, že rádiové zariadenie typu inteligentný stmievací spínač je v súlade so smernicou 2014/53/EU. Úplné znenie vyhlásenia o zhode EU je k dispozícii na tejto internetovej adrese: www.lighting.philips.com/support.

## Mida ses teeb?

Nutikas hämardusliiti võimaldab teie WiZ valgusteid otse ilma WiFi ruuteri abita juhtida.
Juhtimise ulatus on lõgikaudu 15 meetrit tavapäraste seinte ja vaheseintega sisetingimustes – otsenähtavusega võib see isegi palju kauem olla. Täpne kaugus oleneb ümbrusest ja takistused võivad signaali nõrgestada.
Ühildub ainult Philipsi nutivalgustuse ja WiZ-ühilduvate seadmete Bluetooth toodetega.

## Oluline teave

- Kasutamiseks ainult siseruumides. Mitte proovida seadet avada ega remontida (vahja arvatud patareide vahetamine).
- Houstada ainult kuivades kohtades.
- Kasutage ainult ettenähtud patareisid; mitte kasutada akusid; mitte kasutada erineva kaubamärgiga või erineva laetuse tasemega patareisid koos; asendage tühjad patareid ära.
- See nutikas hämardusliiti ei ole mänguasi.
- Hoidke see eemal vesi ja kuumallikatest.

Patareisid/akusid kasutavate toodete ohutusjuhised.
Toote tööga taamiseks laadige akusid iga 3 kuu tagant. Patareisid peaks paigaldama täiskasvanu. Eri tüüpi patareisid ja usi ja kasutatud patareisid ei tohiks omavahel segada. Patareid tuleb sisestada korrektse polaarsusega. Vooluliitakes ei tohi tekitada lühiseid. Tühjad patareid tuleb tootest eemaldada. Eemaldage patareid, kui teie pole plaanis tootet pikemat aega kasutada. Akud tuleb enne laadimist tootest eemaldada, kui see on asjakohane. Akusid võib laadida ainult täiskasvanu juuresolekul. Patareisid ei tohi laadida. Mahvlusvõrgu, kui aku asendamiseks vaja asendusakuga. Aku asendamine vale tüüpi akuga, mis võib kaitseseadise tõttu tõkestada (näiteks teatud tüüpi liitiumakude puhul); aku viskamine tulle või kuuma ahju või aku mehaaniline purustamine või lõikamine, mis võib põhjustada plahvatuse; aku jätmine äärmisele kõrge temperatuuriga keskkonda, mis võib põhjustada plahvatuse või tuleohtliku vedeliku või gaasi lekke; aku allutamine äärmisele madalale õhurõhule, mis võib põhjustada plahvatuse või tuleohtliku vedeliku või gaasi lekke, ÄLLUTAMISE JA ETTEVAATUSABINÕUD mõõdetakse toodete kohta. Hoidke usi ja kasutatud patareisid lastele kättesaamatus kohas. Nõõppatteri võib neelamisel juba kahe tunni möödudes põhjustada raskesti sisemisi põlemisi, mis võivad lõpeda surmaga. Kui arvate, et patareid võisid olla alla neelatud või panduud ükskõik millisesse kehaosa, pöörduge kohe arsti poole. Kui akupatarei ei sulgu korralikult, lõpetage toote kasutamine ja hoidke seda lastele kättesaamatus kohas. ETTEVAATUS! Ärge patareid ella neelale – keemilise põletuse oht.
Hoiatus! See toode sisaldab väikest magneetid. Allaneelatud magnetid võivad soolestikus kokku kleepuda, põhjustades tõsiseid vigastusi. Magnet(te) allaneelamisel pöörduda viivitamatult arsti poole.

## Sümbolite selgitus


Viige ennast kurssi nahaliku elektri- ja elektroonikatoodete nõ pakendite kasutusest kõrvaldamise, sorteerimise ja kogumise süsteemiga, Järgige kohaliikke eeskirju järgi ning ärge visake vana toodet ega pakendeid olmejäätmete hulka. Pakendi ja toote õige ja/või akude nõuetekohane kasutusest kõrvaldamine aitab vältida võimalikke negatiivseid mõju keskkonnale ja inimese tervisele. Akud toote kasutusest kõrvaldada olmejäätmetest eraldi ning viia selleks ette nähtud kogumiskohta. Kui kõrvaldate kasutusest toote, mis sisaldab akusid, mida kasutage ei ihlusta ka vahetada, peab need akud tootest eemaldama kvalifitseeritud spetsialist.

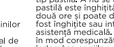
Kasutamiseks ainult siseruumides


Juhtmevaba raadiosagedusrežimi sagedusala: 2400 – 2483,5 MHz
Maksimaalne edastatud võimsus 10 dBm

Käesolevaga kinnitab Signify, et raadioseadmete tüüpi nutikas hämardusliiti vastab direktiivile 2014/53/EL, EL-i vastavusdeklaratsiooni täistekst on saadaval järgmisel internetiaadressil: www.lighting.philips.com/support.

## MK

| | |
|---|---|
| Производ | Паметен прекинувач со потенциометар |
| Референца | 929004807S, 929004807M |
| Локација | За внатрешна употреба |
| Температура на околината | -10 °C ~ +45 °C |
| Тип на батерија | CR2032 3,0VDC |

## Што прави тој?

Овој паметен прекинувач со потенциометар овозможува директна контрола врз вашите WiZ светла без да користите посебен пренасочувач за WiFi.
Отворен на контрола е околу 15 метри во нормален внатрешен простор со ѕидови и ѕидови – тој може и значително да се продолжи во отворена без пречки. Точната растојание зависи од околината затоа што пречките ја намалуваат јачината на сигналот. Компатибилно само со Philips Паметно осветлување и Поврзано од WiZ, производи овозможени со Bluetooth.

## Важни информации

- Само за внатрешна употреба. Немојте да се обидувате да го отворите или поправите (освен за замена на батеријата).
- Складирајте само во суви локации.
- Користете само со наведените батерии немојте да користите батерии на полнење; немојте да користите заедно батерии од различен брен, или нови / стари заедно ги потрошените батерии на време.
- Овој паметен прекинувач со потенциометар не е играчка.
- Чувајте го подалеку од вода и извор на топлина.

Упатства за безбедност за производи што користат батерии/батерии што се на полнење:
Полнете ги батериите „што се на полнење" на секои 3 месеци за да го обезбедите работниот век на продолжот. Батериите треба да ги монтира возрасно лице. Не смеа да се мешаат различни типови батерии и нови и користени батерии. Батериите треба да се вметнат со правилност поларитет. Терминалите за напојување не смеа да се премостуваат. Потрошените батерии мора да се отстранат од производот. Отстранете ги батериите кога производот не се користи нешто време. Отстранувајте ги батериите што се полнат од производот пред да ги полните батериите. Батериите кои не батериите што се на полнење само со надзор од возрасно лице. Батерии што не се на полнење не смеа да се полнат. Ако батерија е заменета погрешен тип, постои ризик од експлозија. Фрлањето батерија во оган или вжарена печка или механичко дробење или сечење на батерија, кое може да доведе до експлозија; или оставање на батерија во многу висока температура околу неа што може да доведе до експлозија или истекување на запалива течност или гас; батерија изложена на екстремно низок воздушен притисок кои може да доведе до експлозија или истекување на запалива течност или гас.

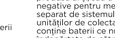
Само за внатрешна употреба

Опсег на фреквенција на безжичен РФ предавач: 2400-2483,5 MHz
Максимална пренесена моќност: 10 dBm

Со ова, Signify изјавува дека радио-опремата од типот на паметниот прекинувач со потенциометар е во согласност со Директивата 2014/53/ЕУ. Целосниот текст на декларацијата на ЕУ за сообразност е достапен на следната интернет-адреса: www.lighting.philips.com/consumer.

## BG

| | |
|---|---|
| Продукт | Интелигентен димер превклучавач сијалица на допир |
| Справки | 929004807S, 929004807M |
| Местоположение | За употреба само в закрити просторности |
| Температура на околната среда | -10 °C ~ +45 °C |
| Тип батерия | CR2032 3,0VDC |

## Какво означава това?

Интелигентният димер превключвател спира на светлината поток позволява директен контрол на вашите WiZ осветление, без да минавате през вашия WiFi рутер.
Диапазонът на управление е около 15 метра в нормална вътрешна среда с стени и стени – тя може да се разшири силно в случая на пряка линия на видимост. Точното разстояние зависи от заобикалящата среда, тъй като пречките могат да отслабят сигнала.
Съвместимо само с продукти с активиран Bluetooth от гамите Philips Smart Lighting и Connected by WiZ.

## Информация за поддръжка

- За употреба само в закрити пространства. Не се опитвайте да отваряте или поправяте (освен при смяна на батерията).
- Да се съхранява само на сухо място.
- Използвайте само с посочените батерии; не използвайте акумулаторни батерии не използвайте заедно различни марки или нови/стари батерии смесете наречие потрошени батерии.
- Тоа не е играчка.
- Тоин електронен димер превключвателя спира на светлинния поток не е играчка.
- Пазете далеч от топлинния ва вода и топлина.

Инструкции за безопасност за продукти, използващи батерии/акумулаторни батерии: Зареждайте акумулаторните батерии на всеки 3 месеца, за да осигурите полезен живот на продукта. Батериите трябва да се слагат от възрастен. Различните видове батерии и нови и използвани батерии не трябва да се смесват. Батериите трябва да се поставят с правилна поларитет. Клемите не трябва да дават на къс. Изтощените батерии трябва да се извадят от продукта. Извадете батериите, когато няма да използвате продукта известно време. Премахнете акумулаторните батерии от продукта, преди да ги зареждате, ако е приложимо. Зареждайте акумулаторните батерии само под надзора на възрастен. Батериите, които не са предназначени за не трябва да се зареждат. Ако от експлозия, ако батерията бъде заменена с неправилна. Подменята на батерия с неправилен тип може да дезактивира предпазна мярка (например при някои видове литиеви батерии); изхвърляне на батерия в огън или горяща фурна; или механично смачкване или рязане на батерия, което може да доведе до експлозия; оставяне на батерия в среда с изключително висока температура, която може да доведе до експлозия или изтичане на запалима течност или газ. батерия, подложена на


Само за внатрешна употреба

Честота на честотна лента на безжичен РФ предавач: 2400-2483,5 MHz
Максимална мощност на предаване: 10 dBm

С настоящото, Signify декларира, че радиооборудването тип интелигентен димер превключвателя сигнала на светлинния поток отговаря на Директива 2014/53/ЕС. Пълният текст на декларацията за съответствие на ЕС можете да намерите в интернет на адрес: www.lighting.philips.com/consumer.

## RO

| | |
|---|---|
| Produs | Întrerupător cu variator inteligent |
| Referință | 929004807S, 929004807M |
| Localizare | Pentru utilizare în interior |
| Temperatură ambientală | -10 °C ~ +45 °C |
| Tip de baterie | CR2032 3,0VDC |

## Care este funcția acestea?

Întrerupătorul cu variator inteligent permite controlarea directă a luminiilor WiZ, fără utilizarea routerului Wi-Fi.
Interval de control este de aproximativ 15 metri într-un mediu normal de interior cu paravane și pereți – acesta se poate lărgi într-un mediu fără obstacole. Distanța exactă depinde de mediul înconjurător, deoarece obstacolele pot slăbi semnalul.
Compatibil doar cu produsele de iluminat inteligent Philips și și produsele Connected de la WiZ, cu Bluetooth.

## Informații importante

- Doar pentru utilizare în interior. Nu încercați să o deschideți sau să o reparați (cu excepția înlocuirii bateriei).
- A se depozita numai în locuri uscate.
- A se utilize exclusiv cu baterii specificate; a nu se utiliza baterii reîncărcabile; a nu se utiliza împreună baterii de mărci diferite sau noi/vechi; a se înlocui bateriile epuizate cu altele.
- Acest întrerupător cu variator inteligent nu este o jucărie.
- A se păstra la distanță de apă și surse de căldură.

Instrucțiuni de siguranță pentru produsele care utilizează baterii/baterii reîncărcabile:
Încărcați bateriile reîncărcabile la fiecare 3 luni pentru a asigura durata de viață a produsului. Bateriile trebuie să fie montate de către un adult. Este interzisă utilizarea bateriilor de tipuri diferite și a bateriilor noi împreună cu cele uzate. Bateriile trebuie introduse respectându-se polaritatea corectă. Bornele de alimentare nu trebuie scurtcircuitate. Bateriile epuizate trebuie scoase din produs. Scoateți bateriile atunci când produsul nu este folosit o perioadă de timp îndelungată. Scoateți bateriile reîncărcabile din produs înainte de a le încărca, dacă acest lucru este posibil. Încărcați bateriile reîncărcabile numai sub supravegherea unui adult. Bateriile care nu sunt de tip reîncărcabil nu trebuie încărcate. Risc de explozie în cazul în care bateria este înlocuită cu o baterie de schimb incorectă. Introducerea bateriei cu un tip de baterie incorect poate anula o măsură de siguranță (de exemplu, în cazul anumitor tipuri de baterii cu litiu). Risc de explozie în cazul în care o baterie este aruncată în foc, este introdusă într-un cuptor încins, este strivită mecanic sau este tăiată. Risc de explozie sau de scurgere de lichid sau gaz inflamabil în cazul în care o baterie este supusă unei presiuni extreme de scăzute a aerului.
AVERTISMENTE ȘI PRECAUȚII pentru produsele care utilizează baterii de tip pastilă. Nu se lăsați la îndemâna copiilor. În cazul în care bateria de tip pastilă este înghițită, aceasta poate provoca arsuri interne severe în doar două ore și poate duce la deces. În cazul în care suspectați că bateria au fost înghițite sau introduse în orice parte a corpului, solicitați imediat asistență medicală. În cazul în care compartimentul bateriei nu se închide în mod corespunzător, încetați utilizarea produsului și nu-l lăsați la îndemâna copiilor. ATENȚIE! Nu înghițiți bateria – Pericol de arsuri chimice. Avertisment. Acest produs conține magneți mici. Magneții înghițiți se pot lipi în intestine, provocând răni grave. Solicitați imediat asistență medicală dacă magneții sunt înghițiți.

## Explicarea simbolurilor


Informați-vă cu privire la sistemul local de colectare, separare și eliminare a deșeurilor pentru produsele electrice și electronice și respectați-l pe acesta. Acțiunea corespunzătoare și colectarea cu regulile locale și nu eliminați produsele vechi și ambalajele împreună cu deșeurile menajere obișnuite. Eliminarea corespunzătoare a ambalajelor, a produselor vechi și a bateriilor ajută la prevenirea consecințelor potențiale negative pentru mediu și sănătatea umană. Bateriile trebuie eliminate separat de sistemul municipal de gestionare a deșeurilor pe un interstițiul inițiaților de colectare desemnate. Atunci când eliminați un produs care conține baterii ce nu pot fi îndocuite de utilizator, aceste baterii trebuie îndepărtate de către un specialist.


A se utiliza doar în interior

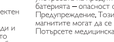
Banda de frecvențe a modulul fără fir RF: 2400 – 2483,5 MHz
Putere maximă transmisă: 10 dBm

Prin prezentul document, Signify declară că întrerupătorul cu variator inteligent de tip echipament radio este în conformitate cu Directiva 2014/53/UE. Textul complet al declarației de conformitate UE este disponibil la următoarea adresă de internet: www.lighting.philips.com/consumer.

## LV

| | |
|---|---|
| Izstrādājums | Viedais gaismmaiņa slēdzis |
| Atsauce | 929004807S, 929004807M |
| Novietojums | Izmantošanai iekštelpās |
| Apkārtējā temperatūra | -10 °C ~ +45 °C |
| Baterijas tips | CR2032 3,0VDC |

## Ko tā veic?

Viedais gaismmaiņas slēdzis nodrošina tiešu WiZ gaismu vadību, apejot bezvadu maršrutētāju.
Vadības diapazons ir aptuveni 15 metri parastā iekštelpu vidē ar šķērssiensēnām un sienām – neaizsegtā, bezšķēršļu vidē tas var sniegties pat ievērojami tālāk. Konkrēts attālums ir atkarīgs no apkārtējās vides, jo šķēršļi var vājināt signālu.
Savietojams tikai ar Philips viedo apgaismojumu un savienots ar WiZ, Bluetooth iespējotiem produktiem.

## Svarīga informācija

- Tikai izmantošanai iekštelpās. Neēģiniet atvērt vai remontēt to (izņemot baterijas nomaiņu).
- Uzglabāt tikai sausā vietā.
- Izmantojiet tikai konkrēti norādītas baterijas; neliet atkārtoti uzlādējamas baterijas; neliet kopā citu zīmolu vai jaunas / zīletotas baterijas; savlaicīgi nomainiet izlādējušās baterijas.
- Šis viedais gaismmaiņas slēdzis nav rotaļlieta.
- Neturiet ūdens un siltuma avota tuvumā.

Drošības norādījumi produktiem, lietojot baterijas/atkārtoti uzlādējamās baterijas.
Uzlādējiet lādējamas baterijas ik pēc 3 mēnešiem, lai nodrošinātu produkta kalpošanas laiku. Baterijas jāieliek pieaugušajam. Nedrīkst vienlaikus izmantot dažādu tipu akumulatorus vai arī jaunus akumulatorus kopā ar lietotiem. Baterijas jāievieto ar pareizu polaritāti. Nedrīkst pieļaut īsslēgumu barošanas avota spailēs. Izlietotās baterijas ir jāizņem no izstrādājuma. Ja izstrādājums ilgāku laiku netiek lietots, izņemiet baterijas. Ārums uzlādes veikšanas priekšnoteikumi ir tikai uzlādējamas baterijas, ja piemērojas. Uzlādējiet lādējamās baterijas tikai pieaugušo uzraudzībā. Nedrīkst uzlādēt nelādējamas baterijas. Sprādziena risks, ja baterija tiek aizstāta ar nepareizu baterju. Baterijas nomaina ar nepareizu tipa baterju, kas var sabojāt drošības mehānismu (piemēram, dažu litija baterju veidu gadījumā); vai baterijas ievietošana ugunī vai karstā krāsnī, vai baterijas mehāniska saspiešana vai griešana, kas var izraisīt sprādzienu; akumulatora atstāšana ārkārtīgi augstā temperatūrā, kas var izraisīt


Tikai izmantošanai iekštelpās

Bezvadu RF režīma frekvenču josla: 2400-2483,5 MHz
Maksimālā pārraidītā jauda: 10 dBm

Signify ar šo paziņo, ka radioiekārtu tipa viedais gaismmaiņas slēdzis atbilst direktīvas 2014/53/ES prasībām. ES atbilstības deklarācijas pilnais teksts ir pieejams šajā internetā adresē: www.lighting.philips.com/consumer.

## SR

| | |
|---|---|
| Proizvod | Pametni prekidač za prigušivanje |
| Referenca | 929004807S, 929004807M |
| Lokacija | Za unutrašnju upotrebu |
| Temperatura okruženja | -10 °C ~ +45 °C |
| Vrsta baterije | CR2032 3,0VDC |

## Šta radi?

Pametni prekidač za prigušivanje omogućuje izravno upravljanje svjetiljkama WiZ, bez prosljeđivanja putem Wi-Fi usmjerivača.
Kontrolni domet iznosi oko 15 metara u normalnom zatvorenom okruženju s pregradama i zidovima - čak može i veći doseg ako nema prepreka, Točan domet ovisi o okolini jer prepreke mogu oslabiti signal.
Kompatibilno samo s Philips pametnom rasvjetom i Connected by WiZ proizvodima s omogućenom Bluetooth vezom.

## Važne informacije

- Samo za upotrebu u zatvorenom. Ne pokušavajte otvoriti ili popraviti (osim zamjene baterije).
- Pohranjivati samo na suhom mjestu.
- Koristite samo s navedenim baterijama; ne koristite punjive baterije; nemojte upotrebljavati nove i stare baterije zajedno; ne koristite marki ili nove/stare baterije; na vrijeme zamijenite istrošene baterije.
- Ovaj pametni prekidač za prigušivanje nije igračka.
- Držite ga podalje od izvora vode i topline.

Sigurnosne upute za proizvode koji koriste baterije / punjive baterije: „Punjive" baterije nabijte svaka 3 mjeseca kako bi vijek trajanja proizvoda bio zajamčen. Baterije treba ugraditi odrasla osoba. Ne smiju se miješati različite vrste baterija, kao ni nove i korištene baterije. Baterije treba umetnuti s ispravnim polaritetom. Terminali napajanja ne smiju biti u kratkom spoju. Istrošene baterije izvadite iz proizvoda. Ako proizvod nije neko vrijeme u upotrebi, baterije izvadite. Punjive baterije izvadite iz proizvoda prije punjenja, ako je primjenjivo. Punjive baterije trebaju se puniti samo pod nadzorom odrasle osobe. Nepunjive baterije ne smije se puniti. Opasnost od eksplozije ako se baterija zamijeni neodgovarajućom zamjenskom baterijom. Zamjena baterije neispravnom vrstom baterije može onemogućiti sigurnosne mehanizme (na primjer, u slučaju nekih vrsta litijevih baterija); odlaganje baterije u vatru ili vruću pećnicu, kao i mehaničko drobljenje ili rezanje baterije, može dovesti do eksplozije; ostavljanje baterije u okruženju sa ekstremno visokom temperaturom može dovesti do eksplozije ili curenja zapaljive tekućine ili plina; baterija izložena


Samo za unutrašnju upotrebu

Frekvencijski opseg bežičnog RF režima: 2400–2483,5 MHz
Maksimalna emitovana snaga: 10 dBm

Ovim, Signify izjavljuje da je radijska oprema tipa pametni prekidač za prigušivanje u skladu sa Direktivom 2014/53/EU. Ceo tekst EU deklaracije o usaglašenosti možete pronaći na sledećoj internet adresi: www.lighting.philips.com/consumer.

## SL

| | |
|---|---|
| Gaminys | Išmanusis apšvietimo reguliatoriaus jungiklis |
| Nuoroda | 929004807S, 929004807M |
| Vieta | Skirtas naudoti patalpose |
| Aplinkos temperatūra | -10 °C ~ +45 °C |
| Baterijos tipas | CR2032 3,0VDC |

## Ką jis daro?

Išmanus apšvietimo reguliatoriaus jungiklis suteikia galimybę tiesiogiai valdyti „WiZ" šviesas, nesąsaja naudojant „WiFi" maršruto parametrus.
Įprastoje patalpų aplinkoje su pertvaromis ir sienomis valdymo diapazonas yra apie 15 metrų – nesant kliūčių jis gali būti ir didesnis. Tikslus atstumas priklauso nuo supančios aplinkos, kadangi kliūtys gali susilpninti signalą. Suderinama tik su „Philips" išmaniuoju apšvietimu ir „Connected by WiZ" „Bluetooth" palaikančiais gaminiais.

## Svarbi informacija

- Skirtas naudoti tik patalpose. Nebandykite atidaryti arba taisyti (išskyrus baterijų keitimą).
- Laikykite tik sausoje vietoje.
- Naudokite tik nurodytomis baterijomis; nenaudokite pakartotinai įkraunamų baterijų; kartu nenaudokite skirtingų prekės ženklų arba naujų / senų baterijų; laiku pakeiskite baterijas.
- Šis išmanusis apšvietimo reguliatoriaus jungiklis nėra žaislas.
- Laikykite jį atokiau nuo vandens ir šilumos šaltinio.

Saugos nurodymai gaminiuose naudojant baterijas arba pakartotinai įkraunamas baterijas:
Įkraukite pakartotinai įkraunamas baterijas kas 3 mėnesius taip užtikrinsite kuo ilgesnį gaminio tarnybos laiką. Baterijas turi įdėti suaugęs asmuo. Negalima kartu dėti skirtingų rūšių baterijų ir naujų bei naudotų baterijų. Baterijos reikia dėti laikantis teisingo poliškumo. Negalima trumpai sujungti maitinimo gnybtų. Išnaudotas baterijas reikia pašalinti iš gaminio. Išimkite baterijas, jei gaminys kurį laiką bus nenaudojamas. Jei taikoma, prieš įkraudami išimkite pakartotinai įkraunamas baterijas iš gaminio. Pakartotinai įkraunamos baterijas kraunamos tik prižiūrint suaugusiems. Nejkraunamų baterijų negalima įkrauti. Pakeitus netinkama baterija, kyla sprogimo rizika. Pakeitus netinkamo tipo baterija, gali neveikti apsaugos priemonė (pavyzdžiui, kai kurių ličio baterijų tipų atveju); baterija įkaitinti ugnyje ir mechaniškai sutraiškyti arba kapoti, mechaniškai sutraiškius arba įpjovus, gali įvykti sprogimas; baterija palikus itin aukštos temperatūros aplinkoje, gali įvykti sprogimas arba ištekėti degi skystis ar dujos; baterija, veikiant itin žemo oro slėgiui, gali įvykti


Tik išmanosiems šviestuvams

Bezvadu RF režima frekvenču josla: 2400-2483,5 MHz
Maksimālā pārraidītā jauda: 10 dBm

Signify ar šo paziņo, ka radioiekārtu tipa viedais gaismmaiņas slēdzis atbilst direktīvas 2014/53/ES prasībām. ES atbilstības deklarācijas pilnais teksts ir pieejams šajā internetā adresē: www.lighting.philips.com/consumer.

## UA

| | |
|---|---|
| Артикул | 929004807S, 929004807M |
| Сфера застосування | Для роботи в приміщеннях |
| Діапазон робочих температур | -10°C ~ +45°C |
| Тип батареї | CR2032 3,0VDC |

## Навіщо потрібно це пристрій?

Інтелектуальний регулятор яскравості дозволяє напряму керувати світильниками WiZ, без використання маршрутизатора Wi-Fi.
Діапазон управління становить близько 15 метрів в нормальному приміщенні з перегородками і стінами - він може бути більш в прямій видимості, до немає відомих перешкод. Точна відстань залежить від матеріалу стін, оскільки перешкоди можуть послабити сигнал.
Сумісність лише з продуктами Philips Smart Lighting і продуктами з підтримкою Connected by WiZ і Bluetooth.

## Важлива інформація

- Тільки для застосування в приміщеннях. Не відкривати і не ремонтувати пристрій самостійно (допускається тільки заміна батарейок).
- Зберігати тільки в сухих місцях.
- Використовуйте тільки з указаними батарейками; не використовуйте акумуляторні батареї; не змішуйте батарейки різних виробників і нові / старі батарейки; своєчасно замініте виразнення батарейки.
- Цей регулятор — не іграшка.
- Тримати подалі від джерел води і тепла.

Інструкції з безпеки для виробів, що використовують батареї або акумуляторні батареї: Заряджайте акумулятори батареї кожні 3 місяці, щоб подовжити термін придатності виробу. Батареї мають встановлювати дорослі особи. Не слід змішувати різні види батарей і нові і б/у. Акумулятори слід вставляти в виробу, Вийміть акумулятори, якщо не можливо. Заряджайте акумулятори лише під наглядом дорослих. Не заряджайте одноразові батареї. Разом виробу, якщо акумулятор замінено неправильно. Заміна акумулятора на акумулятор неправильного типу може призвести до спрацювання запобіжного засобу (наприклад, у випадку деяких типів літієвих акумуляторів); викидання акумулятора у вогонь або гарячу духовку, або механне подрібнення чи різання акумулятора, що може спровокувати вибух; залишення акумулятора в середовищі з надвисокою високою температурою може призвести до вибуху або витоку легкозаймистої рідини чи газу; перебування акумулятора під надзвичайно низьким


Само за затоплення в закритих просторах

Частота роботи бездротового радіопередавача: 2400-2483,5 МГц
Максимальна потужність передачі: 10 дБм

Компанія Signify заявляє, что умный диммер соответствует Директиве ЕС 2014/53/ЕЦ. Полный текст декларации соответствия ЕС см. на сайте www.lighting.philips.com/consumer.

## HR

| | |
|---|---|
| Proizvod | Pametni prekidač za prigušivanje |
| Referenca | 929004807S, 929004807M |
| Položaj | Za upotrebu u zatvorenom |
| Temperatura okruženja | -10 °C ~ +45 °C |
| Vrsta baterije | CR2032 3,0VDC |

## Za koju je namjenu?

Pametni prekidač za prigušivanje omogućuje izravno upravljanje svjetiljkama WiZ, bez prosljeđivanja putem Wi-Fi usmjerivača.
Kontrolni dosegu je oko 15 metara u normalnom zatvorenom okruženju s pregradama i zidovima - čak može i veći doseg ako nema prepreka, Točan dosegu ovisi o okolini jer prepreke mogu oslabiti signal.
Kompatibilno samo s Philips pametnom rasvjetom i Connected by WiZ proizvodima s omogućenom Bluetooth vezom.

## Objašnjenje simbola


Mora, sanoslaže se s mestnim sistemom za ločevanje, ravanje in zbiranje ali odvajanje od gospodinjskih odpadkov. Ustrezno ravnanje z izrabljenimi izdelki in ločeno zbiranje ali ločevanje pomagata pri preprečevanju morebitnih negativnih posledic na okolje in zdravje ljudi. Baterije ne smejo biti del mešanih komunalnih odpadkov. Ko boste zavrgli izdelek, ki vsebuje baterije, ki jih uporabnik ne more zamenjati sam, bo takšne baterije odstranila strokovna oseba.


Samo za notranjo uporabo

Frekvenčni obseg brezžičnega RF-načina: 2400–2483,5 MHz
Največja oddajana moč: 10 dBm

Družba Signify s tem jamči, da je radijska oprema vrste pametnega zatemnilnega stikala skladna z Direktivo 2014/53/EU. Celotno besedilo izjave EU o skladnosti je na voljo na tem spletnem naslovu: www.lighting.philips.com/consumer.

## SQ

| | |
|---|---|
| Produkti | Çelësi i ndërlidhur inteligjent |
| Referenca | 929004807S, 929004807M |
| Vendndodhja | Për përdorim në ambiente të brendshme |
| Temperatura e ambientit | -10° C - +45° C |
| Lëvizi i baterisë | CR2032 3,0VDC |

## Çfarë bën?

Çelësi i ërrësuesit inteligjent bën të mundur një kontroll të drejtpërdrejtë të ndriçave WiZ, pa kaluar nga rrjeti WiFi.
Rreza e kontrollit është afro 15 metra në një mjedis normal në ambiente të brendshme me ndarje dhe me mure - mund të rritet edhe më shumë me një vijë të pastër shikimi. Distanca e saktë varet nga mjedisi rrethues, dasi pengesat mund të dobësojnë sinjalin.
I përputhshëm vetëm me produktet Philips Smart Lighting dhe Connected by WiZ, me Bluetooth të aktivizuar.

## Informacione të rëndësishme

- Vetëm për përdorim në ambiente të brendshme. Mos u përpiqni ta hapni ose ta riparoni (përveçse për ndërrimin e baterisë).
- Ruajeni vetëm në një vend të thatë.
- Përdoreni vetëm me bateritë e specifikuara; mos përdoreni baterë të karikueshme; mos përdoreni baterë të markave të ndryshme ose baterë të reja / të vjetra bashkë; zëvendësojini në kohë baterët e shkaruara.
- Ky çelës ërrësuesi inteligjent nuk është lodër.
- Mbajeni larg nga uji dhe burimet e nxehtësisë.

Udhëzimet e sigurisë për produktet që përdorin bateri/baterë të karikueshme:
Për të siguruar jetëgjatësinë e produktit, karikojini baterët "e rikarikueshme" çdo 3 muaj. Baterët duhet t'i instalojnë një i rritur. Nuk duhet të përdoren njëkohësisht lloje të ndryshme baterish dhe baterët e reja dhe ato të përdorura. Baterët duhet të futen me polaritetin e duhur. Terminalet e furnizimit nuk duhet të kriojnë qark të shkurtër. Baterët e shteruara duhen hequr nga produkti. Hiqni baterët kur produkti nuk është shfrytëzuar ndonjë kohë. Hiqni baterët e rikarikueshme nga produkti përpara karikimit nëse duhet. Karikimi i baterive të rikarikueshme të kryhet vetëm nën vëzhgimin e të rriturve. Baterët e pakarikueshme nuk duhet të karikohen. Rreziku shpërthimi nëse bateria zëvendësohet me një bateri zëvendësuese të gabuar. Zëvendësimi i një baterie me një llo të gabuar që mund t'i çaktivizojë masat e sigurisë (p.sh., disa lloje litiumi); ashpërsimi i një baterie në zjarr ose në një


Vetëm për përdorim në ambiente të brendshme

Brezi i frekuencës së modulitetit RF me vlerë: 2400-2483,5 MHz
Fuqia maksimale e transmetuar: 10 dBm

Përmes kësaj, Signify deklaron se çelësi i ërrësuesit inteligjent i llojit të pajisjes së radiovalëve është në përputhje me Direktivën 2014/53/BE. Teksti i plotë i deklaratës së konformitetit të BE-së është në dispozicion në këtë adresë internet: www.lighting.philips.com/consumer.

## AR

| | |
|---|---|
| المنتج | مفتاح خفوت الإضاءة الذكي |
| الإشارة | 929004807S, 929004807M |
| الموقع | للاستخدام الداخلي |
| درجة الحرارة المحيطة | -10°-درجات مئوية - 45+ درجة مئوية |
| نوع البطارية | CR2032 3.0VDC |

## هذا تفعل؟

يتيح مفتاح خفوت الإضاءة الذكي التحكم المباشر في مصابيح WiZ الخاصة بك دون المرور عبر بوابة WiFi للاتجاه رئيسي.
يبلغ نطاق التحكم حوالي 15 مترًا في بيئة داخلية عادية مع أقسام وجدران - يمكن أن يصل إلى أبعد من ذلك مع خط رؤية واضح. تعتمد المسافة الدقيقة على البيئة المحيطة حيث قد تضعف الإشارة.
متوافق فقط مع منتجات الإضاءة الذكية من Philips Smart Lighting و Connected by WiZ التي تدعم تقنية Bluetooth.

## معلومات مهمة

- للاستخدام الداخلي فقط. لا تحاول فتحه أو إصلاحه (باستثناء استبدال البطارية).
- يحفظ في مكان جاف فقط.
- استخدمه فقط مع البطاريات المحددة؛ ولا تستخدم البطاريات القابلة لإعادة الشحن

PHILIPS

Connected by WiZ

Dimmer Switch

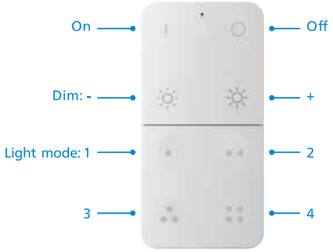


EN

Before starting the setup process, make sure at least 1 Bluetooth capable light in the room is turned on and connected to Wi-Fi.

## 1 Select room in the app

Press + on the top right corner of the Home page and select "remote".

## 2 Add remote control to room

Follow the on-screen steps in the app to complete setup.

## 3 Enjoy using the remote control

Quick and easy control of your lights.

**Notes:**

1. The remote control is by default targeting a single room and controls the lights in that room. You can change the accessory targets in the app if you want to control other lights instead.
2. You can change the 4 favorites of the room in the app.

DE

Stellen Sie vor dem Setup-Prozess sicher, dass mindestens 1 Bluetooth-fähige Lampe im Raum eingeschaltet und mit dem WLAN verbunden ist.

## 1 Zimmer in der App auswählen

Drücken Sie in der oberen rechten Ecke auf der Startseite auf + und wähle „Fernbedienung“.

## 2 Fernbedienung zum Zimmer hinzufügen

Folge den Anweisungen im App-Display, um das Setup abzuschließen.

## 3 Viel Spaß beim Benutzen der Fernbedienung

Schnelle und einfache Lampensteuerung.

**Hinweis:**

1. Die Fernbedienung ist standardmäßig mit einem einzelnen Zimmer verbunden und steuert die Lampen in diesem Zimmer. Sie können die Zubehörziele in der App ändern, wenn Sie stattdessen andere Leuchten steuern möchten.
2. Die 4 Favoriten des Zimmers lassen sich in der App ändern.

ES

Antes de iniciar el proceso de configuración, asegúrate de que al menos una luz Bluetooth en la habitación esté encendida y conectada a la red wifi.

## 1 Selecciona habitación en la aplicación

Pulsa + en la esquina superior derecha de la página de inicio y selecciona "control remoto".

## 2 Añadir mando a distancia a la habitación

Sigue los pasos en pantalla de la aplicación para completar la configuración.

## 3 Disfruta usando el mando a distancia

Control rápido y sencillo de las luces.

**Notas:**

1. El mando a distancia se centra de forma predeterminada en una única habitación y controla las luces de esa habitación. Puedes cambiar los objetivos de accesorios en la aplicación si quieres controlar otras luces.
2. Puedes cambiar los 4 favoritos de la habitación en la aplicación.

FR

Avant de commencer la configuration, assurez-vous qu'au moins une lampe compatible Bluetooth est allumée dans la pièce et qu'elle est connectée au Wi-Fi.

## 1 Sélectionnez la pièce dans l'application

Appuyez sur + dans le coin supérieur droit de la page d'accueil, puis sélectionnez « à distance ».

## 2 Ajouter une télécommande à la pièce

Suivez les instructions à l'écran pour effectuer la configuration.

## 3 Profitez de l'utilisation de la télécommande

Contrôlez rapidement et facilement vos lampes.

**Remarques :**

1. La télécommande ne fonctionne par défaut que pour une seule pièce et contrôle l'éclairage de cette pièce. Vous pouvez modifier les cibles des accessoires dans l'application si vous souhaitez contrôler d'autres lampes.
2. Vous pouvez modifier les 4 favoris de la pièce dans l'application.

IT

Prima di iniziare la procedura di configurazione, assicurati che almeno 1 luce dotata di Bluetooth nella stanza sia accesa e connessa al Wi-Fi.

## 1 Seleziona la stanza nell'app

Premi + nell'angolo in alto a destra della pagina iniziale e seleziona "telecomando".

## 2 Aggiungi il telecomando alla stanza

Segui i passaggi sullo schermo nell'app per completare la configurazione.

## 3 Divertiti usando il telecomando

Controlla le tue luci in modo semplice e veloce.

**Note:**

1. Il telecomando è impostato di default per controllare un'unica stanza e solo le luci in quella stanza. Se preferisci controllare altre luci, puoi modificare i dispositivi accessori nell'app.
2. Puoi modificare i 4 preferiti della stanza nell'app.

NL

Voordat je met de installatie begint, moet je ervoor zorgen dat ten minste één Bluetooth-lamp in de kamer is ingeschakeld en verbonden is met WiFi.

## 1 Selecteer een kamer in de app

Druk op het plusteken (+) rechtsboven op de startpagina en selecteer 'afstandsbediening'.

## 2 Voeg de afstandsbediening toe aan de kamer

Volg in de app de stappen op het scherm om de installatie te voltooien.

## 3 Veel plezier met de afstandsbediening

Snelle en gemakkelijke bediening van uw lampen.

**Opmerkingen:**

1. De afstandsbediening is standaard ingesteld op één kamer en bedient de verlichting in die kamer. Je kunt de doelapparaten in de app wijzigen als je in plaats daarvan andere lampen wilt bedienen.
2. U kunt de 4 favorieten van de kamer wijzigen in de app.

PT

Antes de iniciar o processo de configuração, certifique-se de que pelo menos 1 luz com capacidade Bluetooth está acesa na divisão e ligada ao Wi-Fi.

## 1 Selecione a sala no aplicativo

Prima + no canto superior direito na página inicial e selecione "telecomando".

## 2 Adicionar controlo remoto ao ambiente

Siga os passos apresentados no ecrã da aplicação para concluir a configuração.

## 3 Aproveite o uso do controlo remoto

Controlo rápido e fácil das luzes.

**Notas:**

1. Por predefinição, o telecomando está direcionado para uma única divisão e controla as luzes nessa divisão. Pode alterar os alvos do acessório na aplicação se, em vez disso, pretender controlar outras luzes.
2. Pode alterar as 4 opções favoritas da divisão na aplicação.

RU

Перед началом процесса настройки убедитесь, что хотя бы один светильник с поддержкой Bluetooth в комнате включен и подключен к Wi-Fi.

## 1 Выберите комнату в приложении

Нажмите «+» в правом верхнем углу главной страницы и выберите «пульт дистанционного управления».

## 2 Добавить пульт дистанционного управления в комнату

Следуйте инструкциям в приложении, чтобы завершить настройку освещения.

## 3 Наслаждайтесь использованием пульта дистанционного управления

Удобное и быстрое управление освещением WiZ.

**Примечания:**

1. По умолчанию пульт дистанционного управления назначен для одной комнаты и управляет освещением в этой комнате. При необходимости вы можете изменить назначение аксессуаров в приложении, чтобы управлять другим освещением.
2. В приложении вы можете изменить 4 избранных комнаты.

UA

Перш ніж розпочати процес налаштування, переконайтеся, що принаймні один світильник у кімнаті з підтримкою Bluetooth увімкнено та підключено до Wi-Fi.

## 1 Виберіть кімнату в додатку

Натисніть + у верхньому правому куті головної сторінки та виберіть «віддалено».

## 2 Додайте пульт дистанційного керування до кімнати

Дотримуйтесь інструкцій на екрані в програмі, щоб завершити налаштування освітлення.

## 3 Насолоджуйтесь використанням пульта дистанційного керування

Швидке та зручне керування світильниками WiZ.

**Примітки:**

1. Пульт дистанційного керування за замовчуванням орієнтований на окрему кімнату та керує освітленням у цій кімнаті. Ви можете змінити цільові елементи аксесуарів у додатку, якщо хочете керувати іншими лампами.
2. Ви можете змінити 4 улюблені елементи кімнати в додатку.

PL

Przed rozpoczęciem konfiguracji upewnij się, że przynajmniej jedna lampa z kablem Bluetooth w pomieszczeniu jest włączona i ma połączenie z siecią Wi-Fi.

## 1 Wybierz pokój w aplikacji

Naciśnij + w prawym górnym rogu strony głównej i wybierz „pilot".

## 2 Dodaj pilota do pokoju

Postępuj zgodnie z instrukcjami wyświetlanymi na ekranie w aplikacji, aby zakończyć konfigurację światła.

## 3 Korzystaj z pilota

Szybkie i proste sterowanie oświetleniem WiZ.

**Uwaga:**

1. Pilot zdalnego sterowania domyślnie jest ukierunkowany na jedno pomieszczenie i steruje oświetleniem w tym pomieszczeniu. Możesz zmienić docelowe ustawienia akcesoriów w aplikacji, jeśli chcesz sterować innymi światłami.
2. W aplikacji możesz zmienić 4 ulubione pokoje.

CS

Před zahájením procesu nastavení se ujistěte, že v místnosti je rozsvícené alespoň jedno světlo podporující Bluetooth, které je připojené přes Wi-Fi.

## 1 Vyberte pokoj v aplikaci

Stiskněte + v pravém horním rohu domovské stránky a vyberte „dálkové ovládání".

## 2 Přidejte dálkové ovládání do místnosti

Dokončete nastavení svítidla podle pokynů v aplikaci.

## 3 Užijte si používání dálkového ovladače

Ovládejte svá světla WiZ rychle a jednoduše.

**Poznámky:**

1. Dálkové ovládání je ve výchozím stavu nastaveno na jednu místnost a ovládá osvětlení v této místnosti. Pokud chcete ovládat jiná světla, můžete v aplikaci změnit cílové příslušenství.
2. V aplikaci můžete změnit 4 oblíbené položky v místnosti.