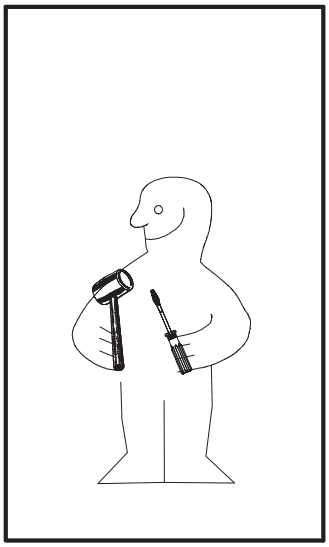

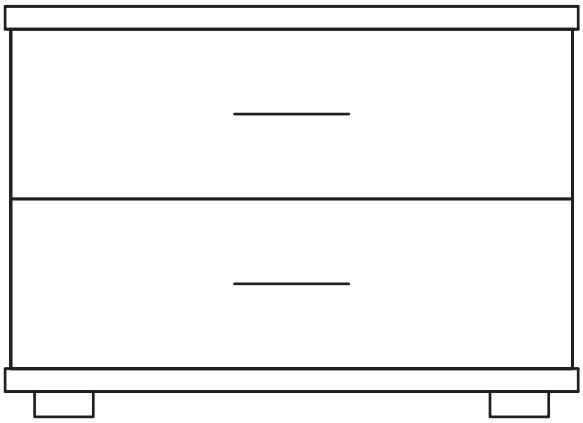

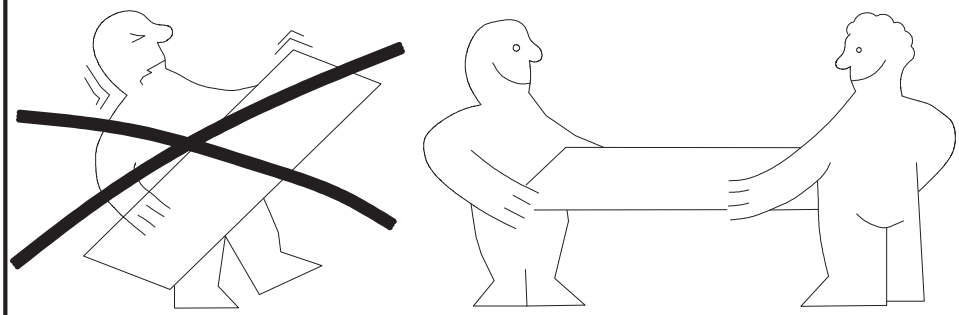

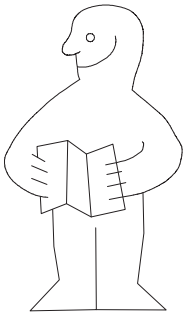

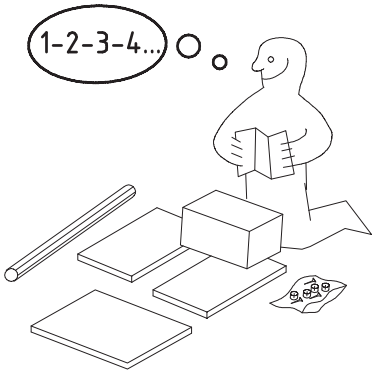
1-2-3-4...

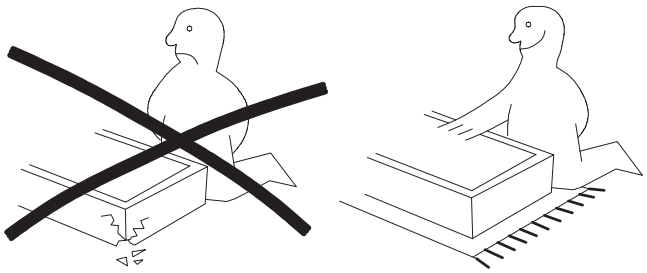

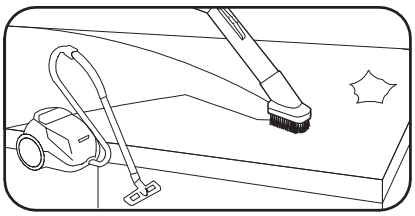

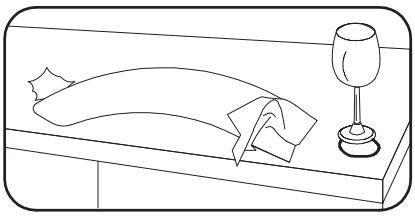

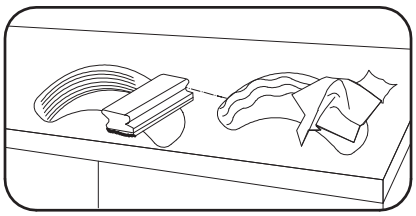

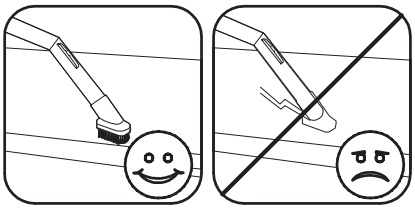

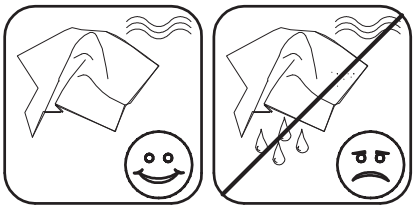

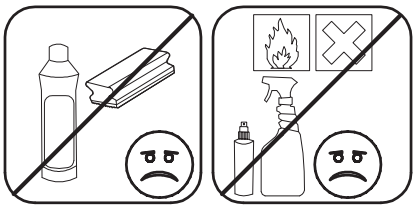

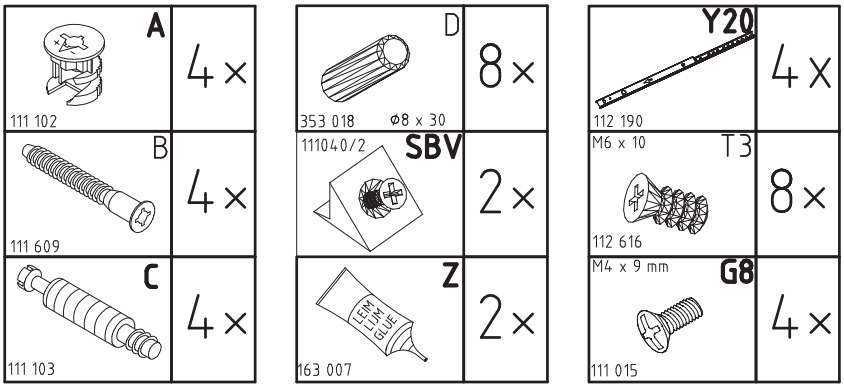
A
111 102
4×
D
353 018
Ø8 x 30
8×
Y20
112 190
4x
B
111 609
4×
111040/2
SBV
2×
M6 x 10
T3
112 616
8×
C
111 103
4×
Z
LEIM
LIM
GLUE
163 007
2×
M4 x 9 mm
G8
111 015
4×

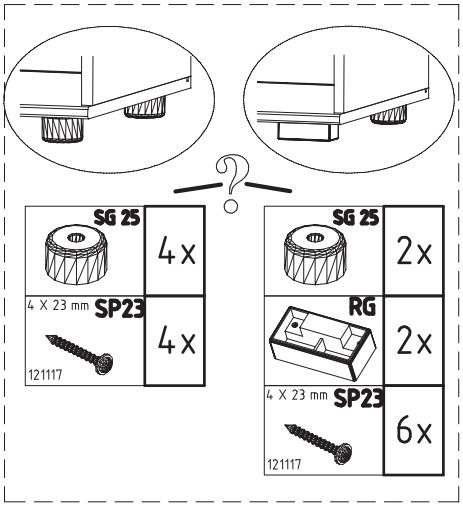
SG 25
4x
4 X 23 mm
SP23
121117
4x
SG 25
2x
RG
2x
4 X 23 mm
SP23
121117
6x

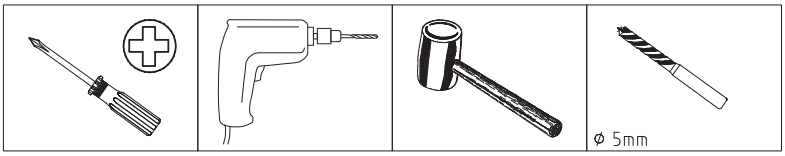
Ø 5mm

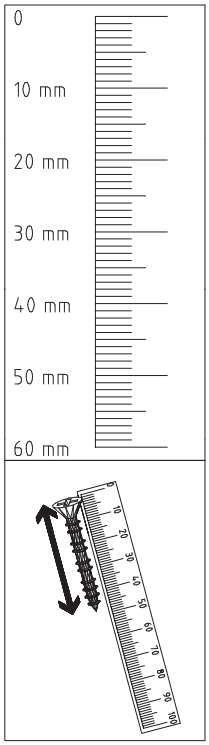
0
10 mm
20 mm
30 mm
40 mm
50 mm
60 mm

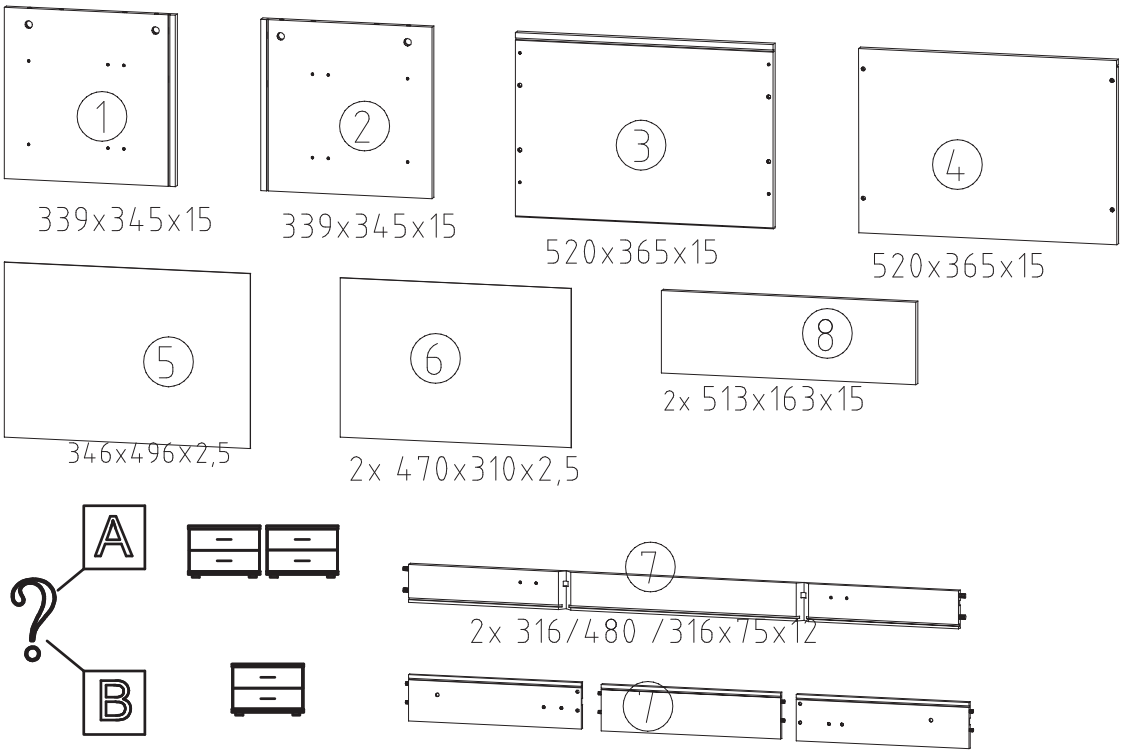
1
339x345x15
2
339x345x15
3
520x365x15
4
520x365x15
5
346x496x2,5
6
2x 470x310x2,5
8
2x 513x163x15
A
B
7
2x 316/480 /316x75x12
7

1

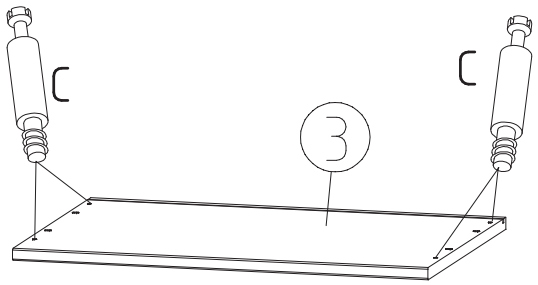
C
C
3

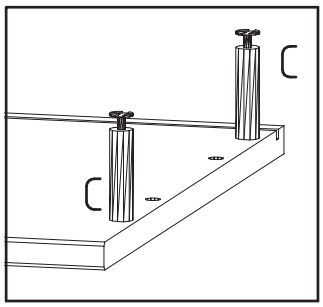
C
C

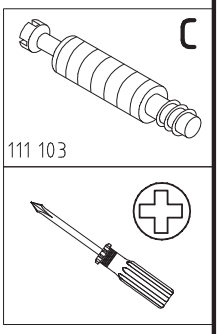
C
111 103

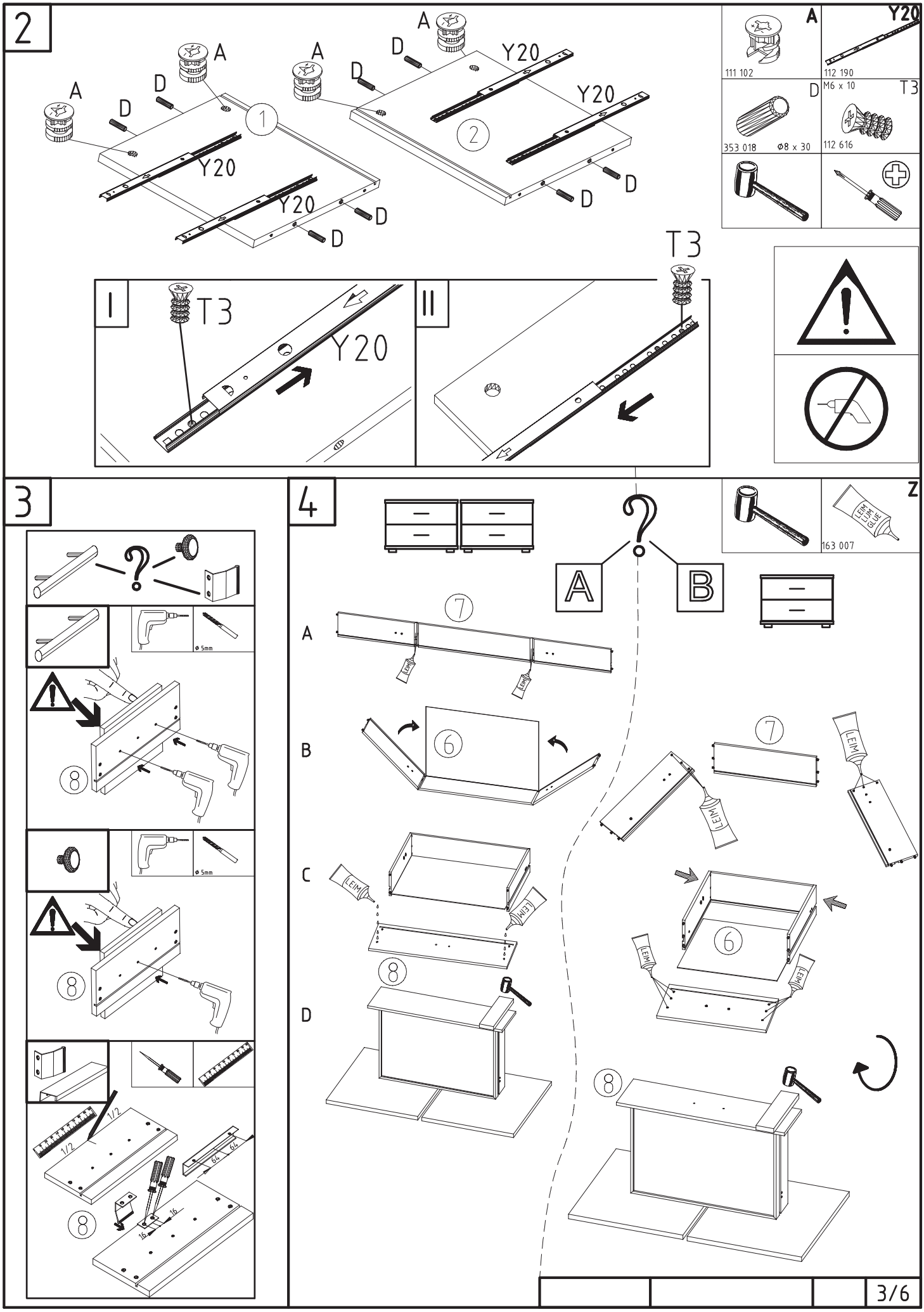
2
A
D
Y20
1
2
I
II
T3
3
4
5mm
1/2
64
16
A
B
C
D
7
6
8
LEIM
GLUE
Z
111 102
112 190
M6 x 10
353 018
Ø8 x 30
112 616
163 007
3/6

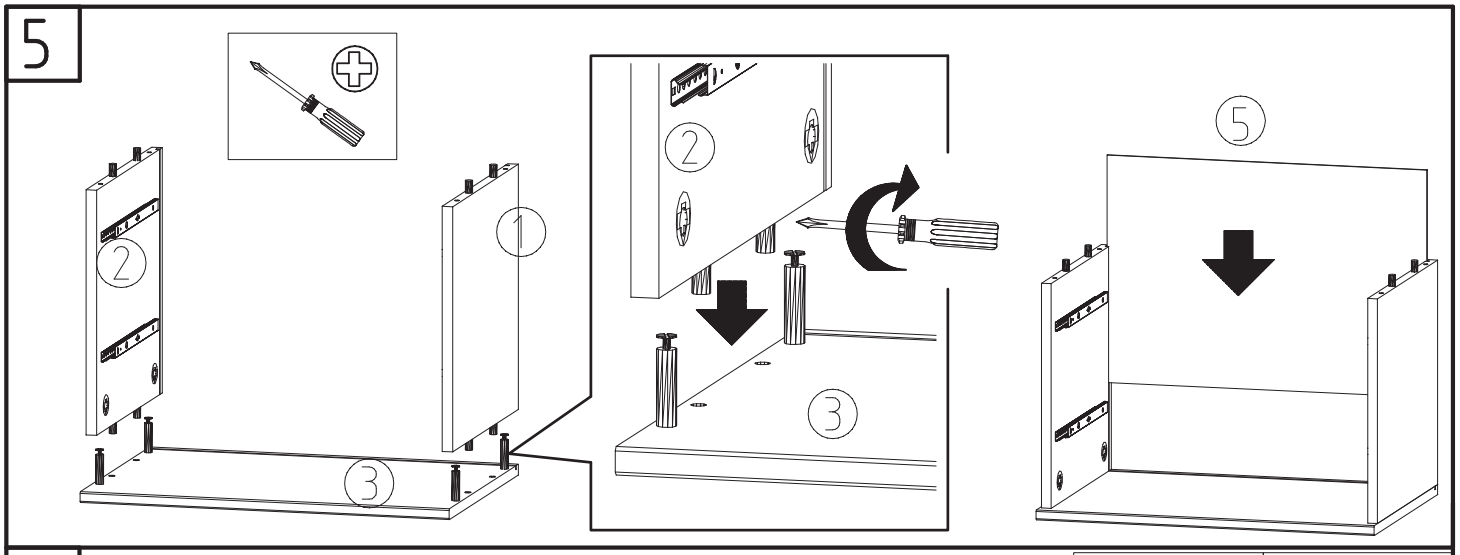
5
1
2
3
2
3
5

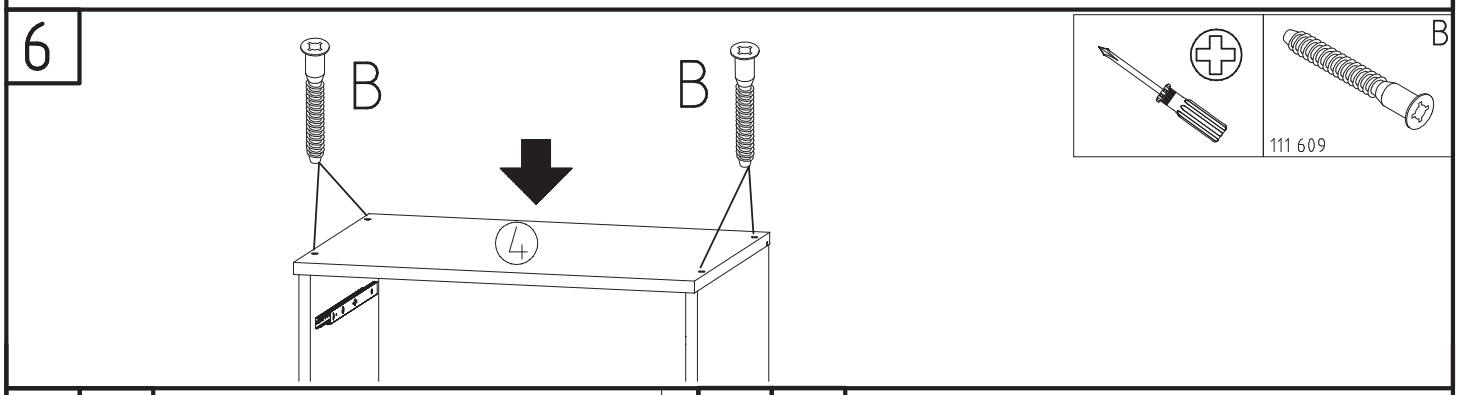
6
B
B
4
B
111 609

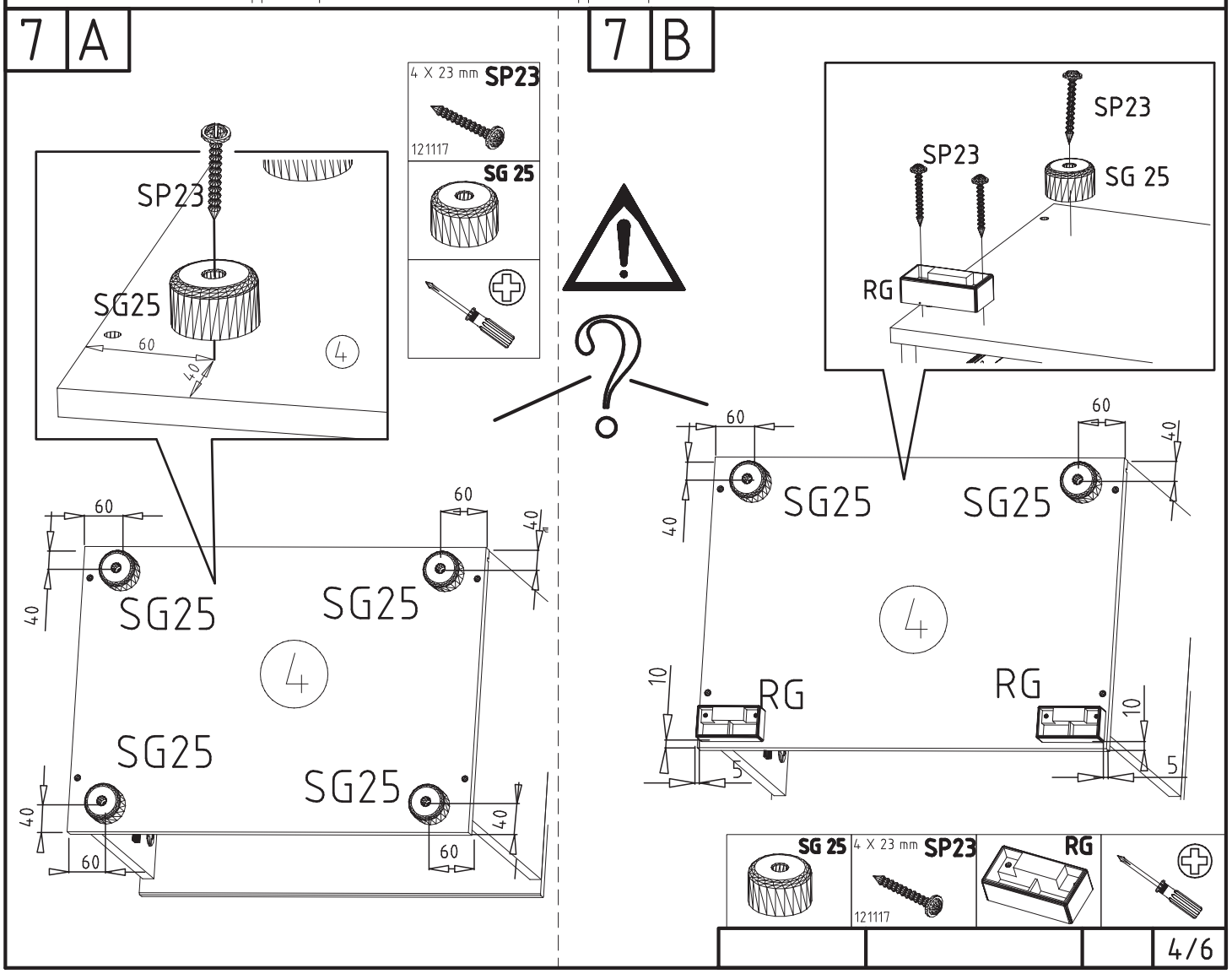
7 A
4 X 23 mm SP23
121117
SG 25
SP23
SG25
60
40
4
60
40
SG25
SG25
4
SG25
SG25
40
60
60
40
7 B
SP23
SP23
SG 25
RG
60
60
40
40
SG25
SG25
4
10
RG
RG
10
5
5
SG 25
4 X 23 mm SP23
121117
RG

8

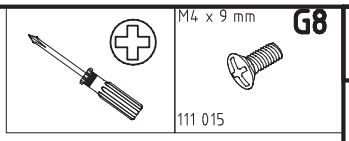

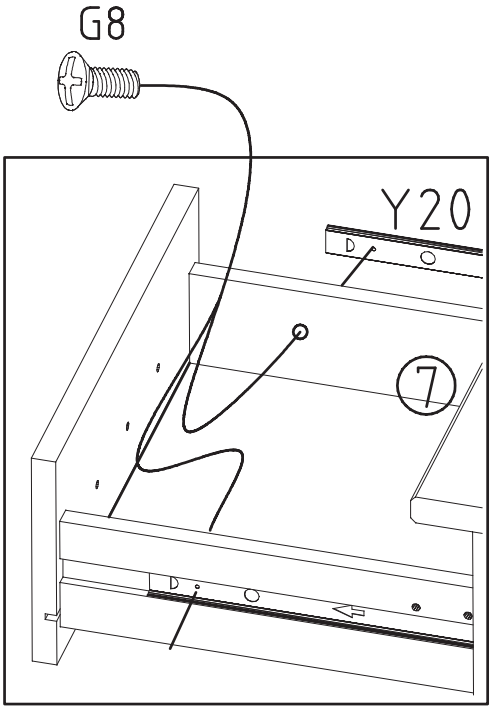

9

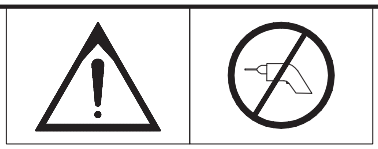

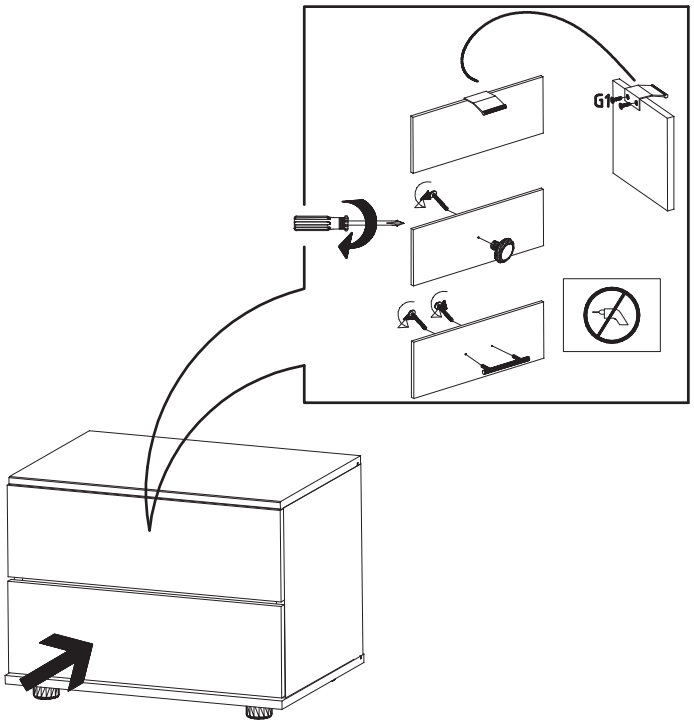

10

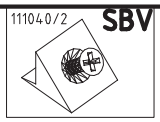

I.

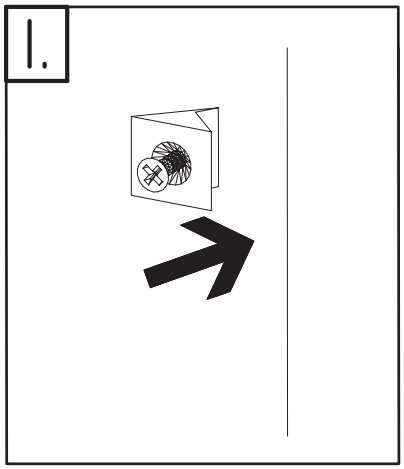

II.

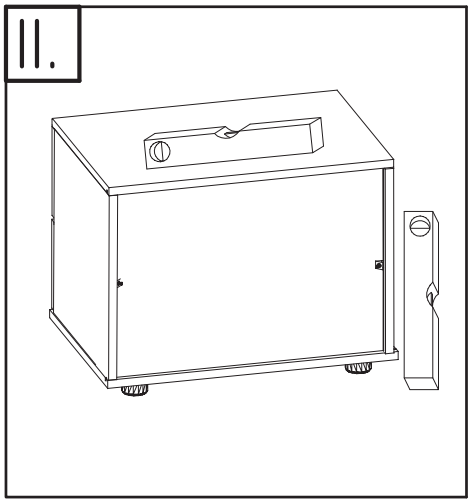

III.

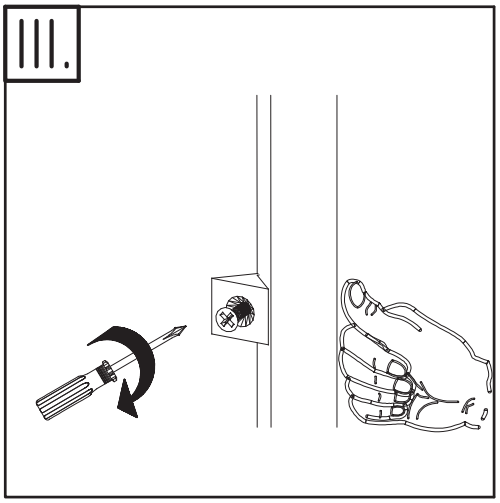

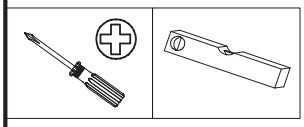

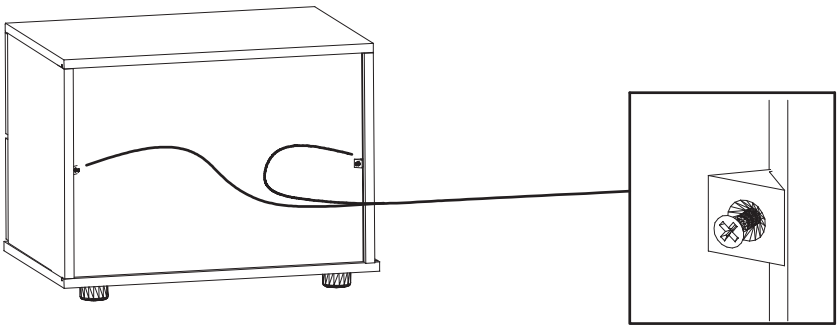

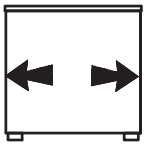

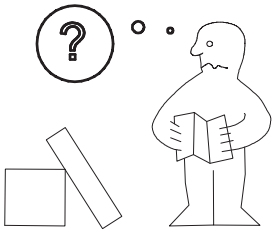

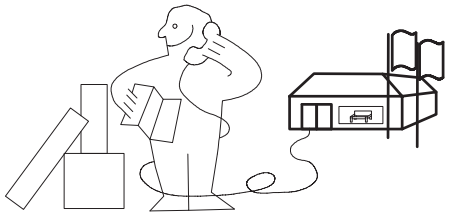

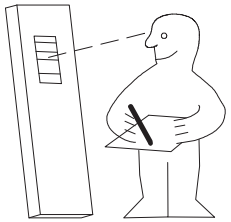

Modell/Model/Modèle

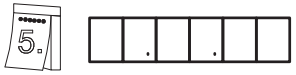

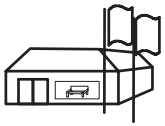

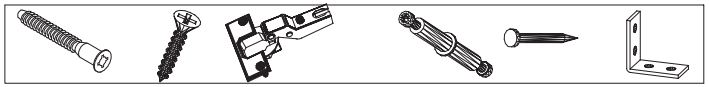

Änderungen die dem technischen Fortschritt geschuldet sind,behalten wir uns vor !
Bei nicht vorschriftsmäßiger und/ oder nicht fachmännischer Montage wird bei Personen- und/ oder Sachschäden keinerlei Haftung übernommen.