

SET IDRO

Salottino per interno ed esterno
Seating set for indoors and outdoors
Sitzmöbel Set für innen und außen
Petit salon d'intérieur ou d'extérieur
Conjunto salon para interior y exterior

CONTENUTO - CONTENTS - INHALT - CONTENU - CONTENID

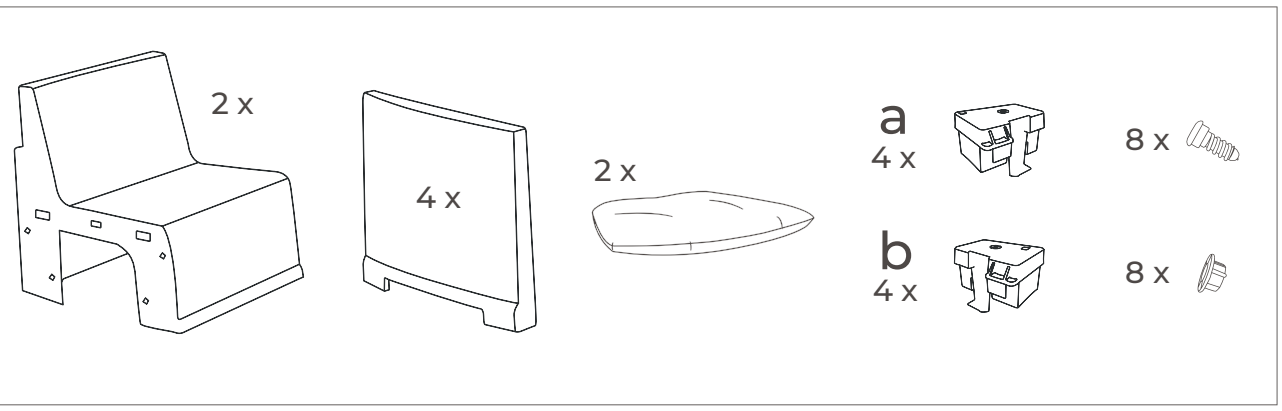

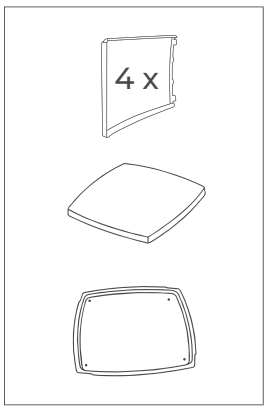

TAVOLINO - COFFEE TABLE - BEISTELLTISCH
TABLE BASSE - MESITA DE CAFÉ (1 - 2)

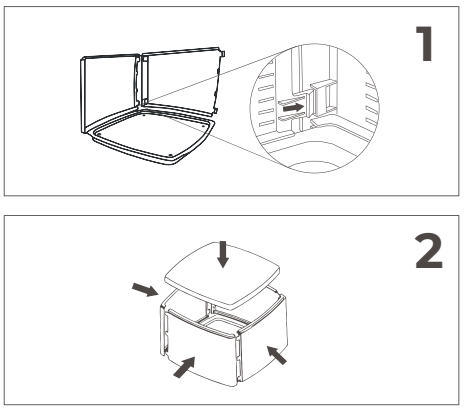

POLTRONA - ARMCHAIR - SESSEL - FAUTEUIL - SILLÓN (3 - 7)

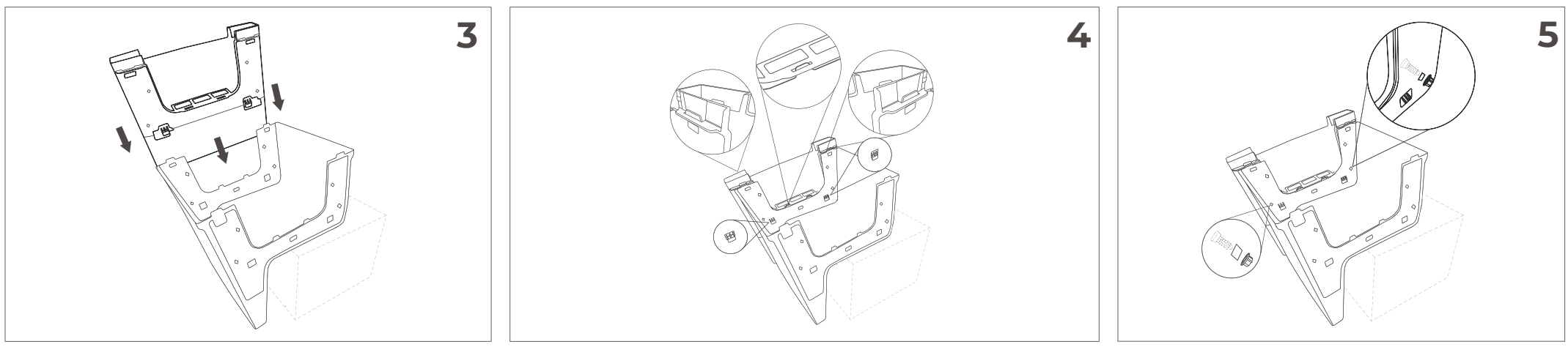

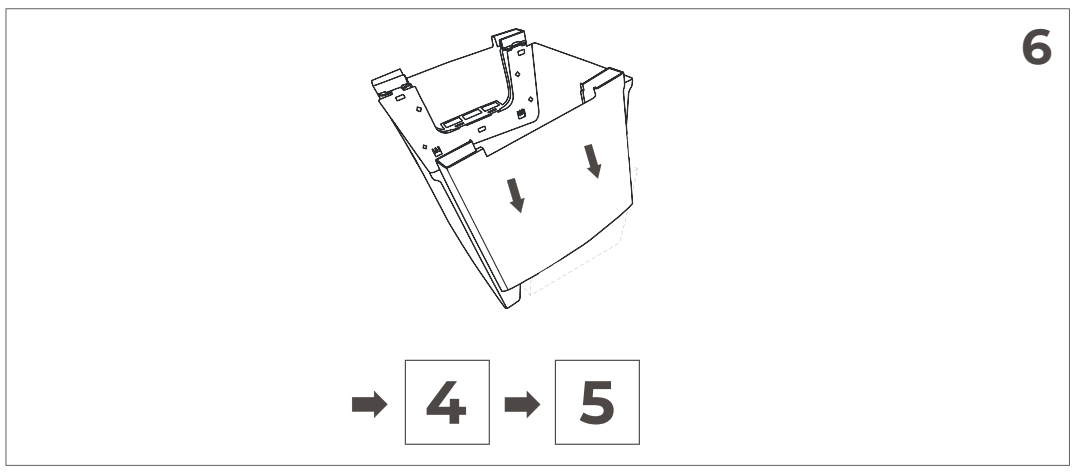

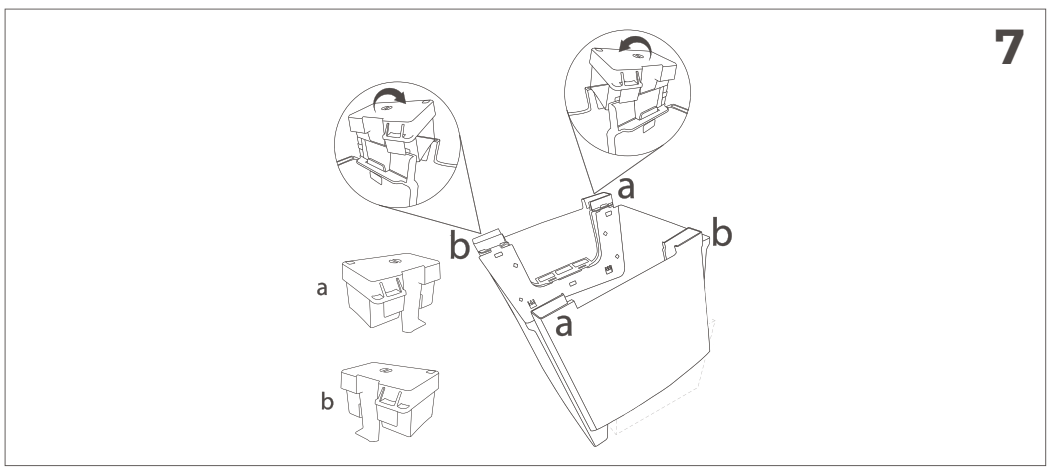

LIFE/PROGARDEN®
LIFE/PROGARDEN®

IT - IMPORTANTE. CONSERVARE PER FUTURI RIFERIMENTI. LEGGERE ATTENTAMENTE

Il diritto e la garanzia si estingue in caso di danni causati dal mancato rispetto delle presenti istruzioni per l'uso. Si declina qualsiasi responsabilità per danni conseguenti. Le norme di sicurezza devono essere tassativamente rispettate.

ISTRUZIONI D'USO
Leggere attentamente le istruzioni d'uso prima di utilizzare il prodotto.
Attenzione: Per uso privato e domestico
Salottino per interno ed esterno composto da:
2 poltrone; 1 tavolino / contenitore
Cuscini inclusi
Facile e veloce da montare, resistente.

AVVERTENZE
1- Non stare in piedi su questo prodotto.
2- Non utilizzare il tavolino come sgabello.
3-Utilizzare i prodotti solo su superfici piane.
4-Prima dell'utilizzo controllare eventuali danni e che tutti i componenti siano saldamente assemblati.

MANUTENZIONE E STOCCAGGIO
Pulire con acqua e detersivo liquido o cremoso non abrasivi.
Conservare in luogo fresco ed asciutto utilizzando l'apposito imballaggio.

SMALTIMENTO
Smaltire i prodotti ormai inutilizzabili in conformità alle norme di legge vigenti. Rispettando gli obblighi previsti per legge si contribuisce alla tutela dell'ambiente.

DATI TECNICI
Materiale: Polipropilene (PP).
Carico massimo: Poltrone Kg. 120; Tavolino Kg. 65

EN - IMPORTANT. RETAIN FOR FUTURE REFERENCE - READ CAREFULLY

Any guarantee or warranty is cancelled in case of damages caused by misuse or abuse in respect to the instructions for use. We hereby decline any responsibility for any consequential damages. Safety procedures must be followed.

INSTRUCTIONS FOR USE
Read thoroughly and completely the instructions prior to use.
Warning: For private and domestic use only
Seating set composed of :
2 armchairs; 1 - Storage Box/Side Table (includes cushions)
Easy to assemble, strong and resistant.

WARNINGS
1 - Do not stand up on this product.
2 - Do not use the table as a chair.
3 - Use the product only on flat surfaces.
4 - Before each use, inspect the lounge for any damage and to make sure all the parts are connected.

MAINTAINENCE AND STORAGE
To clean use mild soap and water, do not use bleach, acid or abrasive cleaners. Keep in a cool, dry place using the provided packaging.

DISPOSAL
Dispose of product according to the laws in force. Respect the law and obligation regarding the environmental laws in force.

TECHNICAL DATA
Material: Polypropylene (PP)
Maximum Weight Capacity: Armchair - 120 Kilos; Side Table - 65 Kilos

DE- WICHTIG. FÜR SPÄTERE BEZUGNAHME. AUFBEWAHREN SORGFÄLTIG LESEN

Recht und Garantie erlöschen im Falle von Schäden die durch nicht eingehaltene Beachtung dieser Gebrauchsanweisungen verursacht sind. Jegliche Verantwortung für folgliche Schäden wird abgelehnt.

GEBRAUCHSANWEISUNGEN
Vor der Verwendung die Gebrauchsanweisungen sorgfältig lesen.
Warnung:Für privaten Haushalt vorgesehen
Sitzmöbel Set besteht aus:
2 Armlehnsessel; 1 Ablagekasten/Beistelltisch (Kissen enthalten)
Einfache und schnelle Montage, widerstandsfähig.

WARNUNGEN
1 - Stellen Sie sich nicht auf das Produkt.
2 - Verwenden Sie den Tisch nicht als Stuhl.
3 - Dieses Produkt nur auf flachen Flächen gebrauchen.
4 - Vor Gebrauch auf eventuelle Schäden und die feste Verbindung aller Teile kontrollieren.

WARTUNG UND LAGERUNG
Mit Wasser und flüssigen oder samten nicht kratzenden Reinigungsmitteln säubern. Kühl und trocken aufbewahren mittels vorgesehener Verpackung.

ENTSORGUNG
Die Entsorgung dieses Produktes mit Sorge und Rücksicht auf die geltenden Gesetze und im Respekt der Umwelt durchführen.

TECHNISCHE DATEN
Rohstoff: Polypropylen (PP)
Maximale Belastbarkeit: Sessel - 120 kg; Beistelltisch - 65 kg

FR - IMPORTANT. A CONSERVER POUR CONSULTATION ULTERIEURE A LIRE ATTENTIVEMENT

Tout droit et garantie sont exclus en cas de dommages causés pour non-respect des instructions d'utilisation. Nous déclinons toute responsabilité pour les dommages qui en découleraient. Les normes de sécurité doivent impérativement être respectées.
Notice à conserver.

INSTRUCTIONS D'UTILISATION – A MONTER SOI-MÊME
Lire attentivement les instructions d'utilisation avant d'utiliser le produit.
Attention: Produit destiné à un usage domestique
Petit salon d'intérieur ou d'extérieur composé de :
2 fauteuils; 1 petite table / récipient (coussins inclus)
Facile et rapide à monter, résistant.

AVERTISSEMENT
1 - Ne pas se mettre debout sur ce produit.
2 - Ne pas utiliser la petite table comme tabouret.
3 - Utiliser ce produit uniquement sur une surface plane.
4 - Avant l'utilisation vérifier d'éventuels dommages et la solidité de l'assemblage des différentes pièces.

ENTRETIEN ET STOCKAGE
Nettoyer à l'eau ou à l'aide d'un détergent liquide non abrasif. Conserver dans un lieu frais et sec en utilisant son emballage correcte.

MISE AU REBUT
Le produit inutilisable doit être éliminé conformément dans le respect des règles en vigueur. En respectant les obligations prévues par la loi vous contribuerez au respect de l'environnement.

REFERENCES TECHNIQUES
Matériaux: polypropylène (PP).
Charge maxi : Fauteuil 120 kg; petite table 65 kg

FABRIQUÉ EN ITALIE

ES - IMPORTANTE. TENER EN CUENTA PARA FUTURAS RECLAMACIONES - LEER ATENTAMENTE

La garantía se extingue en el caso de daños causados por un mal uso por no haber seguido estas instrucciones. Se declina cualquier responsabilidad por daños ocasionados por dicho motivo. Las normas de seguridad deben ser respetadas rigurosamente.

INSTRUCCIONES DE USO
Leer atentamente las instrucciones de uso antes de utilizar el producto.
Atenciòn: Para uso privado y doméstico
Conjunto salon para interior y exterior compuesto por:
2 butacas; 1 mesita/baúl (cojines incluidos)
Fácil y rápido de montar, resistente.

ADVERTENCIAS
1 - No subirse encima o subirse de pie sobre este producto.
2 - No utilizarlo como taburete.
3 - Utilizar este producto solo sobre superficies totamente planas.
4 - Antes de su uso comprobar que todos los elementos del productos estén correctamente ensamblando y no presentes daños o defectos.

MANUTENCION Y ALMACENAJE
Limpiar con agua y detergente liquido cremoso no abrasivo. Conservar en un lugar fresco y seco usando el embalaje adecuado.

ELIMINACION
Deshacerse del producto conforme a las normas y leyes vigentes, respetando las obligaciones previstas por la ley que afecta a la conservación del medio ambiente.

DATOS TECNICOS
Material: polipropileno (PP)
Carga máxima : Butaca Kg.120; Mesita Kg.65

PT - É IMPORTANTE CONSERVAR EM LOCAL SEGURO PARA FUTURAS CONSULTAS. POR FAVOR LEIA COM ATENÇÃO

O direito à garantia termina no caso da avaria ser causada por má utilização, ou utilização contrária ás instruções. Declina-se toda e qualquer responsabilidade pelos danos provenientes.

INSTRUÇÕES PARA UTILIZAÇÃO
Lêr atentamente asa instruções de utilização antes de utilizar o produto.
Atenção: Para uso privado e doméstico.
Conjunto de estar composto por:
2- Cadeirão; 1- Mesa / arrumação. (inclui cochins)
Facil de montar, forte e resistente.

ADVERTÊNCIAS
1 - Não se apoie sobre este produto.
2 - Não utilize a mesa como uma cadeira.
3 - Antes de utilizar verificar se existem eventuais danos. Verificar se todos os componentes estao bem montados.
4 - Usar espreguiçadeira em superficie planas.

MANUTENÇÃO E ARMAZENAGEM
Lavar com água e detergente liquido ou cremoso, não abrasivo. Conservar em local fresco e seco utilizando a embalagem fornecida.

DISPOSIÇÃO
Dispor de produtos que tenham sido tomados em conformidade com as leis aplicaveis. Respeitar as obrigações exigidas pela lei contribui para a protecção do ambiente.

DADOS TECNICOS
Material: polipropileno (PP)
Maxima capacidade peso:Cadeira -120kg; Mesa-65kg

TR - BU TALI MAH ILERIDE LAZIMOL MASI DURUMUNDA GÜVENLI BIR YERDE TUTUNUZ VE DIKKATLE OKUYUN

Talimatlar dısında herhangi bir yanlıs kullanım durumunda garanti ve teminat iptal olur. Yanlıs kullanımdan dolayı hiç bir sorumluluk kabul etmeyiz. Güvenlik prosedürü mutlaka takip edilmelidir

KULLANIM KILAVUZU
Kullanmadan önce lütfen kılavuzu dikkatle okuyunuz.
Uyarı : Sadece özel ve sahsi ihtiyaç için kullanilmalidir
Oturma grubu aşağıdaki parçalardan oluşmaktadır.
2- koltuk 1- adet Saklama kutusu /sehpa (minderler dahil)
Kurulumu kolay – güçü ve dayanıklı.

UYARILAR
1 - Ürün üzerinde ayağa kalkmayınız.
2 - Sehpayı koltuk olarak kullanmayınız.
3 - Ürünü düz zeminde kullanınız.
4 - Kullanımdan önce ürünü tam olarak kurunuz, parcaların bağlı olduguna emin olunuz.

BAKIM VE DEPOLAMA
Temizlemek için yumuşak sabun ve su kullanın, çamaşır suyu, asit veya aşındırıcı temizlik maddeleri kullanmayın. Paketleri lütfen kuru yerlerde muhafaza ediniz.

IMHA
Ürünün imhasını yasal prosedürlere göre çevre sağlığını dikkate alarak yapınız.

TEKNIK ÖZELLIKLER
Materyal: Polipropilen (PP)
Koltuk max.kaldırma kapasitesi 120 kg Sehpa 65 kg

RO - ESTE IMPORTANT SA PASTRATI ACESTE INSTRUCTIUNI LA LOC SIGUR IN CAZ DE NEVOIE VA RUGAM SA CITITI CU ATENTIE

Orice garantie este anulata in caz de distrugeri cauzate de nerespectarea instructiunilor de utilizare. Nu ne asumăm responsabilitatea pentru deteriorari cauzate de nerespectarea instructiunilor.
Trebuie urmate procedurile de siguranta mentionate.

INSTRUCTIUNI PENTRU UTILIZARE
Cititi cu atentie instructiunile inainte de utilizarea produsului.
Atentie: Pentru utilizare privata si casnica
Set compus din:
Fotoliu - 2 buc.;
Depozitare/masa -1 buc. (include perne).
Usor de ansamblat – Solid si Rezistent

ATENTIONARI
1 - Nu te urca pe produs.
2 - Utilizati produsul numai pe suprafete drepte.
3 - Inainte de fiecare utilizare, verificati produsul pentru defecte si asigurati-vă că toate componentele sunt bine asamblate.

INTRETINERE SI DEPOZITARE
Se curata cu apa si detergent lichid sau crema, dar nu abraziv. A se pastra la loc racoros si uscat, folosind ambalajul adecvat.

DISTRUGERE
Produsul de distruge in conformitate cu legea in viguare, respectandu-se legea si obligatiile cu privire la mediul inconjurator.

DATE TEHNICE
Material: Polypropylen (PP)
Greutatea maxima admisa: Fotoliu: 120 Kg; Masa: 65 Kg.

PL - NALE Y PRZECHOWYWA INSTRUKCJ W BEZPIECZNYM MIEJSCU I PRZEKAZYWA J KOLEJNEMU U YTKOWNIKOWI PROSZ CZYTA UWA NIE

Gwarancja wygasa i wszelka odpowiedzialność przechodzi na kupującego w przypadku uszkodzeń powstałych w wyniku użytkowania niezgodnego z przeznaczeniem opisanym w instrukcji. Procedury bezpieczeństwa muszą być przestrzegane.

INSTRUKCJA OBSŁUGI
Przed użyciem uważnie przeczytać instrukcje.
Ostrzeżenie: Tylko do użytku prywatnego i domowego.
Zestaw mebli składa się z:
2 fotele; 1 kontener / boczny stolik (poduszki dołączone do zestawu)
Łatwy montaż. Solidny i wytrzymały.

OSTRZEZENIA
1 - Nie stawać na produkcje
2 - Nie używaj stolika jako krzesła
3 - Należy używać leżaka tylko na płaskich powierzchniach.
4 - Przed każdym użyciem sprawdź produkt pod kątem uszkodzeń i sprawdź go upewnij się, że wszystkie jego części są połączone.

UTRZYMANIA I KONSERWACJI
W celu wyczyszczenia używać mydła z wodą. Nie używać wybielaczą, kwasu, ani środków czyszczących. Produkt należy przechowywać w chłodnym, suchym miejscu posługując się dostarczonym opakowaniem.

USUWANIE
Pozbywając się produktu należy postępować zgodnie z obowiązującymi przepisami prawa. Należy przestrzegać przepisów prawa dotyczących ochrony środowiska.

DANE TECHNICZNE
Materiał: Polypropylene (PP)
Maksymalne obciążenie: Fotel - 120 kg; Stolik boczny - 65 kg

CZ - JE DŮLEŽITÉ, ABYSTE SI TO PEČETLI. SKLADUJTE NA BEZPEČNÉM MÍSTĚ BUDOUCÍ POUŽITÍ - POZOR

Záruky zaniká v případě škody způsobené použitím v rozporu s návodem k použití.
Tímto odmítáme jakoukoliv odpovědnost za případné následné škody.
Bezpečnostní postupy musí být dodržovány.

NÁVOD K POUŽITÍ
Přečtěte si důkladně celý návod před použitím.
Varování: Pouze pro soukromé a domácí použití
Sedací souprava obsahuje:
2 x křeslo, 1x čtvercový stůl s úložným prostorem (obsahuje polštáře)
Snadné sestavení - Pevné a Odolné

UPOZORNĚNÍ
1 - Nestoupejte na tento výrobek.
2 - Neužívejte stůl jako křeslo.
3 - Používejte výrobek pouze na rovném povrchu.
4 - Před každým použitím zkontrolujte výrobek, zda není poškozen, a všechny díly jsou spojeny.

ÚDRŽBA A SKLADOVÁNÍ
Výrobek čistěte pouze jemným mýdlem a vodou. Nepoužívejte bělidla, kyseliny a čistidla s hrubou konzistencí, která by mohla povrch poničit Uchovávejte na chladném suchém místě v původním obalu.

LIKVIDACE
Zlikvidujte produkt podle platných právních předpisů. Respektujte práva a povinnosti týkající se životního prostředí dle platných právních předpisů.

TECHNICKÁ DATA
Materiál: polypropylen (PP)
Maximální váhové zatížení: Křeslo, čtvercový stůl - 65 KG.

HU - NAGYON FONTOS, HOGY A HASZNÁLATI - UTASÍTÁST FIGYELMESEN ELOLVASSUK: ÉS MEG RIZZUK

A garancia és a jótállás érvényét veszíti, ha a termék sérülése a nem megfelelő használat következtében merült fel, ezekért a károkért felelősséget nem áll módunkban vállalni.
Megfelelő használat szabályai a használati utasításban találhatóak. A biztonsági előírásokat be kell tartan.

HASZNÁLATI UTASITAS
Használat előtt figyelmesen olvassa végig ezt a dokumentumot.
Figyelem: Csak magán- és háztartási célra
A szett az alábbiakat tartalmazza:
2 - fotel; 1 - Tároló doboz/Asztal (Párnával együtt)
Könnyű összeszerelni - Erős és ellenálló

FIGYELEM
1 - Ne álljon fel a termékre
2 - Ne üljön az asztalra
3 - A terméket csak sík és vízszintes felületre helyezze.
4 - Használat előtt győződjön meg arról, hogy a termék sértetlen és biztonságos.

KARBANTARTÁS, TÁROLÁS
Tisztításhoz használjon lágy szappant és vizet. Ne használjon klóros fehérítőt, savat, szemcsés súrolószert vagy maró hatású tisztítószert. Tartsa száraz, hűvös helyen a csomagolásában.

HULLADÉKKEZELÉS
Kérjük, hogy a helyi jogszabályoknak megfelelően történjen a termék hulladékként való kezelése. Tartsa be a hatályban levő törvényeket és érvényes környezetvédelmi jogszabályokat.

TECHNIKAI ADATOK
Anyag: Polypropylene (PP)
Maximum terhelhetőség: fotel - 120 Kg; Asztal - 65 Kg

BG – ВАЖНО! ЗАПАЗЕТЕ ТАЗИ ИНСТРУКЦИЯ ЗА БЪДЕЩА РЕФЕРЕНЦИЯ. МОЛЯ ПРОЧЕТЕТЕ ВНИМАТЕЛНО

Всяка гаранция или рекламация ще бъде отказана в случай на повреди, причинени от неспазването на тази инструкция.
В резултат на това не поемаме отговорност за произтекли щети от неправилна употреба.
Инструкциите за безопасност трябва да се спазват.

ИНСТРУКЦИЯ ЗА УПОТРЕБА
Прочетете докрай и напълно инструкциите преди употреба.
внимание: За частно и домашно ползване.
Комплекта е съставен от:
2бр кресло; 1бр - маса, с отделение за съхранение. (с възглавнички)
Лесен за сглобяване – здрав и устойчив

ПРЕДУПРЕЖДЕНИЯ:
1 - Не се качвайте и не стъпвайте върху продукта
2 - Не използвайте масата за стол
3 - Използвайте продукта само върху равна и хоризонтална повърхност.
4 - Преди всяка употреба проверете продукта за повреди и уверете се, че всички части са добре свързани

ПОДДРЪЖКА И СЪХРАНЕНИЕ
Почиствайте с вода и течен или крем сапун, избягвайки абразивни продукти Съхранявайте на хладно и сухо място, използвайки предоставените опаковки.

ПРОДАЖБА
Продажбата на продукта е в съответствие с действащото законодателство. Спазват се законите и задълженията, произтичащи от законите за опазване на околната среда.

ТЕХНИЧЕСКИ ДАННИ
Материал: Полипропилен (PP)
Максимална товаримост: Единично кресло - 120 кг; Двойно кресло; Маса 65кг

SK - USCHOVAJTE PROSÍM TIETO INFORMÁCIE PRE BUDÚCE POUŽITIE - PRED POUŽITÍM SI PRESTUDUJTE TENTO NÁVOD

Záruku na tento produkt možno uplatniť len v prípade rešpektovaní tohto návodu na použitie. Výrobca nie je zodpovedný za škody vzniklé nesprávnym použitím (či už na produkte alebo ďalších objektoch).
Dodržiavajte bezpečnostné pokyny.

NÁVOD NA POUŽITIE
Pred použitím si podrobne prečítajte tento návod.
Upozornenie: Len pre súkromné použitie v domácnostiach
Sedenie pozostáva z týchto komponentov :
2 - kreslo; 1 - Skladovací box/Stolík (neobsahuje podušky)
Jednoduché zloženie – Silné a pevné.

POZNÁMKY
1 - Nestavajte na tento produkt.
2 - Nepoužívajte stolík ako stoličku
3 - Použitie len na rovnej ploche
4 - Skontrolujte produkt pred použitím, používajte len nepoškodený produkt, ktorý je správne zmontovaný.

ÚDRŽBA A USKLADNENIE
Čistiť vodou, nepoužívať drsné alebo abrazívne čistiace prostriedky. Udržujte na chladnom, suchom mieste s použitím balenia

ODPADY
Likvidáciu obalov alebo produktu vykonajte podľa platnej legislatívy.

TECHNICKÉ INFORMÁCIE
Materiál: Polypropylén (PP)
Maximálna nosnosť: Kreslo - 120 Kg; Stolík - 65 Kg

NL - BEWAAR DEZE INSTRUCTIE OP EEN VEILIGE PLAATS VOOR LATER GEBRUIK ALS REFERENTIE. LEES DEZE AANDACHTIG DOOR

Enige garantie of waarborg in geval van schade veroorzaakt door verkeerd gebruik of misbruik met betrekking tot de instructies voor gebruik wordt niet gegarandeerd. Wij wijzen hierbij elke verantwoordelijkheid voor eventuele schade af.
Veiligheid procedures moeten (zoals vermeld) worden opgevolgd.

GEBRUIKSAANWIJZING
Lees voor gebruik grondig en volledig de instructies.
Attentie: Alleen voor prive- en huishoudelijk gebruik.
Zithoek voor binnen en buiten bestaande uit:
2 fauteuils; 1 salontafel / box (kussens inclusief)
Germakkelijk en snel te monteren, duurzaam.

WAARSCHUWINGEN
1 - Ga nooit op dit product staan.
2 - Gebruik het tafeltje niet als kruk.
3 - Gebruik het product alleen op een vlakke ondergrond.
4 - Inspecteer het product voor elk gebruik op eventuele schade en zorg ervoor dat alle onderdelen correct zijn geïnstalleerd.

ONDERHOUD EN OPSLAAN
Schoonmaken met water of vloeibare zeep. Schuurmiddelen vermijden. Droog en koel bewaren en de juiste verpakking gebruiken.

VERWIJDERING
Verwijder het product volgens de geldende wetgevingen. Respecteer de wet en de plicht ten die ten aanzien van de milieuwetten van kracht zijn.

TECHNISCHE GEGEVENS
Materiaal: Polypropyleen (PP)
Maximale belasting: Fauteuil 120 kg; Salontafel 65 kg.

HR - VAŽNO JE SAČUVATI OVE UPUTE ZA EVENTUALNE BUDUĆE REKLAMACIJE – MOLIMO VAS PAZLJIVO IH PROUČITE

Jamstvo Vam neće važiti ili će biti poništeno u slučaju da ne poštujete ove upute za upotrebu. Ograđujemo se od bilo kakve odgovornosti za nastalu štetu zbog neprihvatljive upotrebe. Obavezno poštujte navedene sigurnosne procedure

UPUTE ZA UPORABU
Prije uporabe proizvoda pažljivo proučite upute.
Upozorenje: Samo za privatnu i kućnu upotrebu
Brzo i jednostavno za sklapanje, otporan.
Garnitura za sjedenje se sastoji od:
2 - fotelja; 1 - Stol/kutija za spremanje (jastuci – uključeni)
Jednostavan i brz za montiranje, izdržljiv.

VAŽNO
1 - Ne pokušavajte se penjati na proizvod.
2 - Koristite proizvod samo na ravnim površinama
3 - Prije svake uporabe provjerite da nema oštećenja na dijelovima proizvoda

ODRŽAVANJE I SKLADIŠTENJE
Čistiti vodom i tekućim ili kremastim deterdžentima. Skladištite proizvod na prozračnom i suhom mjestu koristeći primjerenu ambalažu.

EKOLOŠKI PRIHVATLJIVO ZBRINJAVANJE OTPADA
Poštujte Zakon o ekološki prihvatljivom zbrinjavanju otpada, koji je na snazi, prilikom bacanja proizvoda koji više ne upotrebljavate.

TEHNIČKI PODACI
Materijal izrade: Polipropilen (PP)
Maksimalna nosivost fotelje: 120 KG
Maksimalna nosivost stolića: 65 KG



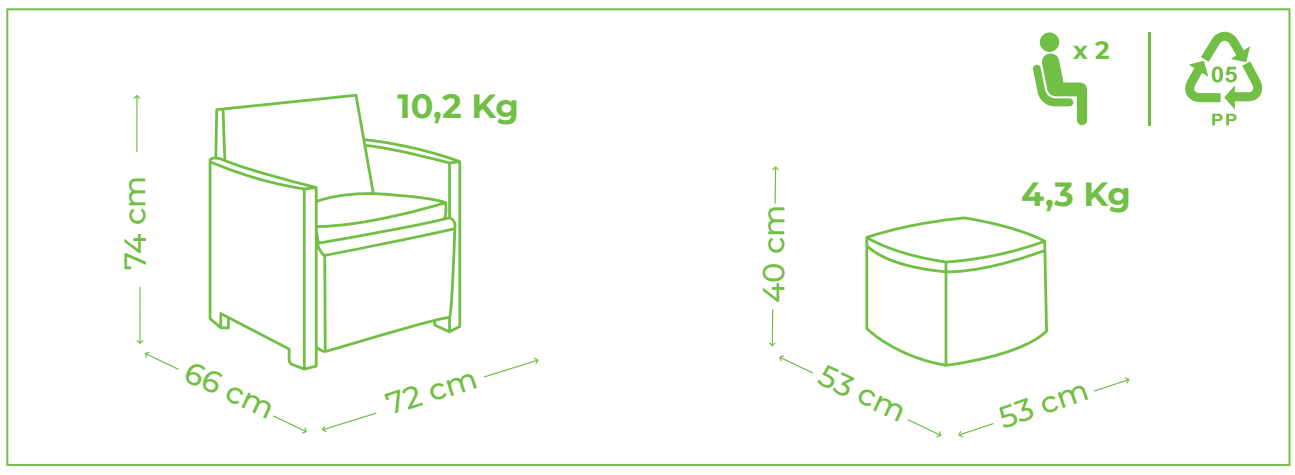

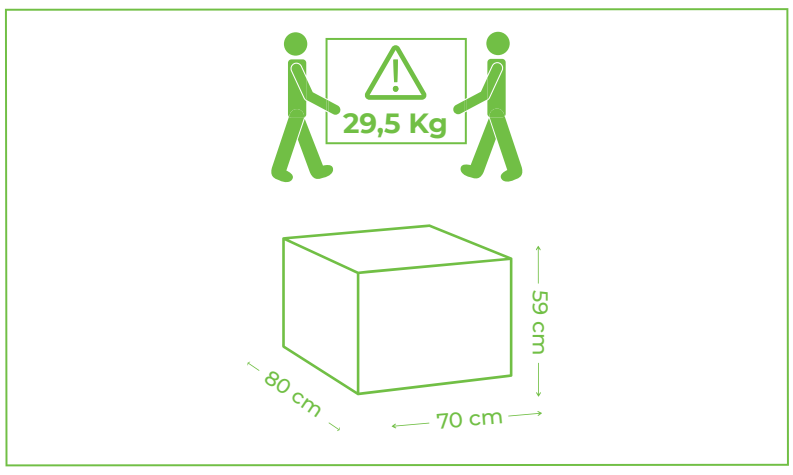

IPAE-PROGARDEN S.p.A.
MADE IN ITALY
22046 Merone (CO) - ITALIA
Via delle Gallerane, 2
info@ipae-progarden.com
www.ipae-progarden.com