AUFBAUANLEITUNG XXXL-D 11/2019 LIEF:0375

valnatura
natürlich leben

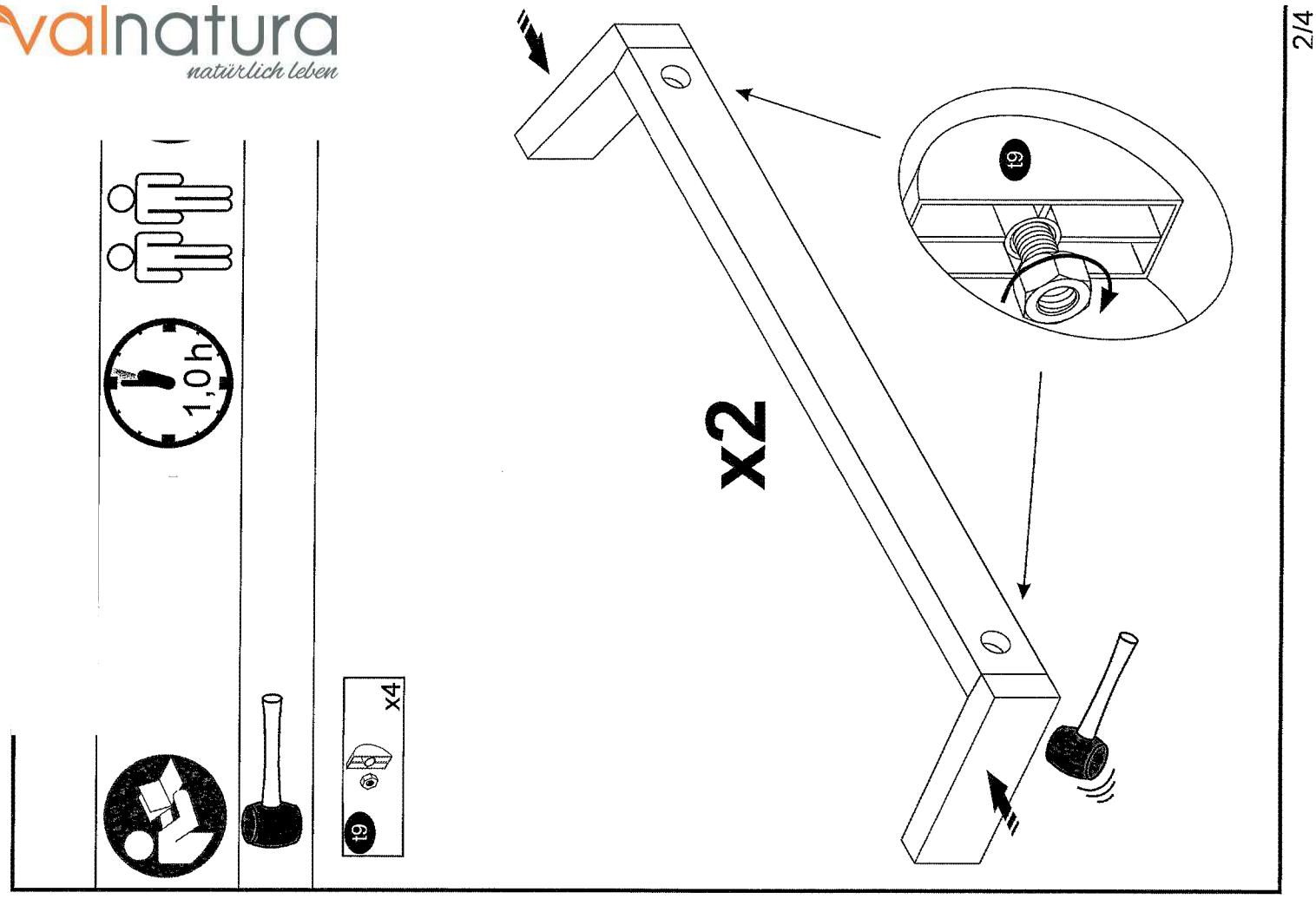

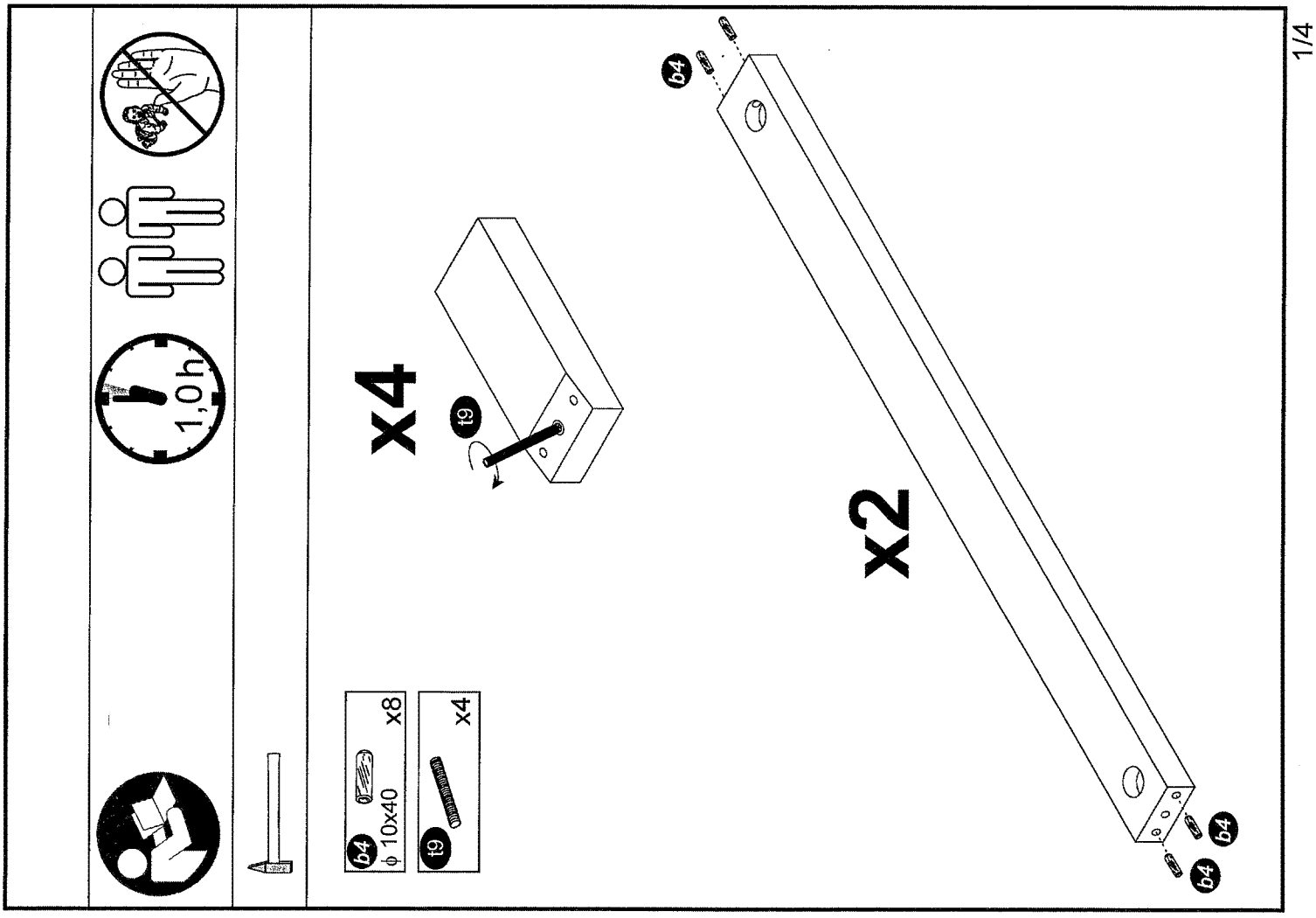

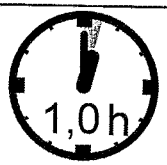

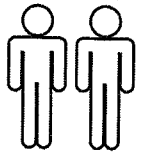

kp x4

k50 ϕ 6,4x50 x12

g7 S4 x1

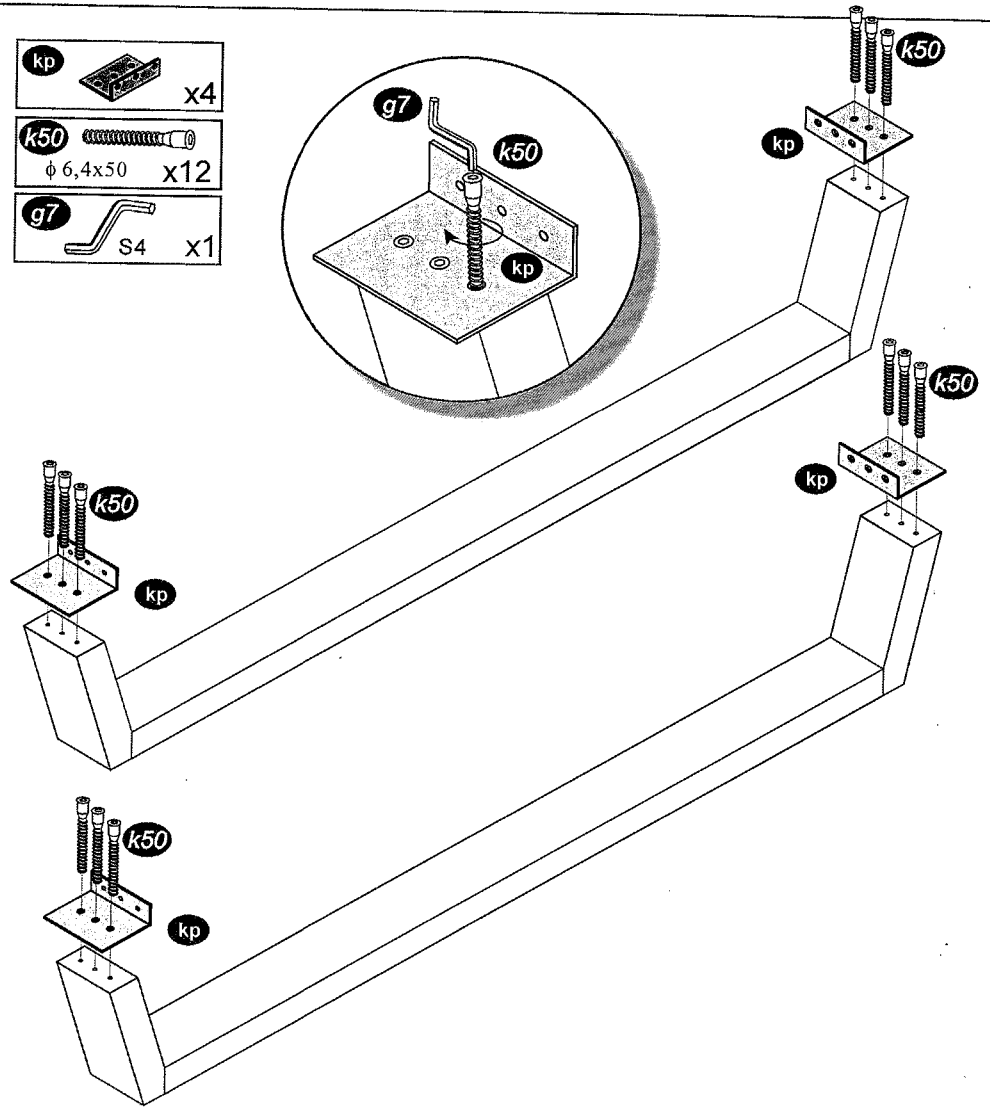

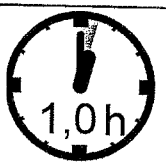

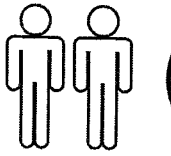
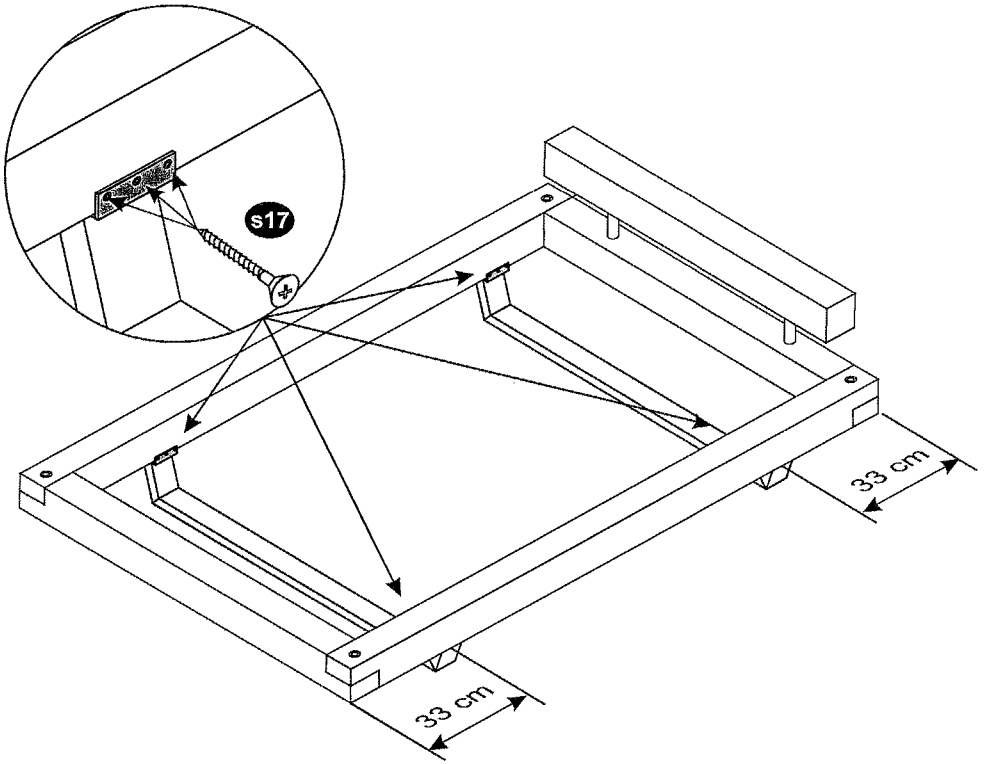
s17 ϕ 4x40 x 12