0-3

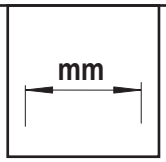
mm

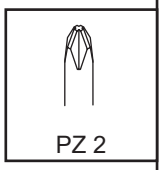
PZ 2

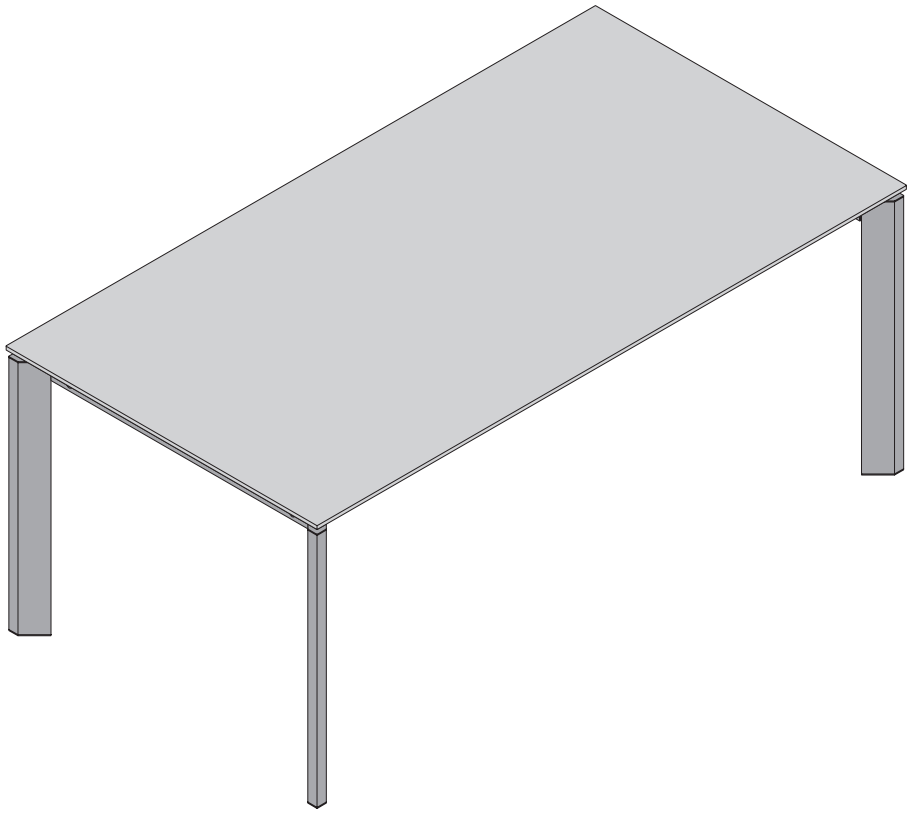

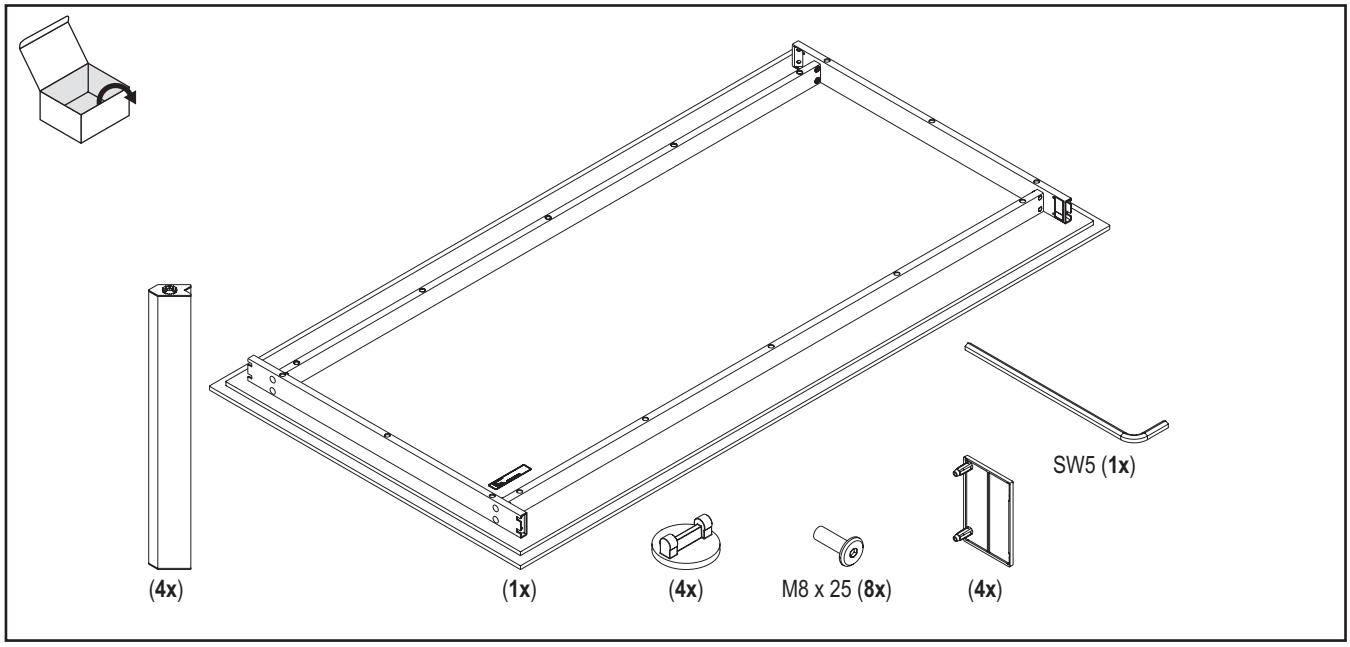
SW5 (1x)
(4x)
(1x)
(4x)
M8 x 25 (8x)
(4x)

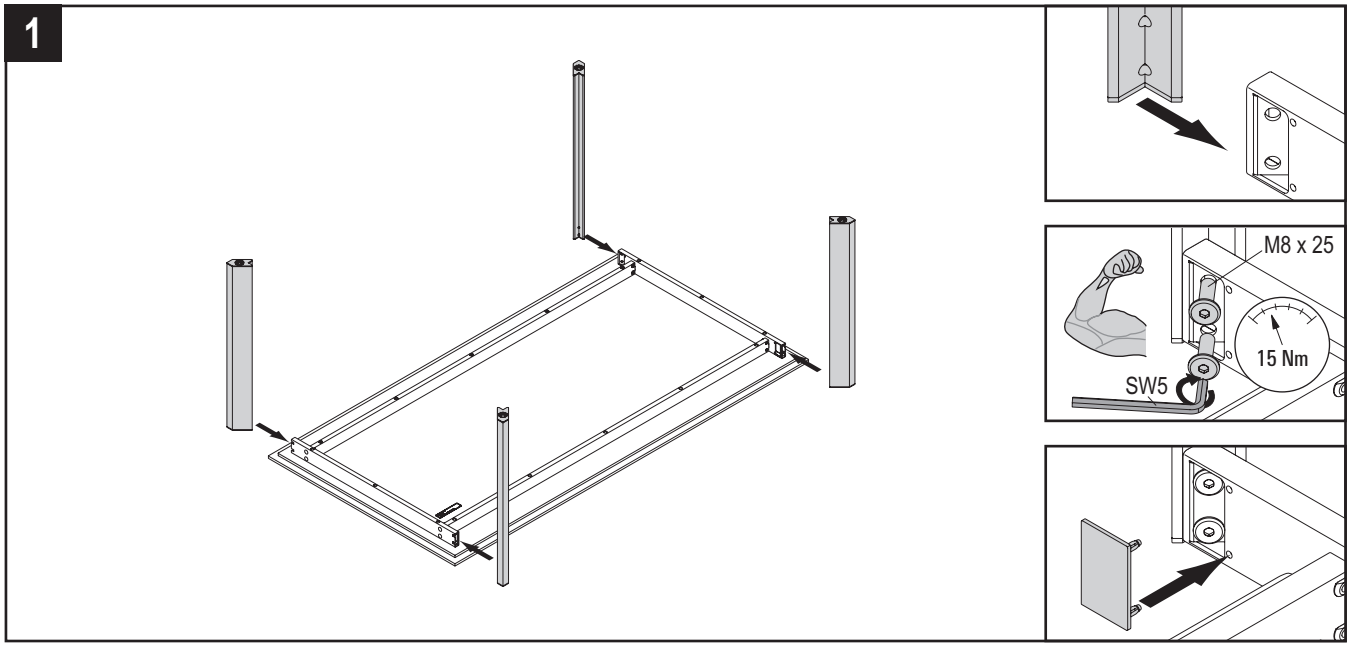
1
M8 x 25
15 Nm
SW5

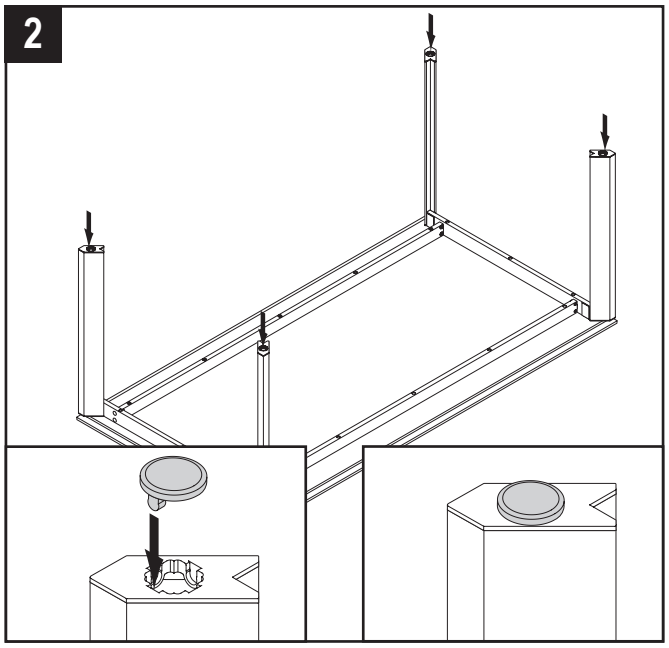
2

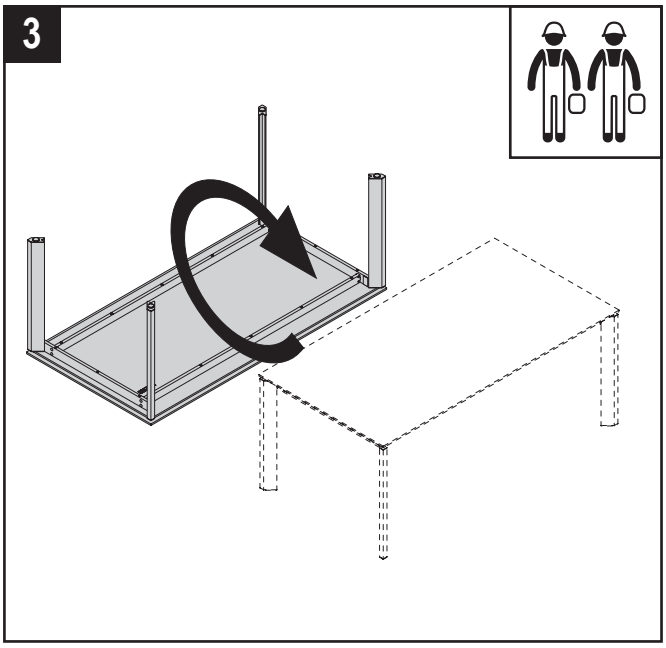
3