Montagemaße Programm VARESE

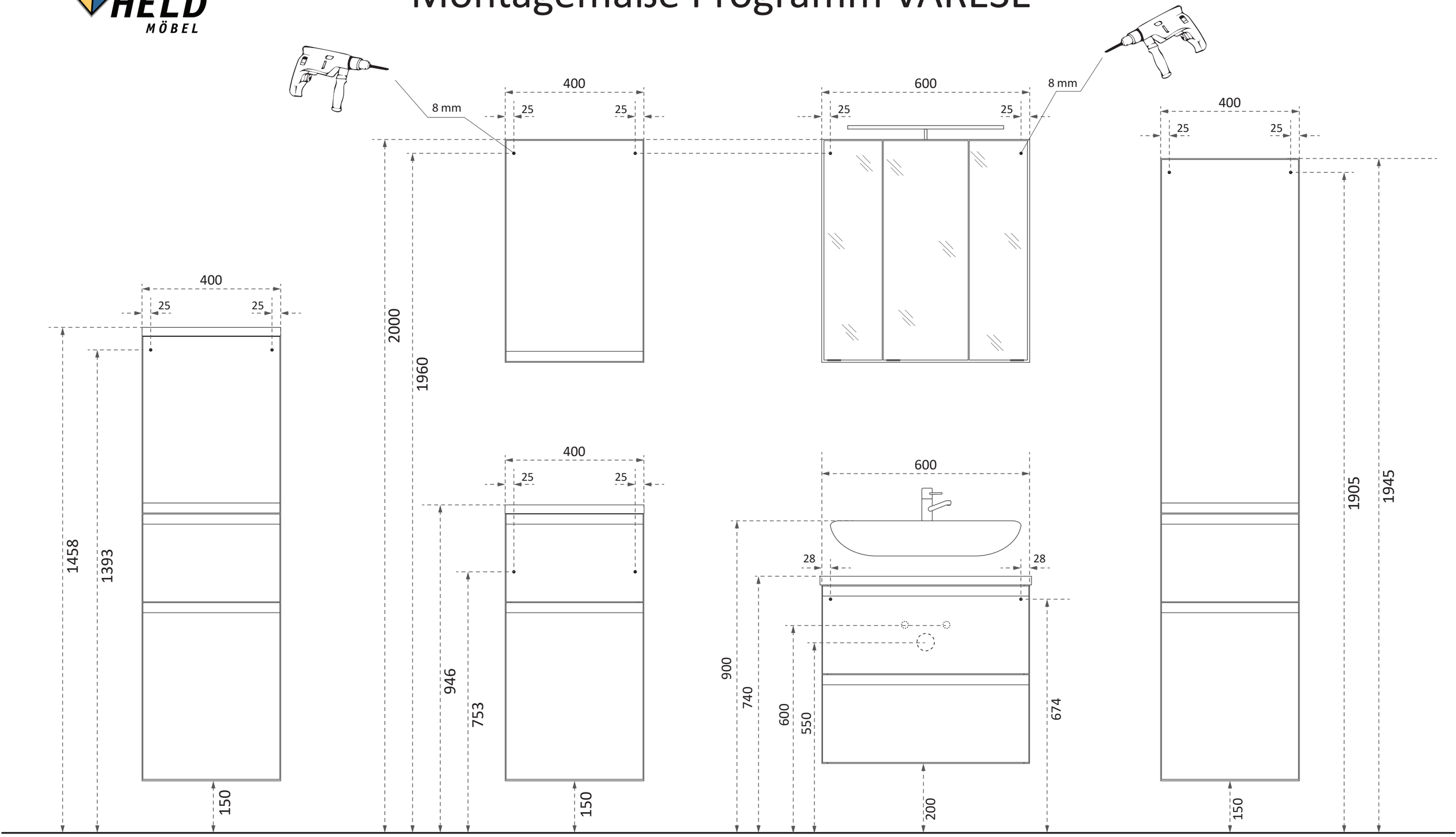

Alle Maße sind ca. Maße. Technische Änderungen vorbehalten. Passen Sie die Maße ggf. den örtlichen Gegebenheiten an.

Montagemaße Programm VARESE

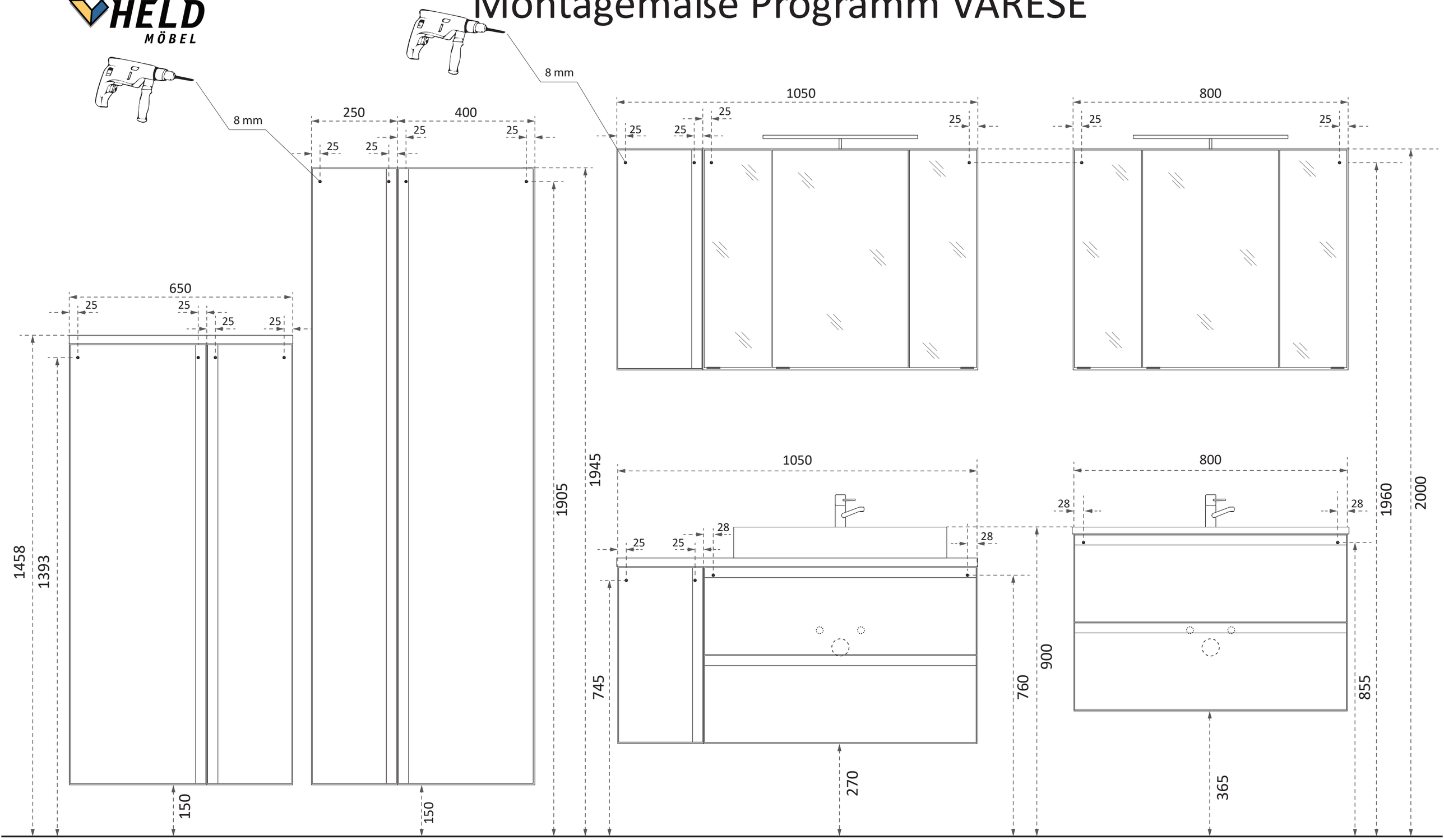

Alle Maße sind ca. Maße. Technische Änderungen vorbehalten. Passen Sie die Maße ggf. den örtlichen Gegebenheiten an.

Montagemaße Programm VARESE

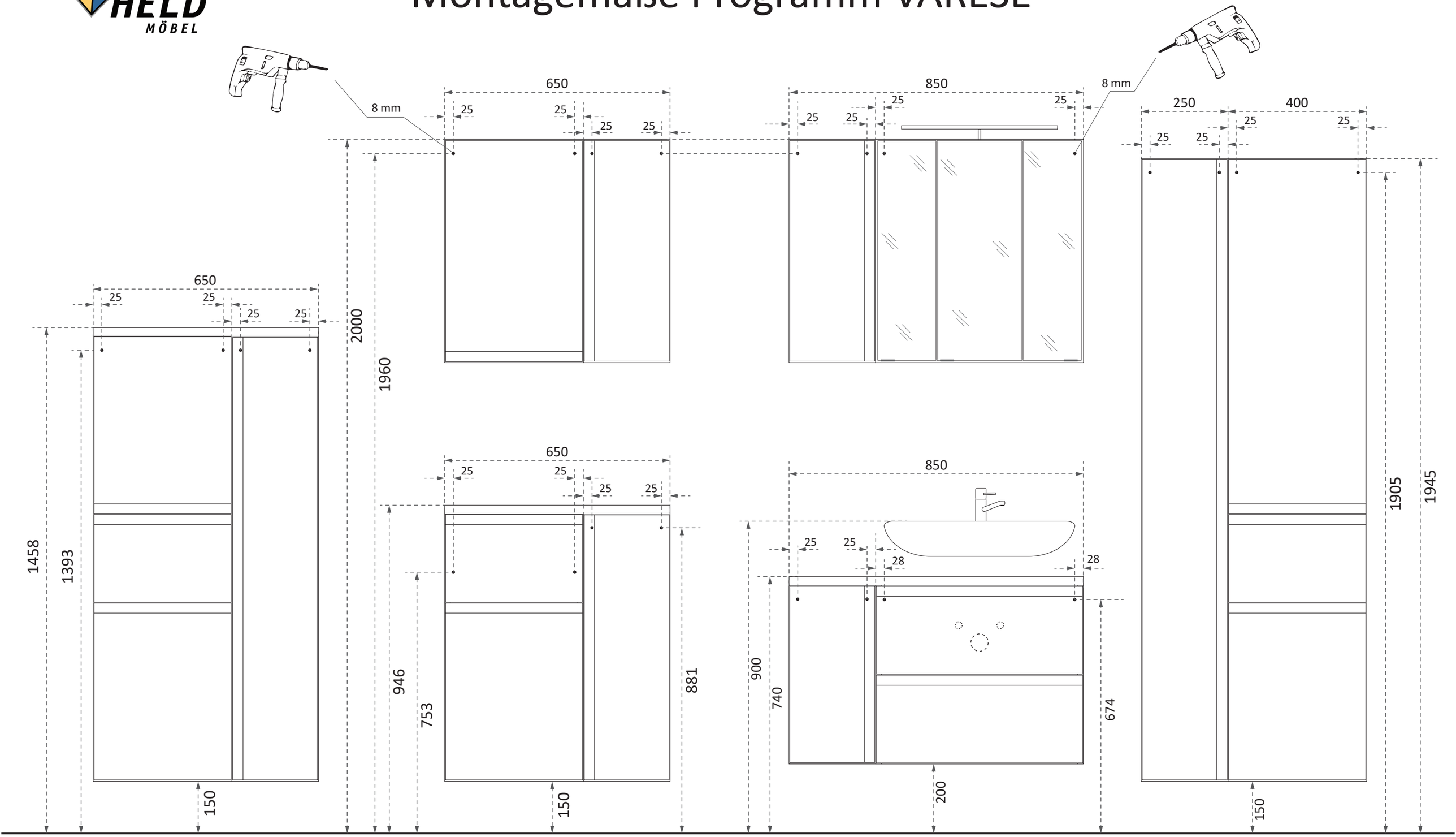

Alle Maße sind ca. Maße. Technische Änderungen vorbehalten. Passen Sie die Maße ggf. den örtlichen Gegebenheiten an.