

Russell Hobbs®

A BRITISH ICON SINCE 1952

28770-56
28771-56

www.russellhobbs.com

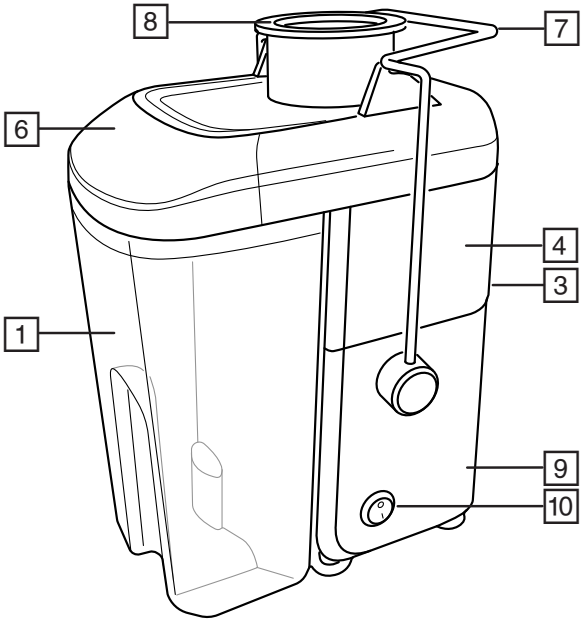
8
7
6
4
3
1
9
10

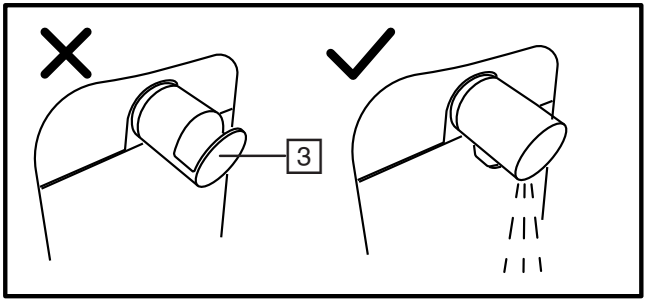
3

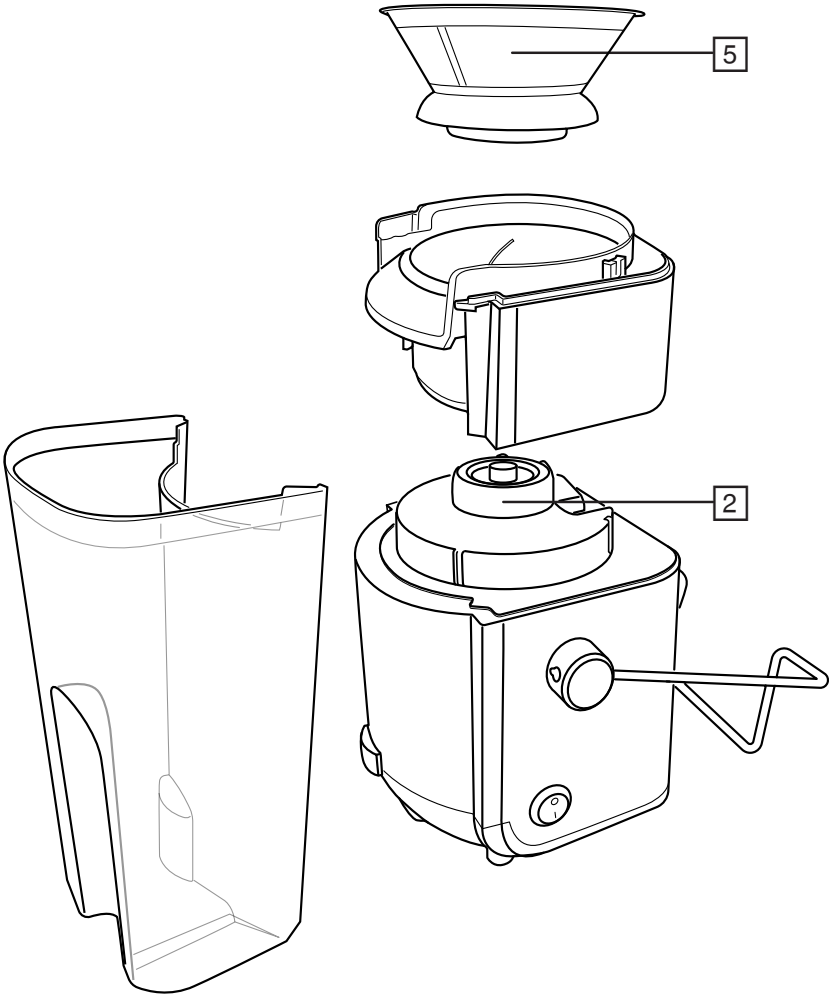
5
2

EN

Before First Use

	Read the instructions and retain for future reference
	Wash the pulp container, sieve, lid, food pusher and separator and in warm, soapy water. Rinse and dry.

Intended Use

	Household use only
	Do not use outdoors

Important Safeguards

When using an electrical appliance, basic safety precautions should always be followed to reduce the risk of fire, electric shock, and/or injury, including the following:

- Do not use the appliance for any purpose other than those described in these instructions.
- Do not operate the appliance if it's damaged or malfunctions.
- Do not use accessories or attachments other than those we supply.
- This appliance can be used by persons with reduced physical, sensory or mental capabilities or lack of experience and knowledge if they have been supervised/ instructed and understand the hazards involved.
- Children must not use or play with the appliance.
- Keep the appliance and cable out of reach of children.
- Check the sieve for damage every time you use the appliance. Do not use the appliance if the rotating sieve or the protecting cover is damaged or has visible cracks.
- CAUTION: In order to avoid a hazard due to inadvertent resetting of the thermal cut-out, this appliance must not be supplied through an external switching device, such as a timer, or connected to a circuit that is regularly switched on and off by the utility.
- Always disconnect the appliance from the mains supply socket if it is left unattended and before assembling, disassembling or cleaning.
- If the supply cord is damaged, it must be replaced by the manufacturer, its service agent or similarly qualified persons in order to avoid a hazard.
- Do not use fingers or cutlery to push food down the tube – only the pusher.
- Do not open the latches till the sieve has come to a complete stop.
- Switch off the appliance and disconnect from supply before changing accessories or approaching parts that move in use.
- Caution: The blade is very sharp. Handle with care.
- There is a potential injury from misuse. Please handle it with care.
- Care shall be taken when handling the sharp cutting blades, emptying the container and during cleaning.

Warning Symbol Glossary

	Use Caution. Sharp objects.
	Do not immerse in water.

Parts List

1	Pulp container	
2	Drive shaft	
3	Spout	
4	Separator	
5	Sieve	
6	Lid	
7	Latch	
8	Pusher	
9	Motor Unit	
10	On/Off Switch	
Not Shown		
11	Brush	

Assembly

- Place the:

1	Pulp container	

alongside the:

9	Motor Unit	

- Fit the:

4	Separator	

onto the:

9	Motor Unit	

- Place the:

5	Sieve	

into the:

4	Separator	

and push down onto the:

5	Sieve	

to connect to:

2	Drive shaft	

- Fit the:

6	Lid	

Over the:

4	Separator	

- Lock the:

7	Latch	

over the rim of the:

6	Lid	

To the Lock position.

- Place the:

8	Pusher	

into the:

6	Lid	

Use

- Ensure the appliance is switched off.
- Plug into the mains socket.
- Place a jug under the:

3	Spout	

- Remove the:

8	Pusher	

Place ingredients down the tube.

- Replace the:

8	Pusher	

and use it to push the ingredients gently down the tube.

Do not run the motor continuously for more than 2 minutes, it may overheat. After 2 minutes switch off and allow the appliance to rest for at least 2 minutes.

Tips

- Use fresh, ripe fruit and vegetables. It is not recommended to use soft and overripe fruit. Use blender instead. Harder fruit and vegetables are recommended.
- Wash all fruit and vegetables. Use a brush on the harder ones. Remove the outer leaves on non-organic produce. Peel any non-organic or waxed fruit or vegetables. Cut out and discard bruises and blemishes as these may affect the taste of the juice.
- Trim fruit and vegetables so they will go through the tube. Use the pusher to push down the last bits of fruit, and to push down carrots, celery and other long fruit and vegetables.
- Bunch up leafy greens, parsley, wheat grass and beansprouts into a small tight ball and push it down the tube with the pusher.
- All fruits with stones must be pitted before juicing.

Cleaning & Maintenance

- Switch off the appliance and unplug from the mains.
- Dissasemble the appliance using the assembly process in reverse order.

Clean using a damp cloth and dry:

9	Motor Unit	

Remove, clean and dry:

1	Pulp container	
3	Spout	
4	Separator	
5	Sieve	
6	Lid	
8	Pusher	

- If the:

5	Sieve	

is clogged, hold it under a running tap and use the:

11	Brush	

Brush along the surface of the mesh with a nylon washing up brush. Do not push the bristles through the mesh.

Recycling

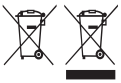

To avoid environmental and health problems due to hazardous substances, appliances and rechargeable and non-rechargeable batteries marked with one of these symbols must not be disposed of with unsorted municipal waste. Always dispose of electrical and electronic products and, where applicable, rechargeable and non-rechargeable batteries, at an appropriate official recycling/collection point.

ERP

For ErP energy consumption information, please refer to website:
en.russellhobbs.com/erp

DE

Vor der ersten Verwendung

	Lesen Sie die Anweisungen und bewahren Sie sie für zukünftige Referenz auf.
	Waschen Sie den Tresterbehälter, das Sieb, den Deckel, den Lebensmittelstopfer und den Separator in warmem Seifenwasser. Spülen und trocknen Sie alle Teile gründlich.

Bestimmungsgemäße Verwendung

	Nur für den Gebrauch im Haushalt.
	Nicht im Freien verwenden.

Wichtige Sicherheitshinweise

Bei der Verwendung eines elektrischen Geräts sollten stets grundlegende Sicherheitsvorkehrungen getroffen werden, um das Risiko von Feuer, elektrischem Schlag und/oder Verletzungen zu verringern, einschließlich der folgenden Punkte:

- Verwenden Sie das Gerät nur für die in dieser Anleitung beschriebenen Zwecke.
- Betreiben Sie das Gerät nicht, wenn es beschädigt ist oder eine Fehlfunktion aufweist.
- Verwenden Sie keine Zubehörteile oder Aufsätze, außer den von uns gelieferten.
- Dieses Gerät kann von Personen mit eingeschränkten physischen, sensorischen oder geistigen Fähigkeiten oder mangelnder Erfahrung und Kenntnis verwendet werden, sofern sie beaufsichtigt oder unterwiesen wurden und die Gefahren verstehen.
- Kinder dürfen das Gerät nicht benutzen oder damit spielen.
- Halten Sie das Gerät und das Kabel außerhalb der Reichweite von Kindern.
- Überprüfen Sie das Sieb vor jeder Benutzung auf Schäden. Verwenden Sie das Gerät nicht, wenn das rotierende Sieb oder die Schutzabdeckung beschädigt ist oder sichtbare Risse aufweist.
- ACHTUNG: Um eine Gefahr durch unbeabsichtigtes Zurücksetzen der thermischen Abschaltung zu vermeiden, darf dieses Gerät nicht über eine externe Schaltvorrichtung wie einen Timer betrieben oder an einen Stromkreis angeschlossen werden, der regelmäßig durch das Versorgungsunternehmen ein- und ausgeschaltet wird.
- Trennen Sie das Gerät immer vom Netz, wenn es unbeaufsichtigt bleibt und vor dem Zusammenbauen, Zerlegen oder Reinigen.
- Wenn das Netzkabel beschädigt ist, muss es vom Hersteller, seinem Kundendienst oder einer ähnlich qualifizierten Person ersetzt werden, um Gefahren zu vermeiden.
- Verwenden Sie keine Finger oder Besteck, um Lebensmittel in den Einfüllschacht zu drücken – nur den Stopfer.
- Öffnen Sie die Verschlüsse erst, wenn das Sieb vollständig zum Stillstand gekommen ist.
- Schalten Sie das Gerät aus und trennen Sie es vom Netz, bevor Sie Zubehör wechseln oder sich bewegenden Teilen nähern.
- Vorsicht: Die Klinge ist sehr scharf. Vorsichtig behandeln.

- Es besteht Verletzungsgefahr bei unsachgemäßer Verwendung. Bitte vorsichtig handhaben.
- Seien Sie vorsichtig beim Umgang mit den scharfen Schneidklingen, beim Entleeren des Behälters und während der Reinigung.

Warnsymbol-Glossar

	Vorsicht! Scharfe Gegenstände.
	Nicht in Wasser eintauchen.

Teileliste

1	Tresterbehälter	
2	Antriebswelle	
3	Auslauf	
4	Separator	
5	Sieb	
6	Deckel	
7	Verschluss	
8	Stopfer	
9	Motoreinheit	
10	Ein-/Ausschalter	
Nicht abgebildet		
11	Bürste	

Montage

Stellen Sie den:

1	Tresterbehälter	

neben die:

9	Motoreinheit	

Setzen Sie den:

4	Separator	

auf die:

9	Motoreinheit	

Setzen Sie das:

5	Sieb	

in den:

4	Separator	

und drücken Sie es nach unten auf das:

5	Sieb	

um es mit der:

2	Antriebswelle	

Setzen Sie den:

6	Deckel	

über den:

4	Separator	

Verriegeln Sie den:

7	Verschluss	

über dem Rand des:

6	Deckel	

in die Verriegelungsposition.
Setzen Sie den:

8	Stopfer	

in den:

6	Deckel	

Verwendung

- Stellen Sie sicher, dass das Gerät ausgeschaltet ist.
- Stecken Sie den Netzstecker in die Steckdose.
- Stellen Sie einen Krug unter den:

3	Auslauf	

- Entfernen Sie den:

8	Stopfer	

Geben Sie die Zutaten in den Einfüllschacht.

- Setzen Sie den:

8	Stopfer	

wieder ein und drücken Sie die Zutaten vorsichtig in den Schacht.

Betreiben Sie den Motor nicht länger als 2 Minuten ununterbrochen, da er überhitzen kann. Nach 2 Minuten ausschalten und das Gerät mindestens 2 Minuten ruhen lassen.

Tipps

- Verwenden Sie frisches, reifes Obst und Gemüse. Weiches oder überreifes Obst wird nicht empfohlen – verwenden Sie stattdessen einen Mixer. Härteres Obst und Gemüse ist besser geeignet.
- Waschen Sie sämtliches Obst und Gemüse. Verwenden Sie bei härteren Sorten eine Bürste. Entfernen Sie die äußeren Blätter bei nicht biologischem Gemüse. Schälen Sie nicht biologisches oder gewachstes Obst und Gemüse.
- Schneiden Sie beschädigte Stellen heraus, da diese den Geschmack des Safts beeinträchtigen können.
- Schneiden Sie Obst und Gemüse so zu, dass sie durch den Einfüllschacht passen.
- Verwenden Sie den Stopfer, um die letzten Stücke sowie Karotten, Sellerie und andere lange Zutaten nachzuschieben.
- Bündeln Sie Blattgemüse, Petersilie, Weizengras und Sojasprossen zu einer kleinen, festen Kugel und drücken Sie sie mit dem Stopfer in den Schacht.
- Entfernen Sie alle Steine aus Früchten, bevor Sie sie entsaften.

Reinigung & Pflege

- Schalten Sie das Gerät aus und ziehen Sie den Netzstecker.
- Zerlegen Sie das Gerät in umgekehrter Reihenfolge der Montage.

Reinigen Sie mit einem feuchten Tuch und trocknen Sie:

9	Motoreinheit	

Entfernen, reinigen und trocknen Sie:

1	Tresterbehälter	
3	Auslauf	
4	Separator	
5	Sieb	
6	Deckel	
8	Stopfer	

- Wenn das:

5	Sieb	

verstopft ist, halten Sie es unter fließendes Wasser und verwenden Sie die:

11	Bürste	

Bürsten Sie die Oberfläche des Gitters mit einer Nylon-Spülbürste ab. Drücken Sie die Borsten nicht durch das Gitter.

Recycling

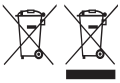

Um negative Auswirkungen auf Umwelt und Gesundheit durch gefährliche Stoffe zu vermeiden, dürfen Geräte sowie wiederaufladbare und nicht wiederaufladbare Batterien, die mit einem dieser Symbole gekennzeichnet sind, nicht über den normalen Hausmüll entsorgt werden. Entsorgen Sie elektrische und elektronische Produkte und gegebenenfalls wiederaufladbare und nicht wiederaufladbare Batterien immer an einer offiziellen Recyclingstelle.

ERP

Informationen zum Energieverbrauch von ErP-Produkten (energieverbrauchsrelevante Produkte) finden Sie auf der Website **en.russellhobbs.com/erp**

FR

Avant la première utilisation

	Lisez les instructions et conservez-les pour référence ultérieure.
	Lavez le récipient à pulpe, le tamis, le couvercle, le poussoir et le séparateur dans de l'eau chaude savonneuse. Rincez et séchez.

Utilisation prévue

	Usage domestique uniquement.
	Ne pas utiliser à l'extérieur.

Consignes de sécurité importantes

Lors de l'utilisation d'un appareil électrique, des précautions de sécurité de base doivent toujours être respectées afin de réduire les risques d'incendie, de choc électrique et/ou de blessure, notamment les suivantes :

- N'utilisez pas l'appareil à des fins autres que celles décrites dans ces instructions. N'utilisez pas l'appareil s'il est endommagé ou présente un dysfonctionnement.
- N'utilisez pas d'accessoires ou d'adaptations autres que ceux fournis par nous.
- Cet appareil peut être utilisé par des personnes ayant des capacités physiques, sensorielles ou mentales réduites ou un manque d'expérience et de connaissances, à condition qu'elles soient surveillées/instruites et qu'elles comprennent les dangers impliqués.
- Les enfants ne doivent pas utiliser ni jouer avec l'appareil.
- Gardez l'appareil et le câble hors de portée des enfants.
- Vérifiez l'état du tamis à chaque utilisation. N'utilisez pas l'appareil si le tamis rotatif ou le couvercle de protection est endommagé ou présente des fissures visibles.
- ATTENTION : Afin d'éviter un danger dû à la réinitialisation involontaire du dispositif de protection thermique, cet appareil ne doit pas être alimenté par un dispositif de commutation externe, tel qu'un programmateur, ni raccordé à un circuit régulièrement activé et désactivé par le fournisseur d'énergie.
- Débranchez toujours l'appareil de la prise secteur s'il est laissé sans surveillance et avant l'assemblage, le démontage ou le nettoyage.
- Si le cordon d'alimentation est endommagé, il doit être remplacé par le fabricant, son agent de service ou une personne qualifiée afin d'éviter tout danger.
- N'utilisez pas vos doigts ni des couverts pour pousser les aliments dans le tube – utilisez uniquement le poussoir.
- Ne déverrouillez pas les loquets avant que le tamis ne soit complètement arrêté.
- Éteignez l'appareil et débranchez-le avant de changer les accessoires ou d'approcher des pièces en mouvement. Attention : La lame est très tranchante.
- Manipulez avec précaution.
- Une mauvaise utilisation peut entraîner des blessures. Veuillez manipuler avec soin.
- Prenez des précautions lors de la manipulation des lames tranchantes, du vidage du récipient et pendant le nettoyage.

Glossaire des symboles d'avertissement

	Faites attention. Objets tranchants.
	Ne pas immerger dans l'eau.

Liste des pièces

1	Récipient à pulpe	
2	Arbre d'entraînement	
3	Bec verseur	
4	Séparateur	
5	Tamis	
6	Couvercle	
7	Loquet	
8	Poussoir	
9	Bloc moteur	
10	Interrupteur Marche/Arrêt	
Non illustré		
11	Brosse	

Assemblage

Placez le :

1	Récipient à pulpe	

à côté du :

9	Bloc moteur	

- Fixez le :

4	Séparateur	

sur le :

9	Bloc moteur	

- Placez le :

5	Tamis	

dans le :

4	Séparateur	

et appuyez vers le bas sur le :

5	Tamis	

pour le connecter à :

2	Arbre d'entraînement	

- Installez le :

6	Couvercle	

sur le :

4	Séparateur	

- Verrouillez le :

7	Loquet	

sur le rebord du :

6	Couvercle	

en position verrouillée.

- Placez le :

8	Poussoir	

dans le :

6	Couvercle	

Utilisation

- Assurez-vous que l'appareil est éteint.
- Branchez-le à la prise secteur.
- Placez un pichet sous le :

3	Bec verseur	

- Retirez le :

8	Poussoir	

Introduisez les ingrédients dans le tube

- Replacez le :

8	Poussoir	

et utilisez-le pour pousser doucement les ingrédients dans le tube.

Ne faites pas fonctionner le moteur en continu pendant plus de 2 minutes, il pourrait surchauffer. Après 2 minutes, éteignez l'appareil et laissez-le reposer pendant au moins 2 minutes.

Conseils

- Utilisez des fruits et légumes frais et mûrs. Il n'est pas recommandé d'utiliser des fruits trop mous ou trop mûrs : utilisez plutôt un mixeur. Les fruits et légumes plus fermes sont recommandés.
- Lavez tous les fruits et légumes. Utilisez une brosse pour les plus durs. Retirez les feuilles extérieures des produits non biologiques. Épluchez les fruits ou légumes non biologiques ou cirés.
- Éliminez les parties abîmées, car elles peuvent altérer le goût du jus.
- Coupez les fruits et légumes pour qu'ils passent dans le tube. Utilisez le poussoir pour faire descendre les derniers morceaux, ainsi que les carottes, le céleri et autres fruits et légumes longs.
- Regroupez les légumes-feuilles, le persil, l'herbe de blé et les germes de haricot en une petite boule compacte et poussez-les dans le tube avec le poussoir.
- Tous les fruits à noyau doivent être dénoyautés avant l'extraction.

Nettoyage et entretien

- Éteignez l'appareil et débranchez-le de la prise secteur.
- Démontez l'appareil en suivant le processus d'assemblage en sens inverse.

Nettoyez avec un chiffon humide et séchez :

9	Bloc moteur	

Retirez, nettoyez et séchez :

1	Récipient à pulpe	
3	Bec verseur	
4	Séparateur	

5	Tamis	
6	Couvercle	
8	Poussoir	

- Si le :

5	Tamis	

est obstrué, maintenez-le sous un robinet et utilisez la :

11	Brosse	

Frottez la surface du tamis avec une brosse en nylon. Ne poussez pas les poils à travers la grille.

Recyclage

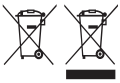

Afin d'éviter les problèmes occasionnés à l'environnement et à la santé par des substances dangereuses, les appareils et les batteries rechargeables et non rechargeables présentant l'un de ces symboles ne doivent pas être éliminés avec les déchets municipaux non triés. Éliminez dans tous les cas les produits électriques et électroniques et, le cas échéant, les batteries rechargeables et non rechargeables, dans un centre officiel et approprié de collecte/ recyclage.

ERP

Pour des informations sur la consommation d'énergie selon la directive ErP (Produits liés à l'énergie), veuillez vous reporter au site Web **en.russellhobbs.com/erp**

NL

Voor het eerste gebruik

	Lees de instructies en bewaar ze voor toekomstig gebruik.
	Was de pulpcontainer, zeef, deksel, voedselduwer en scheider in warm, zeepsop. Spoel af en droog.

Beoogd gebruik

	Alleen voor huishoudelijk gebruik.
	Niet buitenshuis gebruiken.

Belangrijke veiligheidsvoorschriften

Bij het gebruik van een elektrisch apparaat moeten altijd basisveiligheidsmaatregelen worden gevolgd om het risico op brand, elektrische schokken en/of letsel te verminderen, waaronder het volgende:

- Gebruik het apparaat niet voor andere doeleinden dan beschreven in deze instructies.
- Gebruik het apparaat niet als het beschadigd is of niet goed functioneert.
- Gebruik geen accessoires of hulpstukken anders dan die wij leveren.
- Dit apparaat kan worden gebruikt door personen met verminderde fysieke, zintuiglijke of mentale capaciteiten of gebrek aan ervaring en kennis, mits zij onder toezicht staan/instructies hebben gekregen en de gevaren begrijpen.
- Kinderen mogen het apparaat niet gebruiken of ermee spelen.
- Houd het apparaat en de kabel buiten het bereik van kinderen.
- Controleer de zeef op schade telkens wanneer u het apparaat gebruikt.
- Gebruik het apparaat niet als de roterende zeef of de beschermkap beschadigd is of zichtbare scheuren vertoont.
- LET OP: Om gevaar door onbedoeld opnieuw instellen van de thermische beveiliging te voorkomen, mag dit apparaat niet worden aangesloten via een extern schakelsysteem, zoals een timer, of op een circuit dat regelmatig wordt in- en uitgeschakeld door de netbeheerder.
- Koppel het apparaat altijd los van het stopcontact als het onbeheerd wordt achtergelaten en vóór montage, demontage of reiniging.
- Als het snoer beschadigd is, moet het worden vervangen door de fabrikant, diens serviceagent of een vergelijkbaar gekwalificeerde persoon om gevaar te voorkomen.
- Gebruik geen vingers of bestek om voedsel door de buis te duwen – gebruik alleen de duwer.
- Open de vergrendelingen niet voordat de zeef volledig tot stilstand is gekomen.
- Schakel het apparaat uit en koppel het los van de stroomvoorziening voordat u accessoires vervangt of bewegende onderdelen benadert.
- Voorzichtig: Het mes is zeer scherp. Ga voorzichtig te werk.
- Er is kans op letsel bij verkeerd gebruik.
- Ga zorgvuldig om met het apparaat.
- Wees voorzichtig bij het hanteren van de scherpe snijmessen, het legen van de container en tijdens het schoonmaken.

Waarschuwingssymbolen

	Wees voorzichtig. Scherpe objecten.
	Niet onderdompelen in water.

Onderdelenlijst

1	Pulpcontainer	
2	Aandrijfas	
3	Tuit	
4	Scheider	
5	Zeef	
6	Deksel	
7	Vergrendeling	
8	Voedselduwer	
9	Motorunit	
10	Aan/Uit-schakelaar	
Niet afgebeeld		
11	Borstel	

Montage

- Plaats de:

1	Pulpcontainer	

naast de:

9	Motorunit	

- Bevestig de:

4	Scheider	

op de:

9	Motorunit	

- Plaats de:

5	Zeef	

in de:

4	Scheider	

en druk naar beneden op de:

5	Zeef	

om te verbinden met:

2	Aandrijfas	

- Bevestig de:

6	Deksel	

over de:

4	Scheider	

- Vergrendel de:

7	Vergrendeling	

over de rand van de:

6	Deksel	

in de vergrendelingsstand.

- Plaats de:

8	Voedselduwer	

in de:

6	Deksel	

Gebruik

- Zorg ervoor dat het apparaat is uitgeschakeld.
- Steek de stekker in het stopcontact.
- Plaats een kan onder de:

3	Tuit	

- Verwijder de:

8	Voedselduwer	

Plaats ingrediënten in de buis.

- Plaats de:

8	Voedselduwer	

terug en gebruik deze om de ingrediënten voorzichtig door de buis te duwen.

Laat de motor niet langer dan 2 minuten continu draaien; deze kan oververhit raken. Schakel na 2 minuten uit en laat het apparaat minstens 2 minuten rusten.

Tips

- Gebruik verse, rijpe groenten en fruit. Het wordt niet aanbevolen om zachte of overrijpe vruchten te gebruiken; gebruik in dat geval een blender. Hardere groenten en fruit zijn aanbevolen.
- Was alle groenten en fruit. Gebruik een borstel voor de hardere soorten.
- Verwijder de buitenste bladeren van niet-biologische producten. Schil niet-biologische of met was behandelde groenten en fruit. Snijd kneuzingen en beschadigde plekken weg, omdat deze de smaak van het sap kunnen beïnvloeden.
- Snijd groenten en fruit zodat ze door de buis passen. Gebruik de duwer om de laatste stukjes fruit en lange groenten zoals wortels en selderij naar beneden te duwen.
- Bundel bladgroenten, peterselie, tarwegras en taugé tot een kleine, stevige bal en duw deze met de duwer door de buis.
- Alle vruchten met pit moeten ontpit worden voordat ze geperst worden

Reiniging & Onderhoud

- Schakel het apparaat uit en haal de stekker uit het stopcontact.
- Demonteer het apparaat in omgekeerde volgorde van de montage-instructies.

Reinig met een vochtige doek en droog:

9	Motorunit	

Verwijder, reinig en droog:

1	Pulpcontainer	
3	Tuit	

4	Scheider	
5	Zeef	
6	Deksel	
8	Voedselduwer	

- Als de:

5	Zeef	

verstopt is, houd deze onder stromend water en gebruik de:

11	Borstel	

Borstel langs het oppervlak van het gaas met een nylon afwasborstel. Duw de borstelharen niet door het gaas.

Recycling



Om milieu- en gezondheidsproblemen door gevaarlijke stoffen te vermijden, mogen apparaten en oplaadbare en niet oplaadbare batterijen met een van deze symbolen niet samen met het huishoudelijk afval worden verwijderd. Breng elektrische en elektronische producten en, indien van toepassing, oplaadbare en niet-oplaadbare batterijen, altijd naar een officieel recycling-/ inzamelpunt.

ERP

Raadpleeg de website voor informatie over het energieverbruik van ErP **en.russellhobbs.com/erp**

IT

Prima dell'uso

	Leggere le istruzioni e conservarle per riferimento futuro
	Lavare il contenitore della polpa, il setaccio, il coperchio, il pressa-alimenti e il separatore in acqua calda e saponata. Sciacquare e asciugare.

Uso previsto

	Solo per uso domestico
	Non utilizzare all'aperto

Avvertenze importanti

Quando si utilizza un apparecchio elettrico, è necessario seguire sempre le precauzioni di sicurezza di base per ridurre il rischio di incendio, scosse elettriche e/o lesioni, tra cui le seguenti:

- Non utilizzare l'apparecchio per scopi diversi da quelli descritti in queste istruzioni.
- Non azionare l'apparecchio se è danneggiato o presenta malfunzionamenti.
- Non utilizzare accessori o componenti diversi da quelli forniti dal produttore.
- Questo apparecchio può essere utilizzato da persone con ridotte capacità fisiche, sensoriali o mentali, o con scarsa esperienza e conoscenza, se supervisionate/istruite e consapevoli dei rischi.
- I bambini non devono utilizzare o giocare con l'apparecchio.
- Tenere l'apparecchio e il cavo fuori dalla portata dei bambini.
- Controllare il setaccio per eventuali danni ogni volta che si utilizza l'apparecchio.
- Non utilizzare l'apparecchio se il setaccio rotante o la copertura protettiva sono danneggiati o presentano crepe visibili.
- ATTENZIONE: Per evitare rischi dovuti al ripristino involontario del dispositivo di protezione termica, questo apparecchio non deve essere alimentato tramite un dispositivo di commutazione esterno, come un timer, né collegato a un circuito che viene regolarmente acceso e spento dall'utenza.
- Scollegare sempre l'apparecchio dalla presa di corrente se lasciato incustodito e prima di montarlo, smontarlo o pulirlo.
- Se il cavo di alimentazione è danneggiato, deve essere sostituito dal produttore, dal suo servizio assistenza o da persone qualificate per evitare rischi.
- Non utilizzare dita o posate per spingere gli alimenti nel tubo – utilizzare solo il pressa-alimenti.
- Non aprire le chiusure finché il setaccio non si è completamente fermato.
- Spegnere l'apparecchio e scollegarlo dalla rete prima di cambiare accessori o avvicinarsi a parti in movimento durante l'uso.
- Attenzione: La lama è molto affilata.
- Maneggiare con cura.
- Un uso improprio può causare lesioni. Maneggiare con attenzione.
- Prestare attenzione quando si maneggiano le lame affilate, si svuota il contenitore e durante la pulizia.

Glossario dei simboli di avvertimento

	Usare cautela. Oggetti affilati.
	Non immergere in acqua.

Elenco delle parti

1	Contenitore della polpa	
2	Albero di trasmissione	
3	Beccuccio	
4	Separatore	
5	Setaccio	
6	Coperchio	
7	Chiusura	
8	Pressa-alimenti	
9	Unità motore	
10	Interruttore On/Off	
Non mostrato		
11	Spazzola	

Assemblaggio

- Posizionare:

1	Contenitore della polpa	

accanto a:

9	Unità motore	

- Montare:

4	Separatore	

sull':

9	Unità motore	

- Inserire:

5	Setaccio	

nel:

4	Separatore	

e premere verso il basso sul:

5	Setaccio	

per collegarlo a:

2	Albero di trasmissione	

- Montare:

6	Coperchio	

sopra il:

4	Separatore	

- Bloccare:

7	Chiusura	

sul bordo del:

6	Coperchio	

nella posizione di blocco.
- Inserire:

8	Pressa-alimenti	

nel:

6	Coperchio	

Uso

- Assicurarsi che l'apparecchio sia spento.
- Collegare alla presa di corrente.
- Posizionare una caraffa sotto il:

3	Beccuccio	

- Rimuovere il:

8	Pressa-alimenti	

Inserire gli ingredienti nel tubo.
- Reinserire il:

8	Pressa-alimenti	

e utilizzarlo per spingere delicatamente gli ingredienti nel tubo.

Non far funzionare il motore in modo continuo per più di 2 minuti, potrebbe surriscaldarsi. Dopo 2 minuti spegnere e lasciare riposare l'apparecchio per almeno 2 minuti.

Consigli

- Utilizzare frutta e verdura fresche e mature. Non è consigliato usare frutta troppo morbida o troppo matura: utilizzare invece un frullatore. Si raccomanda frutta e verdura più dure.
- Lavare tutta la frutta e verdura. Usare una spazzola per quelle più dure. Rimuovere le foglie esterne dai prodotti non biologici. Sbucciare frutta e verdura non biologiche o cerate. Eliminare ammaccature e imperfezioni poiché possono alterare il gusto del succo.
- Tagliare frutta e verdura in modo che passino attraverso il tubo. Usare il pressa-alimenti per spingere gli ultimi pezzi e per spingere carote, sedano e altri ortaggi lunghi.
- Raggruppare verdure a foglia, prezzemolo, erba di grano e germogli in una piccola pallina compatta e spingerla nel tubo con il pressa-alimenti.
- Tutta la frutta con nocciolo deve essere snocciolata prima di centrifugare.

Pulizia e manutenzione

- Spegnere l'apparecchio e scollegarlo dalla presa di corrente.
- Smontare l'apparecchio seguendo il processo di assemblaggio in ordine inverso.

Pulire con un panno umido e asciugare:

9	Unità motore	

Rimuovere, pulire e asciugare:

1	Contenitore della polpa	
3	Beccuccio	

4	Separatore	
5	Setaccio	
6	Coperchio	
8	Pressa-alimenti	

- Se il:

5	Setaccio	

è ostruito, tenerlo sotto acqua corrente e utilizzare la:

11	Spazzola	

Spazzolare lungo la superficie della rete con una spazzola in nylon per stoviglie. Non spingere le setole attraverso la rete.

Riclclo

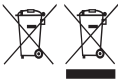

Per evitare problemi di salute ed ambientali dovuti a sostanze pericolose, gli apparecchi e le batterie ricaricabili e non ricaricabili contrassegnati con uno di questi simboli non devono essere smaltiti con i rifiuti urbani indifferenziati. Smaltire i prodotti elettrici ed elettronici e, quando possibile, le batterie ricaricabili e non ricaricabili, in un punto di raccolta autorizzato per il riciclo/la raccolta.

ERP

Per informazioni sul consumo energetico ErP, si prega di fare riferimento al sito web **en.russellhobbs.com/erp**

ES

Antes del Primer Uso

	Lea las instrucciones y consérvelas para referencia futura.
	Lave el contenedor de pulpa, el tamiz, la tapa, el empujador de alimentos y el separador en agua tibia con jabón. Enjuague y seque.

Uso Previsto

	Solo para uso doméstico.
	No utilizar en exteriores.

Medidas de Seguridad Importantes

Al utilizar un aparato eléctrico, siempre deben seguirse precauciones básicas de seguridad para reducir el riesgo de incendio, descarga eléctrica y/o lesiones, incluyendo lo siguiente:

- No utilice el aparato para ningún propósito distinto de los descritos en estas instrucciones.
- No opere el aparato si está dañado o presenta fallos.
- No utilice accesorios o piezas que no sean los suministrados por nosotros.
- Este aparato puede ser utilizado por personas con capacidades físicas, sensoriales o mentales reducidas, o falta de experiencia y conocimiento, si han sido supervisadas/instruidas y comprenden los riesgos implicados.
- Los niños no deben usar ni jugar con el aparato.
- Mantenga el aparato y el cable fuera del alcance de los niños.
- Revise el tamiz por daños cada vez que use el aparato. No lo utilice si el tamiz giratorio o la cubierta protectora están dañados o presentan grietas visibles.
- PRECAUCIÓN: Para evitar un riesgo debido al restablecimiento inadvertido del limitador térmico, este aparato no debe conectarse a través de un dispositivo de conmutación externo, como un temporizador, ni a un circuito que se encienda y apague regularmente por la red eléctrica.
- Desconecte siempre el aparato de la toma de corriente si queda desatendido y antes de montarlo, desmontarlo o limpiarlo.
- Si el cable de alimentación está dañado, debe ser reemplazado por el fabricante, su agente de servicio o personas cualificadas de manera similar para evitar riesgos.
- No utilice los dedos ni cubiertos para empujar los alimentos por el tubo; utilice únicamente el empujador.
- No abra las trabas hasta que el tamiz se haya detenido por completo.
- Apague el aparato y desconéctelo antes de cambiar accesorios o acercarse a partes que se mueven durante el uso.
- Precaución: La cuchilla es muy afilada. Manipúlela con cuidado.
- Existe riesgo de lesiones por uso indebido. Por favor, manipúlelo con cuidado.
- Se debe tener cuidado al manipular las cuchillas afiladas, vaciar el contenedor y durante la limpieza.

Glosario de Símbolos de Advertencia

	Precaución. Objetos afilados.
	No sumergir en agua.

Lista de Piezas

1	Contenedor de pulpa	
2	Eje de transmisión	
3	Boquilla	
4	Separador	
5	Tamiz	
6	Tapa	
7	Traba	
8	Empujador	
9	Unidad del motor	
10	Interruptor de encendido/ apagado	
No mostrado		
11	Cepillo	

Montaje

- Coloque el:

1	Contenedor de pulpa	

junto a la:

9	Unidad del motor	

- Coloque el:

4	Separador	

sobre la:

9	Unidad del motor	

- Coloque el:

5	Tamiz	

dentro del:

4	Separador	

y presione hacia abajo sobre el:

5	Tamiz	

para conectar con el:

2	Eje de transmisión	

- Coloque la:

6	Tapa	

sobre el:

4	Separador	

- Bloquee la:

7	Traba	

sobre el borde de la:

6	Tapa	

en la posición de bloqueo.

- Coloque el:

8	Empujador	

en la:

6	Tapa	

Uso

- Asegúrese de que el aparato esté apagado.
- Conéctelo a la toma de corriente.
- Coloque una jarra debajo de la:

3	Boquilla	

- Retire el:

8	Empujador	

Coloque los ingredientes en el tubo.

- Vuelva a colocar el:

8	Empujador	

y utilícelo para empujar suavemente los ingredientes por el tubo.

No haga funcionar el motor de forma continua durante más de 2 minutos, ya que puede sobrecalentarse. Después de 2 minutos, apague y deje reposar el aparato durante al menos 2 minutos.

Consejos

- Use frutas y verduras frescas y maduras. No se recomienda usar frutas blandas o demasiado maduras; utilice una licuadora en su lugar. Se recomiendan frutas y verduras más duras.
- Lave todas las frutas y verduras. Use un cepillo en las más duras. Retire las hojas externas en productos no orgánicos. Pele cualquier fruta o verdura no orgánica o encerada. Corte y deseche las partes magulladas o dañadas, ya que pueden afectar el sabor del jugo.
- Recorte las frutas y verduras para que pasen por el tubo. Use el empujador para introducir los últimos trozos de fruta y para empujar zanahorias, apio y otras frutas y verduras largas.
- Agrupe las hojas verdes, perejil, hierba de trigo y brotes en una bola pequeña y compacta y empújela por el tubo con el empujador.
- Todas las frutas con hueso deben deshuesarse antes de hacer el jugo.

Limpieza y Mantenimiento

- Apague el aparato y desenchúfelo de la toma de corriente.
- Desmonte el aparato siguiendo el proceso de montaje en orden inverso.

Limpie con un paño húmedo y seque:

9	Unidad del motor	

Retire, limpie y seque:

1	Contenedor de pulpa	
3	Boquilla	
4	Separador	

5	Tamiz	
6	Tapa	
8	Empujador	

- Si el:

5	Tamiz	

está obstruido, colóquelo bajo un grifo y use el:

11	Cepillo	

Cepille la superficie de la malla con un cepillo de nailon para lavar platos. No empuje las cerdas a través de la malla.

Reciclaje

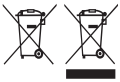

Para evitar problemas medioambientales y de salud derivados de sustancias peligrosas, los electrodomésticos y las pilas recargables y no recargables en las que aparezca uno de estos símbolos no deben eliminarse junto con los residuos urbanos no seleccionados. Deseche siempre los aparatos eléctricos y electrónicos y, cuando corresponda, las pilas recargables y no recargables, en puntos oficiales de recogida/ reciclado adecuados.

ERP

Consulte la página web para obtener información sobre el consumo energético ErP

en.russellhobbs.com/erp

PT

Antes da Primeira Utilização

	Leia as instruções e guarde-as para referência futura.
	Lave o recipiente de polpa, peneira, tampa, empurrador de alimentos e separador em água morna com sabão. Enxágue e seque.

Utilização Pretendida

	Apenas para uso doméstico.
	Não utilize no exterior.

Precauções Importantes

Ao utilizar um aparelho elétrico, devem sempre ser seguidas precauções básicas de segurança para reduzir o risco de incêndio, choque elétrico e/ou lesões, incluindo o seguinte:

- Não utilize o aparelho para qualquer finalidade que não esteja descrita nestas instruções.
- Não opere o aparelho se estiver danificado ou apresentar mau funcionamento.
- Não utilize acessórios ou peças que não sejam fornecidos por nós.
  Este aparelho pode ser utilizado por pessoas com capacidades físicas, sensoriais ou mentais reduzidas ou falta de experiência e conhecimento, desde que tenham sido supervisionadas/ instruídas e compreendam os riscos envolvidos.
- As crianças não devem utilizar nem brincar com o aparelho.
- Mantenha o aparelho e o cabo fora do alcance das crianças.
- Verifique a peneira quanto a danos sempre que utilizar o aparelho. Não utilize o aparelho se a peneira rotativa ou a tampa protetora estiverem danificadas ou apresentarem fissuras visíveis.
- ATENÇÃO: Para evitar um risco devido à reposição inadvertida do dispositivo térmico de corte, este aparelho não deve ser alimentado através de um dispositivo de comutação externo, como um temporizador, nem ligado a um circuito que seja regularmente ligado e desligado pela rede elétrica.
- Desligue sempre o aparelho da tomada se for deixado sem supervisão e antes de montar, desmontar ou limpar.
- Se o cabo de alimentação estiver danificado, deve ser substituído pelo fabricante, pelo seu agente de assistência ou por pessoas igualmente qualificadas, para evitar riscos.
- Não utilize os dedos ou talheres para empurrar os alimentos pelo tubo – utilize apenas o empurrador.
- Não abra as travas até que a peneira tenha parado completamente.
- Desligue o aparelho e desconecte da alimentação antes de trocar acessórios ou aproximar-se de peças que se movem durante a utilização.
- Cuidado: A lâmina é muito afiada. Manuseie com cuidado.
- Existe risco de lesão por uso indevido. Por favor, manuseie com cuidado.
- Deve-se ter cuidado ao manusear as lâminas afiadas, ao esvaziar o recipiente e durante a limpeza.

Glossário de Símbolos de Aviso

	Utilize com cuidado. Objetos cortantes.
	Não mergulhe em água.

Lista de Peças

1	Recipiente de polpa	
2	Eixo de transmissão	
3	Bico	
4	Separador	
5	Peneira	
6	Tampa	
7	Trava	
8	Empurrador	
9	Unidade do motor	
10	Interruptor Liga/Desliga	
Não mostrado		
11	Escova	

Montagem

- Coloque o:

1	Recipiente de polpa	

ao lado da:

9	Unidade do motor	

- Encaixe o:

4	Separador	

na:

9	Unidade do motor	

- Coloque a:

5	Peneira	

dentro do:

4	Separador	

e pressione sobre a:

5	Peneira	

para conectar ao:

2	Eixo de transmissão	

- Encaixe a:

6	Tampa	

sobre o:

4	Separador	

- Trave a:

7	Trava	

sobre a borda da:

6	Tampa	

na posição de bloqueio.

- Coloque o:

8	Empurrador	

dentro da:

6	Tampa	

Utilização

- Certifique-se de que o aparelho está desligado.
- Ligue à tomada elétrica.
- Coloque uma jarra sob o:

3	Bico	

- Remova o:

8	Empurrador	

Coloque os ingredientes pelo tubo.

- Recoloque o:

8	Empurrador	

e use-o para empurrar suavemente os ingredientes pelo tubo.

Não deixe o motor funcionar continuamente por mais de 2 minutos, pois pode sobreaquecer. Após 2 minutos, desligue e deixe o aparelho descansar por pelo menos 2 minutos.

Dicas

- Utilize frutas e vegetais frescos e maduros. Não é recomendado usar frutas muito macias ou excessivamente maduras – utilize um liquidificador nesse caso. Frutas e vegetais mais firmes são recomendados.
- Lave todas as frutas e vegetais. Use uma escova nos mais duros. Remova as folhas externas de produtos não orgânicos.
- Descasque frutas ou vegetais não orgânicos ou encerados. Corte e descarte partes machucadas ou com manchas, pois podem afetar o sabor do suco.
- Corte frutas e vegetais para que caibam no tubo. Use o empurrador para empurrar os últimos pedaços e também cenouras, aipo e outros vegetais longos.
- Agrupe folhas verdes, salsa, erva de trigo e brotos em uma bola pequena e compacta e empurre pelo tubo com o empurrador.
- Todas as frutas com caroço devem ser descaroçadas antes de fazer o suco.

Limpeza e Manutenção

- Desligue o aparelho e retire da tomada.
- Desmonte o aparelho seguindo o processo de montagem em ordem inversa.

Limpe com um pano úmido e seque:

9	Unidade do motor	

Remova, limpe e seque:

1	Recipiente de polpa	
3	Bico	
4	Separador	

5	Peneira	
6	Tampa	
8	Empurrador	

- Se a:

5	Peneira	

estiver obstruída, segure-a sob água corrente e use a:

11	Escova	

Escove a superfície da malha com uma escova de nylon para louça. Não empurre as cerdas através da malha.

Reciclaje

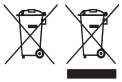

Para evitar problemas medioambientales y de salud derivados de sustancias peligrosas, los electrodomésticos y las pilas recargables y no recargables en las que aparezca uno de estos símbolos no deben eliminarse junto con los residuos urbanos no seleccionados. Deseche siempre los aparatos eléctricos y electrónicos y, cuando corresponda, las pilas recargables y no recargables, en puntos oficiales de recogida/reciclado adecuados.

ERP

Consulte la página web para obtener información sobre el consumo energético ErP
en.russellhobbs.com/erp

DK

Før første brug

	Læs instruktionerne og gem dem til fremtidig reference
	Vask pulpbeholderen, sien, låget, madskubberen og separatoren i varmt, sæbevand. Skyl og tør.

Anvendelsesformål

	Kun til husholdningsbrug
	Må ikke anvendes udendørs

Vigtige sikkerhedsforanstaltninger

Når du bruger et elektrisk apparat, skal grundlæggende sikkerhedsforanstaltninger altid følges for at reducere risikoen for brand, elektrisk stød og/eller personskade, herunder følgende:

- Brug ikke apparatet til andre formål end dem, der er beskrevet i disse instruktioner.
- Betjen ikke apparatet, hvis det er beskadiget eller fungerer forkert.
- Brug ikke tilbehør eller ekstraudstyr, der ikke leveres af os.
- Dette apparat kan bruges af personer med nedsatte fysiske, sensoriske eller mentale evner eller manglende erfaring og viden, hvis de er blevet overvåget/ instrueret og forstår de involverede farer.
- Børn må ikke bruge eller lege med apparatet.
- Hold apparatet og kablet uden for børns rækkevidde.
- Kontroller sien for skader hver gang du bruger apparatet. Brug ikke apparatet, hvis den roterende si eller beskyttelsesdækslet er beskadiget eller har synlige revner.
- FORSIGTIG: For at undgå fare ved utilsigtet nulstilling af den termiske afbryder må dette apparat ikke forsynes via en ekstern afbryder, såsom en timer, eller tilsluttes til en kreds, der regelmæssigt tændes og slukkes af forsyningsselskabet.
- Afbryd altid apparatet fra stikkontakten, hvis det efterlades uden opsyn, og før samling, adskillelse eller rengøring.
- Hvis ledningen er beskadiget, skal den udskiftes af producenten, dennes serviceagent eller en tilsvarende kvalificeret person for at undgå fare.
- Brug ikke fingre eller bestik til at skubbe mad ned i røret – kun skubberen.
- Åbn ikke låsene, før sien er standset helt.
- Sluk apparatet og afbryd strømmen, før du skifter tilbehør eller nærmer dig dele, der bevæger sig under brug.
- Forsigtig: Kniven er meget skarp. Håndter med omhu.
- Der er risiko for personskade ved forkert brug. Håndter venligst med omhu.
- Vær forsigtig ved håndtering af de skarpe skæreblade, tømning af beholderen og under rengøring.

Advarselssymboler – Ordforklaring

	Brug forsigtighed. Skarpe genstande.
	Undgå at dyppe det i vand.

Deleoversigt

1	Pulpbeholder	
2	Drevaksel	
3	Tud	
4	Separator	
5	Si	
6	Låg	
7	Lås	
8	Skubber	
9	Motorenhed	
10	Tænd/sluk-knap	
Ikke vist		
11	Børste	

Samling

- Placer:

1	Pulpbeholder	

ved siden af:

9	Motorenhed	

- Monter:

4	Separator	

på:

9	Motorenhed	

- Placer:

5	Si	

i:

4	Separator	

og tryk ned på:

5	Si	

for at forbinde til:

2	Drevaksel	

- Monter:

6	Låg	

over:

4	Separator	

- Lås:

7	Lås	

over kanten af:

6	Låg	

Til låsepositionen.

- Placer:

8	Skubber	

i:

6	Låg	

Brug

- Sørg for, at apparatet er slukket.
- Tilslut til stikkontakten.
- Placer en kande under:

3	Tud	

- Fjern:

8	Skubber	

Læg ingredienserne ned i røret.

- Sæt:

8	Skubber	

tilbage og brug den til forsigtigt at skubbe ingredienserne ned i røret.

Kør ikke motoren kontinuerligt i mere end 2 minutter, da den kan overophede. Efter 2 minutter sluk og lad apparatet hvile i mindst 2 minutter.

Tips

- Brug friske, modne frugter og grøntsager. Det anbefales ikke at bruge bløde og overmodne frugter – brug i stedet en blender. Hårdere frugter og grøntsager anbefales.
- Vask alle frugter og grøntsager. Brug en børste til de hårdere. Fjern de yderste blade på ikke-økologiske produkter.
- Skræl alle ikke-økologiske eller voksbehandlede frugter og grøntsager.
- Fjern og kassér stød og pletter, da de kan påvirke smagen af juicen.
- Trim frugter og grøntsager, så de passer gennem røret. Brug skubberen til at presse de sidste stykker frugt ned samt gulerødder, selleri og andre lange frugter og grøntsager.
- Saml bladgrønt, persille, hvedegræs og bønnespirer i en lille, tæt kugle og skub det ned i røret med skubberen.
- Alle frugter med sten skal udstenes før presning.

Rengøring og vedligeholdelse

- Sluk apparatet og træk stikket ud.
- Adskil apparatet ved at følge samlingsprocessen i omvendt rækkefølge.

Rengør med en fugtig klud og tør:

9	Motorenhed	

Fjern, rengør og tør:

1	Pulpbeholder	
3	Tud	
4	Separator	

5	Si	
6	Låg	
8	Skubber	

- Hvis:

5	Si	

er tilstoppet, hold den under rindende vand og brug:

11	Børste	

Brush along the surface of the mesh with a nylon washing up brush. Do not push the bristles through the mesh.

Genbrug

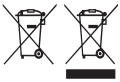

For at undgå miljø- og sundhedsmæssige problemer forårsaget af farlige stoffer, må apparater og genopladelige og ikke-genopladelige batterier, der er mærket med et af disse symboler, ikke kasseres sammen med almindeligt husholdningsaffald. Udtjente elektriske og elektroniske produkter samt genopladelige og ikke-genopladelige batterier fra produkterne skal afleveres på en godkendt genbrugsplads eller indsamlingssted.

ERP

Besøg hjemmesiden for at få oplysninger om ErP-energiforbrug **en.russellhobbs.com/erp**

SV

Före första användning

	Läs instruktionerna och spara dem för framtida referens
	Tvätta fruktbehållaren, silen, locket, matpressen och separatorn i varmt, såpvatten. Skölj och torka.

Avsedd användning

	Endast för hushållsbruk
	Använd inte utomhus

Viktiga säkerhetsföreskrifter

När du använder en elektrisk apparat ska grundläggande säkerhetsåtgärder alltid följas för att minska risken för brand, elektrisk stöt och/eller skada, inklusive följande:

- Använd inte apparaten för något annat ändamål än de som beskrivs i dessa instruktioner
- Använd inte apparaten om den är skadad eller fungerar felaktigt.
- Använd endast tillbehör eller delar som vi tillhandahåller.
- Denna apparat kan användas av personer med nedsatt fysisk, sensorisk eller mental förmåga eller brist på erfarenhet och kunskap om de har blivit övervakade/ instruerade och förstår de risker som är involverade.
- Barn får inte använda eller leka med apparaten.
- Håll apparaten och kabeln utom räckhåll för barn.
- Kontrollera silen för skador varje gång du använder apparaten. Använd inte apparaten om den roterande silen eller skyddshöljet är skadat eller har synliga sprickor.
- VARNING: För att undvika risk på grund av oavsiktlig återställning av den termiska brytaren får denna apparat inte anslutas via en extern strömbrytare, såsom en timer, eller till en krets som regelbundet slås på och av av elnätet.
- Koppla alltid bort apparaten från vägguttaget om den lämnas obevakad och innan montering, demontering eller rengöring.
- Om nätkabeln är skadad måste den bytas ut av tillverkaren, dess serviceombud eller annan kvalificerad person för att undvika fara.
- Använd inte fingrar eller bestick för att trycka ner mat i röret – använd endast matpressen.
- Öppna inte låsen förrän silen har stannat helt.
- Stäng av apparaten och koppla bort den från strömmen innan du byter tillbehör eller närmar dig delar som rör sig under användning.
- Försiktighet: Bladet är mycket vasst. Hantera med omsorg.
- Det finns risk för skada vid felaktig användning. Hantera med omsorg.
- Var försiktig vid hantering av de vassa skärbladen, tömning av behållaren och vid rengöring.

Varningssymboler – Förklaring

	Använd försiktighet. Vassa föremål.
	Undvik att doppa den i vatten.

Delar – Förteckning

1	Fruktbehållare	
2	Drivaxel	
3	Pip	
4	Separator	
5	Sil	
6	Lock	
7	Lås	
8	Matpress	
9	Motorenhet	
10	På/Av-knapp	
Ej visad		
11	Borste	

Montering

- Placera:

1	Fruktbehållare	

bredvid:

9	Motorenhet	

- Montera:

4	Separator	

på:

9	Motorenhet	

- Placera:

5	Sil	

i:

4	Separator	

och tryck ner på:

5	Sil	

för att ansluta till:

2	Drivaxel	

- Montera:

6	Lock	

över:

4	Separator	

- Lås:

7	Lås	

över kanten på:

6	Lock	

till låst läge.

- Placera:

8	Matpress	

i:

6	Lock	

Användning

- Kontrollera att apparaten är avstängd.
- Anslut till vägguttaget.
- Placera en kanna under:

3	Pip	

- Ta bort:

8	Matpress	

Lägg ingredienserna i röret.

- Sätt tillbaka:

8	Matpress	

och använd den för att försiktigt trycka ner ingredienserna i röret.

Obs: Kör inte motorn kontinuerligt i mer än 2 minuter, den kan överhettas. Efter 2 minuter, stäng av och låt apparaten vila i minst 2 minuter.

Tips

- Använd färska, mogna frukter och grönsaker. Det rekommenderas inte att använda mjuka och övermogna frukter – använd mixer istället. Hårdare frukter och grönsaker rekommenderas.
- Tvätta all frukt och alla grönsaker. Använd en borste på de hårdare. Ta bort yttre blad på icke-ekologiska produkter. Skala icke-ekologiska eller vaxade frukter och grönsaker. Skär bort och kassera skador och fläckar eftersom dessa kan påverka juicens smak.
- Trimma frukt och grönsaker så att de passar i röret. Använd matpressen för att trycka ner de sista bitarna, samt morötter, selleri och andra långa frukter och grönsaker.
- Samla bladgrönsaker, persilja, vetegräs och böngroddar till en liten tät boll och tryck ner den i röret med matpressen.
- Alla frukter med kärnor måste kärnas ur innan pressning.

Rengöring och underhåll

- Stäng av apparaten och dra ur kontakten.
- Demontera apparaten genom att följa monteringsstegen i omvänd ordning.

Rengör med en fuktig trasa och torka:

9	Motorenhet	

Ta bort, rengör och torka:

1	Fruktbehållare	
3	Pip	
4	Separator	
5	Sil	

6	Lock	
8	Matpress	

- Om:

5	Sil	

är igensatt, håll den under rinnande vatten och använd:

11	Borsta	

Borsta längs ytan på nätet med en nylonborste. Tryck inte borstens strån genom nätet.

Återvinning

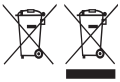

För att undvika miljö- och hälsoproblem pga. farliga ämnen får man inte kassera apparater eller laddningsbara och icke-laddningsbara batterier märkta med någon av dessa symboler i osorterat kommunalt avfall. Elektriska och elektroniska produkter och, där tillämpligt, laddningsbara och icke-laddningsbara batterier ska alltid kasseras vid en lämplig, officiell återvinnings-/ uppsamlingsstation.

ERP

Besök webbsidan för information om ErP-energiförbrukning **en.russellhobbs.com/erp**

FI

Ennen ensimmäistä käyttöä

	Lue ohjeet ja säilytä ne myöhempää käyttöä varten.
	Pese massasäiliö, siivilä, kansi, ruokatyöntäjä ja erotin lämpimässä, saippuavedessä. Huuhtele ja kuivaa.

Tarkoitettu käyttö

	Vain kotitalouskäyttöön.
	Älä käytä ulkona.

Tärkeät turvaohjeet

Kun käytät sähkölaitetta, perusvarotoimet on aina otettava huomioon tulipalon, sähköiskun ja/tai loukkaantumisen riskin vähentämiseksi, mukaan lukien seuraavat:

- Älä käytä laitetta muihin tarkoituksiin kuin näissä ohjeissa kuvattuihin.
- Älä käytä laitetta, jos se on vaurioitunut tai toimii virheellisesti.
- Älä käytä muita tarvikkeita tai lisäosia kuin niitä, jotka toimitamme.
- Tätä laitetta voivat käyttää henkilöt, joilla on alentunut fyysinen, aistillinen tai henkinen toimintakyky tai kokemuksen ja tiedon puute, jos heitä on valvottu/opastettu ja he ymmärtävät siihen liittyvät vaarat.
- Lapset eivät saa käyttää tai leikkiä laitteella.
- Pidä laite ja johto poissa lasten ulottuvilta.
- Tarkista siivilän kunto joka käyttökerralla. Älä käytä laitetta, jos pyörivä siivilä tai suojakansi on vaurioitunut tai siinä on näkyviä halkeamia.
- VAROITUS: Välttääksesi vaaran, joka johtuu lämpösuojan tahattomasta palauttamisesta, tätä laitetta ei saa kytkeä ulkoisen kytkentälaitteen, kuten ajastimen, kautta eikä liittää piiriin, jota sähköyhtiö kytkee säännöllisesti päälle ja pois.
- Irrota laite aina pistorasiasta, jos se jätetään ilman valvontaa ja ennen kokoamista, purkamista tai puhdistamista.
- Jos virtajohto on vaurioitunut, sen saa vaihtaa vain valmistaja, sen huoltoedustaja tai vastaavan pätevyyden omaava henkilö vaaran välttämiseksi.
- Älä käytä sormia tai aterimia työntääksesi ruokaa alas putkeen – käytä vain työntäjää.
- Älä avaa salpoja ennen kuin siivilä on pysähtynyt kokonaan.
- Kytke laite pois päältä ja irrota virtalähteestä ennen lisävarusteiden vaihtamista tai liikkuvien osien lähestymistä käytön aikana.
- Varoitus: Terä on erittäin terävä. Käsittele varoen.
- Väärinkäyttö voi aiheuttaa loukkaantumisen. Käsittele laitetta huolellisesti.
- Ole varovainen käsitellessäsi teräviä leikkuuteräviä, tyhjentäessäsi säiliötä ja puhdistuksen aikana.

Varoitussymbolien selitykset

	Käytä varoen. Terävät esineet.
	Vältä kastamasta sitä veteen.

Osaluettelo

1	Massasäiliö	
2	Vetotappi	
3	Juoksutusputki	
4	Erotin	
5	Siivilä	
6	Kansi	
7	Salpa	
8	Työntäjä	
9	Moottoriyksikkö	
10	Päälle/pois-kytkin	
Ei kuvassa		
11	Harja	

Kokoaminen

- Aseta:

1	Massasäiliö	

viereen:

9	Moottoriyksikkö	

- Kiinnitä:

4	Erotin	

päälle:

9	Moottoriyksikkö	

- Aseta:

5	Siivilä	

sisään:

4	Erotin	

ja paina alas:

5	Siivilä	

liittyäksesi:

2	Vetotappi	

- Kiinnitä:

6	Kansi	

päälle:

4	Erotin	

- Lukitse:

7	Salpa	

kannen reunojen yli:

6	Kansi	

Lukitusasentoon.

- Aseta:

8	Työntäjä	

sisään:

6	Kansi	

Käyttö

- Varmista, että laite on sammutettu.
- Kytke pistorasiaan.
- Aseta kannu alle:

3	Juoksutusputki	

- Poista:

8	Työntäjä	

Aseta ainekset putkeen.

- Palauta:

8	Työntäjä	

ja käytä sitä työntääksesi ainekset varovasti alas putkeen.

Älä käytä moottoria yhtäjaksoisesti yli 2 minuuttia, se voi ylikuumentua.
Kahden minuutin jälkeen sammuta laite ja anna sen levätä vähintään 2 minuuttia.

Vinkkejä

- Käytä tuoreita, kypsiä hedelmiä ja vihanneksia. Pehmeitä ja ylikypsiä hedelmiä ei suositella – käytä sen sijaan tehosekoitinta. Kovemmat hedelmät ja vihannekset ovat suositeltavia.
- Pese kaikki hedelmät ja vihannekset. Käytä harjaa kovemmille. Poista ulommat lehdet ei-luomutuotteista. Kuori ei-luomuiset tai vahatut hedelmät ja vihannekset. Poista ja hävitä kolhut ja virheet, sillä ne voivat vaikuttaa mehun makuun.
- Leikkaa hedelmät ja vihannekset niin, että ne mahtuvat putkeen. Käytä työntäjää viimeisten palojen työntämiseen sekä porkkanoiden, sellerin ja muiden pitkien hedelmien ja vihannesten työntämiseen.
- Kokoa lehtivihannekset, persilja, vehnänoras ja pavunidut tiiviiksi palloksi ja työnnä ne putkeen työntäjällä.
- Kaikki kivihedelmät on kivetettävä ennen mehustamista.

Puhdistus ja huolto

- Sammuta laite ja irrota pistorasiasta.
- Purkaa laite kokoamisohjeiden vastaisessa järjestyksessä.

Puhdista kostealla liinalla ja kuivaa:

9	Moottoriyksikkö	

Irrota, puhdista ja kuivaa:

1	Massasäiliö	
3	Juoksutusputki	
4	Erotin	

5	Siivilä	
6	Kansi	
8	Työntäjä	

- Jos:

5	Siivilä	

on tukossa, pidä sitä juoksevan veden alla ja käytä:

11	Harja	

Harjaa siivilän pintaa nailonpesuharjalla. Älä työnnä harjaksia siivilän läpi.

Kierrätys

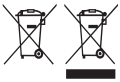

Jotta vältettäisiin vaarallisista aineista ympäristölle ja terveydelle koituvat haitat, näillä symboleilla varustettuja laitteita sekä ladattavia ja kertakäyttöisiä paristoja ei saa hävittää lajittelemattomana sekajätteenä. Hävitä sähkö- ja elektroniikkatuotteet sekä, mikäli sovellettavissa, ladattavat ja kertakäyttöiset paristot asianmukaiseen viralliseen kierrätys-/keräilypisteeseen.

ERP

Katso ErP:n mukaiset energiankulutustiedot verkkosivustolta **en.russellhobbs.com/erp**

RU

Перед первым использованием

	Прочитайте инструкцию и сохраните её для дальнейшего использования.
	Вымойте контейнер для мякоти, сито, крышку, толкатель для продуктов и разделитель в тёплой мыльной воде. Прополощите и высушите.

Предназначение

	Только для бытового использования.
	Не используйте на улице.

Важные меры предосторожности

При использовании электрического прибора всегда соблюдайте основные меры безопасности, чтобы снизить риск пожара, поражения электрическим током и/или травм, включая следующие:

- Не используйте прибор для целей, отличных от описанных в данной инструкции.
- Не эксплуатируйте прибор, если он повреждён или неисправен.
- Не используйте аксессуары или насадки, кроме тех, что поставляются нами.
- Прибор может использоваться лицами с ограниченными физическими, сенсорными или умственными способностями, а также при отсутствии опыта и знаний, если они находятся под присмотром/проинструктированы и понимают связанные опасности.
- Дети не должны использовать прибор или играть с ним.
- Держите прибор и кабель вне досягаемости детей.
- Проверяйте сито на наличие повреждений каждый раз перед использованием прибора. Не используйте прибор, если вращающееся сито или защитная крышка повреждены или имеют видимые трещины.
- ВНИМАНИЕ: Чтобы избежать опасности, связанной с непреднамеренным сбросом термозащиты, прибор не должен подключаться через внешнее устройство переключения, такое как таймер, или к цепи, которая регулярно включается и выключается коммунальными службами.
- Всегда отключайте прибор от сети, если он остаётся без присмотра, а также перед сборкой, разборкой или чисткой.
- Если шнур питания повреждён, он должен быть заменён производителем, его сервисным агентом или аналогично квалифицированными лицами, чтобы избежать опасности.
- Не используйте пальцы или столовые приборы для проталкивания продуктов в трубку — только толкатель.
- Не открывайте защёлки, пока сито полностью не остановится.
- Выключите прибор и отсоедините от сети перед заменой аксессуаров или

приближением к движущимся частям. Осторожно: Лезвие очень острое.

- Обращайтесь с ним аккуратно.
- Существует риск травмы при неправильном использовании. Пожалуйста, обращайтесь с прибором осторожно.
- Будьте внимательны при обращении с острыми режущими лезвиями, опорожнении контейнера и во время чистки.

Символы предупреждений

	Будьте осторожны. Острые предметы.
	Избегайте погружения в воду.

Список деталей

1	Контейнер для мякоти	
2	Приводной вал	
3	Носик	
4	Разделитель	
5	Сито	
6	Крышка	
7	Защёлка	
8	Толкатель	
9	Моторный блок	
10	Кнопка «Вкл./Выкл.»	
Не показано		
11	Щётка	

Сборка

- Установите:

1	Контейнер для мякоти	

рядом с:

9	Моторный блок	

- Закрепите:

4	Разделитель	

на:

9	Моторный блок	

- Поместите:

5	Сито	

в:

4	Разделитель	

и нажмите вниз на:

5	Сито	

чтобы соединить с:

2	Приводной вал	

- Установите:

6	Крышка	

на:

4	Разделитель	

- Зафиксируйте:

7	Защёлка	

на краю:

6	Крышка	

в положении «Закрыто».

- Поместите:

8	Толкатель	

в:

6	Крышка	

Использование

- Убедитесь, что прибор выключен.
- Подключите к розетке.
- Поставьте кувшин под:

3	Носик	

- Снимите:

8	Толкатель	

Поместите ингредиенты в трубку.

- Верните:

8	Толкатель	

и используйте его, чтобы аккуратно протолкнуть ингредиенты вниз по трубке.

Не запускайте мотор непрерывно более чем на 2 минуты — он может перегреться. После 2 минут выключите прибор и дайте ему отдохнуть не менее 2 минут.

Советы

- Используйте свежие, спелые фрукты и овощи. Не рекомендуется использовать мягкие и переспелые фрукты — используйте блендер.
- Рекомендуются более твёрдые фрукты и овощи.
- Вымойте все фрукты и овощи.
- Используйте щётку для твёрдых продуктов. Удалите внешние листья у неорганических продуктов. Очистите любые неорганические или покрытые воском фрукты и овощи. Вырежьте и удалите повреждённые участки, так как они могут повлиять на вкус сока.
- Обрежьте фрукты и овощи так, чтобы они проходили через трубку.
- Используйте толкатель для проталкивания последних кусочков фруктов, а также моркови, сельдерея и других длинных продуктов.
- Сложите листовую зелень, петрушку, пшеницу и ростки фасоли в плотный комок и протолкните его в трубку с помощью толкателя.
- Все фрукты с косточками должны быть очищены от косточек перед приготовлением сока.

Очистка и уход

- Выключите прибор и отсоедините от сети.
- Разберите прибор, используя процесс сборки в обратном порядке.

Очистите влажной тканью и высушите:

9	Моторный блок	

Снимите, очистите и высушите:

1	Контейнер для мякоти	
3	Носик	
4	Разделитель	
5	Сито	
6	Крышка	
8	Толкатель	

- Если:

5	Сито	

засорено, подержите его под проточной водой и используйте:

11	Щётка	

Проводите щёткой по поверхности сетки с помощью нейлоновой щётки для мытья посуды. Не проталкивайте щетинки через сетку.

Повторная переработка



Во избежание воздействия вредных веществ на окружающую среду и здоровье приборы и батареи одноразового или многоразового использования, помеченные одним из этих символов, необходимо утилизировать отдельно от несортированных бытовых отходов. Обязательно утилизируйте электрические и электронные изделия, а также (если это применимо) батареи одноразового или многоразового использования в соответствующих официальных пунктах повторной переработки / сбора отходов.

ERP

Информацию о потреблении энергии продуктов, связанных с энергопотреблением можно найти на веб-сайте **en.russellhobbs.com/erp**

CZ

Před prvním použitím

	Přečtěte si pokyny a uschovejte je pro budoucí použití.
	Umyjte nádobu na dužinu, síto, víko, pěchovač potravin a oddělovač v teplé mýdlové vodě. Opláchněte a osušte.

Určené použití

	Pouze pro domácí použití
	Nepoužívejte venku

Důležitá bezpečnostní opatření

Při používání elektrického spotřebiče je nutné vždy dodržovat základní bezpečnostní opatření, aby se snížilo riziko požáru, úrazu elektrickým proudem a/nebo zranění, včetně následujících:

- Nepoužívejte spotřebič k jiným účelům, než jsou uvedeny v těchto pokynech.
- Nepoužívejte spotřebič, pokud je poškozený nebo nefunguje správně.
- Nepoužívejte příslušenství ani nástavce jiné než ty, které dodáváme.
- Tento spotřebič mohou používat osoby se sníženými fyzickými, smyslovými nebo duševními schopnostmi nebo s nedostatkem zkušeností a znalostí, pokud byly pod dohledem/instruovány a chápou související rizika.
- Děti nesmí spotřebič používat ani si s ním hrát.
- Uchovávejte spotřebič a kabel mimo dosah dětí.
- Při každém použití zkontrolujte síto, zda není poškozené. Nepoužívejte spotřebič, pokud je rotační síto nebo ochranný kryt poškozený nebo má viditelné praskliny.
- UPOZORNĚNÍ: Aby se zabránilo nebezpečí způsobenému neúmyslným resetováním tepelné pojistky, nesmí být tento spotřebič napájen přes externí spínací zařízení, jako je časovač, nebo připojen k obvodu, který je pravidelně zapínán a vypínán dodavatelem energie.
- Vždy odpojte spotřebič od elektrické zásuvky, pokud je ponechán bez dozoru a před montáží, demontáží nebo čištěním.
- Pokud je napájecí kabel poškozen, musí být vyměněn výrobcem, jeho servisním zástupcem nebo osobou s podobnou kvalifikací, aby se zabránilo nebezpečí.
- Nepoužívejte prsty ani příbory k zatlačení potravin do trubice – používejte pouze pěchovač.
- Neotevírejte západky, dokud se síto úplně nezastaví.
- Vypněte spotřebič a odpojte od napájení před výměnou příslušenství nebo přiblížením se k pohyblivým částem během provozu.
- Pozor: Čepel je velmi ostrá. Manipulujte opatrně.
- Při nesprávném použití hrozí zranění. Manipulujte opatrně.
- Při manipulaci s ostrými řeznými čepelemi, vyprazdňování nádoby a čištění postupujte opatrně.

Význam symbolů varování

	Používejte opatrně. Ostré předměty.
	c Vyhněte se ponoření do vody.

Seznam dílů

1	Nádoba na dužinu	
2	Hřídel pohonu	
3	Výpust	
4	Oddělovač	
5	Síto	
6	Víko	
7	Západka	
8	Pěchovač	
9	Motorová jednotka	
10	Spínač zap./vyp	
Není zobrazeno		
11	Kartáč	

Montáž

- Umístěte:

1	Nádoba na dužinu	

vedle:

9	Motorová jednotka	

- Připevněte:

4	Oddělovač	

na:

9	Motorová jednotka	

- Umístěte:

5	Síto	

do:

4	Oddělovač	

a zatlačte dolů na:

5	Síto	

pro připojení k:

2	Hřídel pohonu	

- Připevněte:

6	Víko	

na:

4	Oddělovač	

- Uzamkněte:

7	Západka	

přes okraj:

6	Víko	

do polohy „Zámek“.

- Umístěte:

8	Pěchovač	

do:

6	Víko	

Použití

- Ujistěte se, že je spotřebič vypnutý.
- Zapojte do elektrické zásuvky.
- Umístěte džbán pod:

3	Výpust	

- Vyjměte:

8	Pěchovač	

Vložte suroviny do trubice.

- Vraťte:

8	Pěchovač	

a použijte jej k jemnému zatlačení surovin dolů trubicí.

Nepoužívejte motor nepřetržitě déle než 2 minuty, může se přehřát. Po 2 minutách vypněte a nechte spotřebič odpočívat alespoň 2 minuty.

Tipy

- Používejte čerstvé, zralé ovoce a zeleninu. Nedoporučuje se používat měkké a přezrálé ovoce – použijte mixér.
- Doporučuje se tvrdší ovoce a zelenina. Omyjte veškeré ovoce a zeleninu. Na tvrdší použijte kartáč. Odstraňte vnější listy u neorganických produktů.
- Oloupejte neorganické nebo voskované ovoce či zeleninu. Vyřízněte a odstraňte otlaky a vady, protože mohou ovlivnit chuť šťávy.
- Připravte ovoce a zeleninu tak, aby prošly trubicí. Použijte pěchovač k zatlačení posledních kousků ovoce a k zatlačení mrkve, celeru a jiné dlouhé zeleniny.
- Listovou zeleninu, petržel, pšeničnou trávu a klíčky stočte do malé pevné koule a zatlačte dolů trubicí pomocí pěchovače.
- Všechny plody s peckami musí být před odšťavňováním vypeckovány.

Čištění a údržba

- Vypněte spotřebič a odpojte od elektrické sítě.
- Demontujte spotřebič podle montážního postupu v opačném pořadí.

Vyčistěte vlhkým hadříkem a osušte:

9	Motorová jednotka	

Vyjměte, vyčistěte a osušte:

1	Nádoba na dužinu	
3	Výpust	
4	Oddělovač	
5	Síto	

6	Víko	
8	Pěchovač	

- Pokud je:

5	Síto	

ucpané, podržte jej pod tekoucí vodou a použijte:

11	Kartáč	

Kartáčujte po povrchu síťky nylonovým kartáčem na nádobí. Neprotlačujte štětiny skrz síťku.

Recyklace



Aby nedocházelo k ničení životního prostředí a zdraví kvůli obsaženým nebezpečným látkám, přístroje a dobíjecí i nedobíjecí baterie označené jedním z těchto symbolů nesmějí být vyhazovány do směsného komunálního odpadu. Elektrické a elektronické výrobky, a pokud to přísluší, i dobíjecí i nedobíjecí baterie, vždy likvidujte na oficiálním recyklačním/sběrném místě.

ERP

Informace o spotřebě energie podle nařízení ErP naleznete na webových stránkách **en.russellhobbs.com/erp**

SK

Pred prvým použitím

	Prečítajte si pokyny a uschovajte ich na budúce použitie
	Umyte nádobu na dužinu, sitko, veko, tlačidlo na potraviny a separátor v teplej mydlovej vode. Opláchnite a osušte.

Určené použitie

	Iba na domáce použitie
	Nepoužívajte vonku

Dôležité bezpečnostné opatrenia

Pri používaní elektrického spotrebiča je potrebné vždy dodržiavať základné bezpečnostné opatrenia, aby sa znížilo riziko požiaru, úrazu elektrickým prúdom a/alebo zranenia, vrátane nasledujúcich:

- Nepoužívajte spotrebič na iný účel, než je opísaný v týchto pokynoch.
- Nepoužívajte spotrebič, ak je poškodený alebo nefunguje správne.
- Nepoužívajte príslušenstvo alebo nadstavce iné, než tie, ktoré dodávame.
- Tento spotrebič môžu používať osoby so zníženými fyzickými, zmyslovými alebo mentálnymi schopnosťami alebo s nedostatkom skúseností a znalostí, ak sú pod dohľadom/inštrukciami a rozumejú rizikám.
- Deti nesmú spotrebič používať ani sa s ním hrať.
- Uchovávajte spotrebič a kábel mimo dosahu detí.
- Pred každým použitím skontrolujte sitko, či nie je poškodené. Nepoužívajte spotrebič, ak je rotujúce sitko alebo ochranný kryt poškodený alebo má viditeľné praskliny.
- UPOZORNENIE: Aby sa predišlo riziku neúmyselného resetovania tepelnej poistky, tento spotrebič nesmie byť napájaný prostredníctvom externého spínacieho zariadenia, ako je časovač, alebo pripojený k obvodu, ktorý sa pravidelne zapína a vypína dodávateľom energie.
- Vždy odpojte spotrebič od elektrickej siete, ak je ponechaný bez dozoru a pred montážou, demontážou alebo čistením.
- Ak je napájací kábel poškodený, musí byť vymenený výrobcom, jeho servisným strediskom alebo kvalifikovanou osobou, aby sa predišlo riziku.
- Nepoužívajte prsty ani príbor na tlačenie potravín do trubice – používajte iba tlačidlo.
- Neotvárajte západky, kým sa sitko úplne nezastaví.
- Pred výmenou príslušenstva alebo priblížením sa k pohyblivým častiam spotrebič vypnite a odpojte od siete.
- Pozor: Čepeľ je veľmi ostrá. Manipulujte opatrne.
- Nesprávne používanie môže spôsobiť zranenie. Manipulujte opatrne.
- Buďte opatrní pri manipulácii s ostrými čepeľami, pri vyprázdňovaní nádoby a počas čistenia.

Legenda výstražných symbolov

	Používajte opatrne. Ostré predmety.
	Vyhnite sa ponoreniu do vody.

Zoznam dielov

1	Nádoba na dužinu	
2	Hriadeľ pohonu	
3	Výpustná hubica	
4	Separátor	
5	Sitko	
6	Veko	
7	Západka	
8	Tlačidlo na potraviny	
9	Motorová jednotka	
10	Vypínač	
Nie je zobrazené		
11	Kefka	

Montáž

- Umiestnite:

1	Nádoba na dužinu	

vedľa:

9	Motorová jednotka	

Pripojte:

4	Separátor	

na:

9	Motorová jednotka	

Umiestnite:

5	Sitko	

do:

4	Separátor	

a zatlačte na:

5	Sitko	

aby sa pripojilo k:

2	Hriadeľ pohonu	

Pripojte:

6	Veko	

na:

4	Separátor	

- Zamknite:

7	Západka	

cez okraj:

6	Západka	

do polohy „Lock“.

- Umiestnite:

8	Tlačidlo na potraviny	

do:

6	Západka	

Použitie

- Uistite sa, že spotrebič je vypnutý.
- Zapojte do elektrickej zásuvky.
- Umiestnite džbán pod:

3	Výpustná hubica	

- Odstráňte:

8	Tlačidlo na potraviny	

Vložte suroviny do trubice.

- Vráťte:

8	Tlačidlo na potraviny	

a použite ho na jemné zatlačenie surovín do trubice.

Neprevádzkujte motor nepretržite dlhšie ako 2 minúty, môže sa prehriať. Po 2 minútach vypnite a nechajte spotrebič odpočívať aspoň 2 minúty.

Tipy

- Používajte čerstvé, zrelé ovocie a zeleninu. Neodporúča sa používať mäkké a prezreté ovocie – použite mixér.
- Odporúčajú sa tvrdšie druhy ovocia a zeleniny.
- Umyte všetko ovocie a zeleninu. Na tvrdšie použite kefku. Odstráňte vonkajšie listy pri neorganických plodinách. Ošúpte neorganické alebo voskované ovocie a zeleninu. Vyrežte a odstráňte otlaky a poškodené miesta, pretože môžu ovplyvniť chuť šťavy.
- Orežte ovocie a zeleninu tak, aby prešli cez trubicu. Použite tlačidlo na zatlačenie posledných kúskov ovocia a na zatlačenie mrkvy, zeleru a iných dlhých plodov.
- Zoskupte listovú zeleninu, petržlen, pšeničnú trávu a klíčky do malej pevnej gule a zatlačte ju do trubice pomocou tlačidla.
- Všetky plody s kôstkami musia byť odkôstkované pred odšťavovaním.

Čistenie a údržba

- Vypnite spotrebič a odpojte ho od elektrickej siete.
- Demontujte spotrebič podľa postupu montáže v opačnom poradí.

Vyčistite vlhkou handričkou a osušte:

9	Motorová jednotka	

Odstráňte, vyčistite a osušte:

1	Nádoba na dužinu	
3	Výpustná hubica	
4	Separátor	

5	Sitko	
6	Veko	
8	Tlačidlo na potraviny	

- Ak je:

5	Sitko	

upchaté, podržte ho pod tečúcou vodou a použite:

11	Kefka	

Kefkou jemne čistite povrch mriežky nylonovou kefkou na riad. Nepretláčajte štetiny cez mriežku.

Recyklácia

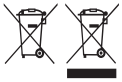

Aby nedochádzalo k ohrozeniu zdravia a životného prostredia vplyvom nebezpečných látok, prístroje a nabíjacie a nenabíjacie batérie označené niektorým z týchto symbolov nesmú byť likvidované s netriedeným komunálnym odpadom. Elektrické a elektronické výrobky a prípadne nabíjacie a nenabíjacie batérie vždy odovzdajte na príslušnom oficiálnom mieste pre recykláciu / zber.

ERP

Informácie o spotrebe energie energeticky významných výrobkov nájdete na webovej stránke **en.russellhobbs.com/erp**

PL

Przed pierwszym użyciem

	Przeczytaj instrukcję i zachowaj ją do przyszłego użytku.
	Umyj pojemnik na pulpę, sito, pokrywę, popychacz do żywności oraz separator w ciepłej wodzie z dodatkiem detergentu. Następnie opłucz i osusz.

Przeznaczenie

	Tylko do użytku domowego
	Nie używaj na zewnątrz

Ważne środki ostrożności

Podczas korzystania z urządzenia elektrycznego należy zawsze przestrzegać podstawowych zasad bezpieczeństwa, aby zmniejszyć ryzyko pożaru, porażenia prądem i/lub obrażeń, w tym następujących:

- Nie używaj urządzenia do celów innych niż opisane w niniejszej instrukcji.
- Nie obsługuj urządzenia, jeśli jest uszkodzone lub działa nieprawidłowo.
- Nie używaj akcesoriów ani elementów innych niż dostarczone przez nas.
- Urządzenie może być używane przez osoby o ograniczonych zdolnościach fizycznych, sensorycznych lub umysłowych, a także osoby bez doświadczenia i wiedzy, jeśli są nadzorowane/przeszkolone i rozumieją związane z tym zagrożenia.
- Dzieci nie mogą używać ani bawić się urządzeniem.
- Trzymaj urządzenie i przewód poza zasięgiem dzieci.
- Sprawdzaj stan sita przed każdym użyciem urządzenia. Nie używaj urządzenia, jeśli obracające się sito lub osłona ochronna są uszkodzone lub mają widoczne pęknięcia.
- UWAGA: Aby uniknąć zagrożenia związanego z przypadkowym zresetowaniem termicznego wyłącznika, urządzenie nie może być zasilane przez zewnętrzne urządzenie przełączające, takie jak timer, ani podłączone do obwodu, który jest regularnie włączany i wyłączany przez sieć energetyczną.
- Zawsze odłącz urządzenie od gniazdka, jeśli pozostaje bez nadzoru oraz przed montażem, demontażem lub czyszczeniem.
- Jeśli przewód zasilający jest uszkodzony, musi zostać wymieniony przez producenta, jego serwis lub osoby o podobnych kwalifikacjach, aby uniknąć zagrożenia.
- Nie używaj palców ani sztućców do popychania żywności w rurze – używaj wyłącznie popychacza.
- Nie otwieraj zatrzasków, dopóki sito całkowicie się nie zatrzyma.
- Wyłącz urządzenie i odłącz od zasilania przed wymianą akcesoriów lub zbliżaniem się do części ruchomych podczas pracy.
- Uwaga: Ostrze jest bardzo ostre. Obchodź się ostrożnie.
- Istnieje ryzyko obrażeń w przypadku niewłaściwego użycia. Prosimy o ostrożne obchodzenie się z urządzeniem.
- Zachowaj ostrożność podczas manipulowania ostrymi elementami tnącymi, opróżniania pojemnika oraz podczas czyszczenia.

Objaśnienie symboli ostrzegawczych

	Zachowaj ostrożność. Ostro zakończone elementy.
	Unikaj zanurzania w wodzie.

Lista części

1	Pojemnik na pulpę	
2	Wał napędowy	
3	Wylot soku	
4	Separator	
5	Sito	
6	Pokrywa	
7	Zatrzask	
8	Popychacz	
9	Jednostka silnika	
10	Wyłącznik/Włącznik	
Nie pokazano		
11	Szczotka	

Montaż

Umieść:

1	Pojemnik na pulpę	

obok:

9	Jednostka silnika	

Załóż:

4	Separator	

na:

9	Jednostka silnika	

Umieść:

5	Sito	

w:

4	Separator	

i dociśnij do:

5	Sito	

aby połączyć z:

2	Wał napędowy	

Załóż:

6	Pokrywa	

na:

4	Separator	

Zamknij:

7	Zatrzask	

na krawędzi:

6	Pokrywa	

w pozycji „Zamknięte".
Umieść:

8	Popychacz	

w:

6	Pokrywa	

Użytkowanie

- Upewnij się, że urządzenie jest wyłączone.
- Podłącz do gniazdka sieciowego.
- Umieść dzbanek pod:

3	Wylot soku	

- Wyjmij:

8	Popychacz	

Włóż składniki do rury.

- Włóż ponownie:

8	Popychacz	

i użyj go, aby delikatnie przesuwać składniki w dół rury.

Nie uruchamiaj silnika nieprzerwanie dłużej niż 2 minuty, ponieważ może się przegrzać. Po 2 minutach wyłącz urządzenie i pozostaw je na co najmniej 2 minuty.

Wskazówki

- Używaj świeżych, dojrzałych owoców i warzyw. Nie zaleca się stosowania miękkich i przejrzałych owoców – użyj blendera. Zalecane są twardsze owoce i warzywa.
- Umyj wszystkie owoce i warzywa. Użyj szczotki do twardszych produktów. Usuń zewnętrzne liście z produktów nieekologicznych. Obierz owoce i warzywa nieekologiczne lub woskowane. Usuń i wyrzuć obicia i uszkodzenia, ponieważ mogą wpływać na smak soku.
- Przytnij owoce i warzywa tak, aby mieściły się w rurze. Używaj popychacza do przesuwania ostatnich kawałków owoców oraz do przesuwania marchwi, selera i innych długich warzyw.
- Zwiń liściaste warzywa, pietruszkę, trawę pszeniczną i kiełki fasoli w małą, ciasną kulkę i wsuń do rury za pomocą popychacza.
- Wszystkie owoce z pestkami należy wydrylować przed wyciskaniem.

Czyszczenie i konserwacja

- Wyłącz urządzenie i odłącz od zasilania
- Rozłóż urządzenie, wykonując czynności montażu w odwrotnej kolejności.

Czyść wilgotną ściereczką i osusz:

9	Jednostka silnika	

Usuń, umyj i osusz:

1	Pojemnik na pulpę	
3	Wylot soku	
4	Separator	

5	Sito	
6	Pokrywa	
8	Popychacz	

Jeśli:

5	Sito	

jest zatkane, trzymaj je pod bieżącą wodą i użyj:

11	Szczotka	

Szczotkuj powierzchnię siatki nylonową szczotką do mycia naczyń. Nie wciskaj włosia przez siatkę.

Recykling



Aby uniknąć problemów środowiskowych i zdrowotnych spowodowanych niebezpiecznymi substancjami, sprzętu, akumulatorów i baterii oznaczonych jednym z tych symboli nie należy wyrzucać z nieposortowanymi odpadami komunalnymi. Produkty elektryczne i elektroniczne, w tym, baterie jednorazowe i akumulatory, należy zawsze utylizować w odpowiednim publicznym punkcie zbiórki odpadów/ recyklingu.

ERP

Informacje na temat zużycia energii przez ErP można znaleźć na stronie internetowej **en.russellhobbs.com/erp**

HR

Prije prve uporabe

	Pročitajte upute i sačuvajte ih za buduću referencu.
	Operite spremnik za pulpu, sito, poklopac, gurač hrane i separator u toploj vodi sa sapunicom. Isperite i osušite.

Namjena uporabe

	Samo za kućnu uporabu.
	Ne koristiti na otvorenom.

Važne mjere opreza

Prilikom korištenja električnog uređaja uvijek se trebaju slijediti osnovne sigurnosne mjere kako bi se smanjio rizik od požara, strujnog udara i/ili ozljede, uključujući sljedeće:

- Ne koristite uređaj ni za koju drugu svrhu osim onih opisanih u ovim uputama. Ne koristite uređaj ako je oštećen ili neispravan.
- Ne koristite dodatke ili nastavke osim onih koje mi isporučujemo.
- Ovaj uređaj mogu koristiti osobe s umanjenim tjelesnim, osjetilnim ili mentalnim sposobnostima ili osobe bez iskustva i znanja ako su pod nadzorom/ instruirane i razumiju opasnosti koje proizlaze iz uporabe.
- Djeca ne smiju koristiti niti se igrati s uređajem.
- Držite uređaj i kabel izvan dosega djece.
- Provjerite sito za oštećenja svaki put kada koristite uređaj. Ne koristite uređaj ako je rotirajuće sito ili zaštitni pokrov oštećen ili ima vidljive pukotine.
- UPOZORENJE: Kako bi se izbjegla opasnost zbog nenamjernog ponovnog uključivanja termičkog osigurača, ovaj uređaj ne smije biti spojen preko vanjskog uređaja za uključivanje/ isključivanje, poput tajmera, niti priključen na krug koji se redovito uključuje i isključuje od strane elektrodistributera.
- Uvijek odspojite uređaj iz utičnice ako ga ostavljate bez nadzora te prije sastavljanja, rastavljanja ili čišćenja.
- Ako je kabel napajanja oštećen, mora ga zamijeniti proizvođač, ovlašteni servis ili osoba slične kvalifikacije kako bi se izbjegla opasnost.
- Ne koristite prste ili pribor za jelo za guranje hrane kroz cijev – koristite samo gurač.
- Ne otvarajte kopče dok se sito potpuno ne zaustavi.
- Isključite uređaj i odspojite ga iz napajanja prije promjene dodataka ili približavanja dijelovima koji se pomiču tijekom rada.
- Oprez: Oštrica je vrlo oštra. Rukujte pažljivo.
- Postoji mogućnost ozljede zbog nepravilne uporabe. Molimo rukujte pažljivo.
- Budite oprezni prilikom rukovanja oštrim reznim oštricama, pražnjenja spremnika i tijekom čišćenja.

Objašnjenje simbola upozorenja

	Koristite oprez. Oštri predmeti.
	Izbjegavajte uranjanje u vodu.

Popis dijelova

1	Spremnik za pulpu	
2	Pogonska osovina	
3	Izljev	
4	Separator	
5	Sito	
6	Poklopac	
7	Kopča	
8	Gurač	
9	Motorna jedinica	
10	Prekidač za uključivanje/ isključivanje	
Nije prikazano		
11	Četka	

Sastavljanje

Postavite

1	Spremnik za pulpu	

pored:

9	Motor Unit	

Učvrstite:

4	Separator	

na:

9	Motorna jedinica	

Postavite:

5	Sito	

u:

4	Separator	

i pritisnite dolje na:

5	Sito	

da se poveže s:

2	Pogonska osovina	

Učvrstite:

6	Poklopac	

preko:

4	Separator	

Zaključajte:

7	Kopča	

preko ruba:

6	Poklopac	

u položaj zaključavanja.
Postavite

8	Gurač	

u:

6	Poklopac	

Uporaba

- Provjerite je li uređaj isključen.
- Priključite u utičnicu.
- Postavite vrč ispod:

3	Izljev	

Uklonite:

8	Gurač	

Stavite sastojke u cijev.

- Ponovno umetnite:

8	Gurač	

i koristite ga za lagano guranje sastojaka niz cijev.

Ne radite motor neprekidno dulje od 2 minute jer se može pregrijati. Nakon 2 minute isključite i ostavite uređaj da miruje najmanje 2 minute.

Savjeti

- Koristite svježe, zrelo voće i povrće. Ne preporučuje se korištenje mekanog i prezrelog voća – umjesto toga koristite blender. Preporučuje se tvrđe voće i povrće.
- Operite svo voće i povrće. Koristite četku za tvrđe vrste. Uklonite vanjske listove kod neorganskih proizvoda. Ogulite neorgansko ili voće/povrće s voskom.
- Uklonite i odbacite oštećene dijelove jer mogu utjecati na okus soka.
- Pripremite voće i povrće tako da stane u cijev. Koristite gurač za posljednje komade voća te za guranje mrkve, celera i drugih dugih plodova.
- Skupite lisnato povrće, peršin, pšeničnu travu i klice u malu čvrstu kuglu i gurnite niz cijev pomoću gurača.
- Svo voće s košticama mora se očistiti od koštica prije cijeđenja.

Čišćenje i održavanje

- Isključite uređaj i izvucite utikač iz utičnice.
- Rastavite uređaj obrnutim redoslijedom od sastavljanja.

Očistite vlažnom krpom i osušite:

9	Motorna jedinica	

Uklonite, očistite i osušite:

1	Spremnik za pulpu	
3	Izljev	
4	Separator	
5	Sito	

6	Poklopac	
8	Gurač	

Ako je:

5	Sito	

začepljeno, držite ga pod tekućom vodom i koristite:

11	Četka	

Četkajte površinu mrežice najlonskom četkom za pranje posuđa. Nemojte gurati čekinje kroz mrežicu.

Reciklaža



Kako bi se izbjegle štetne posljedice na okoliš i zdravlje zbog opasnih supstanci, uređaji i punjive i nepunjive baterije obilježene jednim od ovih simbola ne smiju se zbrinjavati kao nerazvrstani komunalni otpad. Uvijek odložite električne i elektroničke proizvode i , gdje je primjenljivo, punjive i nepunjive baterije, u odgovarajućem zvaničnom mjestu za sakupljanje/reciklažu.

ERP

Informacije o potrošnji energije (ErP) možete pronaći na internetskoj stranici **en.russellhobbs.com/erp**

SL

Pred prvo uporabo

	Preberite navodila in jih shranite za prihodnjo uporabo
	Operite posodo za pulpo, sito, pokrov, potiskalo za živila in ločevalnik v topli milnici. Sperite in osušite.

Namen uporabe

	Samo za gospodinjsko uporabo
	Ne uporabljajte na prostem

Pomembni varnostni ukrepi

Pri uporabi električnega aparata je treba vedno upoštevati osnovne varnostne ukrepe, da se zmanjša tveganje požara, električnega udara in/ali poškodb, vključno z naslednjimi:

- Aparata ne uporabljajte za noben drug namen, razen tistega, ki je opisan v teh navodilih.
- Ne uporabljajte aparata, če je poškodovan ali ne deluje pravilno.
- Ne uporabljajte dodatkov ali priključkov, ki jih ne dobavi proizvajalec.
- Ta aparat lahko uporabljajo osebe z zmanjšanimi telesnimi, senzoričnimi ali duševnimi sposobnostmi ali osebe brez izkušenj in znanja, če so pod nadzorom ali poučene in razumejo tveganja.
- Otroci ne smejo uporabljati ali se igrati z aparatom.
- Aparat in kabel hranite izven dosega otrok.
- Pred vsako uporabo preverite, ali je sito poškodovano. Ne uporabljajte aparata, če je vrtljivo sito ali zaščitni pokrov poškodovan ali ima vidne razpoke.
- POZOR: Da bi se izognili nevarnosti zaradi nenamernega ponovnega vklopa termičnega izklopa, aparat ne sme biti priključen prek zunanje naprave za vklop/izklop, kot je časovnik, ali na vezje, ki se redno vklaplja in izklaplja.
- Vedno izključite aparat iz električne vtičnice, če ga pustite brez nadzora, ter pred sestavljanjem, razstavljanjem ali čiščenjem.
- Če je napajalni kabel poškodovan, ga mora zamenjati proizvajalec, pooblaščeni servis ali usposobljena oseba, da se prepreči nevarnost.
- Ne uporabljajte prstov ali pribora za potiskanje hrane po cevi – uporabite samo potiskalo.
- Ne odpirajte zapahov, dokler se sito popolnoma ne ustavi.
- Pred menjavo dodatkov ali približevanjem gibljivim delom izklopite aparat in ga odklopite iz napajanja.
- Pozor: Rezilo je zelo ostro. Ravnajte previdno.
- Obstaja možnost poškodb pri nepravilni uporabi. Ravnajte previdno.
- Bodite previdni pri rokovanju z ostrimi rezili, praznjenju posode in med čiščenjem.

Pomen opozorilnih simbolov

	Bodite previdni. Ostri predmeti.
	Izogibajte se potopitvi v vodo.

Seznam delov

1	Posoda za pulpo	
2	Pogonska gred	
3	Izliv	
4	Ločevalnik	
5	Sito	
6	Pokrov	
7	Zapah	
8	Potiskalo	
9	Motorna enota	
10	Stikalo za vklop/izklop	
Ni prikazano		
11	Krtača	

Sestava

Namestite:

1	Posoda za pulpo	

ob:

9	Motorna enota	

Namestite:

4	Ločevalnik	

na:

9	Motorna enota	

Postavite:

5	Sito	

v:

4	Ločevalnik	

in pritisnite navzdol na:

5	Sieve	

da se poveže z:

2	Pogonska gred	

Namestite:

6	Pokrov	

nad:

4	Ločevalnik	

Zaklenite:

7	Zapah	

čez rob:

6	Pokrov	

v zaklenjen položaj.
Postavite:

8	Potiskalo	

v:

6	Pokrov	

Uporaba

- Prepričajte se, da je aparat izklopljen.
- Priključite v električno vtičnico.
- Postavite vrč pod:

3	Izliv	

Odstranite:

8	Potiskalo	

Vstavite sestavine v cev.

- Ponovno namestite:

8	Potiskalo	

in ga uporabite za nežno potiskanje sestavin po cevi.

Ne uporabljajte motorja neprekinjeno več kot 2 minuti, saj se lahko pregreje. Po 2 minutah izklopite in pustite aparat počivati vsaj 2 minuti.

Nasveti

- Uporabljajte sveže, zrelo sadje in zelenjavo. Mehko in prezrelo sadje ni priporočljivo – uporabite mešalnik.
- Priporočljiva je trša zelenjava in sadje. Operite vse sadje in zelenjavo. Pri tršiih uporabite krtačo. Odstranite zunanje liste pri neekoloških pridelkih. Olupite neekološko ali voskano sadje in zelenjavo.
- Odstranite poškodovane dele, saj lahko vplivajo na okus soka.
- Prilagodite velikost sadja in zelenjave, da gre skozi cev. Uporabite potiskalo za zadnje koščke sadja ter za potiskanje korenja, zelene in drugih dolgih kosov.
- Zeleno listnato zelenjavo, peteršilj, pšenično travo in kalčke stisnite v majhno kroglico in potisnite po cevi s potiskalom.
- Vse sadje s koščicami je treba pred sokovanjem izkoščičiti.

Čiščenje in vzdrževanje

- Izklopite aparat in ga odklopite iz električnega omrežja.
- Razstavite aparat po postopku sestavljanja v obratnem vrstnem redu.

Očistite z vlažno krpo in osušite:

9	Motorna enota	

Odstranite, očistite in osušite:

1	Posoda za pulpo	
3	Izliv	
4	Ločevalnik	
5	Sito	
6	Pokrov	

8	Potiskalo	

- Če je:

5	Sito	

zamašeno, držite ga pod tekočo vodo in uporabite:

11	Krtačo	

Krtačite po površini mrežice z najlonsko krtačo za pomivanje. Ne potiskajte ščetin skozi mrežico.

Recikliranje

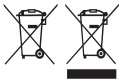

Za preprečitev okoljskih in zdravstvenih težav zaradi nevarnih snovi naprav in polnilnih in navadnih baterij, označenih z enim od teh simbolov, ni dovoljeno odstraniti med nesortirane komunalne odpadke. Električne in elektronske izdelke in, kjer velja, tudi polnilne in navadne baterije odstranite na ustreznem uradnem mestu za recikliranje/zbiranje.

ERP

Za informacije o porabi energije po Direktivi o okoljsko primerni zasnovi glejte spletno mesto **en.russellhobbs.com/erp**

EL

Πριν από την Πρώτη Χρήση

	Διαβάστε τις οδηγίες και φυλάξτε τις για μελλοντική αναφορά.
	Πλύνετε το δοχείο πολτού, το κόσκινο, το καπάκι, τον ωθητή τροφίμων και τον διαχωριστή σε ζεστό, σαπουνάτο νερό. Ξεπλύνετε και στεγνώστε.

Προβλεπόμενη Χρήση

	Μόνο για οικιακή χρήση.
	Μην χρησιμοποιείτε σε εξωτερικούς χώρους.

Σημαντικές Προφυλάξεις Ασφαλείας

Κατά τη χρήση ηλεκτρικής συσκευής, πρέπει πάντα να ακολουθούνται βασικές προφυλάξεις ασφαλείας για τη μείωση του κινδύνου πυρκαγιάς, ηλεκτροπληξίας και/ή τραυματισμού, συμπεριλαμβανομένων των εξής:

- DMην χρησιμοποιείτε τη συσκευή για οποιονδήποτε σκοπό εκτός από αυτούς που περιγράφονται στις οδηγίες.
- Μην λειτουργείτε τη συσκευή εάν είναι κατεστραμμένη ή παρουσιάζει βλάβη.
- Μην χρησιμοποιείτε εξαρτήματα ή προσαρτήματα εκτός από αυτά που παρέχουμε.
- Η συσκευή μπορεί να χρησιμοποιηθεί από άτομα με μειωμένες σωματικές, αισθητηριακές ή πνευματικές ικανότητες ή έλλειψη εμπειρίας και γνώσεων, εφόσον έχουν επιβλεφθεί/εκπαιδευτεί και κατανοούν τους κινδύνους που εμπλέκονται.
- Τα παιδιά δεν πρέπει να χρησιμοποιούν ή να παίζουν με τη συσκευή.
- Κρατήστε τη συσκευή και το καλώδιο μακριά από παιδιά.
- Ελέγχετε το κόσκινο για ζημιές κάθε φορά που χρησιμοποιείτε τη συσκευή. Μην χρησιμοποιείτε τη συσκευή εάν το περιστρεφόμενο κόσκινο ή το προστατευτικό κάλυμμα είναι κατεστραμμένο ή έχει εμφανείς ρωγμές.
- ΠΡΟΣΟΧΗ: Για να αποφευχθεί κίνδυνος από ακούσια επαναφορά της θερμικής ασφάλειας, η συσκευή δεν πρέπει να τροφοδοτείται μέσω εξωτερικής συσκευής διακόπτη, όπως χρονοδιακόπτης, ούτε να συνδέεται σε κύκλωμα που ενεργοποιείται και απενεργοποιείται τακτικά από την παροχή.
- Αποσυνδέετε πάντα τη συσκευή από την πρίζα εάν μείνει χωρίς επίβλεψη και πριν από συναρμολόγηση, αποσυναρμολόγηση ή καθαρισμό.
- Εάν το καλώδιο τροφοδοσίας είναι κατεστραμμένο, πρέπει να αντικατασταθεί από τον κατασκευαστή, τον εξουσιοδοτημένο αντιπρόσωπο ή άτομα με αντίστοιχη εξειδίκευση για να αποφευχθεί κίνδυνος.
- Μην χρησιμοποιείτε δάχτυλα ή μαχαιροπίρουνα για να σπρώξετε τρόφιμα στον σωλήνα – μόνο τον ωθητή. Μην ανοίγετε τα κλιπ μέχρι να σταματήσει πλήρως το κόσκινο.
- Απενεργοποιήστε τη συσκευή και αποσυνδέστε την από την παροχή πριν

αλλάξετε εξαρτήματα ή πλησιάσετε κινούμενα μέρη κατά τη χρήση.

- Προσοχή: Η λεπίδα είναι πολύ κοφτερή. Χειριστείτε με προσοχή.
- Υπάρχει πιθανότητα τραυματισμού από κακή χρήση. Παρακαλώ χειριστείτε με προσοχή.
- Πρέπει να λαμβάνεται μέριμνα κατά τον χειρισμό των κοφτερών λεπίδων, το άδειασμα του δοχείου και τον καθαρισμό.

Λεξικό Συμβόλων Προειδοποίησης

	Χρησιμοποιήστε προσοχή. Κοφτερά αντικείμενα.
	Μην βυθίζετε σε νερό

Λίστα Εξαρτημάτων

1	Δοχείο πολτού	
2	Άξονας κίνησης	
3	Στόμιο	
4	Διαχωριστής	
5	Κόσκινο	
6	Καπάκι	
7	Κλιπ ασφάλισης	
8	Ωθητήρας	
9	Μονάδα κινητήρα	
10	Διακόπτης On/Off	
Δεν εμφανίζεται:		
11	Βούρτσα	

Συναρμολόγηση

- Τοποθετήστε το:

1	Δοχείο πολτού	

δίπλα στη:

9	Μονάδα κινητήρα	

Τοποθετήστε τον:

4	Διαχωριστής	

επάνω στη:

9	Μονάδα κινητήρα	

Τοποθετήστε το:

5	Κόσκινο	

μέσα στον:

4	Διαχωριστής	

και πιέστε προς τα κάτω στο:

5	Κόσκινο	

για να συνδεθεί με τον:

2	Άξονας κίνησης	

Τοποθετήστε το:

6	Καπάκι	

επάνω στον:

4	Διαχωριστής	

Κλειδώστε το:

7	Κλιπ ασφάλισης	

πάνω στο χείλος του:

6	Καπάκι	

στη θέση «Κλείδωμα».

- Τοποθετήστε τον:

8	Ωθητήρας	

μέσα στο:

6	Καπάκι	

Χρήση

- Βεβαιωθείτε ότι η συσκευή είναι απενεργοποιημένη.
- Συνδέστε στην πρίζα.
- Τοποθετήστε μία κανάτα κάτω από το:

3	Στόμιο	

- Αφαιρέστε τον:

8	Ωθητήρας	

Τοποθετήστε τα υλικά στον σωλήνα.

- Επανατοποθετήστε τον:

8	Ωθητήρας	

και χρησιμοποιήστε τον για να σπρώξετε απαλά τα υλικά μέσα στον σωλήνα.

Μην λειτουργείτε τον κινητήρα συνεχόμενα για περισσότερο από 2 λεπτά, καθώς μπορεί να υπερθερμανθεί. Μετά από 2 λεπτά απενεργοποιήστε και αφήστε τη συσκευή να ξεκουραστεί για τουλάχιστον 2 λεπτά.

Συμβουλές

- Χρησιμοποιήστε φρέσκα, ώριμα φρούτα και λαχανικά. Δεν συνιστάται η χρήση μαλακών και υπερώριμων φρούτων – χρησιμοποιήστε μπλέντερ αντί αυτού.
- Συνιστώνται πιο σκληρά φρούτα και λαχανικά.
- Πλύνετε όλα τα φρούτα και λαχανικά. Χρησιμοποιήστε βούρτσα για τα πιο σκληρά. Αφαιρέστε τα εξωτερικά φύλλα από μη βιολογικά προϊόντα. Ξεφλουδίστε μη βιολογικά ή κηρωμένα φρούτα και λαχανικά. Αφαιρέστε και πετάξτε χτυπήματα και ατέλειες, καθώς μπορεί να επηρεάσουν τη γεύση του χυμού.
- Κόψτε φρούτα και λαχανικά ώστε να χωρούν στον σωλήνα. Χρησιμοποιήστε τον ωθητήρα για να σπρώξετε τα τελευταία κομμάτια φρούτων και για να πιέσετε καρότα, σέλινο και άλλα μακριά φρούτα και λαχανικά.
- Μαζέψτε φυλλώδη λαχανικά, μαϊντανό, φύτρο σιταριού και φασολάκια σε μικρή σφιχτή μπάλα και σπρώξτε τα στον σωλήνα με τον ωθητήρα.
- Όλα τα φρούτα με κουκούτσια πρέπει να αφαιρούνται πριν από την παρασκευή χυμού.

Καθαρισμός & Συντήρηση

- Απενεργοποιήστε τη συσκευή και αποσυνδέστε από την πρίζα.
- Αποσυναρμολογήστε τη συσκευή ακολουθώντας τη διαδικασία συναρμολόγησης με αντίστροφη σειρά.

Καθαρίστε με ένα υγρό πανί και στεγνώστε:

9	Μονάδα κινητήρα	

Αφαιρέστε, καθαρίστε και στεγνώστε:

1	Δοχείο πολτού	
3	Στόμιο	
4	Διαχωριστής	
5	Κόσκινο	
6	Καπάκι	
8	Ωθητήρας	

Εάν το:

5	Κόσκινο	

είναι φραγμένο, κρατήστε το κάτω από τρεχούμενο νερό και χρησιμοποιήστε τη:

11	Βούρτσα	

Βουρτσίστε την επιφάνεια του πλέγματος με βούρτσα από νάιλον για πλύσιμο. Μην πιέζετε τις τρίχες μέσα στο πλέγμα.

Ανακύκλωση

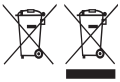

Για την αποφυγή προβλημάτων στο περιβάλλον και την υγεία λόγω επιβλαβών ουσιών, οι συσκευές και οι επαναφορτιζόμενες και μη επαναφορτιζόμενες μπαταρίες που επισημαίνονται με κάποιο από αυτά τα σύμβολα, δεν πρέπει να απορρίπτονται με τα κοινά οικιακά απορρίμματα. Να απορρίπτετε πάντα τις ηλεκτρικές και ηλεκτρονικές συσκευές και, όπου χρειάζεται, τις επαναφορτιζόμενες και μη επαναφορτιζόμενες μπαταρίες, σε κατάλληλο, επίσημο σημείο συλλογής/ανακύκλωσης.

ERP

Για πληροφορίες σχετικά με την κατανάλωση ενέργειας προϊόντων που σχετίζονται με την κατανάλωση ενέργειας, ανατρέξτε στον ιστότοπο **en.russellhobbs.com/erp**

HU

Első használat előtt

	Olvassa el az utasításokat, és őrizze meg a jövőbeni hivatkozáshoz.
	Mossa el a gyümölcshús-tartályt, szitát, fedelet, ételtoló rudat és elválasztót meleg, szappanos vízben. Öblítse le és szárítsa meg.

Rendeltetésszerű használat

	Csak háztartási használatra
	Ne használja szabadban

Fontos biztonsági előírások

Elektromos készülék használatakor mindig kövesse az alapvető biztonsági óvintézkedéseket a tűz, áramütés és/vagy sérülés kockázatának csökkentése érdekében, beleértve az alábbiakat:

- Ne használja a készüléket más célra, mint amit az utasítások leírnak.
- Ne üzemeltesse a készüléket, ha sérült vagy hibásan működik.
- Ne használjon más tartozékokat vagy kiegészítőket, mint amelyeket mi biztosítunk.
- A készüléket használhatják csökkent fizikai, érzékszervi vagy mentális képességű személyek, illetve tapasztalat és ismeretek hiányában, ha felügyelet mellett/instrukciók alapján használják, és megértik a kapcsolódó veszélyeket.
- Gyermekek nem használhatják és nem játszhatnak a készülékkel.
- Tartsa a készüléket és a kábelt gyermekek elől elérhetetlen helyen.
- Ellenőrizze a szitát minden használat előtt. Ne használja a készüléket, ha a forgó szita vagy a védőburkolat sérült vagy látható repedéseket tartalmaz.
- FIGYELEM: A termikus kioldó véletlen visszaállításából eredő veszély elkerülése érdekében a készüléket nem szabad külső kapcsolóeszközön (pl. időzítőn) keresztül működtetni, vagy olyan áramkörhöz csatlakoztatni, amelyet a hálózat rendszeresen ki- és bekapcsol.
- Mindig húzza ki a készüléket a hálózati aljzatból, ha felügyelet nélkül hagyja, valamint összeszerelés, szétszerelés vagy tisztítás előtt.
- Ha a tápkábel megsérül, azt a gyártónak, szervizképviselőnek vagy hasonlóan képzett személynek kell kicserélnie a veszély elkerülése érdekében.
- Ne használja az ujjait vagy evőeszközt az étel betolásához – csak a tolórudat. Ne nyissa ki a reteszeket, amíg a szita teljesen meg nem állt.
- Kapcsolja ki a készüléket és húzza ki a hálózatból, mielőtt tartozékot cserél, vagy a mozgó alkatrészek közelébe kerül. Figyelem: A penge nagyon éles. Kezelje óvatosan.
- A nem rendeltetésszerű használat sérülést okozhat. Kérjük, kezelje körültekintően.
- Legyen óvatos az éles vágókések kezelésekor, a tartály kiürítésekor és tisztítás közben.

Figyelmeztető szimbólumok magyarázata

	Legyen óvatos. Éles tárgyak.
	Ne merítse vízbe

Alkatrészlista

1	Gyümölcshús-tartály	
2	Hajtótengely	
3	Kiöntőcső	
4	Elválasztó	
5	Szita	
6	Fedél	
7	Retesz	
8	Tolórúd	
9	Motor egység	
10	Be-/kikapcsoló gomb	
Nincs ábrázolva		
11	Kefe	

Összeszerelés

- Helyezze a:

1	Gyümölcshús-tartály	

a következő mellé:

9	Motor egység	

- Illessze a:

4	Elválasztó	

a:

9	Motor egység	

- Helyezze a:

5	Szita	

a:

4	Elválasztó	

és nyomja le a:

5	Szita	

hogy csatlakozzon a:

2	Hajtótengely	

- Illessze a:

6	Fedél	

a:

4	Elválasztó	

Zárja le

7	Retesz	

a:

6	Fedél	

a zárási pozícióban.

- Helyezze a:

8	Tolórúd	

a:

6	Fedél	

Használat

- Győződjön meg róla, hogy a készülék ki van kapcsolva.
- Csatlakoztassa a hálózati aljzathoz.
- Helyezzen egy kancsót a:

3	Kiöntőcső	

- Vegye ki a:

8	Tolórúd	

Helyezze az alapanyagokat a csőbe.

- Helyezze vissza a:

8	Tolórúd	

és használja az alapanyagok óvatos betolásához.

Ne működtesse a motort folyamatosan 2 percnél tovább, mert túlmelegedhet. 2 perc után kapcsolja ki, és hagyja pihenni legalább 2 percig.

Tippek

- Használjon friss, érett gyümölcsöt és zöldséget. Nem ajánlott puha, túlérett gyümölcsöt használni – inkább turmixgépet használjon. Keményebb gyümölcsök és zöldségek ajánlottak.
- Mossa meg az összes gyümölcsöt és zöldséget. A keményebbekhez használjon kefét. Távolítsa el a külső leveleket a nem bio termékekről. Hámozza meg a nem bio vagy viaszolt gyümölcsöket és zöldségeket. Vágja ki és dobja el a sérült részeket, mert ronthatják a lé ízét.
- Vágja fel a gyümölcsöket és zöldségeket, hogy beférjenek a csőbe. Használja a tolórudat az utolsó darabok betolásához, valamint a sárgarépa, zeller és más hosszú zöldségek betolásához.
- Fogja össze a leveles zöldeket, petrezselymet, búzafüvet és szójacsírát kis szoros golyóvá, és tolja le a csőbe a tolórúddal.
- Minden magos gyümölcsöt magozzon ki préselés előtt.

Tisztítás és karbantartás

- Kapcsolja ki a készüléket, és húzza ki a hálózatból.
- Szerelje szét a készüléket az összeszerelési folyamat fordított sorrendjében.

Tisztítsa meg nedves ruhával és szárítsa meg:

9	Motor egység	

Távolítsa el, tisztítsa meg és szárítsa meg:

1	Gyümölcshús-tartály	
3	Kiöntőcső	
4	Elválasztó	

5	Szita	
6	Fedél	
8	Tolórúd	

- If the:

5	Szita	

eltömődött, tartsa folyó víz alatt, és használja a:

11	Kefe	

Kefélje át a háló felületét nylon mosogatókefével. Ne nyomja át a sörtéket a hálón.

Újrahasznosítás

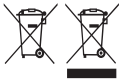

Az alábbi jelölések valamelyikével ellátott készülékekben, valamint újratölthető és nem újratölthető akkumulátorokban jelen lévő veszélyes anyagok jelentette környezeti és egészségi kockázatok elkerülése érdekében ezeket tilos a háztartási hulladékkal együtt megsemmisíteni. Az elektromos és elektronikus termékeket, és, ha vannak, az újratölthető és nem újratölthető akkumulátorokat mindig a megfelelő hivatalos hulladék-újrahasznosító/begyűjtő központba kell vinni.

ERP

Az ErP energiafogyasztási információkért keresse fel a weboldalt **en.russellhobbs.com/erp**

TR

İlk Kullanımdan Önce

	Talimatları okuyun ve ileride başvurmak üzere saklayın.
	Posa kabını, süzgeci, kapağı, yiyecek iticiyi ve ayırıcıyı ılık, sabunlu suyla yıkayın. Durulayın ve kurulayın.

Amaçlanan Kullanım

	Yalnızca evde kullanım içindir.
	Dış mekânda kullanmayın.

Önemli Güvenlik Önlemleri

Elektrikli bir cihaz kullanırken, yangın, elektrik çarpması ve/veya yaralanma riskini azaltmak için her zaman temel güvenlik önlemleri uygulanmalıdır. Bunlar şunları içerir:

- Cihazı bu talimatlarda belirtilen amaçlar dışında kullanmayın.
- Cihaz hasarlıysa veya arızalıysa çalıştırmayın.
- Tarafımızdan sağlanmayan aksesuar veya aparatlar kullanmayın.
- Bu cihaz, fiziksel, duyusal veya zihinsel yetileri azalmış kişiler veya deneyim ve bilgi eksikliği olan kişiler tarafından, gözetim altında veya talimat verilmiş ve ilgili tehlikeleri anlamış olmaları koşuluyla kullanılabilir.
- Çocuklar cihazı kullanmamalı veya cihazla oynamamalıdır.
- Cihazı ve kablosunu çocukların erişemeyeceği yerde tutun.
- Her kullanımda süzgeci hasar açısından kontrol edin. Dönen süzgeç veya koruyucu kapak hasarlı veya görünür çatlaklara sahipse cihazı kullanmayın.
- DİKKAT: Termal kesicinin yanlışlıkla sıfırlanması nedeniyle oluşabilecek tehlikeyi önlemek için bu cihaz, zamanlayıcı gibi harici bir anahtarlama cihazı üzerinden beslenmemeli veya düzenli olarak açılıp kapatılan bir devreye bağlanmamalıdır.
- Cihazı gözetimsiz bırakıldığında ve montaj, sökme veya temizlikten önce her zaman ana güç kaynağından ayırın.
- Besleme kablosu hasarlıysa, tehlikeyi önlemek için üretici, yetkili servis veya benzer şekilde nitelikli kişiler tarafından değiştirilmelidir.
- Yiyecekleri borudan itmek için parmaklarınızı veya çatal bıçak kullanmayın – yalnızca iticiyi kullanın.
- Süzgeç tamamen durana kadar mandalları açmayın.
- Aksesuarları değiştirmeden veya kullanım sırasında hareket eden parçalara yaklaşmadan önce cihazı kapatın ve güç kaynağından ayırın.
- Dikkat: Bıçak çok keskindir. Dikkatli kullanın.
- Yanlış kullanım yaralanmaya neden olabilir. Lütfen dikkatli kullanın.
- Keskin bıçakları tutarken, kabı boşaltırken ve temizlik sırasında dikkatli olun.

Uyarı Sembolü Sözlüğü

	Dikkatli kullanın. Keskin nesneler.
	Suya batırmayın

Parça Listesi

1	Posa kabı	
2	Tahrik mili	
3	Musluk	
4	Ayırıcı	
5	Süzgeç	
6	Kapak	
7	Mandal	
8	İtici	
9	Motor Ünitesi	
10	Açma/Kapama Düğmesi	
Gösterilmeyen		
11	Fırça	

Montaj

Yerleştirin:

1	Posa kabı	

yanına:

9	Motor Ünitesi	

Takın:

4	Ayırıcı	

üzerine:

9	Motor Ünitesi	

Yerleştirin:

5	Süzgeç	

içine:

4	Ayırıcı	

ve bastırın:

5	Süzgeç	

bağlanması için:

2	Tahrik mili	

Takın:

6	Kapak	

üzerine:

4	Ayırıcı	

- Kilitleyin:

7	Mandal	

kenarına:

6	Kapak	

Kilitleme konumuna.

- Yerleştirin:

8	İtici	

içine:

6	Kapak	

Kullanım

- Cihazın kapalı olduğundan emin olun.
- Fişi ana prize takın.
- Bir sürahi yerleştirin:

3	Musluk	

- Altına.

8	İtici	

Malzemeleri borudan aşağı yerleştirin.

- Yerleştirin:

8	İtici	

ve malzemeleri borudan nazikçe aşağı itmek için kullanın.

Motoru aralıksız 2 dakikadan fazla çalıştırmayın, aşırı ısınabilir. 2 dakika sonra kapatın ve cihazın en az 2 dakika dinlenmesine izin verin.

İpuçları

- Taze, olgun meyve ve sebzeler kullanın. Yumuşak ve aşırı olgun meyveler önerilmez; bunun yerine blender kullanın. Daha sert meyve ve sebzeler tavsiye edilir.
- Tüm meyve ve sebzeleri yıkayın. Sert olanlarda fırça kullanın. Organik olmayan ürünlerde dış yaprakları çıkarın. Organik olmayan veya mumlanmış meyve/ sebzeleri soyun. Çürük ve lekeleri çıkarın, bunlar meyve suyunun tadını etkileyebilir.
- Meyve ve sebzeleri borudan geçecek şekilde kesin. Son parçaları ve havuç, kereviz gibi uzun sebzeleri iticiyle itin.
- Yapraklı yeşillikleri, maydanozu, buğday çimini ve filizleri küçük, sıkı bir top haline getirin ve iticiyle borudan aşağı itin.
- Çekirdekli tüm meyvelerin çekirdekleri çıkarılmalıdır.

Temizlik ve Bakım

- Cihazı kapatın ve fişi prizden çekin.
- Montaj işlemini ters sırayla uygulayarak cihazı sökün.

Nemli bir bezle temizleyin ve kurulayın:

9	Motor Ünitesi	

Çıkarın, temizleyin ve kurulayın:

1	Posa kabı	
3	Musluk	
4	Ayırıcı	
5	Süzgeç	
6	Kapak	
8	İtici	

- Eğer:

5	Süzgeç	

tıkanmışsa, akan su altında tutun ve kullanın:

11	Fırça	

Fırçayı süzgeç yüzeyinde naylon bulaşık fırçasıyla gezdirin. Kılları süzgeçten geçirmeyin.

Geri dönüşüm

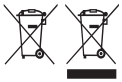

Tehlikeli maddelerden kaynaklanan çevre ve sağlık sorunlarını önlemek için, bu sembollerden biriyle işaretlenmiş cihazlar ve şarj edilebilir ve şarj edilemez piller, ayrıştırılmamış belediye atıklarıyla birlikte atılmamalıdır. Elektrikli ve elektronik ürünleri ve varsa şarj edilebilir ve şarj edilemez pilleri her zaman uygun bir resmi geri dönüşüm/ toplama noktasında bertaraf edin.

ERP

ErP enerji tüketim bilgileri için lütfen web sitesine başvurun **en.russellhobbs.com/erp**

RO

Înainte de prima utilizare

	Citiți instrucțiunile și păstrați-le pentru referințe viitoare.
	Spălați recipientul pentru pulpă, sita, capacul, împingătorul pentru alimente și separatorul în apă caldă cu săpun. Clătiți și uscați.

Utilizare prevăzută

	Doar pentru uz casnic.
	Nu utilizați în exterior.

Măsuri de siguranță importante

Când utilizați un aparat electric, trebuie respectate întotdeauna măsurile de siguranță de bază pentru a reduce riscul de incendiu, șoc electric și/sau rănire, inclusiv următoarele:

- Nu utilizați aparatul în alte scopuri decât cele descrise în aceste instrucțiuni.
- Nu utilizați aparatul dacă este deteriorat sau nu funcționează corect.
- Nu utilizați accesorii sau atașamente altele decât cele furnizate de noi.
- Acest aparat poate fi utilizat de persoane cu capacități fizice, senzoriale sau mentale reduse ori lipsă de experiență și cunoștințe, dacă sunt supravegheate/ instruite și înțeleg pericolele implicate.
- Copiii nu trebuie să utilizeze sau să se joace cu aparatul.
- Păstrați aparatul și cablul de alimentare la distanță de copii.
- Verificați sita pentru deteriorări de fiecare dată când utilizați aparatul. Nu utilizați aparatul dacă sita rotativă sau capacul de protecție este deteriorat sau prezintă fisuri vizibile.
- ATENȚIE: Pentru a evita un pericol cauzat de resetarea accidentală a dispozitivului termic de protecție, acest aparat nu trebuie alimentat printr-un dispozitiv extern de comutare, cum ar fi un temporizator, sau conectat la un circuit care este pornit/oprit regulat de către furnizorul de energie.
- Deconectați întotdeauna aparatul de la priza de alimentare dacă este lăsat nesupravegheat și înainte de asamblare, dezasamblare sau curățare.
- Dacă cablul de alimentare este deteriorat, acesta trebuie înlocuit de către producător, agentul său de service sau persoane calificate similar, pentru a evita un pericol.
- Nu utilizați degetele sau tacâmurile pentru a împinge alimentele în tub – folosiți doar împingătorul.
- Nu deschideți clemele până când sita nu s-a oprit complet.
- Opriți aparatul și deconectați-l de la alimentare înainte de a schimba accesoriile sau de a atinge părțile care se mișcă în timpul utilizării.
- Atenție: Lama este foarte ascuțită. Manipulați cu grijă.
- Există un risc potențial de rănire în caz de utilizare necorespunzătoare. Vă rugăm să manipulați cu atenție.
- Aveți grijă când manipulați lamele ascuțite, când goliți recipientul și în timpul curățării.

Simboluri de avertizare

	Utilizați cu precauție. Obiecte ascuțite.
	Nu scufundați în apă

Lista pieselor

1	Recipient pentru pulpă	
2	Arbore de antrenare	
3	Gura de scurgere	
4	Separator	
5	Sită	
6	Capac	
7	Cleme de fixare	
8	Împingător	
9	Unitate motor	
10	Comutator Pornit/Oprit	
Nerprezentat		
11	Perie	

Asamblare

- Așezați:

1	Recipient pentru pulpă	

alături de:

9	Unitate motor	

- Montați:

4	Separator	

pe:

9	Unitate motor	

- Așezați:

5	Sită	

în:

4	Separator	

și apăsați în jos pe::

5	Sită	

pentru a conecta la:

2	Arbore de antrenare	

- Montați:

6	Capac	

peste:

4	Separator	

- Blocați:

7	Cleme de fixare	

peste marginea:

6	Capac	

în poziția de blocare.

- Așezați:

8	Împingător	

în:

6	Capac	

Use

- Asigurați-vă că aparatul este oprit.
- Conectați la priza de curent.
- Așezați un recipient sub:

3	Gura de scurgere	

- Scoateți:

8	Împingător	

Introduceți ingredientele în tub.

- Reintroduceți:

8	Împingător	

și folosiți-l pentru a împinge ușor ingredientele în tub.

Nu lăsați motorul să funcționeze continuu mai mult de 2 minute, se poate supraîncălzi. După 2 minute opriți și lăsați aparatul să se odihnească cel puțin 2 minute.

Sfaturi

- Folosiți fructe și legume proaspete, coapte. Nu se recomandă utilizarea fructelor moi sau prea coapte – folosiți blenderul în acest caz. Sunt recomandate fructele și legumele mai tari.
- Spălați toate fructele și legumele. Folosiți o perie pentru cele mai tari. Îndepărtați frunzele exterioare la produsele neorganice. Curățați fructele sau legumele neorganice sau ceruite.
- Îndepărtați zonele lovite sau cu defecte, deoarece pot afecta gustul sucului.
- Tăiați fructele și legumele astfel încât să treacă prin tub. Folosiți împingătorul pentru ultimele bucăți și pentru morcovi, țelină și alte fructe sau legume lungi.
- Strângeți frunzele verzi, pătrunjelul, iarba de grâu și mugurii de fasole într-o bilă compactă și împingeți-le în tub cu împingătorul.
- Toate fructele cu sâmburi trebuie să fie fără sâmburi înainte de stoarcere.

Curățare și întreținere

- Opriți aparatul și scoateți-l din priză.
- Dezasamblați aparatul urmând pașii de asamblare în ordine inversă.

Curățați cu o cârpă umedă și uscați:

9	Unitate motor	

Scoateți, curățați și uscați:

1	Recipient pentru pulpă	
3	Gura de scurgere	
4	Separator	
5	Sită	

6	Capac	
8	Împingător	

- Dacă:

5	Sită	

este înfundată, țineți-o sub jetul de apă și folosiți:

11	Perie	

Periați suprafața plasei cu o perie de spălat din nylon. Nu împingeți perii prin plasă.

Reciclarea



Pentru a evita problemele de mediu și de sănătate cauzate de substanțele periculoase, aparatele și bateriile reîncărcabile și cele obișnuite marcate cu unul dintre aceste simboluri, nu trebuie eliminate împreună cu deșeurile municipale nesortate. Eliminați întotdeauna produsele electrice și electronice și, după caz, bateriile reîncărcabile și cele obișnuite, la un punct de reciclare/colectare corespunzător.

ERP

Pentru informații privind consumul de energie ErP, consultați site-ul web **en.russellhobbs.com/erp**

BG

Преди първа употреба

	Прочетете инструкциите и ги запазете за бъдещи справки.
	Измийте контейнера за пулпата, ситото, капака, тласкача за храна и сепаратора в топла сапунена вода. Изплакнете и подсушете.

Предназначение

	Само за домашна употреба
	Не използвайте на открито

Важни предпазни мерки

При използване на електрически уред винаги трябва да се спазват основни правила за безопасност, за да се намали рискът от пожар, токов удар и/или нараняване, включително следното:

- Не използвайте уреда за цели, различни от описаните в тези инструкции.
  Не работете с уреда, ако е повреден или не функционира правилно.
  Не използвайте аксесоари или приставки, различни от предоставените от нас.
  Този уред може да се използва от лица с намалени физически, сетивни или умствени способности или с липса на опит и знания, ако са били наблюдавани/инструктирани и разбират свързаните опасности.
  Деца не трябва да използват или да играят с уреда.
  Дръжте уреда и кабела извън обсега на деца.
  Проверявайте ситото за повреди всеки път преди употреба. Не използвайте уреда, ако въртящото се сито или защитният капак са повредени или имат видими пукнатини.
  ВНИМАНИЕ: За да се избегне опасност от случайно нулиране на термичния предпазител, този уред не трябва да се захранва чрез външно превключващо устройство, като таймер, или да се свързва към верига, която редовно се включва и изключва от електрическата мрежа.
  Винаги изключвайте уреда от електрическата мрежа, ако е оставен без надзор и преди сглобяване, разглобяване или почистване.
  Ако захранващият кабел е повреден, той трябва да бъде заменен от производителя, негов сервизен агент или от квалифицирани лица, за да се избегне опасност.
  Не използвайте пръсти или прибори, за да натискате храната в тръбата – използвайте само тласкача.
  Не отваряйте закопчалките, докато ситото не спре напълно.
  Изключете уреда и го извадете от контакта преди смяна на аксесоари или приближаване до движещи се части по време на работа.
  Внимание: Острието е много остро. Боравете внимателно.
  Съществува риск от нараняване при неправилна употреба. Моля, боравете внимателно.
  Трябва да се внимава при боравене с остри режещи остриета, при изпразване на контейнера и по време на почистване.

Легенда на предупредителните символи

	Внимавайте. Остри предмети.
	Не потапяйте във вода

Списък на частите

1	Контейнер за пулпа	
2	Задвижващ вал	
3	Чучур	
4	Сепаратор	
5	Сито	
6	Капак	
7	Закопчалка	
8	Тласкач	
9	Моторен блок	
10	Бутон за включване/ изключване	
Не е показано		
11	Четка	

Сглобяване

Поставете:

1	Контейнер за пулпа	

до:

9	Моторен блок	

Поставете:

4	Сепаратор	

върху:

9	Моторен блок	

Поставете:

5	Сито	

в:

4	Сепаратор	

и натиснете надолу върху:

5	Сито	

за да се свърже със:

2	Задвижващ вал	

Поставете:

6	Капак	

върху:

4	Сепаратор	

- Заключете:

7	Закопчалка	

над ръба на:

6	Капак	

в позиция „Заключено
- Поставете:

8	Тласкач	

в:

6	Капак	

Употреба

- Уверете се, че уредът е изключен.
- Включете в електрическия контакт.
- Поставете кана под:

3	Чучур	

Извадете:

8	Тласкач	

Поставете продуктите в тръбата.
- Поставете обратно:

8	Тласкач	

и го използвайте, за да натискате продуктите внимателно надолу по тръбата.

Не работете с мотора непрекъснато повече от 2 минути, тъй като може да прегрее. След 2 минути изключете и оставете уреда да почива поне 2 минути.

Съвети

- Използвайте пресни, узрели плодове и зеленчуци. Не се препоръчва използването на меки и презрели плодове – използвайте блендер вместо това. Препоръчват се по-твърди плодове и зеленчуци.
- Измийте всички плодове и зеленчуци. Използвайте четка за по-твърдите.
- Отстранете външните листа при неорганични продукти. Обелете неорганични или восъчни плодове и зеленчуци. Отстранете и изхвърлете наранените части, тъй като могат да повлияят на вкуса на сока.
- Нарежете плодовете и зеленчуците така, че да преминават през тръбата.
- Използвайте тласкача за последните парчета плодове и за натискане на моркови, целина и други дълги плодове и зеленчуци.
- Съберете листни зеленчуци, магданоз, пшенична трева и кълнове на малка стегната топка и ги натиснете надолу по тръбата с тласкача.
- Всички плодове с костилки трябва да бъдат обезкостени преди изцеждане.

Почистване и поддръжка

- Изключете уреда и го извадете от контакта.
- Разглобете уреда, като следвате процеса на сглобяване в обратен ред.

Почистете с влажна кърпа и подсушете:

9	Моторен блок	

Remove, clean and dry:

1	Контейнер за пулпа	
3	Чучур	
4	Сепаратор	
5	Сито	
6	Капак	
8	Тласкач	

- Ако:

5	Сито	

е запушено, дръжте го под течаща вода и използвайте:

11	Четка	

Четкайте по повърхността на мрежата с найлонова четка за миене. Не натискайте косъмчетата през мрежата.

Рециклиране

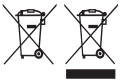

За да се избегнат екологични и здравни проблеми поради наличие на опасни субстанции, уредите, акумулаторните и неакумулаторните батерии, обозначени с един от тези символи, не трябва да се изхвърлят заедно с несортирани общински отпадъци. Винаги изхвърляйте електрически и електронни продукти и, където е приложимо, акумулаторни и неакумулаторни батерии, на подходящо официално място за рециклиране/ събиране.

ERP

За информация относно потреблението на енергия на продукти, свързани с енергопотреблението, моля, вижте уебсайта **en.russellhobbs.com/erp**

UK

Перед першим використанням

	Прочитайте інструкції та збережіть їх для подальшого використання.
	Вимийте контейнер для м'якоті, сито, кришку, штовхач для продуктів та сепаратор у теплій мильній воді. Промийте та висушіть.

Призначення

	Лише для побутового використання.
	Не використовуйте на відкритому повітрі.

Важливі заходи безпеки

Під час використання електроприладу завжди дотримуйтесь основних правил безпеки, щоб зменшити ризик пожежі, ураження електричним струмом та/або травм, зокрема таких:

- Не використовуйте прилад для будь-яких цілей, окрім описаних у цих інструкціях.
- Не експлуатуйте прилад, якщо він пошкоджений або працює неправильно.
- Не використовуйте аксесуари чи насадки, окрім тих, що постачаються нами.
- Цей прилад може використовуватися особами зі зниженими фізичними, сенсорними або розумовими можливостями чи без досвіду та знань, якщо вони перебувають під наглядом/ отримали інструктаж і розуміють пов'язані ризики.
- Діти не повинні використовувати або гратися з приладом.
- Тримайте прилад та кабель поза досяжністю дітей.
- Перевіряйте сито на пошкодження щоразу перед використанням приладу.
- Не використовуйте прилад, якщо обертове сито або захисна кришка пошкоджені чи мають видимі тріщини.
- УВАГА: Щоб уникнути небезпеки через випадкове скидання теплового запобіжника, цей прилад не можна підключати через зовнішній пристрій керування, наприклад таймер, або до контуру, який регулярно вмикається та вимикається комунальними службами.
- Завжди відключайте прилад від мережі, якщо залишаєте його без нагляду, а також перед складанням, розбиранням або очищенням.
- Якщо шнур живлення пошкоджений, його має замінити виробник, сервісний центр або інша кваліфікована особа, щоб уникнути небезпеки.
- Не використовуйте пальці або столові прибори для проштовхування продуктів у трубку – лише штовхач.
- Не відкривайте засувки, доки сито повністю не зупиниться.
- Вимикайте прилад та відключайте від мережі перед заміною аксесуарів або наближенням до рухомих частин.
- Увага: Лезо дуже гостре. Звертайтеся обережно.
- Існує ризик травм при неправильному використанні. Будь ласка, поводьтеся з ним обережно.

- Будьте обережні при поводженні з гострими ріжучими лезами, спорожненні контейнера та під час очищення.

Пояснення символів попередження

	Будьте обережні. Гострі предмети.
	с Не занурюйте у воду

Перелік деталей

1	Контейнер для м'якоті	
2	Привідний вал	
3	Носик	
4	Сепаратор	
5	Сито	
6	Кришка	
7	Засувка	
8	Штовхач	
9	Моторний блок	
10	Вимикач/вмикач	
Не показано		
11	Щітка	

Збирання

- Розташуйте:

1	Контейнер для м'якоті	

поруч із:

9	Моторний блок	

- Встановіть:

4	Сепаратор	

на:

9	Моторний блок	

- Помістіть:

5	Сито	

у:

4	Сепаратор	

і натисніть вниз на:

5	Сито	

щоб з'єднати з:

2	Привідний вал	

- Встановіть:

6	Кришка	

над:

4	Сепаратор	

- Зафіксуйте:

7	Засувка	

на краю:

6	Кришка	

у положенні «Заблоковано».

- Помістіть:

8	Штовхач	

у:

6	Кришка	

Використання

- Переконайтеся, що прилад вимкнено.
- Підключіть до розетки.
- Поставте глечик під:

3	Носик	

- Вийміть:

8	Штовхач	

Помістіть інгредієнти в трубку.

- Поверніть:

8	Штовхач	

і використовуйте його для легкого проштовхування інгредієнтів у трубку.

Не працюйте безперервно більше ніж 2 хвилини — мотор може перегрітися. Після 2 хвилин вимкніть прилад і дайте йому відпочити щонайменше 2 хвилини.

Поради

- Використовуйте свіжі, стиглі фрукти та овочі. Не рекомендується використовувати м'які або переспілі фрукти — краще скористатися блендером. Рекомендуються тверді фрукти та овочі.
- Мийте всі фрукти та овочі. Використовуйте щітку для твердих продуктів. Видаляйте зовнішнє листя з неорганічної продукції. Очищайте неорганічні або воскові фрукти та овочі. Вирізайте та викидайте пошкоджені ділянки, оскільки вони можуть вплинути на смак соку.
- Нарізайте фрукти та овочі так, щоб вони проходили через трубку.
- Використовуйте штовхач для проштовхування останніх шматочків фруктів, а також моркви, селери та інших довгих овочів.
- Збирайте листову зелень, петрушку, пшеницю та паростки бобів у щільний маленький клубок і проштовхуйте його штовхачем.
- Усі фрукти з кісточками потрібно очистити від кісточок перед приготуванням соку.

Очищення та обслуговування

- Вимкніть прилад і від'єднайте від мережі.
- Розберіть прилад, використовуючи процес збирання у зворотному порядку.

Очистіть вологою ганчіркою та висушіть:

9	Моторний блок	

Зніміть, очистіть і висушіть:

1	Контейнер для м'якоті	
3	Носик	
4	Сепаратор	
5	Сито	
6	Кришка	
8	Штовхач	

- Якщо:

5	Сито	

забилося, промийте його під проточною водою та використовуйте:

11	Щітка	

Чистіть поверхню сітки нейлоновою щіткою для миття посуду. Не проштовхуйте щетину крізь сітку.

Переробка

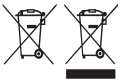

Щоб уникнути проблем з навколишнім середовищем і здоров›ям через небезпечні речовини, прилади, акумулятори та батареї, позначені одним із цих символів, не можна викидати разом із несортованим побутовим сміттям. Завжди утилізуйте електричні та електронні вироби, а також, де це можливо, акумуляторні та неакумуляторні батареї у відповідних офіційних пунктах переробки/збору.

ERP

Для отримання інформації про енергоспоживання продуктів, пов'язаних зі споживанням енергії, будь ласка, зверніться до веб-сайту **en.russellhobbs.com/erp**

Model No. 28770-56, 28771-56

26/UK/ 28770-56, 28771-56
T22-9004308-B
Version 01 /26
Russell Hobbs is a Registered Trade Mark of Spectrum Brands, Inc., or one of its subsidiaries.

Spectrum Brands (UK) Ltd
Fir Street,
Failsworth,
Manchester
M35 0HS
www.russellhobbs.com