Aufbauanweisung (bitte aufbewahren)

NL Opbouwinstructies (A.u.b. bewaren)
F Consignes d'assemblage (à conserver)
GB Directions for assembly (please save it)
HR Uputa sastavljanja (obavzno sačuvajte)
SLO Navodila za sestavljanje (Skrbno shranite)
H Összeszerelési útmutató (kérjük megőrizni)
SK Návod na montáž (prosím uschovať)
CZ Návod k montáži (uložte si ho prosím)
BG Инструкция за сглобяване (Моля запазете настоящата инструкция)
RO Instrucţiuni de montaj (vă rugăm, păstraţi documentul)

Express Möbel GmbH & Co. KG
Konrad-Nolte-Str. 16
D-76726 Germersheim
Tel.: 0049-7274-5116-0
Fax: 0049-7274-5116-100
support@express-moebel.de

Beimöbel - GD39ZK

NL Bijmeubels
F Meubles d'appoint
GB Chest system
HR Dodatni namještaj
SLO Pohištvo na nogah
H További bútorok
SK Doplnkový nábytok
CZ Drobný nábytek
BG Малогабаритни мебели
RO Accesorii pentru mobilier

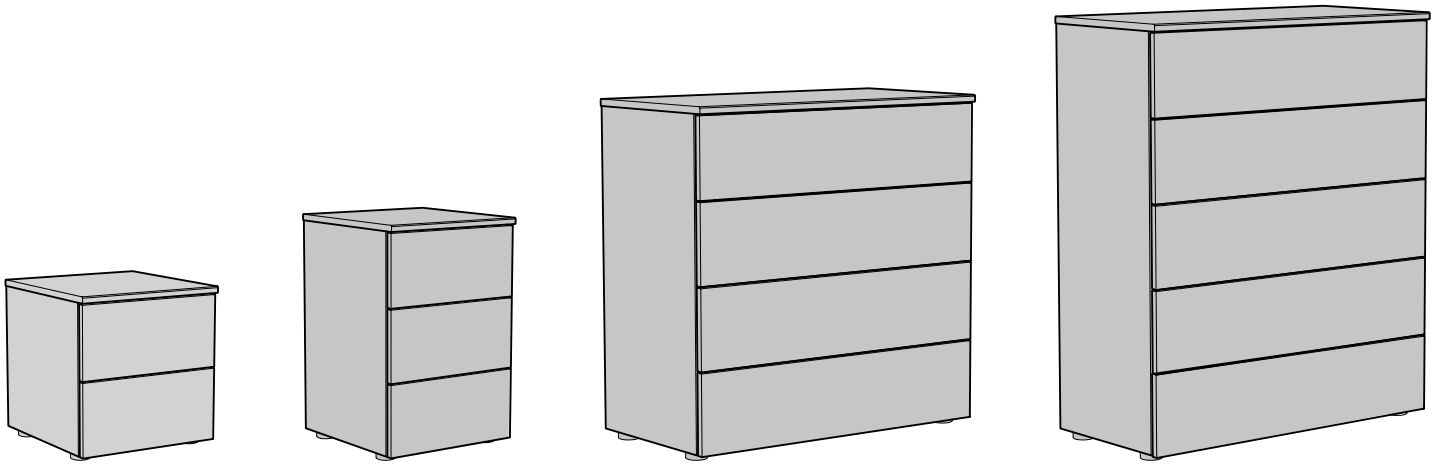

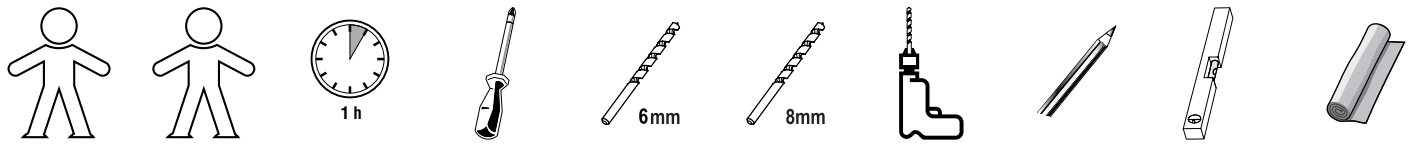

Lesen Sie zuerst die Aufbauanweisung und beginnen Sie dann mit der Montage.

NL Voordat uw met de montage begint, a.u.b. de opbouwinstructies lezen
F Avant de commencer avec le montage, nous vous prions de bien lire les consignes d'assemblage.
GB Before starting with the fitting, please read carefully the directions for assembly.
HR Prije montiranja pročitajte uputu za sastavljanje.
SLO Najprej preberite navodila za sestavjanje in šele nato pričnite z montažo.
H Olvassa el először az összeszerelési útmutatót, és csak ezután kezdje el a szerelést.
SK Najskôr si prečítajte návod na montáž a až potom začnite s montážou.
CZ Návod k montáži si nejdříve přečtěte a pak začněte s montáží.
BG Първо прочетете инструкцията за сглобяване и след това започнете с монтажа.
RO Mai întâi citiţi instrucţiunile de montaj, şi numai după aceea începeţi montajul.

Bei nicht vorschriftsmäßiger und/oder nicht fachmännischer Montage wird für Personen- oder Sachschäden keinerlei Haftung übernommen.

NL In geval van persoonlijke ongelukken en materiële schade is aansprakelijkheid uitgesloten, indien de montage niet overeenkomstig de voorschriften en/of niet door een vakman werd uitgevoerd.
F Nous déclinons toute responsabilité en cas de dommages corporels ou matériels dus à un montage non conforme aux instructions et/ou exécuté incorrectement.
GB We will not accept any liability in case of personal injury or material damages, if not assembled according to the regulations and/or by specialists.
HR U slučaju nepropisane i/ili ne stručne montaže ne preuzimamo odgovornost za nastanak štete osobama ili stvarima.
SLO Pri montaži brez upoštevanja navodil in/ali pri nestrokovni montaži se ne prevzame nikakršne odgovornosti za telesne poškodbe ali materialno škodo.
H A nem előírás szerint és/vagy nem szakemberrel végzett összeszerelés esetén felmerülő személyi és anyagi károkért semmilyen felelősséget nem vállalunk.
SK V prípade montáže v rozpore s predpismi a/alebo neodbornej montáže nepreberáme v prípade ujmy na zdraví alebo vecných škôd žiadnu záruku.
CZ Při montáži v rozporu s předpisy nebo při neodborné montáži nepřebírá výrobce žádnou záruku za škody vzniklé na osobách nebo předmětech.
BG Ако монтажът не е извършен съгласно инструкцията и/или от специалисти, фирмата не поема отговорност в случай на нараняване на хора или при материални щети.
RO În caz de montaj efectuat necorespunzător şi/sau neprofesionist nu ne asumăm niciun fel de responsabilitate pentru vătămarea persoanelor sau pentru pagubele materiale.

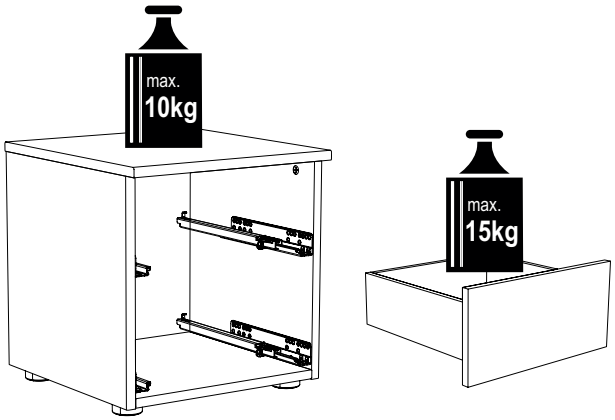

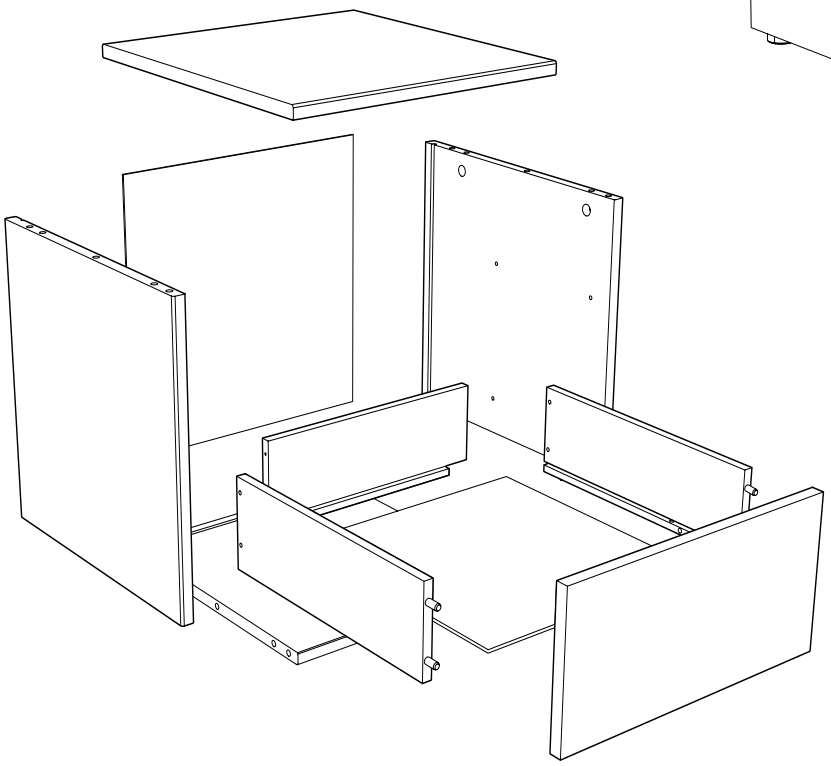

Beschlagsübersicht: letzte Seite

NL Beslagoverzicht: laatste pagina
F Tableau de quincaillerie: dernière page
GB Fitting survey: last page
HR Pregled dijelova: posljednja stranica
H Kötőelem áttekintés: utolsó oldal
SK Prehľad kovaní: posledná strana
SLO Seznam sestavnih delov: zadnja stran
CZ Přehled kování:poslední stránka
BG Монтажни елементи: последна страница
RO Vedere de ansamblu: ultima pagină

1

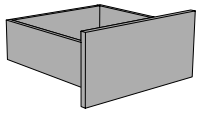

502190

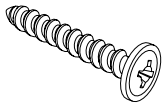

SX4,0*35RW

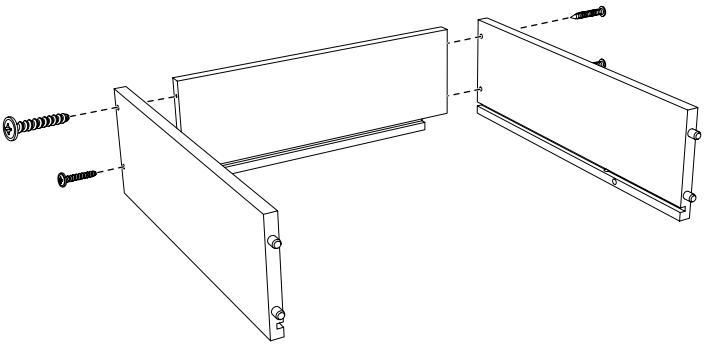

2

564120

LEIMTUBE-D2_12ML

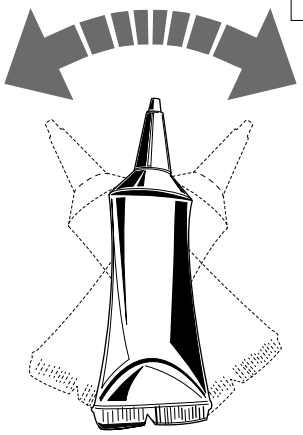

3

564120

LEIMTUBE-D2_12ML

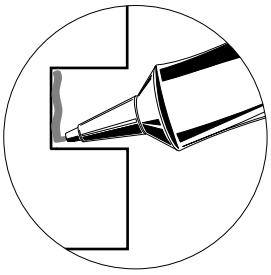

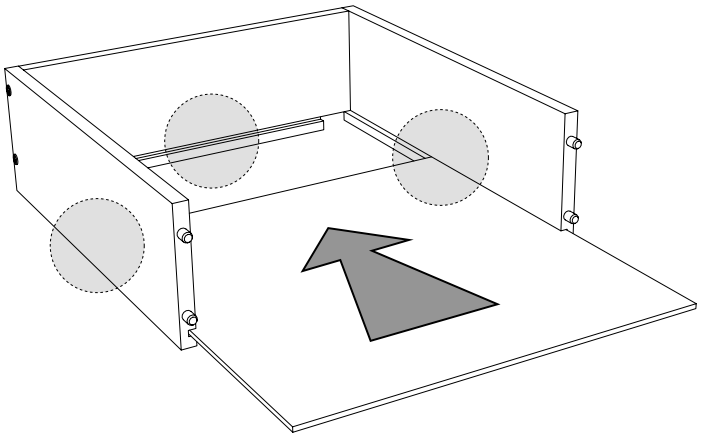

4

564120

LEIMTUBE-D2_12ML

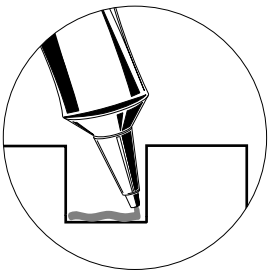

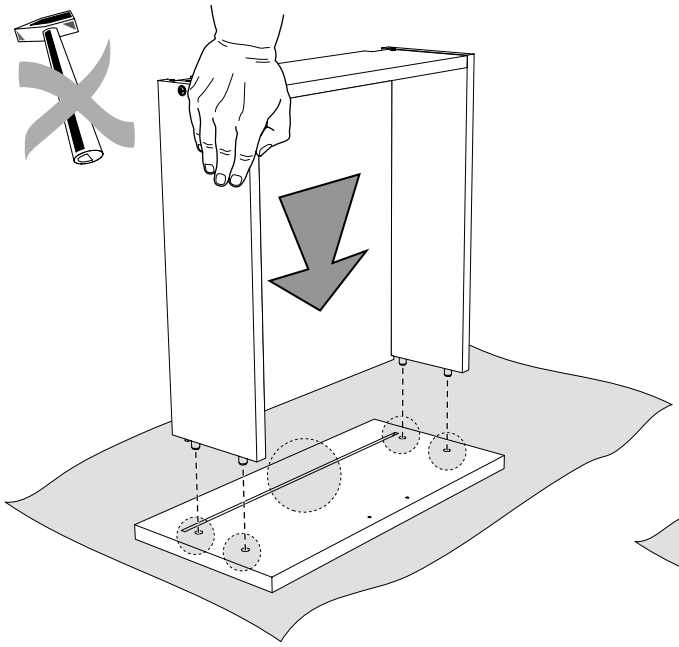

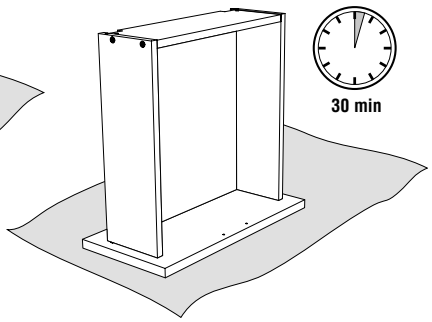

30 min

5

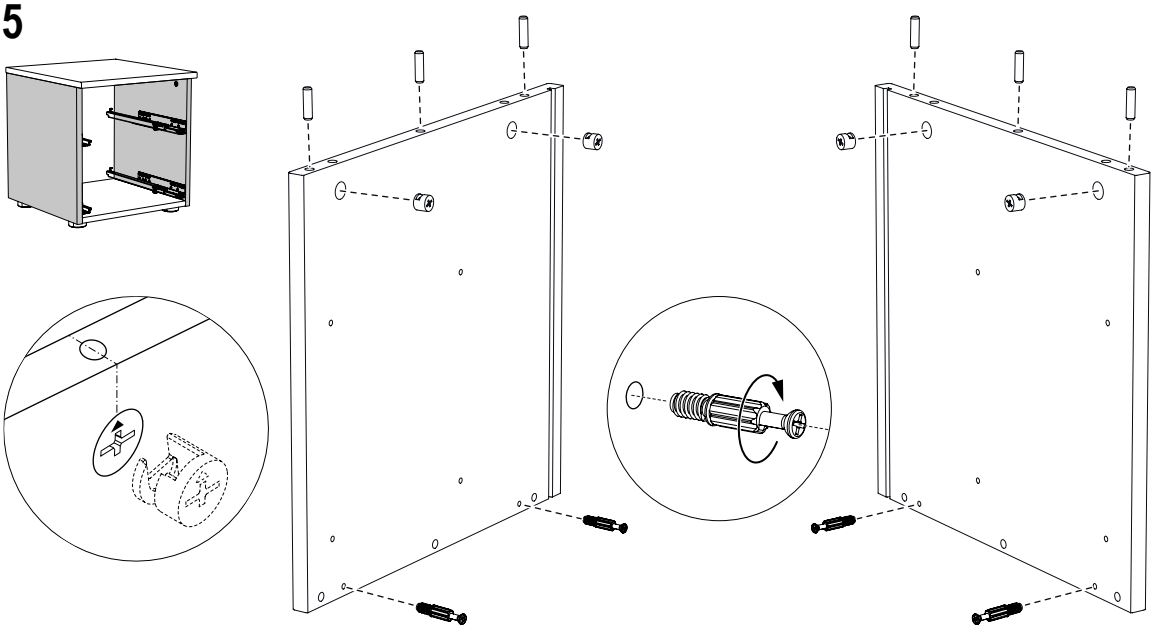

023060
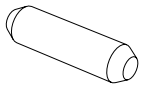
HDUEBEL-08*30
562470
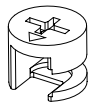
EXC-15MM-OHNE
575807
BO-24/7-EU/HÄFELE

6

573148	573149	165200
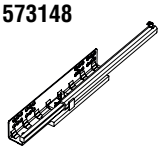	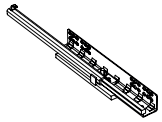	
KA6-0350L-UF/TA-D	KA6-0350R-UF/TA-D	EU6,3*13FLAKO

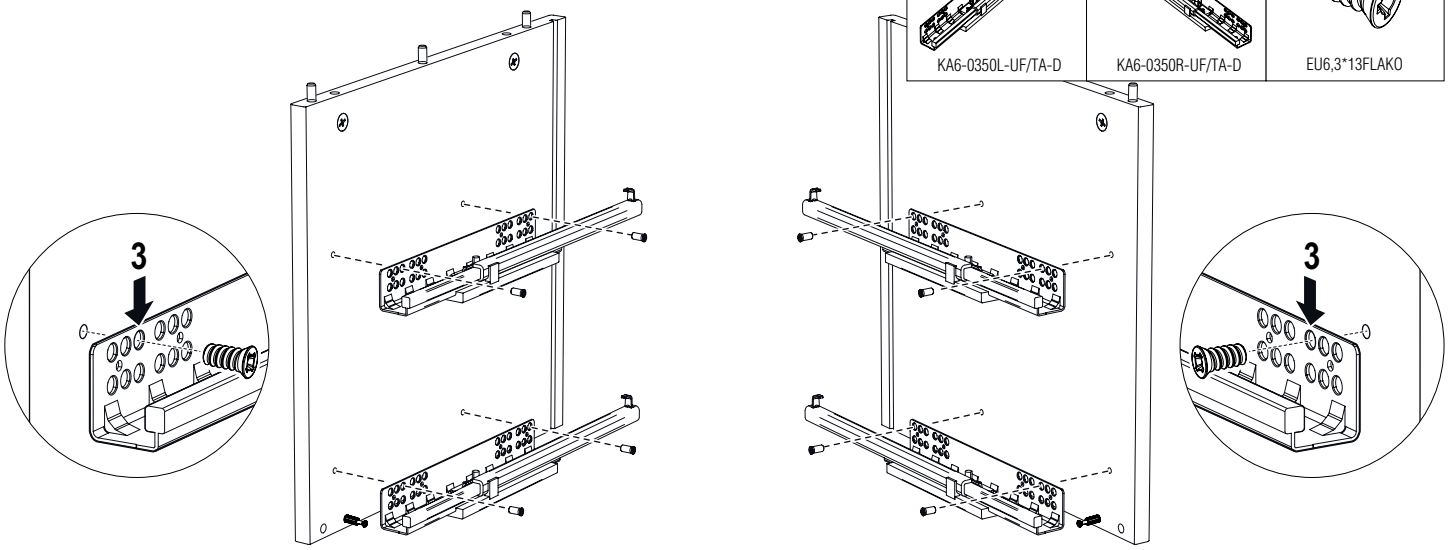

7

023060
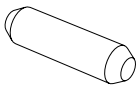
HDUEBEL-08*30
562470
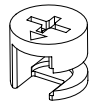
EXC-15MM-OHNE

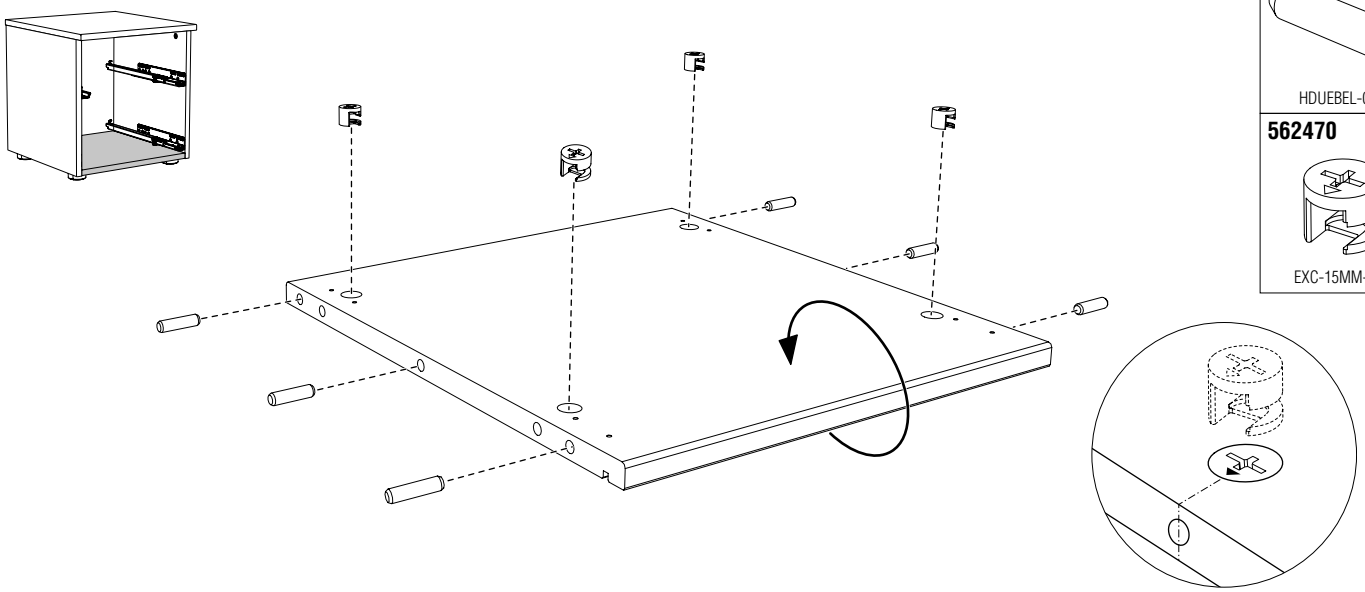

8

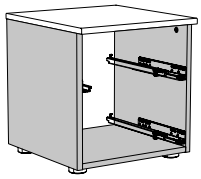

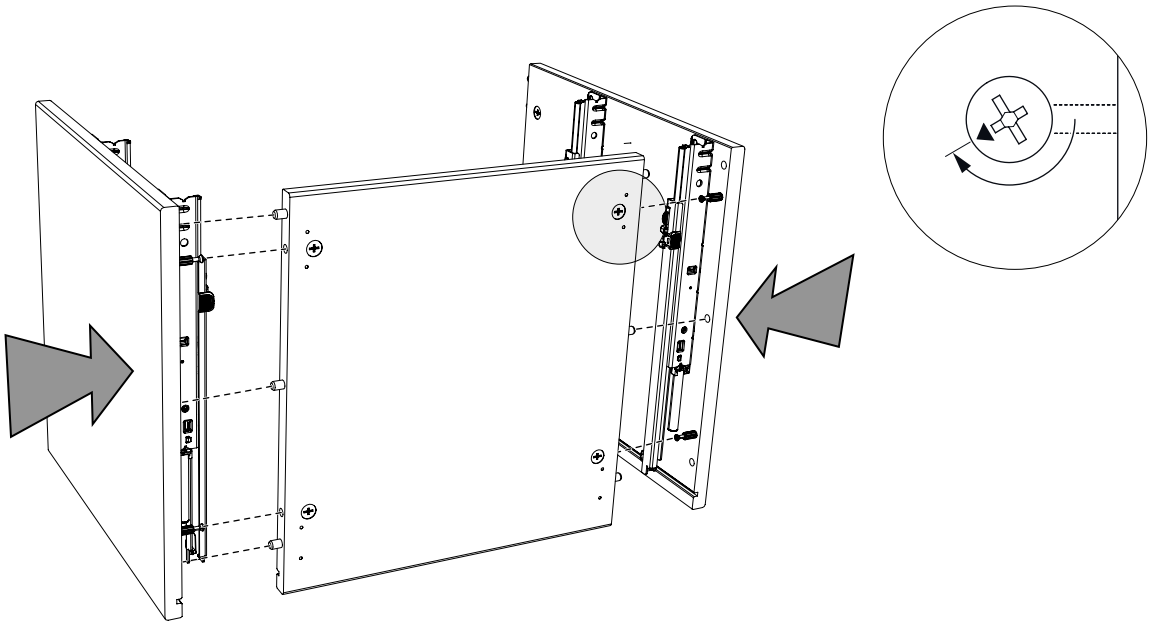

9

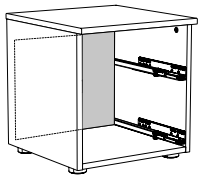

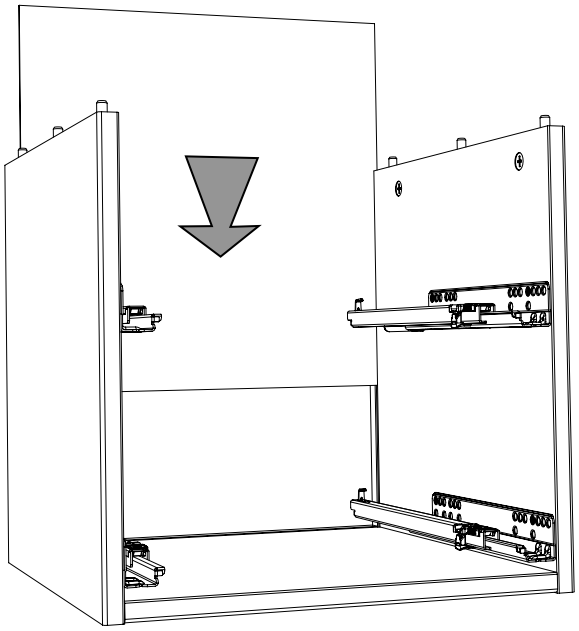

10

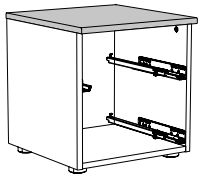

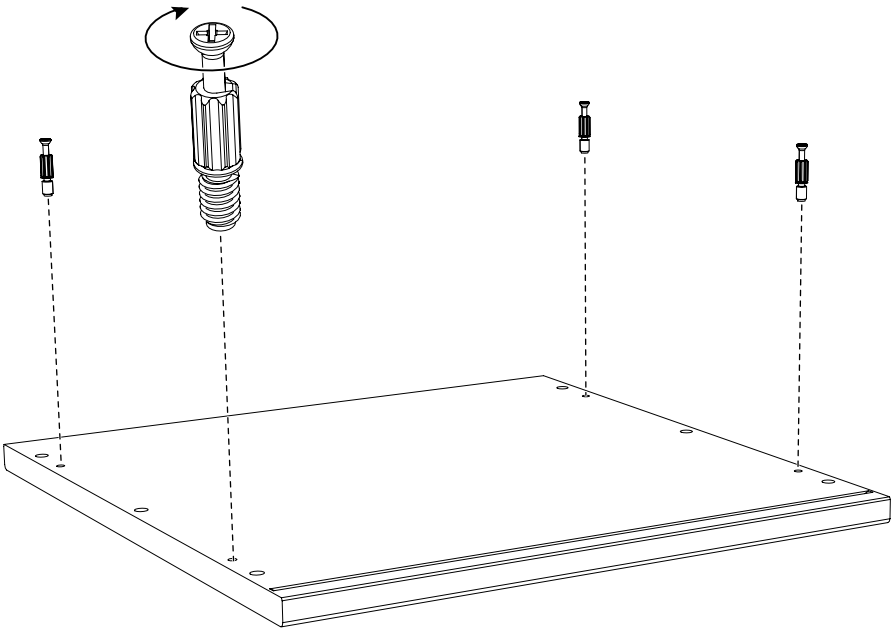

575807

BO-24/7-EU/HÄFELE

11

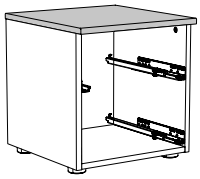

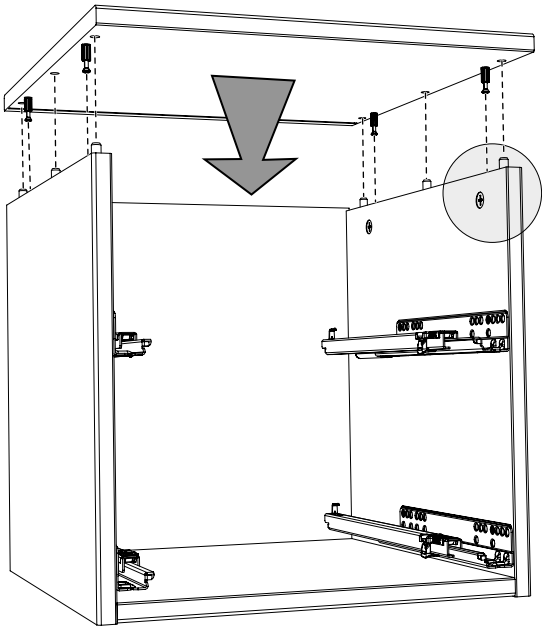

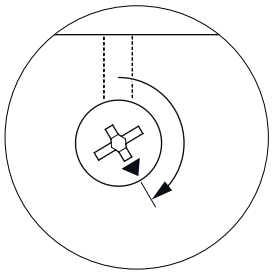

12

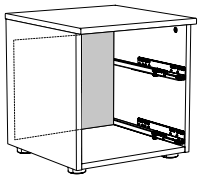

100035
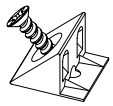
RW-WINKEL-100

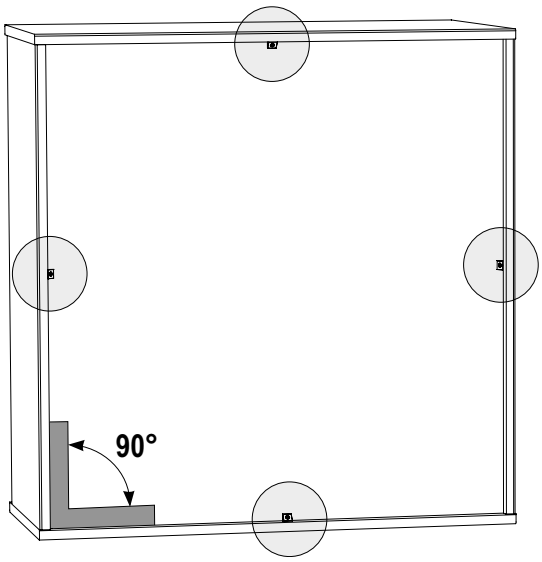

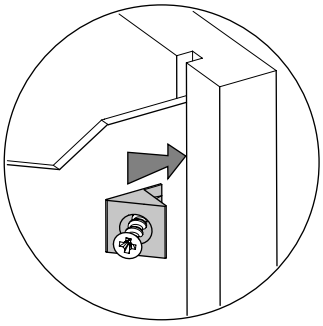

13

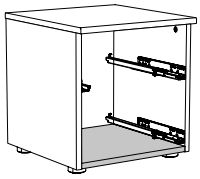

568791	568897	568908
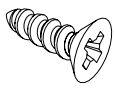	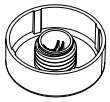	
SX4,0*15FLAKO	MOEBELFUSS-50/18-26MM	MOEBELFUSS-50-BASIS

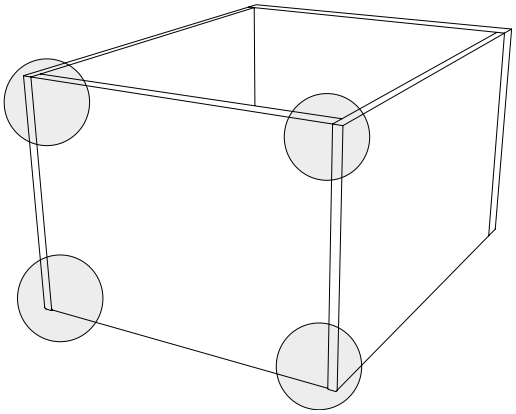

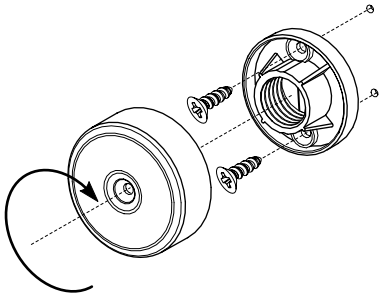

14

028890	024910	025850	569069	566407
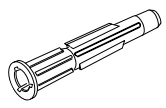	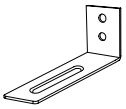		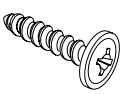	
KU-DUEBEL-8MM/ALLZWECK	WI-1.80.034	U-SCH-12MM/DIN125-EX	SX3,5*17RW	SX4,5*60FLAKO/S-CAP

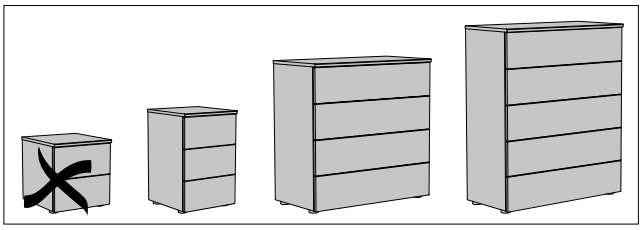

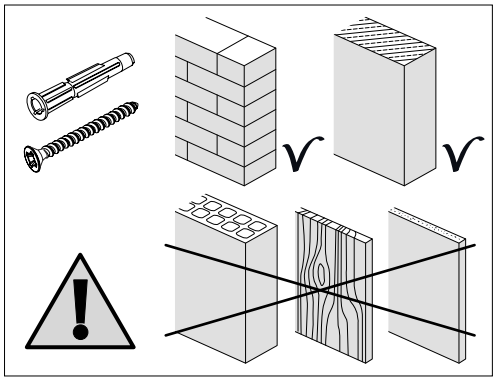

ACHTUNG!

Aus Sicherheitsgründen muss dass Möbelteil an der Wand befestigt werden. Beiliegendes Befestigungsmaterial eignet sich nur für Massivwände. Für andere Wände müssen Spezialdübel verwendet werden.

NL **LET OP!** Uit veiligheidsoverwegingen moet het meubeldeel aan de wand bevestigd worden. Bijgevoegt bevestigings materiaal is alleen bruikbaar voor massieve wanden. Voor andere wanden moeten speciale schroeven gebruikt worden.

F **ATTENTION!** Pour des raisons de sécurité le meuble doit être fixé au mur. Le matériel ci-joint est approprié pour des murs épais. Pour d'autres murs utiliser des chevilles spéciales.

GB **ATTENTION!** For safety reasons please fix the unit to the walls. Enclosed fittings for stoned wall only. For other walls please use other pegs.

HR **OPREZ!** Zbog sigurnosnih razloga namještaj morate pričvrstiti na zid. Materijal za pričvršćivanje koji je u privitku pričvrstiti možete samo na masivne zidove. Za ostale vrste zidova morate koristiti posebne tiplove.

SLO **POZOR!** Iz varnostnih razlogov je potrebno del pohištva pritrditi na steno. Priložen material za pritrditev je primeren samo za masivne stene. Za druge stene je potrebno uporabiti posebne vložke.

H **FIGYLEM!** Biztonsági okokból a bútordarabot a falhoz kell erősíteni. A mellékelt rögzítőanyag csak masszív falaknál alkalmazható. Egyéb falaknál speciális tiplit kell használni.

SK **POZOR!** Z bezpečnostných dôvodov musí byť táto časť nábytku pripevnená na stenu. Priložený materiál na upevnenie sa hodí len pre masívne steny. Pre ostatné druhy stien použite špeciálne hmoždinky.

CZ **POZOR!** Z bezpečnostních důvodů musí být nábytek upevněn ke stěně. Přiložený materiál k upevnění ke stěně je vhodný pouze k použití na masivních zdech. Na jiné stěny musí být použity speciální hmoždinky.

BG **ВНИМАНИЕ!** От съображения за сигурност мебелите трябва да бъдат закрепени към стената. Приложените закрепващи приспособления са подходящи само за масивни стени. За други видове стени трябва да се използват специални дюбели.

RO **PERICOL** Din motive de siguranţă, piesa de mobilier trebuie fixată pe perete. Materialul de fixare inclus în pachetul de livrare este adecvat numai pentru pereţii masivi. Pentru alte tipuri de pereţi trebuie utilizate dibluri speciale.

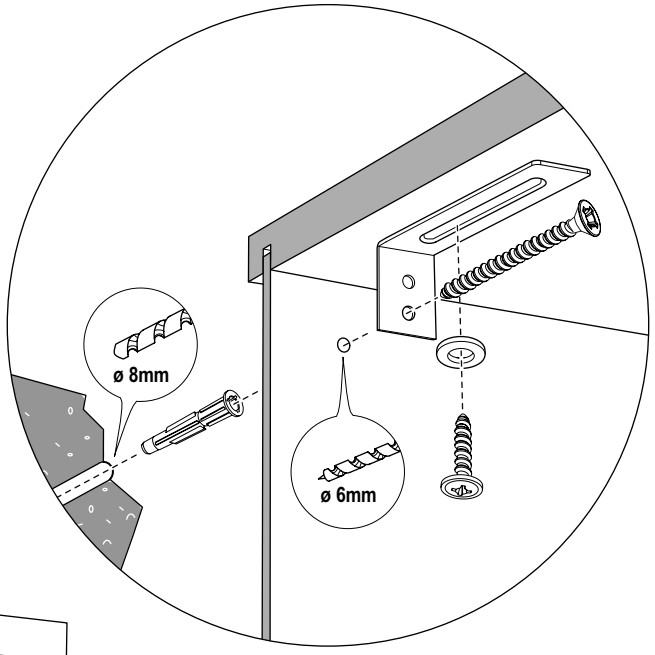

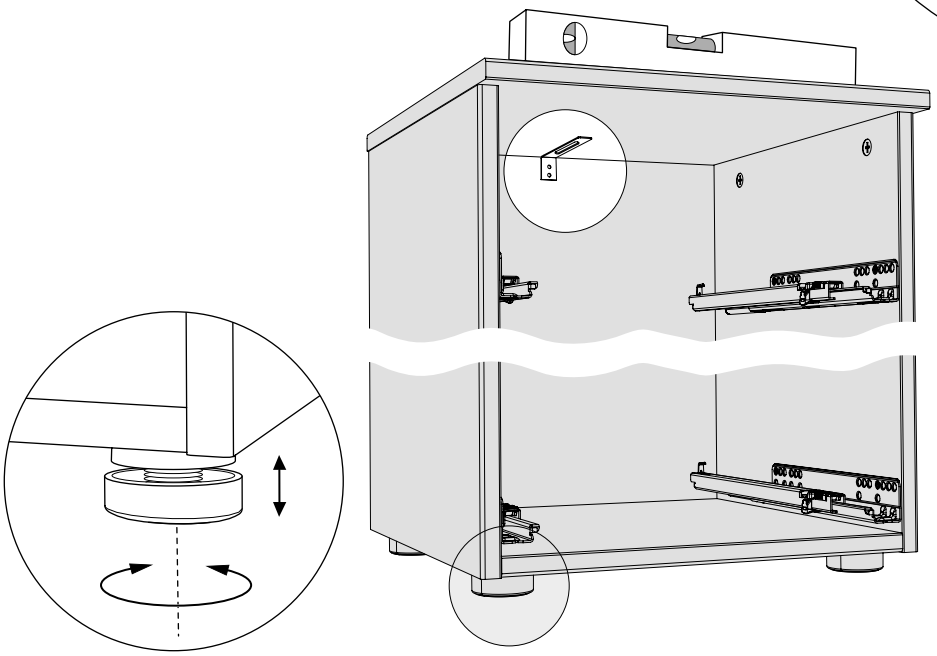

15

501990	568791
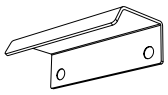	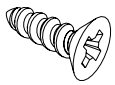
GRIFF NR. 30107	SX4,0*15FLAKO

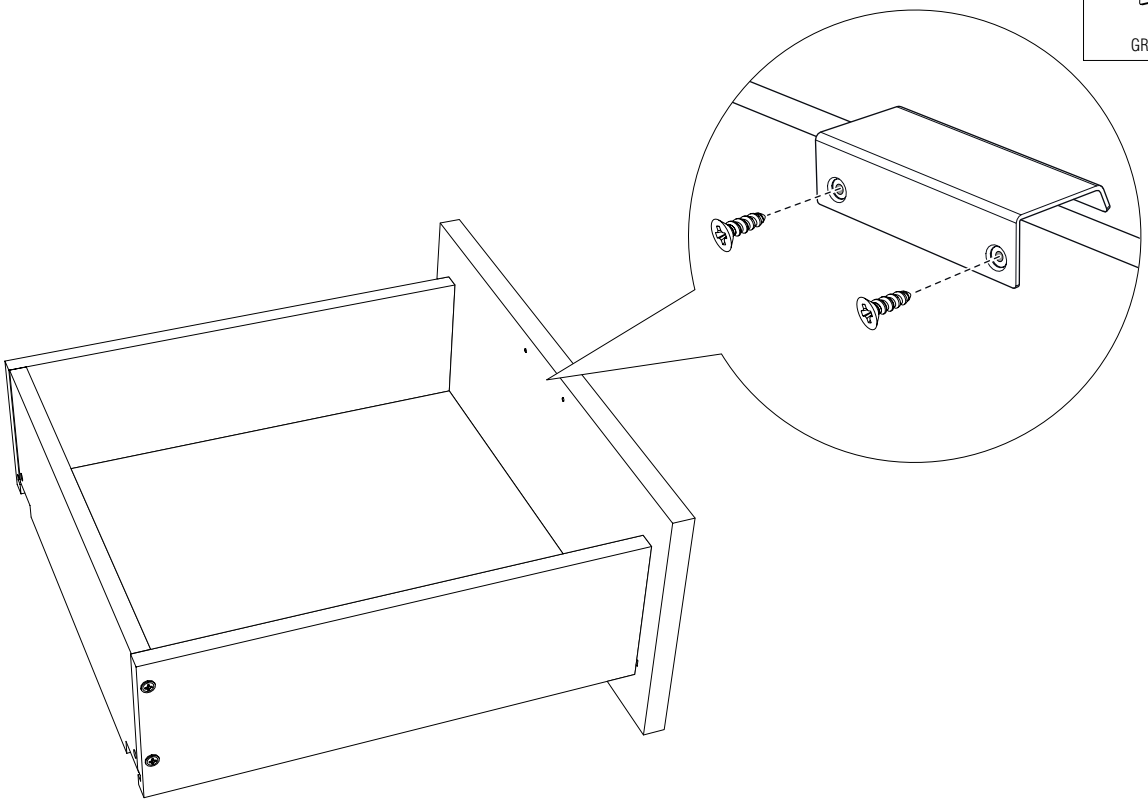

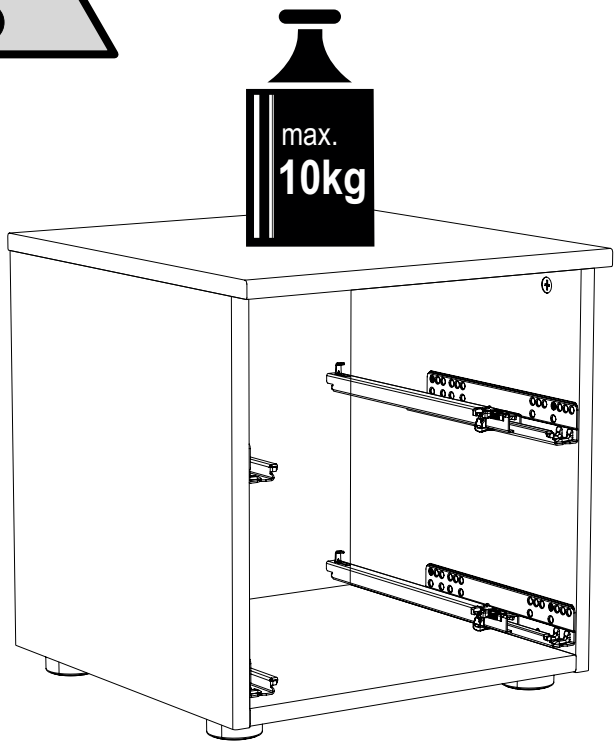

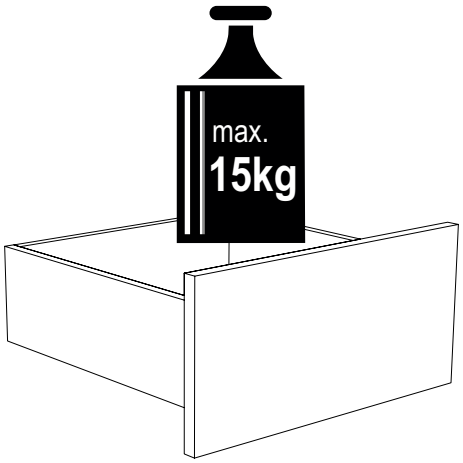

16

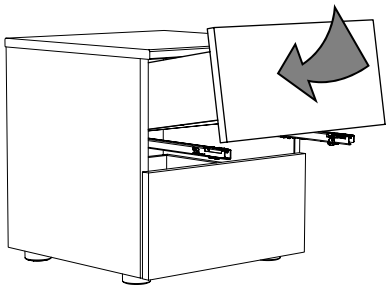

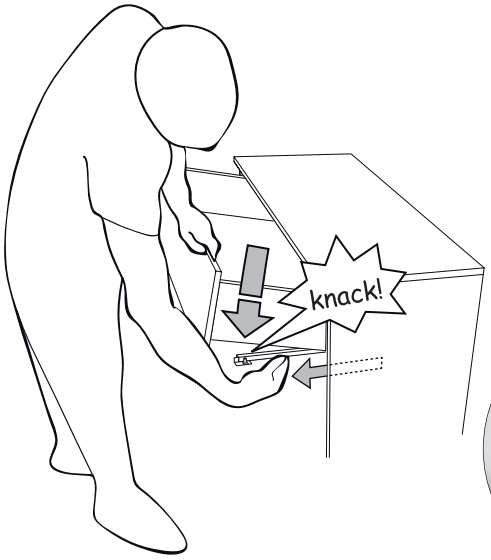

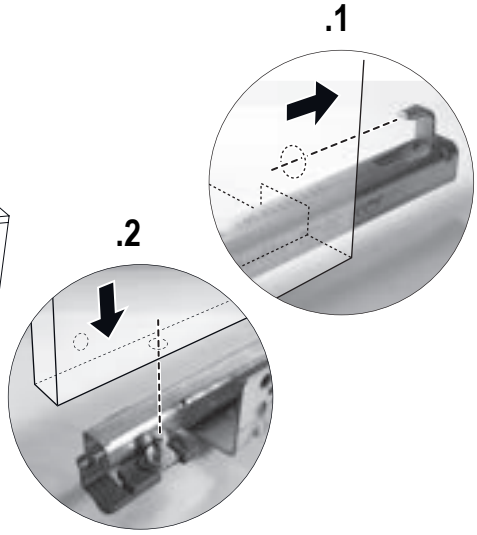

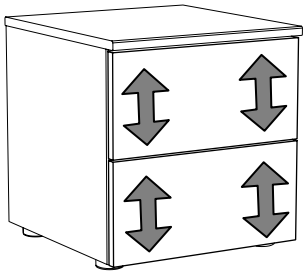

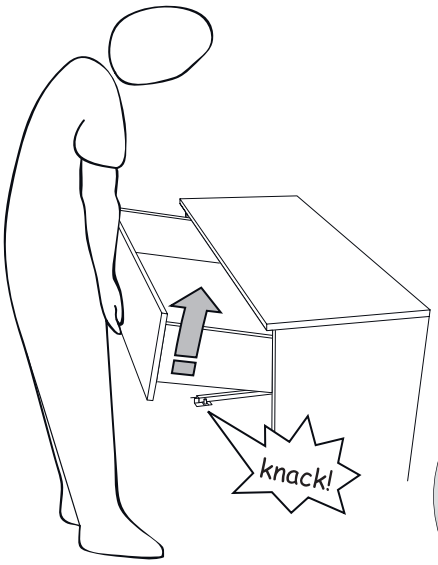

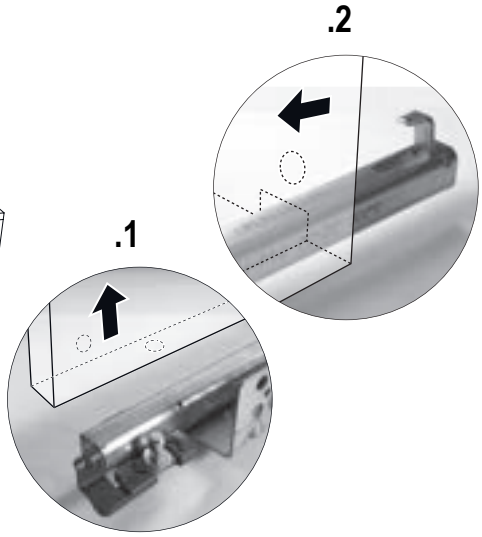

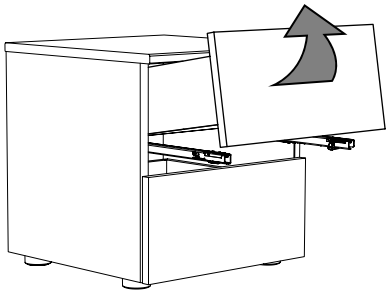

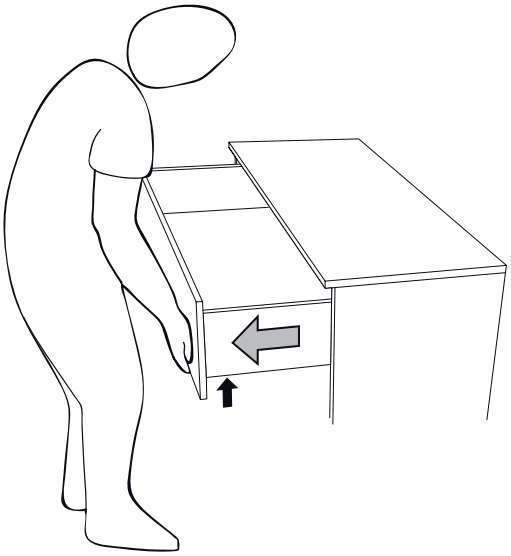

Servicekarte

NL Servicekaart GB Service card SLO Servisna kartica SK Servisná karta BG Сервизна карта
F Carte de service HR Servisna karta H Szervíz kártya CZ Servisní karta RO Carte de service

Express Möbel GmbH & Co. KG, Konrad-Nolte-Str. 16, D-76726 Germersheim, Tel.: 0049-7274-5116-0, Fax: 0049-7274-5116-100, support@express-moebel.de

Sorgfalt bei der Produktion und der Endkontrolle garantieren mängelfreie Beschaffenheit unserer Produkte. Sollten Sie dennoch Grund zu einer Mängelrüge haben, so senden Sie bitte diese Servicekarte und bei Bedarf die markierte Aufbauanweisung an Ihren Händler.

NL Zorgvuldigheid bij de productie en de eindcontrole garanderen dat onze producten vrij zijn van gebreken. Indien u toch klachten heeft, stuur dan alsublieft bijgaande servicekaart en zo nodig de montagehandleiding met toelichting naar uw verkoper.

F Nous veillons soigneusement à la qualité impeccable de nos produits pendant la production et avec le contrôle avant le chargement. Si toutefois, vous êtes amenés à nous adresser une réclamation, nous vous prions de nous joindre la carte de service et la notice de montage sur lesquelles vous aurez marqué la pièce en question.

GB Our production techniques and final quality inspections ensure that our products are faultlessly manufactured. However, if you should have any reason for complaint, please send the service card to your dealer, if necessary enclosing the assembly instructions to indicate the faulty part.

HR Pozornost prilikom proizvodnje i finalne kontrole jamče besprijekorno stanje naših proizvoda. Imate li ipak osnova za reklamaciju, molimo da tada pošaljete priloženu servisnu kartu i prema potrebi označeno uputstvo za sklapanje vašem trgovcu.

SLO Skbnost pri izdelavi in zaključni kontroli zagotavlja izdelavo naših produktov brez napak. V primeru, da imate razlog za pritožbo, Vas prosimo da svojemu trgocvcu pošljete pritrjeno servisno kartico in po potrebi tudi označeno navodilo glede sestavljanja.

H A gondosság a gyártás és a végső ellenőrzés során garantálja temékeink hibátlan minőségét. He Önnek ennek ellnére is oka lenne az áru kellékhiányának bejelentésére, úgy kérem küldje el a mellékelt szervízkártyát és szükség esetén a megjelölt összeszerelési útmutatót kereskedőjének.

SK Dôslednosť pri výrobe a výstupnej kontrole je zárukou bezchybných vlastností našich výrobkov. Ak však aj napriek tomu máte dôvod na reklamáciu, zašlite priloženú servisnú kartu a v prípade potreby označený návod na montáž svojmu predajcovi.

CZ Pečlivost během výroby a výstupní kontrola zaručují technicky bezvadné vlastnosti našich produktů. Pokud byste přesto měli důvod k reklamaci, zašlete svému obchodníkovi přiloženou servisní kartu a v případě potřeby také označený návod k montáži.

BG Прецизността при производството и при крайния контрол гарантират отличното качество на нашите продукти. Ако въпреки това имате основание за рекламация, моля изпратете на Вашия продавач приложената сервизна карта, а при нужда - маркираната инструкция за сглобяване.

RO Atenţia în timpul producţiei şi la verificarea finală garantează calitatea impecabilă a produselor noastre. Dacă totuşi aveţi motive de reclamaţie din cauza unor deficienţe de calitate, trimiteţi distribuitorului dumneavoastră cartea de service ataşată şi – dacă este nevoie – instrucţiunea de montaj marcată.

Beimöbel - GD39ZK

Typ

NL Type GB Type SLO Tip SK Typ
BG Вид F Type HR Tip H Tipus CZ Typ RO Tip

Datum

NL Date GB Date SLO Datum SK Dátum
BG Дата F Date HR Datum H Dátum CZ Datum RO Data

Kaufvertragsnummer / Lieferscheinnummer

NL Koopcontract nr. / vervoerdocument nr.
F No. contrat d'achat / no. bon de livraison
GB Purchase contract no. / delivery note no.
HR Broj prodajnog ugovora / Broj otpravnice
SLO Številka kupoprodajne pogodbe / Številka dostavnice
H Numărul contractului de achiziţionare / numărul bonului de livrare
SK Vételi szerződés száma / Szállítólevél száma
CZ Číslo kúpnej zmluvy / číslo dodacieho listu
BG № на договора за продажба / № на деливъри ордера
RO Č.kupní smlouvy / číslo dodacího listu

Fehlerursache

NL Oorzaak van het gebrek
F Raison de la réclamation
GB Reason for complaint
HR Uzrok greške
SLO Vzrok napake
H Hiba oka
SK Príčina chyby
CZ Příčina závady
BG Причина за дефекта
RO Cauza defecţiunilor

1 2 3 4 5 6 7 8 9 10 11 12 13 14 15 16 17 18

Beschlagsübersicht

NL Beslagoverzicht GB Fitting survey SLO Seznam sestavnih delov SK Prehľad kovaní BG Монтажни елементи
F Tableau de quincaillerie HR Pregled dijelova H Kötőelem áttekintés CZ Přehled kování RO Vedere de ansamblu

023060 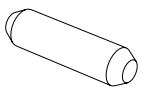 HDUEBEL-08*30	024910 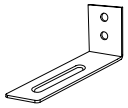 WI-1.80.034	025850 U-SCH-12MM/DIN125-EX	028890 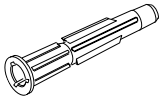 KU-DUEBEL-8MM/ALLZWECK	100035 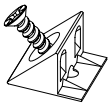 RW-WINKEL-100	165200 EU6,3*13FLAKO	501990 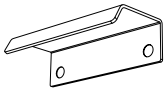 GRIFF NR. 30107	502190 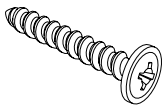 SX4,0*35RW
562470 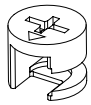 EXC-15MM-OHNE	564120 LEIMTUBE-D2_12ML	566407 SX4,5*60FLAKO/S-CAP	568791 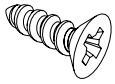 SX4,0*15FLAKO	568897 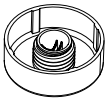 MOEBELFUSS-50/18-26MM	568908 MOEBELFUSS-50-BASIS	569069 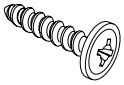 SX3,5*17RW	573148 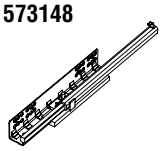 KA6-0350L-UF/TA-D
573149 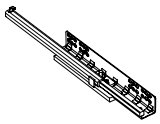 KA6-0350R-UF/TA-D	575807 BO-24/7-EU/HÄFELE						

D

Oberflächen Kunststoff-Dekor Holznachbildung. Pflegehinweis: Mit leicht feuchtem Tuch reinigen, sofort trocken nachwischen. Möbel nicht für Feuchträume geeignet (Bad, Küche etc.). Nässe auf Oberfläche unverzüglich wegwischen. Aufbauanweisung aufbewahren

Das Möbel muss durch eine fachkundige Person entsprechend der Aufbauanleitung montiert werden. Bei fehlerhafter Montage kann es zu Gefahren kommen. Das beigefügte Wandbefestigungsmaterial ist nur für Massivwände geeignet. Prüfen Sie den Untergrund und wählen Sie geeignete Befestigungsmittel entsprechend der auftretenden Kräfte und Untergründe aus. Erkundigen Sie sich gegebenenfalls beim Fachhandel.

USA GB

All surfaces in laminated wood colour finishes. Maintenance: clean with slightly moistened cloth, wipe dry immediately. Not suited for damp locations (kitchen, bathroom etc.). Wipe off wetness at once. Retain manual instruction.

The unit must be put together by a specialist according to the assembly instructions. Hazards may arise in case of incorrect assembly. Take care to use screws and dowels in accordance with the wall characteristics and of sufficient load-bearing capacity. The enclosed wall fixings are only suitable for solid walls. Test the base and select suitable fixings in accordance with the forces which accrue and the bases. Obtain information from the specialist trade if necessary.

F

Panneaux de particules revêtus d'un film polymère. Entretien: utiliser un chiffon légèrment humide et repasser de suite avec un autre sec. Meuble inadapté aux pièces humides (bain, cuisine etc.). Toute trace de liquide est à essuyer immédiatement. Notice de montage à conserver.

Le meuble doit être monté par une personne spécialisée en la matière, conformément à l'instruction de montage. En cas d'erreur de montage, des dangers peuvent se manifester. Veillez à utiliser des vis et des chevilles adaptées à la nature du mur et dotées d'une capacité de support suffisante. Les accessoires de fixation au mur ci-joints ne sont appropriés que pour les murs en dur. Vérifiez le support et choisissez les moyens de fixation adéquats correspondant à la puissance et aux bases dont vous disposez. Veuillez, le cas échéant, vous en remettre au commerce spécialisé.

NL

Oppervlakte kunststofdecor houtstructuur. Onderhoud: met licht vochtige doek reinigen en hierna direct droog wrijven. De meubels zijn niet voor vochtige ruimten (bad, keuken etc.) bestemd. Vocht op het bovenblad direct opnemen. Montage tekening opbergen.

Het meubel moet door een vakkundig persoon, zoals in de handleiding staat beschreven worden gemonteerd. Door verkeerde montage kunnen gevaren ontstaan. Let erop, dat u schroeven en pluggen aanpast aan de wand en dat u zorgt voor voldoende draagvermogen. Het bijgevoegde wandbevestigingsmateriaal is alleen voor massieve wanden geschikt. Controleer de ondergrond en kies geschikte bevestigingsmiddelen die passen bij de optredende krachten en ondergronden. Informeer eventueel bij de vakhandel.

E

Superficie decorativa de plastico, imitación madera. Instrucciones para el cuidado: limpiar con un paño húmedo y secar con un trapo seco. Los muebles no son aptos para colocación en lugares húmedos (baño/cocina etc.). Eliminar de la superficie en seguida cualquier tipo de humedad. Instrucciones de montaje conserva.

El ensamblaje del mueble tiene que quedar a cargo de una persona con experiencia, habendo que respetarse estritamente las respectivas instrucciones de montaje. Un montaje inadecuado podrá provocar la ocorrencia de situaciones peligrosas. Utilice sólo tornillos y clavos adecuados a las características del material de la pared y que puedan soportar bien el esfuerzo de carga. El material de sujeción para la pared suministrado junto con el mueble sólo está indicado para aplicarse en paredes macizas. Antes de aplicarlos, verifique cuál es su tipo de pared y elija entonces el material de sujeción adecuado, tomando en consideración la relación carga / material de la pared. En caso que fuera necesario, le recomendamos que hable con un vendedor en cualquier comercio especializado.

TR

Yüzeyler plastik dekorlu kontaplakt (sunta). Bakım talimatı: Az nemli bezle temizlnip sonra hemen kurulanacak. Mobilyalar rutubetli odalara koyulmamalıdır (banyo, mutfak gibi). Yüzeylerde bulunan ıslaklık derhal silinmelidir. Montaj kilavuzunu saklayiniz.

Mobilyanın, bu işten anlayan bir kişi tarafından montaj talimatnamesine uygun olarak monte edilmesi gereklidir. Hatalı montaj halinde tehlikeli durumlar meydana gelebilir. Duvarın özelliğine uygun olan ve yeterli taşıma kapasitesine sahip vida ve dübel kullanmaya dikkat ediniz. Verilen duvara sabitleme malzemesi, sadece masif duvarlar için uygundur. Zemini kontrol ediniz ve mevcut güç ve zemine uygun sabitleme malzemesi seçiniz. Gerekli olması halinde uzman satıcılardan bilgi edininiz.

CZ

Povrch z umělé hmoty v dekoru imitace dřeva. Čistit lehce navlhčeným hadrem a ihned utřít do sucha. Nábytek není vhodný do vlhkých místností (do koupelny, kuchyně atd.). Vlhkost na povrchu nábytku neprodleně utřít. Návod k montáži si dobře uschovejte.

Nábytek musí být zmontován odborníkem podle návodu. U chybné montáži může dojít k nebezpečím. Dbejte na to abyste použili šrouby a hmoždinky odpovídající jakosti zdi a nosnosti. Přiložený upevňovací materiál se hodí jen pro masivní zdi. Zkontrolujte podklad a zvolte odpovídající upevňovací prostředky podle účinkujících sil a podkladů. Nechte si popřípadě poradit v odborné prodejně.

SK

Povrch z umelej hmoty v dekóre imitácie dreva. Čistit' zľahka navlhčenou handričkou a ihned' utriet' do sucha. Nábytok nie je vhodný do vlhkých miestností (do kúpelne, kuchyne atď.). Vlhkosť na povrchu nábytku okamžite utrieť. Návod k montáži si dobre uschovajte.

Nábytok musí byť zmontovaný odborníkom podľa návodu. Pri chybnej montáži môžu vznikať nebezpečenstvá. Dbajte na to, aby ste použili skrutky a hmoždinky zodpovedajúce akosti steny a nosnosti. Priložený upevňovací materiál sa hodí iba pre masívne steny.
Skontrolujte podklad a zvoľte zodpovedajúce upevňovacie prostriedky podľa účinkujúcich síl a podkladov Nechajte si poprípade poradiť v odbornej predajni.

RO

Toate suprafeţele laminate în culoarea lemnului. Intreţinere: pentru curăţire se foloseşte o cîrpă uşor umezită după care se şterge imediat cu o cîrpă uscată. Nu este recomandabil să se plaseze în locuri umede (bucătărie, baie, etc). Trebuie îndepărtată imediat orice urmă de umezeală. Păstrează manualul de instrucţiuni.

Mobila va trebui montată de către o perşoană specializată conform instrucţiunilor de montare. În cazul unui montaj greşit vor putea exista pericole. Îngrijiţi-vă să utilizaţi şuruburi şi dibluri compatibile cu proprietăţile peretelui şi care să aibă o capacitate portantă coespunzătoare. Materialul destinat pentru consolidarea peretelui este adecvat numai pentru pereţii masivi. Verificaţi materialul de fond şi alegeţi un mijloc de fixare adecvat corespunzător forţelor ce apar şi a materialului de fond. Dacă va fi cazul informaţi-vă la magazinul de specialitate.

H

Müanyag-dekor felület, fanyomatos mintázattal. Kezelési javaslat: Tisztítás enyhén nedves ruhával, majd azonnal szárazra törölni. A bútor nem ajánlott nedvés helyiségekbe (pl. fürdőszoba, konyha).
A felületre került nedvességet azonnal töröljük le. Szerelési útmutatót megőrizni.

A bútor összeszerelését szakember kell, hogy végezze, a szerelési útmutatónak megfelelően. A hibás szerelés veszélyt okozhat. Ügyeljenek arra, hogy a fal minőségének és természetének megfelelő, és elegendő teherbíró képességű csavarokat és dübeleket használjanak. A mellékelt rögzítő anyagok a falra történő erősítésre, kizárólag masszív falakra való szerelésre alkalmasak. Ellenőrizzék az alapot, és válasszanak a várható terhelésnek és az alap minőségének megfelelő rögzítő anyagokat. Adott esetben érdeklődjenek szaküzletben.

PL

Powierzchnia imitacja drewna z tworzywa sztucznego. Sposób pielęgnacji: czyścić lekko wilgotną ścierecz̨ką natychmiast wytrzeć do sucha. Meble nie są dostosowne do pomieszczeń, w których panuje nadmierna wilgotność (np. łazienka, kuchnia). Wilgoć z powierzchni mebli należy szybko usunąć. Proszę zachować instrukcję montażu.

Mebel powinien być montowany wyłącznie przez fachowy personel według instrukcji montażu. Nie właściwy montaż może skutkować zagrożeniami. Prosimy przestrzegać, że należy stosować tylko takie śruby i kołki, które posiadają odpowiednią wytrzymałość i odpowiadają wytrzymałości ścian. Dołączone części do montowania służą tylko do montowania na ścianach masywnych. Należy sprawdzić wytrzymałość podłoża i wybrać odpowiednie elementy do przymocowania w zależności od powstających sił i w zależności od podłoża. Ewentualnie należy zasięgnąć porady w sklepie specjalistycznym.

RUS

материал: дСП, покрытая декоративной пленкой, отделка под дерева. Указание по уходу: чистить слегка влажной тряпочкой и сразу же полировать сухой тряпочкой. Мебель не годится для использования во влажных помещениях (ванная комната, кухня и т.д.). Влагу с поверхности вытирать немедленно. Инструкцию сборки сохранить.

Мебель должна собираться специалистом по соответственной инструкции по сборке мебели. Неправельная сборка мебели может привести к опасным ситуациям. Обратите внимание на то, чтобы болты и дюбеля использовались согласно качествам стены и с долтаточной нагрузкой. Прилагаемый материал для крепления к стене пригоден только для массивных стен.
Проверьте поверхность для установки и выберите подходящий крепительный материал в соответствии с действительной нагрузкой и поверхностью установки. В случае необходимост и наведите справки в торгвой фирме.

P

Superficie decorativa de plástico, imitação de madeira. Instruções para o cuidado: limpar com um pano húmido e secar logo em seguida. Os móveis não são adequados para ambientes húmidos (casa de banho, cozinha etc.). Remova qualquer tipo de humidade da superfície imediatamente.
Guardar as instruções de montagem.

O móvel tem de ser montado por uma pessoa experiente seguindo-se estritamtente as instruções de montagem. Procedimentos incorrectos podem provocar a ocorrência de situações perigosas. Utilize apenas parafusos e cavilhas adequados às características estruturais da parede e com a resistência suficiente para suportar a carga. O material de fixação para a parede, fornecido junto com o móvel, só está recomendado para aplicação em paredes maciças. Verifique qual é o seu tipo de parede e escolha o material de fixação adequado, considerando o esforço a suportar e o material da parede. Recomendamos que consulte uma loja da especialidade se tiver dúvidas quanto à forma de proceder.

I

Fissaggio a pareti. Superfici, decorazioni in materiale plastico, riproduzione legno. Indicazioni relative alla cura: pulire con panno leggermente umido e ripulire, subito dopo, con un panno asciutto. Il mobile non è adatto per ambienti umidi (bagno, cucina ecc.). Asciugare immediatamente la superficie nel caso in cui questa venga bagnata. Conservare le istruzioni di montaggio.

Il mobile deve essere montato da personale qualificato, attenendosi alle istruzioni di montaggio. Un montaggio errato potrebbe esporvi a rischi di vario tipo. Utilizzare viti e tasselli, appropriati alla parete ed in grado di sostenere adeguatamente il peso degli elementi. Il materiale di fissaggio per pareti accluso è adatto soltanto a pareti massicce. Controllare la consistenza della parete e poi scegliere il materiale di fissaggio adatto e capace di sostenere i pesi degli elementi. A riguardo si prega di richiedere ulteriori informazioni presso un punto vendita specializzato.

SLO

Zgornje površine umetne sestavine- Dekor-Lesno nadomestilo. Navodilo oskrbe: z rahlo vlažno krpo čistiti, takoj na suho obrisati. Pohištvo ni primerno za vlažne prostore (Kapalnica, Kuhinja itd.). Mokroto na površini takoj obrisati vstran. Gradbeno Navodilo sestavitve.

Pohištvo mora montirati strokovno usposobljena oseba v skladu z navodili za sestavo. Zaradi napačne montaže lahko pride do nevarnosti. Pazite na to, da uporabljate vijake in stenske vložke primerne za vrsto stene in z zadostno nosilnostjo. Priloženi material za pritrditev na steno je primeren samo za masivne stene. Preverite podlago in izberite primerna sredstva za pritrditev v skladu z nastajajočimi silami in podlago. Po potrebi povprašajte v strokovni trgovini.

S

Ytan av plast, träimitation. Skötselanvisning: Rengöres med fuktig trasa, torkas därefter omedelbart med en torr trasa. Möblerna lämpar sig inte att användas i våtrum (bad, kök osv.). Fuktiga ytor måste alltid genast torkas. Spara monteringsanvisningen.

Möbeln måste monteras av en sakkunnig person i enlighet med monteringsanvisningen. Om möbeln monteras felaktigt kan fara uppstå. Var noga med att använda skruvar och pluggar som är avpassade efter väggen och har tillräcklig bärförmåga. Bifogat väggupphängningsmaterial är endast avsett för massiva väggar. Kontrollera grunden och välj lämpligt fästmaterial med hänsyn till grunden och de krafter som uppkommer. Fråga om råd i fackhandeln.

N

Overflate av kunststoff, dekor etterlikning av treverk. Henvisning ang. vedlikehold: Rengjøres med fuktig klut, deretter tørkes det med en gang over med en tørr klut. Møblene er ikke egnet for våtrom (bad, kjøkken etc.). Fuktighet må alltid tørkes bort fra overflaten med en gang. Ta vare på monteringsanvisningen.

Møbelet må monteres av en fagkyndig person i henhold til bruksanvisningen. Ved feil montering kan det oppstå farer. Man må passe på å benytte skruer og plugger som er egnet for den aktuelle veggen og som dessuten har tilstrekkelig bærekraft. Vedlagte materiale til bruk ved veggbefestigelse er bare egnet for massive vegger. Man må sjekke underlaget og så velge egnet festemiddel i henhold til de krefter som kan forekomme og som passer til underlaget. Eventuelt bør man spørre fagforhandleren om råd.

LV

Koksni imitējoša plastmasas virsma. Kopšana: Tīrīt ar mazliet samitrinātu lupatu un tūlīt noslaucīt sausu. Mēbeles nav domātas mitrām telpām (vannas istabām, virtuvēm utt.). Nekavējoties noslaucīt slapjumu no virsmas. Uzglabājiet montāžas instrukciju.

Mēbeles monāžu drīkst veikt tikai attiecīgi apmācītas personas atbilstoši monāžas instrukcijas noteikumiem. Nepareiza montāža var izraisīt bīstamību. Montāžai drīkst izmantot tikai skrūves un dībeļus, kas atbilst attiecīgo sienu īpašībām un kam ir pietiekama izturība. Pievienotie piestiprināšanas materiāli ir paredzēti tikai piestiprināšanai pie masīvām sienām. Pārbaudiet pamatu un izvēlieties piemērotus piestiprināšanas līdzekļus, kas atbilst esošajam spriegojumam un pamatiem. Vajadzības gadījumā konsultējieties ar specializētajiem tirdzniecības aģentiem.

LT

Paviršius yra sintetinis-dekoratyvinis medžio imitatas. Priežiūra: valyti lengvai sudrėkinta pašluoste, iš kart po to nusausinant. Šie baldai netinkami drėgnoms patalpoms (Vonios kambariui, virtuvei ir pan.). Atsiradus drėgmei ant baldų paviršiaus tuoj pat nusausinti. Konstravimo nurodymus plasilikti.

Baldą turi montuoti kompetetingas specialistas pagal montavimo instrukciją. Neteisingai sumontavus gali iškilti pavojus. Atkreipkite dėmesį į tai, kad Jūs turite naudoti sienos savybėms atitinkančius ir pakankamo stiprumo varžtus bei kaiščius. Kartu pridėtos detalės, skirtos pritvirtinimui prie sienos, yra tinkamos tik kapitalinėms sienoms. Patikrinkite pagrindą ir parinkite pritvirtinimo priemonę, tinkamą susidariusiai apkrovai ir pagrindui. Reikalui esant pasiteiraukite specializuotoje parduotuvėje.

HR

Površine plastična materija-dekor-drvena imitacija. Uputstvo njege: čistiti sa lako namokrenom krpom, odmah suho obrisati. Namještaj nije pogodan za vlažne prostorije (kupatilo, kuhinju itd.). Vlažnost iz površine odmah obrisati. Sačuvati uputstvo za montažu.

Namještaj mora montirati jedna stručna osoba, shodno uputstvu za montažu. Greške u montaži mogu dovesti do raznih opasnosti. Vodite računa o tome da primjenjujete samo one vijke i učvrsnice koji odgovaraju kakvoći zida i koji imaju dovoljnu nosivost. Priloženi materijal za učvršćivanje na zid pogodan je samo za masivne zidove. Provjerite podlogu i odaberite pogodna sredstva za učvršćivanje koja su primjerena nastajućim silama i podlogama. Raspitajte se po potrebi u specijaliziranim trgovinama.

FIN

Pinta muovia, puunvärinen. Hoito-ohje: Puhdistetaan kostealla kankaanpalalla, kuivataan sen jälkeen välittömästi kuivalla kankaanpalalla. Huonekalut eivät sovi pidettäviksi kosteissa tiloissa (kylpyhuone, keittiö jne.). Märät pinnat on heti kuivattava. Säilytä asennusohje.

Huonekalun asennuksen saa suorittaa vain asiaa tunteva henkilö kokoamisohjetta noudattaen. Vääränlaisesta asennuksesta saattaa olla seurauksena vaaratilanteita. On kiinnitettävä huomiota siihen, että käytetään seinärakenteelle sopivia ja riittävän kestäviä ruuveja ja ruuvitulppia. Mukana toimitettu seinäkiinnitysmateriaali soveltuu vain massiiviseinille. Tarkista alusta ja valitse esiintyvien voimien ja alustan rakenteen mukaiset kiinnitysvälineet. Kysy tarvittaessa neuvoa alan erikoisliikkeestä.

EST

Pealispinnad: plast-dekoor-puiduimitatsioon. Hooldusjuhis: puhastada kergelt niiske lapiga, pühkida kohe kuivaks. Mööbel ei sobi niisketesse ruumidesse (vannituba, köök jne). Pealispinnale sattunud niiskus pühkida viivitamatult ära. Hoidke montaažijuhend alles.

Mööbli peab monteerima oma ala asjatundja vastavalt montaažijuhendile. Ebaõige montaaž võib kätkeda endas ohtusid. Veenduge, et te kasutate kruvisid ja tüübleid, mis vastavad seina kvaliteedile ja on piisava kandejõuga. Kaasasolev seinale kinnitamise materjal sobib üksnes monoliitseintele. Kontrollige, milline on aluspind ja valige sobiv kinnitusmaterjal vastavalt rakenduvale jõule ja aluspinnale. Küsige vajadusel nõu volitatud edasimüüjalt.

DK

Overflader kunststof-dekor-træimitation. Rengøring: Gøres rent med en fugtig klud, tørres straks efter med en tør klud. Møbelet er ikke egnet til brug i fugtige omgivelser (badeværelse, køkken etc.). Fugtighed på møbelets overflader fjernes omgående. Gem monteringsvejledningen.

Møbelstykket skal monteres i overensstemmelse med vejledningen af en sagkyndig person. Hvis montagen gennemføres fejlagtigt, kan der opstå faremomenter. Vær opmærksom på skruer og dybler skal passe til væggens beskaffenhed, og at deres bæreevne skal være tilstrækkelig. Det medfølgende materiale til fastgørelse i væggen er kun egnet til massive vægge. Efterprøv undergrunden og anvend egnede midler til fastgørelsen, som er passende til de kræfter, der optræder til undergrunden. I givet fald bør De indhente råd og vejledning i en specialhandel.

BIH

Površine plastična materija-dekor-drvena imitacija. Uputstvo za negu: čistiti sa lako namokrenom krpom, odmah suho obrisati. Namještaj nije pogodan za vlažne prostorije (kupatilo, kuhinju itd.). Vlažnost iz površine odmah očistiti. Sačuvati uputstvo za montažu.

Namještaj mora prema uputstvu za montažu montirati jedna stručna osoba. Pogrešna montaža može izazvati razne opasnosti. Vodite računa o tome da koristite samo one vijke i učvrsnice (šarafe i tiplove) koji odgovaraju svojstvima zida i koji obezbjeđuju dovoljnu nosivost. Priloženi materijal za pričvršćivanje na zid pogodan je samo za masivne zidove. Provjerite podlogu i izaberite pogodna sredstva za učvršćivanje koja odgovaraju nastajućim silama i podlogama. Ako je potrebno raspitajte se u spezijalizovanim prodavaonicama.

SCG

Површине пластична материја - декор - дрвена имитација. Упутство за негу: чистити са лако намокреном крпом, одма сухо обрисати. Намештај није погодан за влажне просторије (купатило, кухињу итд.). Влажност из површине одма очистити. Сачувати упутство за монтажу.

Намештај мора сходно упуству за монтажу монтирати једна стручна особа. Погрешна монтажа може изазвати разне опасности. Водите рачуна о томе да користите само оне вијке и учвршнице који одговарају својствима зида и који обезбеђују довољну носивост. Приложени материјал за учвршћивање на зид погодан је само за масовне зидове. Проверите подлогу и одаберите погодна средсва за учвршћивање која одговарају настајућим силама и датим подлогама. Распитајте се по потреби у специализованим трговинама.

BG

Повърхност изкуствена материя - декор - имитация на дърво. Указание за поддържане: да се почиства с влажна кърпа, веднага да се подсушава. Мебелите не са подходящи за влажни помещения (баня, кухня итн.). Влага незабавно да се избърсва от повърхността. Упътването за монтаж да се съхрани.

Монтажът на мебелите задължително да се извършва от квалифицирано лице съобразно инструкцията за монтаж. Неправилният монтаж може да крие рискове. Обърнете внимание дали използвате винтове и дюбели, които са съобразени със структурата на стената и са с достатъчна товароносимост. Приложеният скрепителен материал е подходящ само за масивн и стени. Проверете основата и изберете подходящи скрепителни елементи съобразно явяващот о се напрежение и основата. Ако е необходимо, се информирайте в специализираните магазини.

08/2008