1.

M1815_05

rauch

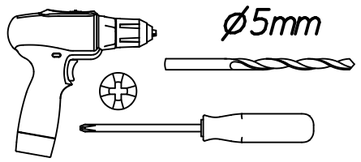

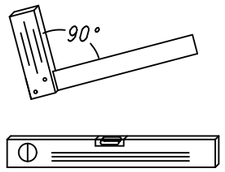

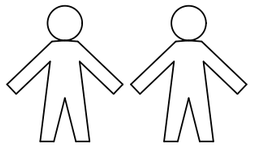

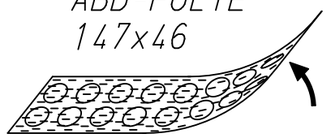

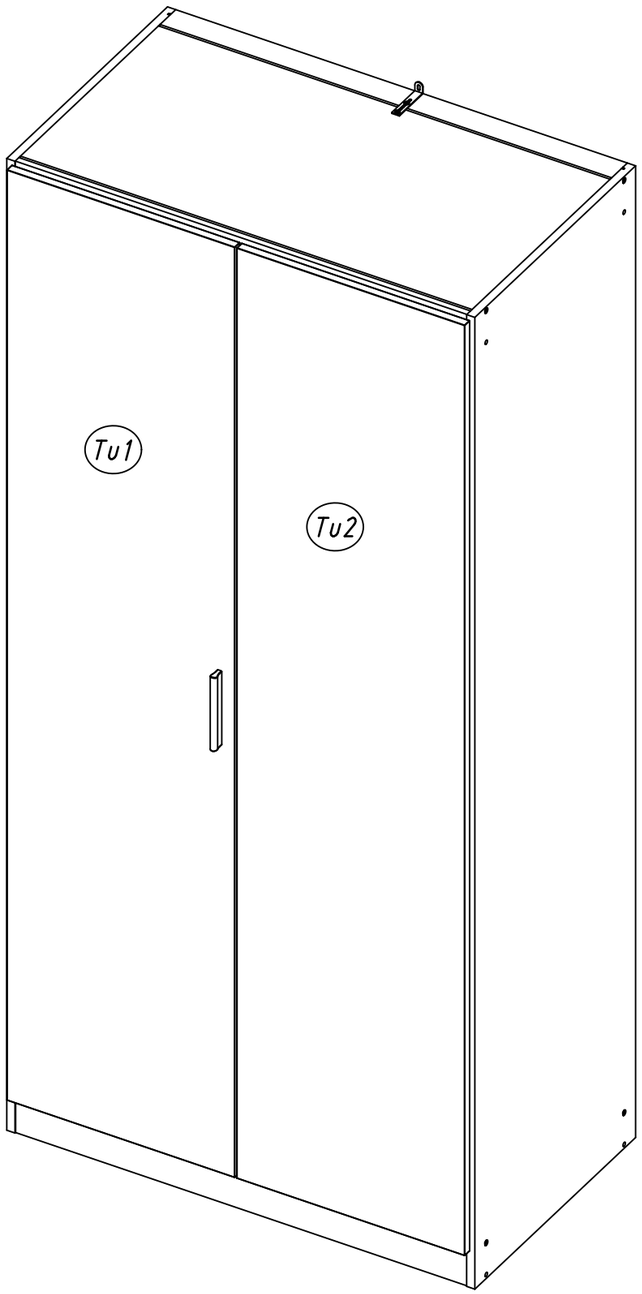

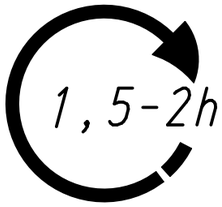

2.

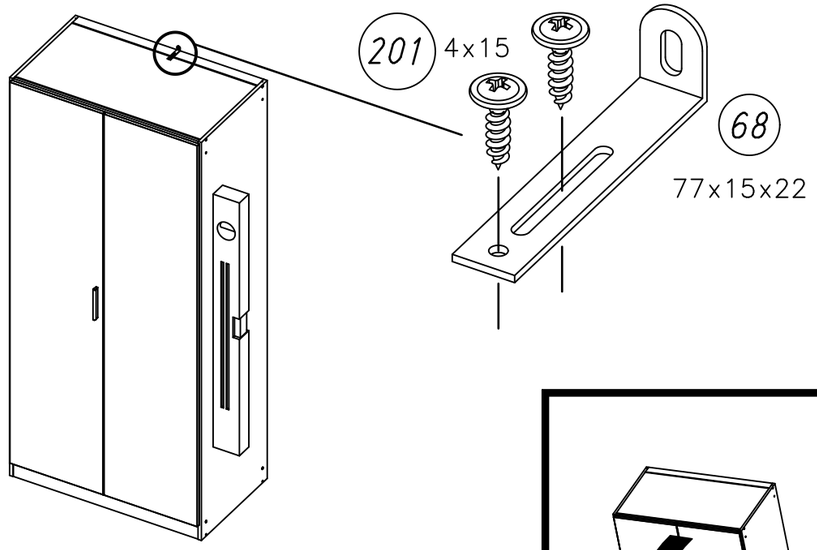

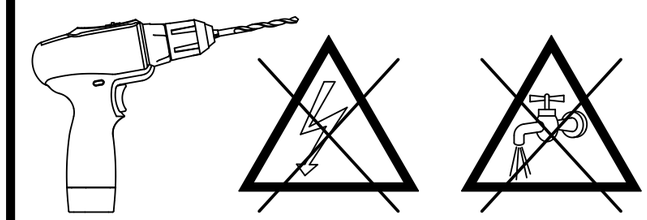

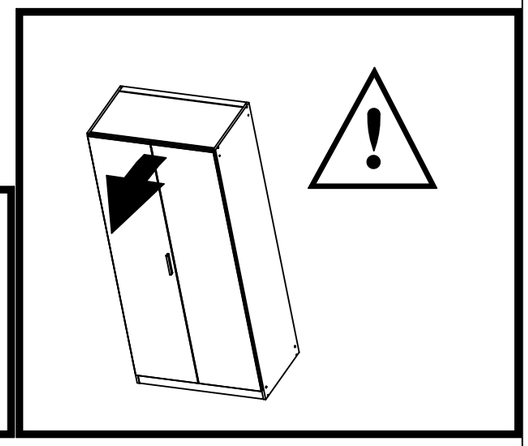

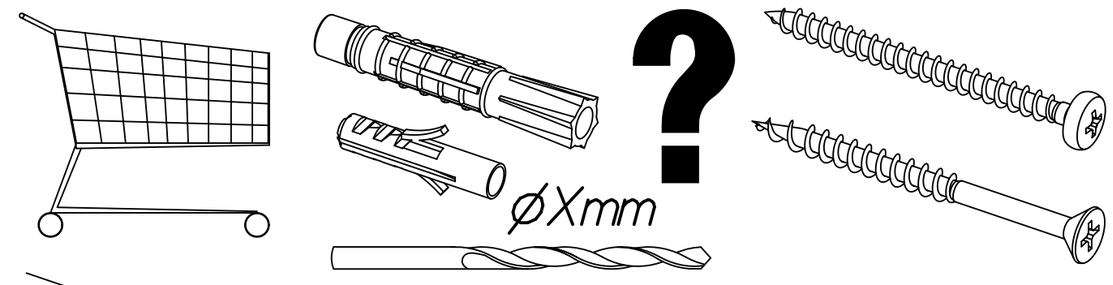

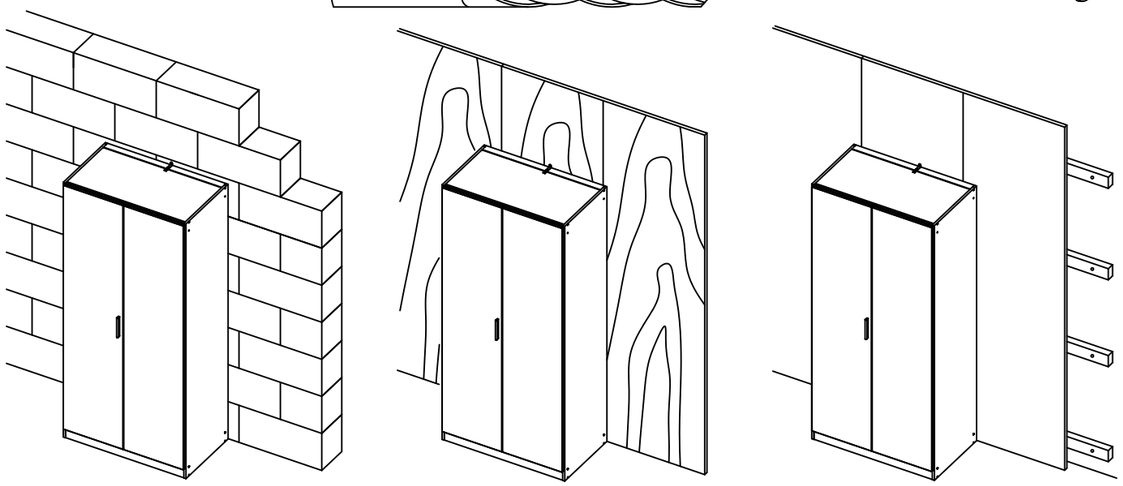

M1815

3.

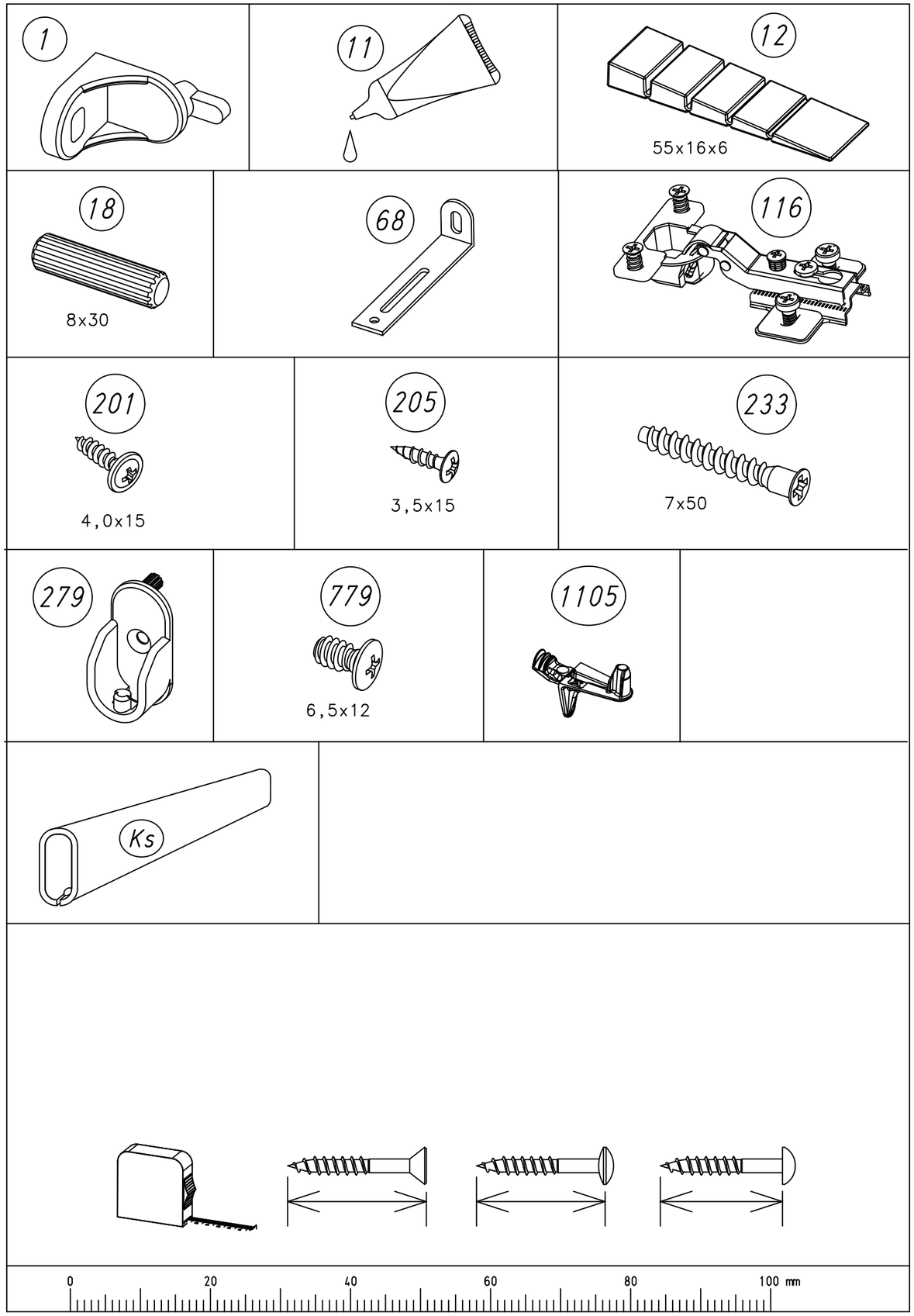

M1815

4.

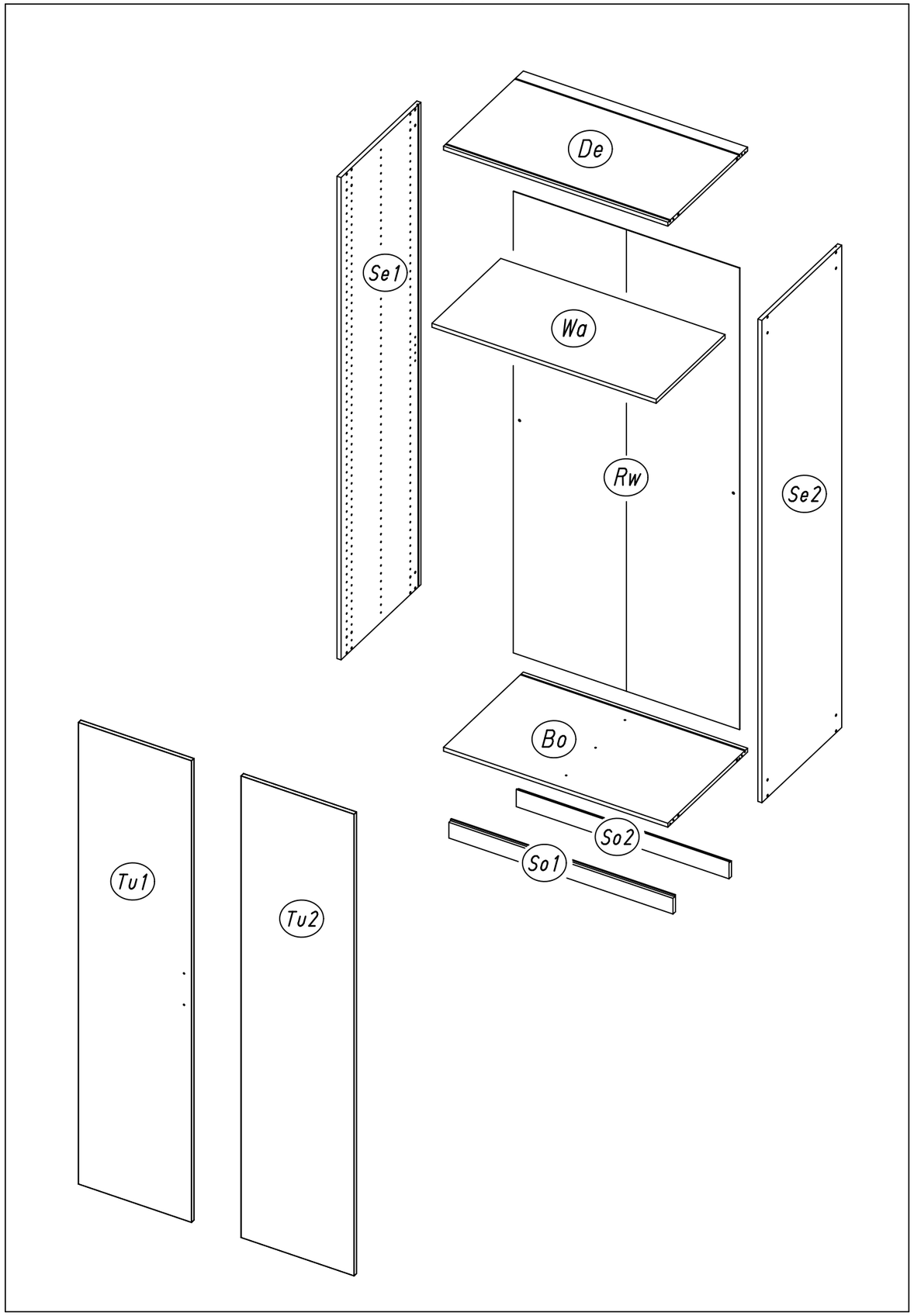

M1815

1

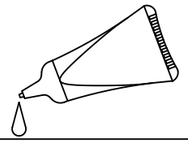
11

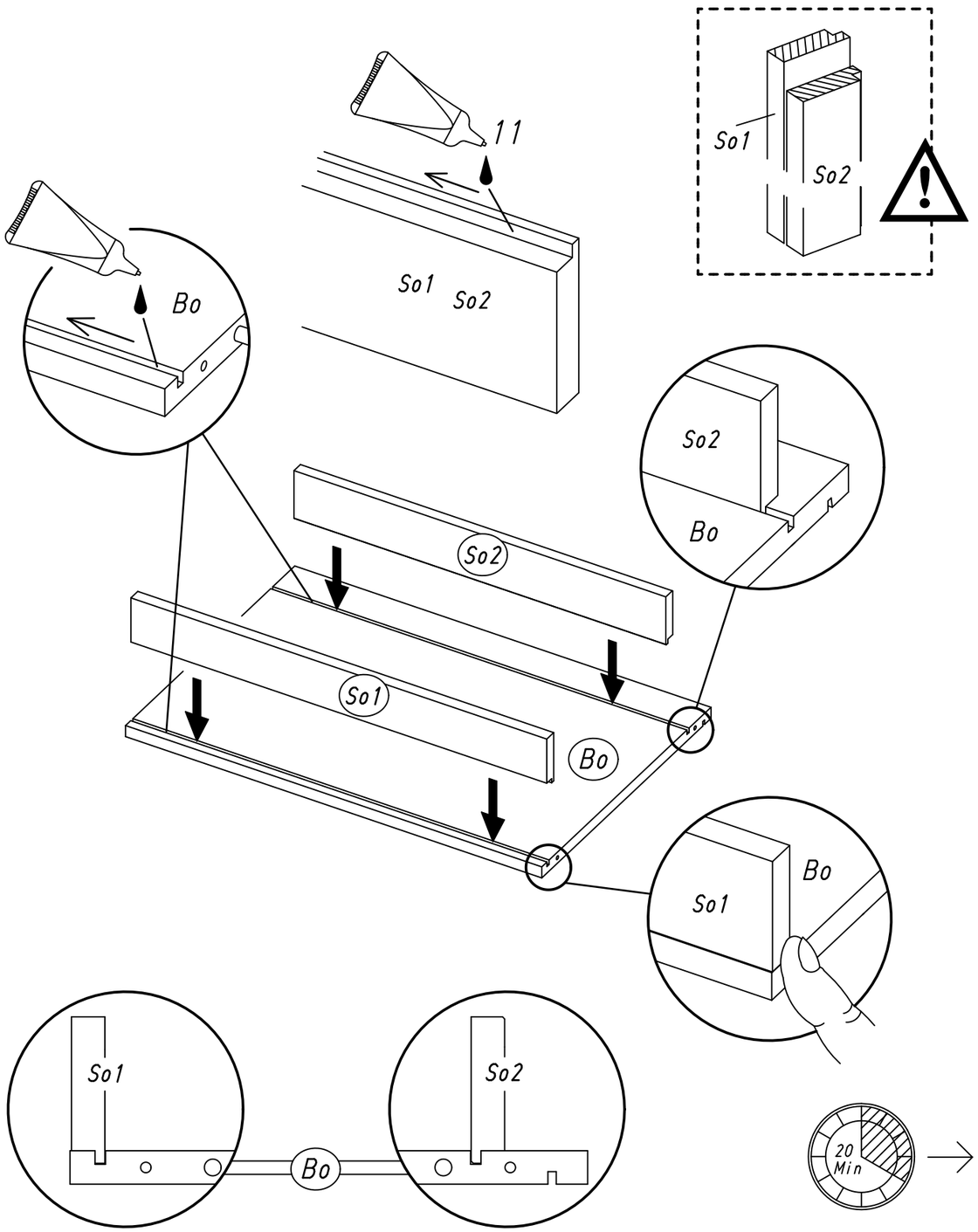
11
Bo
So1
So2
So1
So2
So2
Bo
So2
So1
Bo
So1
Bo
So1
So2
Bo
20
Min

2

4x

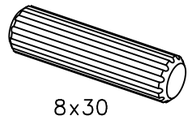
18
8x30

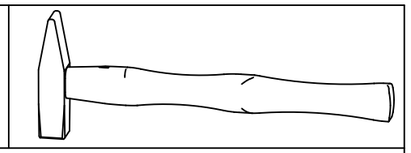

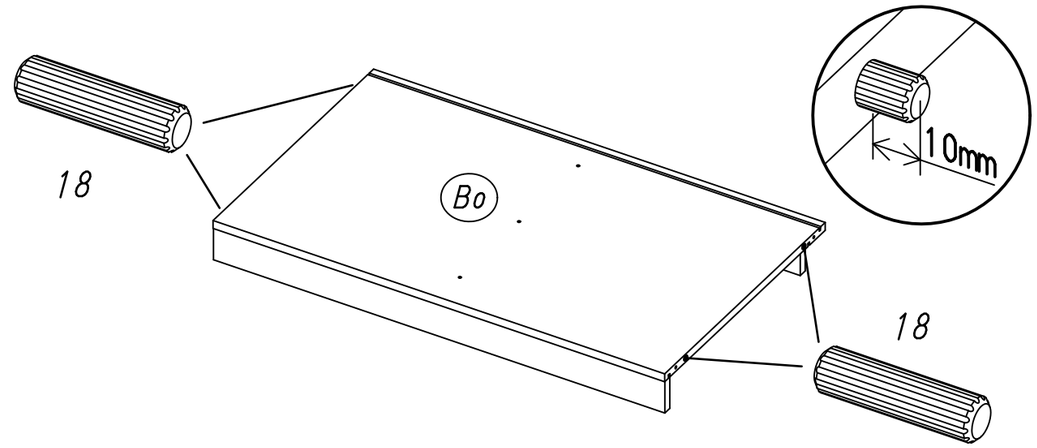
18
Bo
10mm
18

3

2x

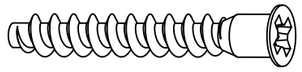
233
7x50

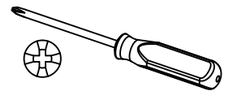

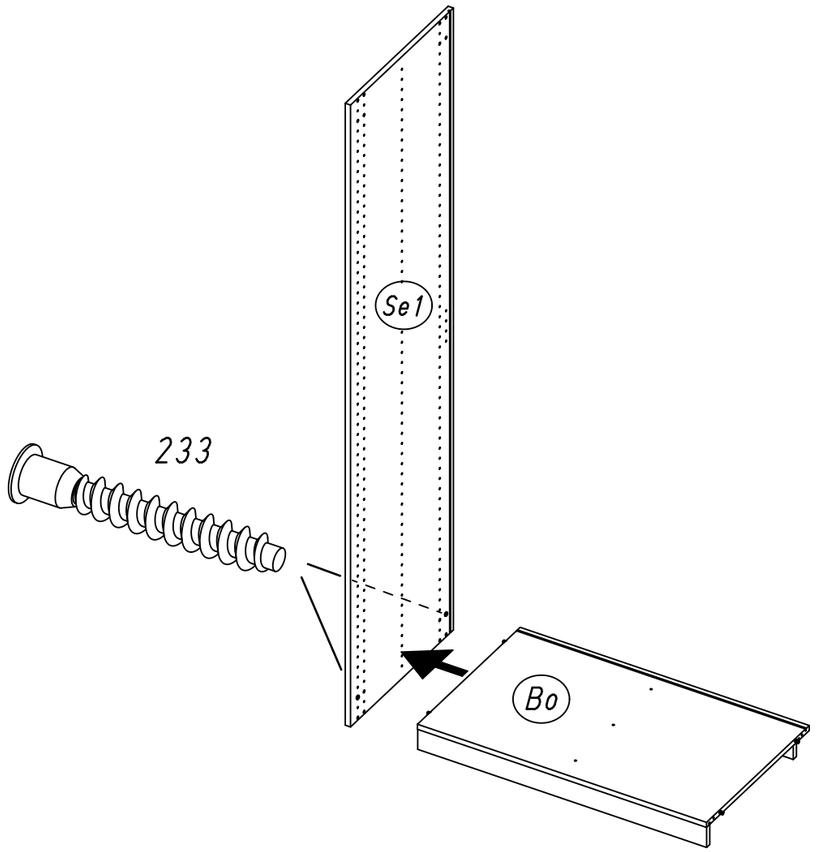
Se1
233
Bo

4	1x 1	1x 779 6,5x12	

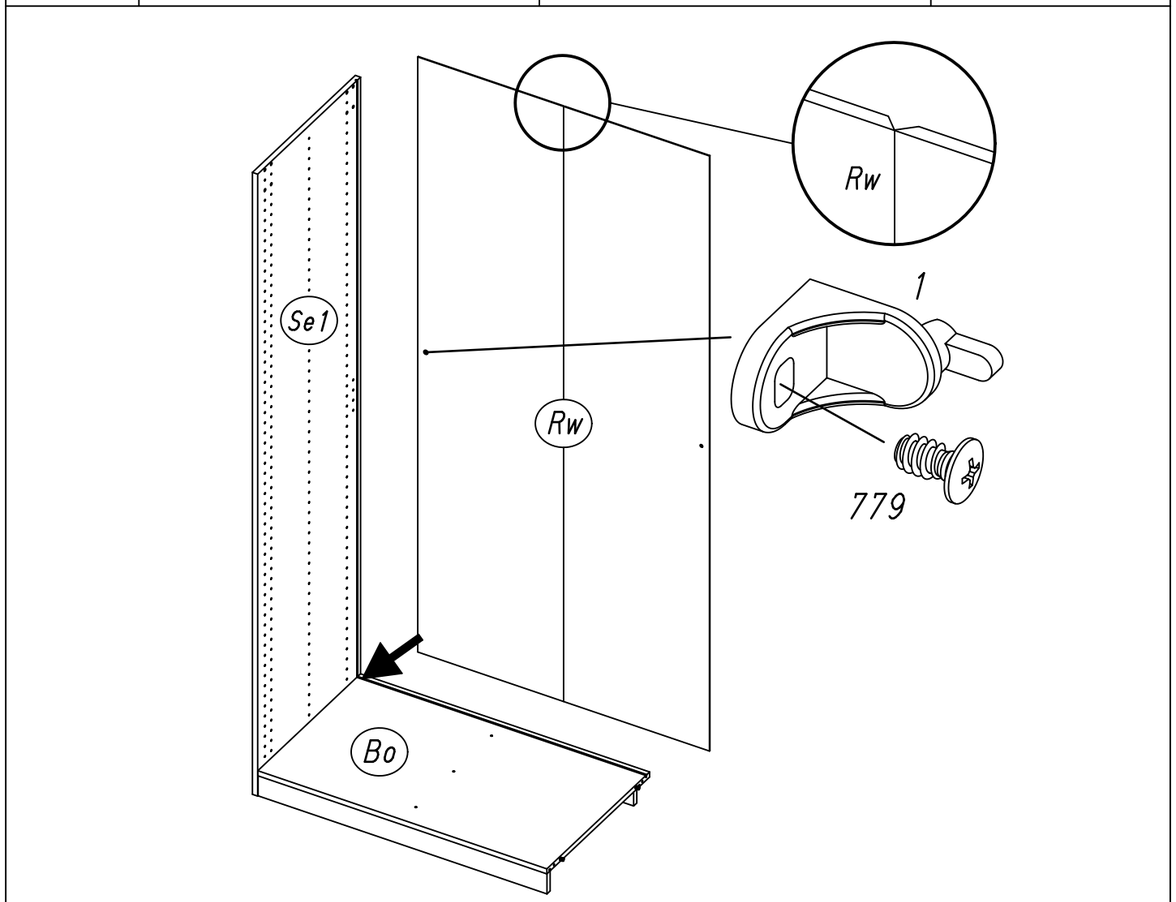

5	4x 18 8x30	

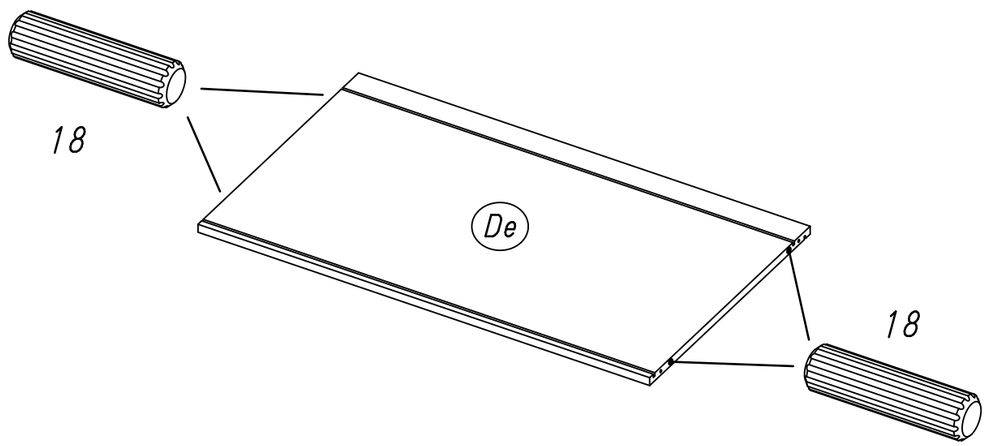

6	2x 233 7x50	

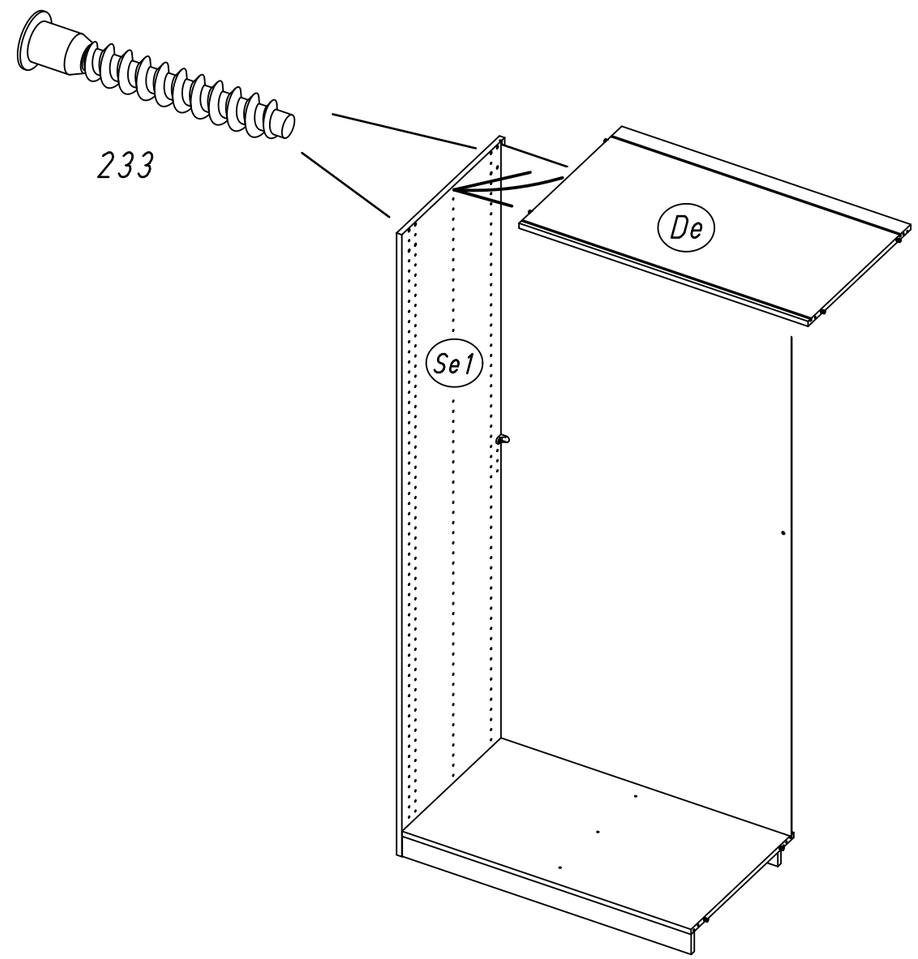

9.

7	4x 233 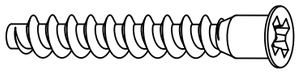 7x50	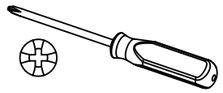

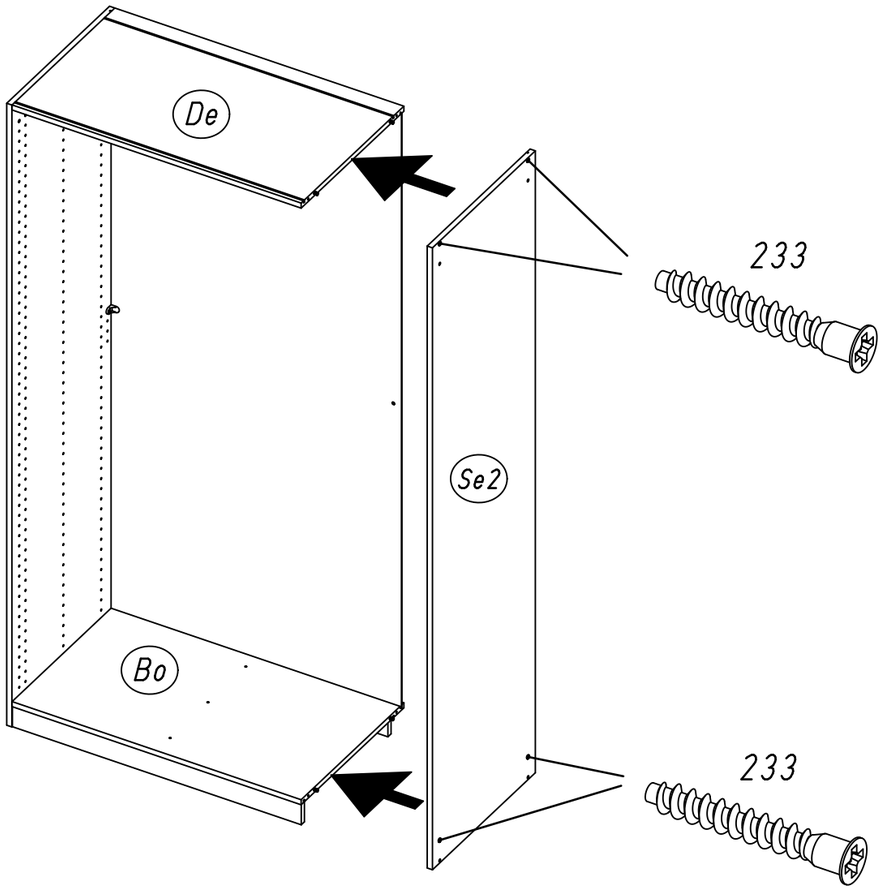

M1815

10.

8	1x 1 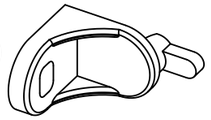	1x 779 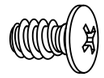 6,5x12	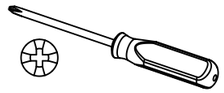

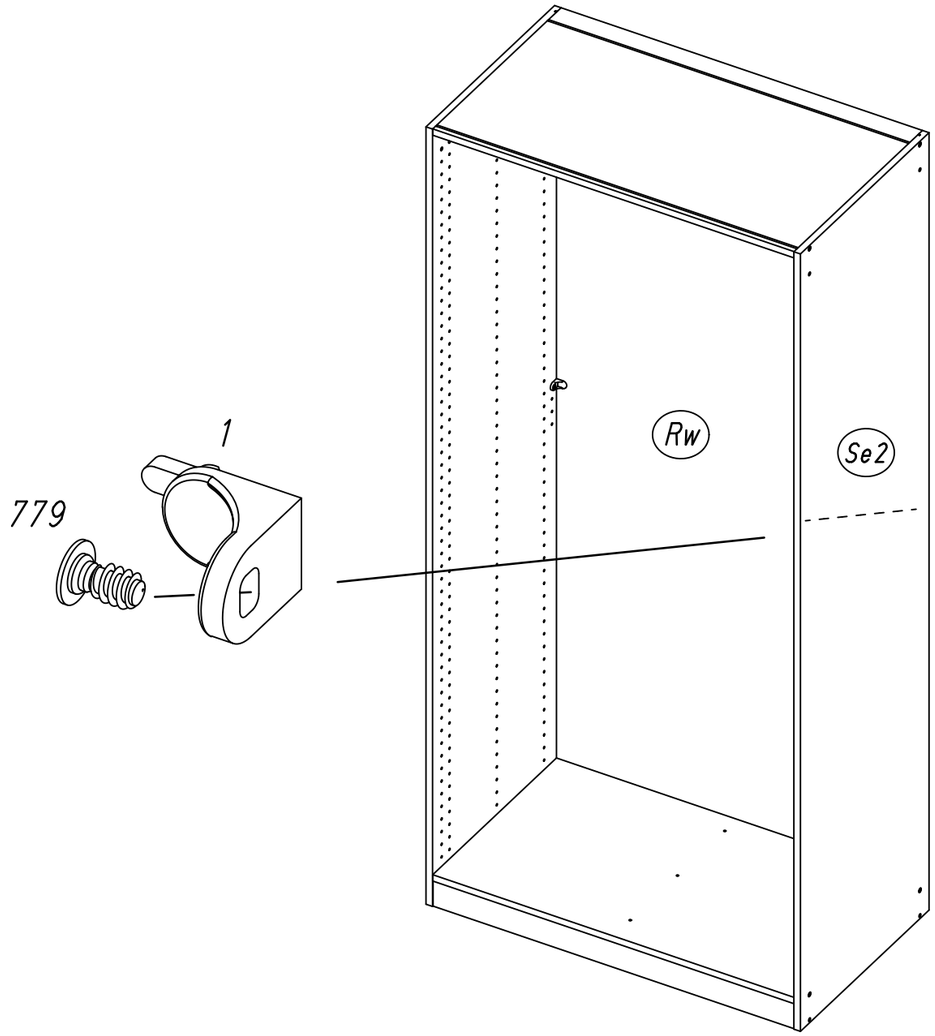

M1815

9 **4x** 1105

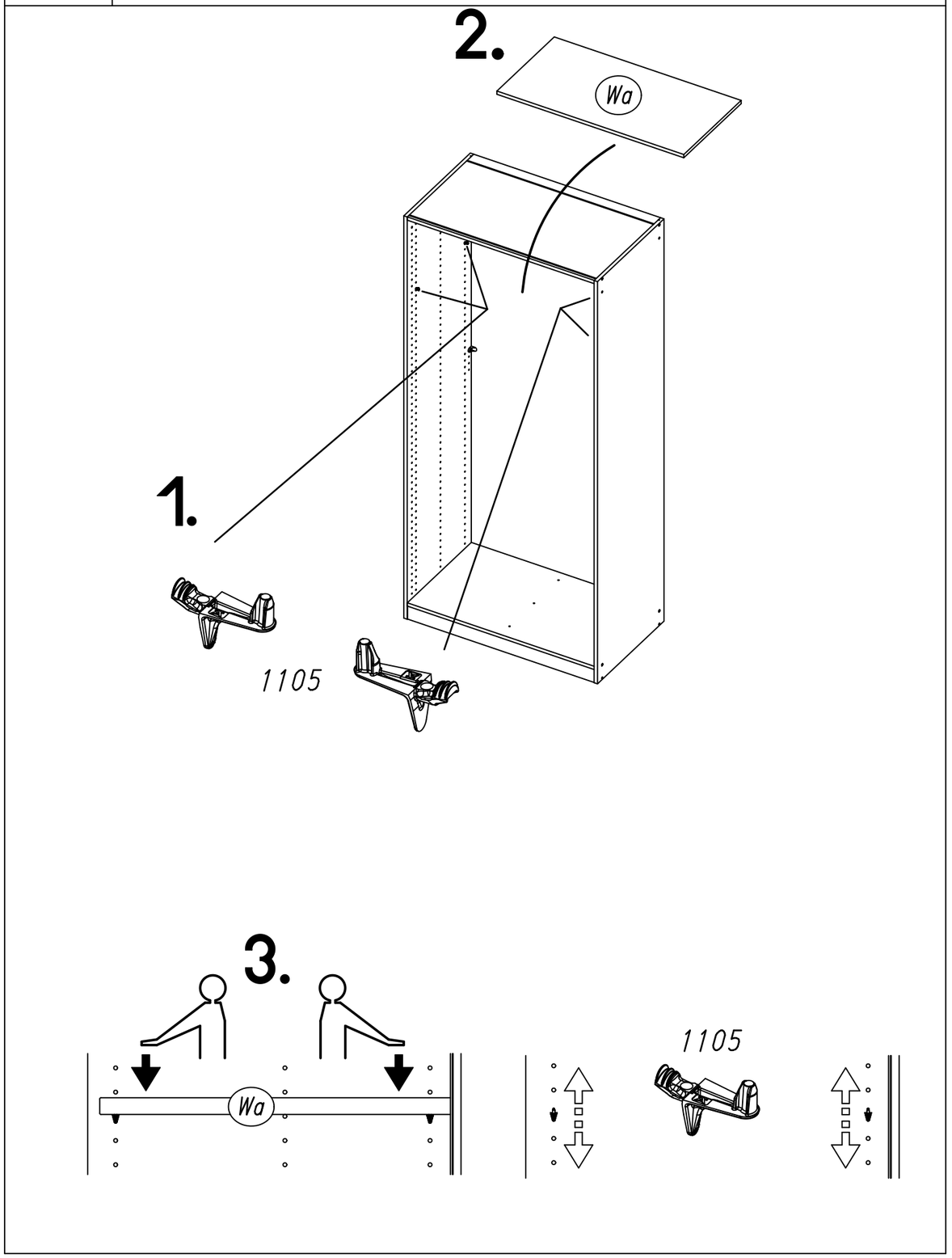

10 **2x** 279 **2x** 205 3,5x15 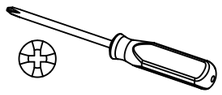

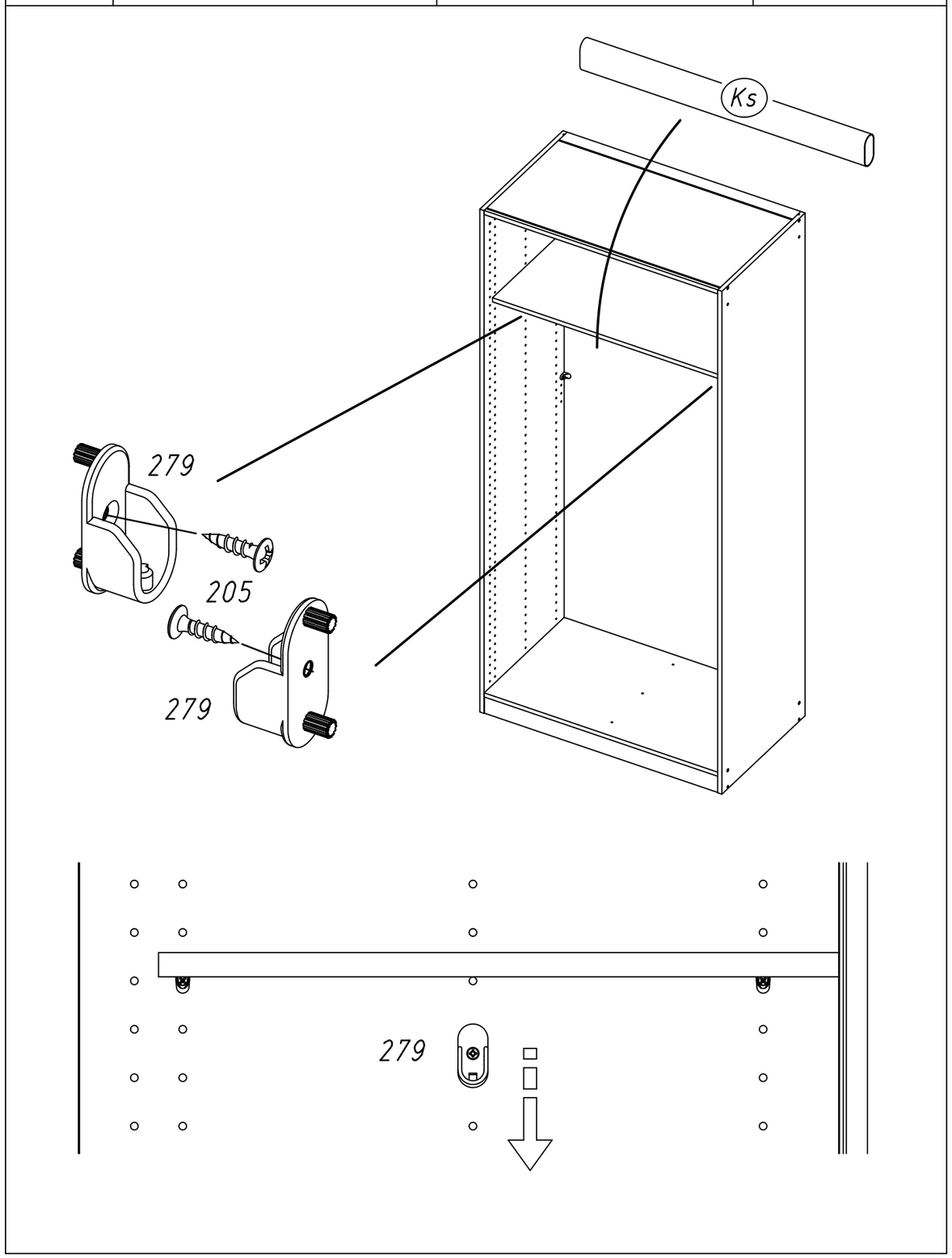

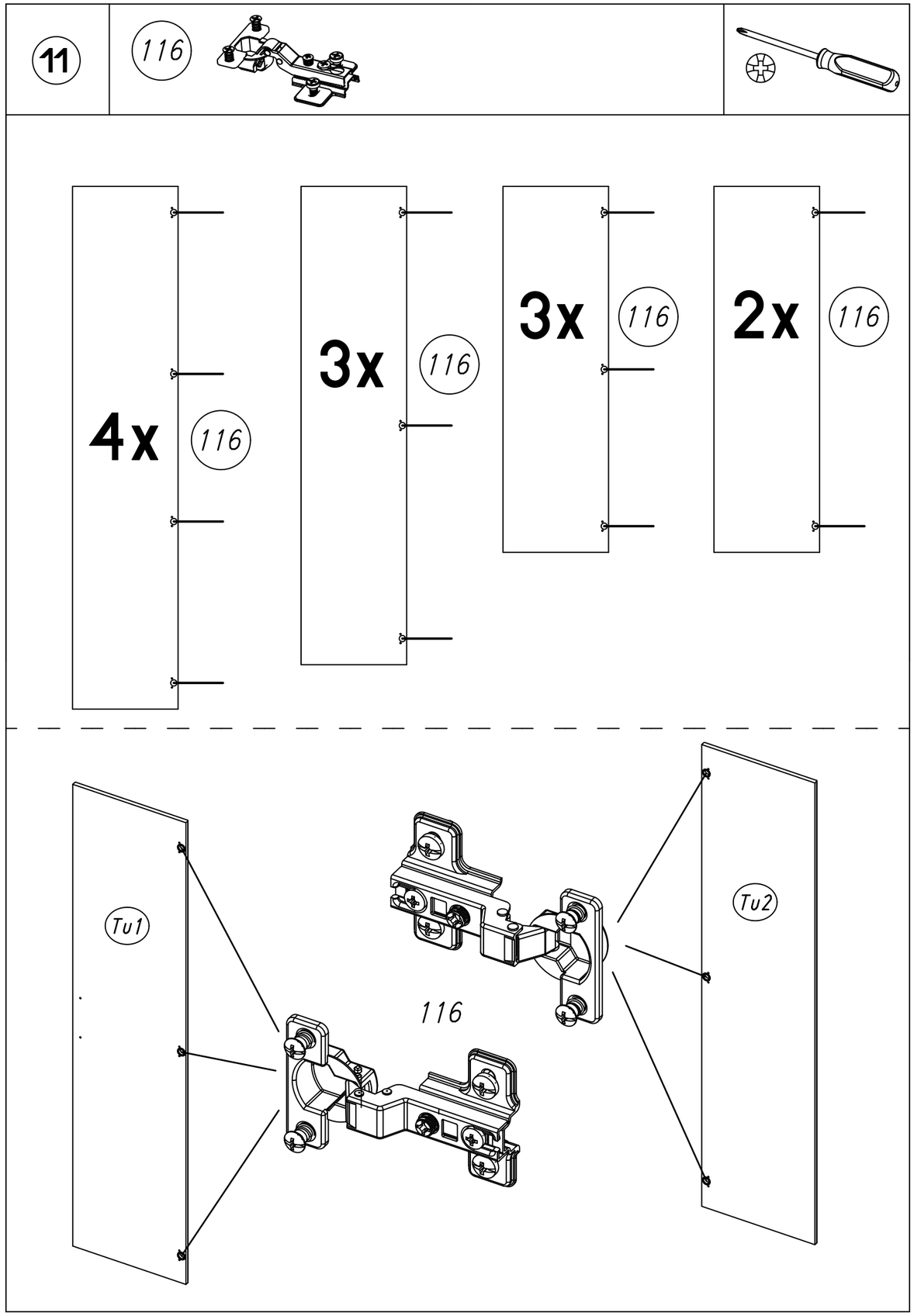
11
116
4x
116
3x
116
3x
116
2x
116
Tu1
116
Tu2

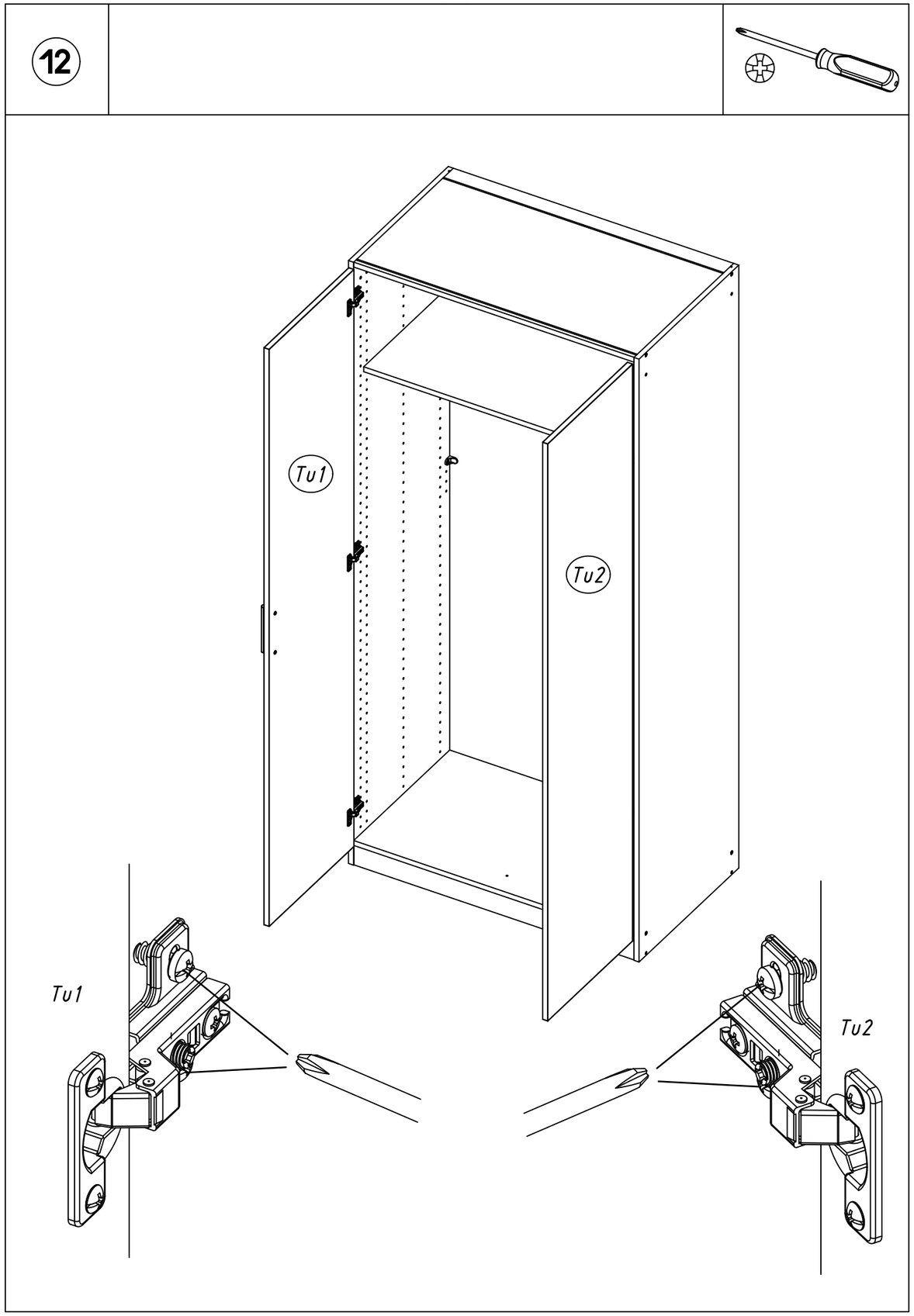
12
Tu1
Tu2
Tu1
Tu2

13	12

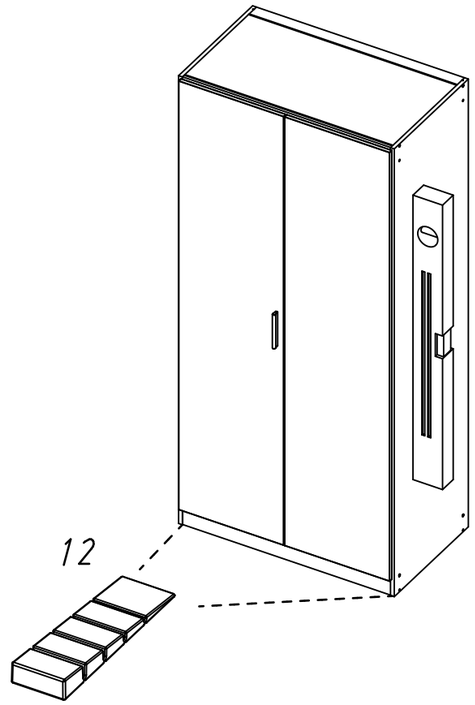

14	201	68	

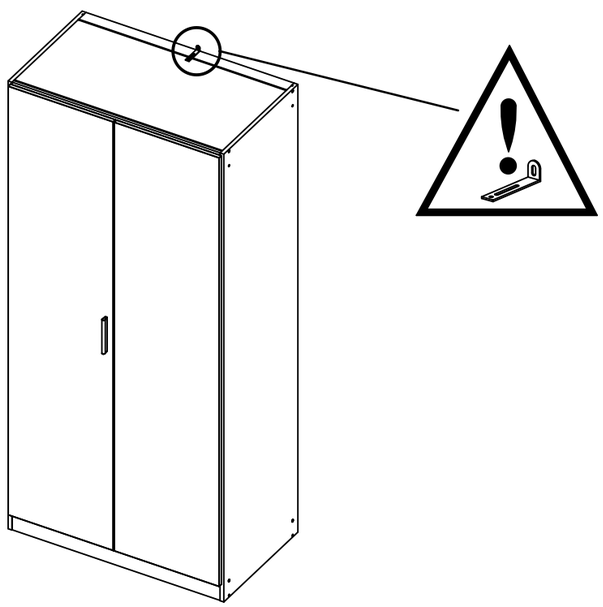

15	ABD-FOLIE 147x46

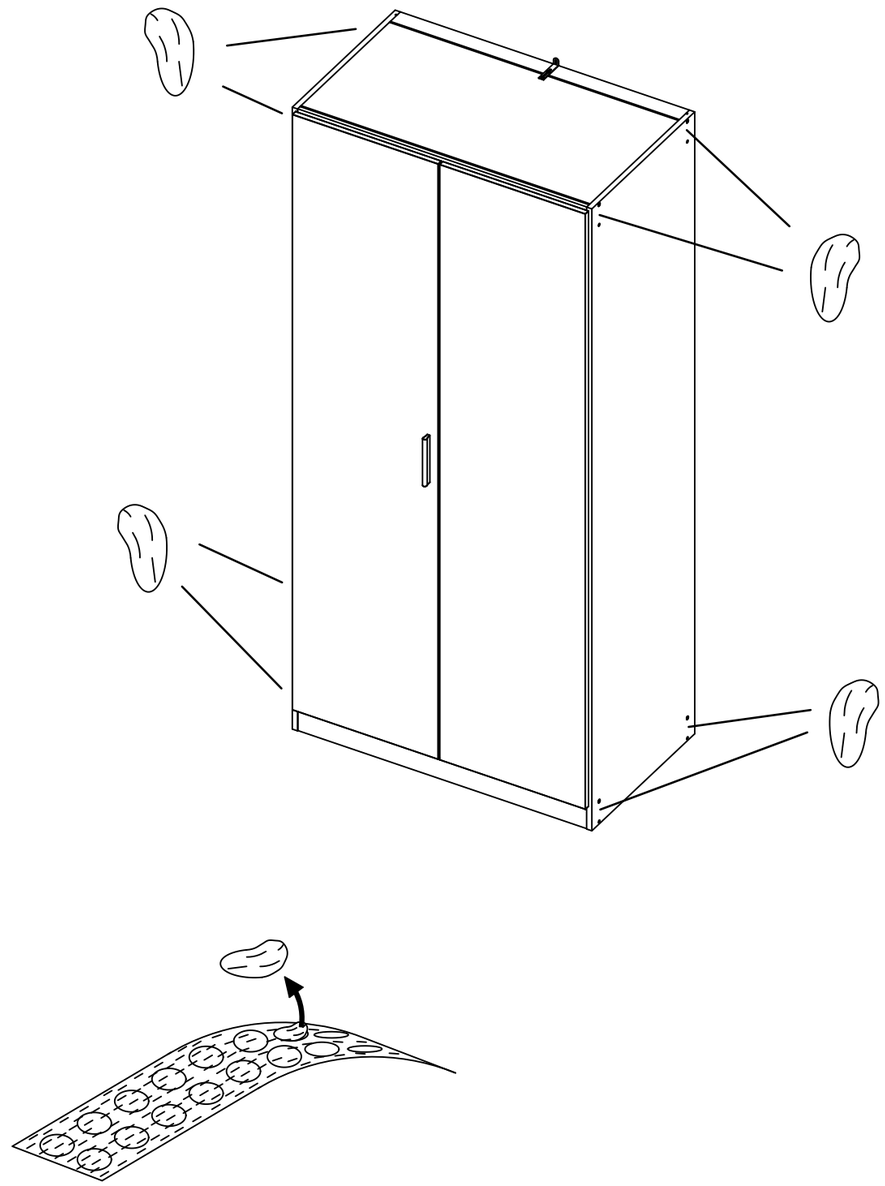

16

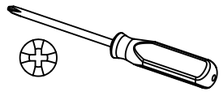

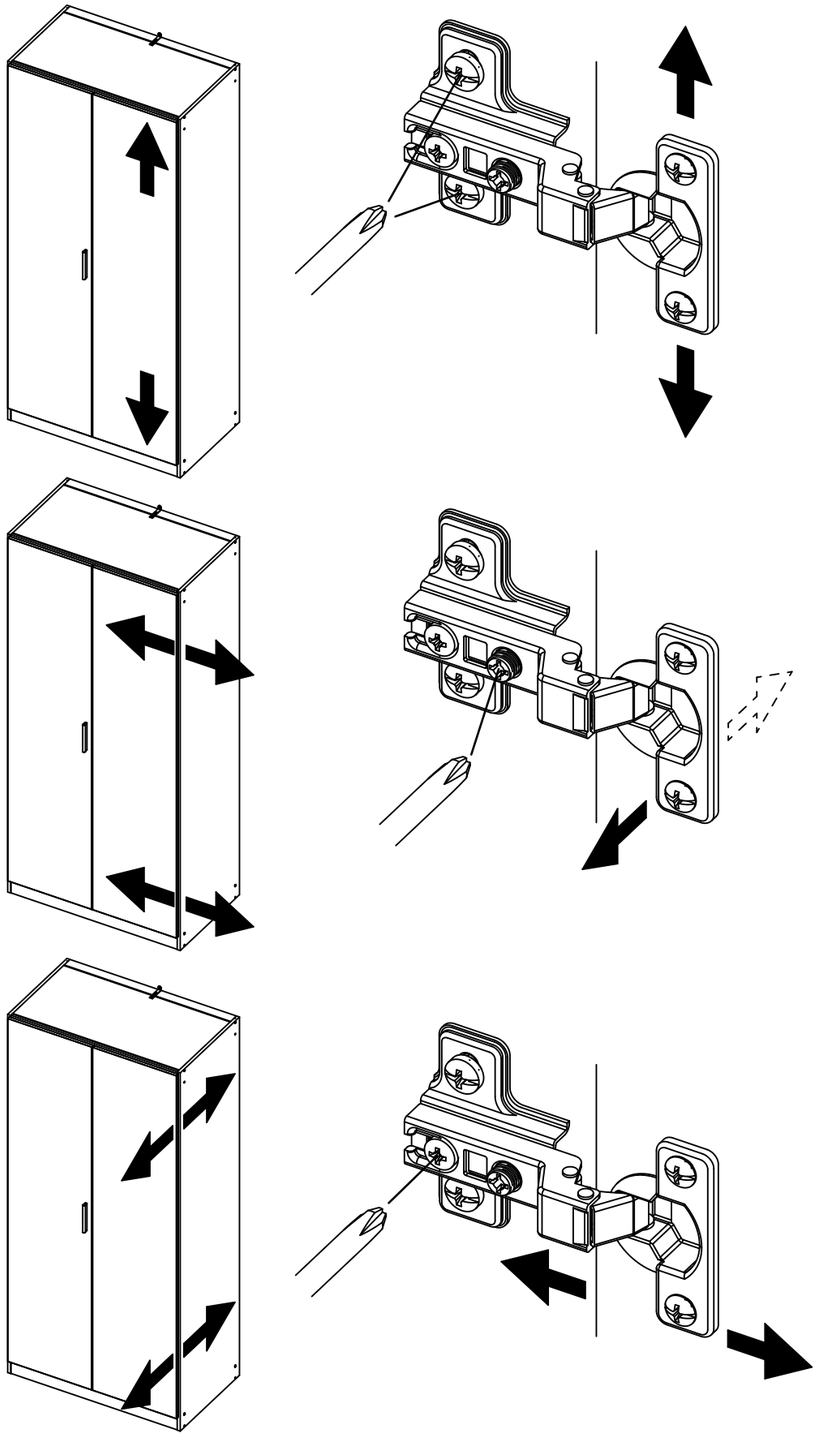

M1815