Musterring

Art.-Nr.: MR644711XX

(DE) ACHTUNG!
Vor Beginn der Montagearbeiten lesen Sie bitte aufmerksam die Sicherheitshinweise!

(EN) WARNING!
Before assembling, please read carefully the safety instructions!

(NL) LET OP!
Lees de veiligheidsinstructies zorgvuldig door voordat u met de montage begint!

(FR) ATTENTION!
Avant le début des travaux de montage, prière de lire attentivement les consignes de sécurité

(IT) ATTENZIONE!
Prima di installare leggere attentamente l´avviso di sicurezza!

(ES) ATENCIÓN!
Antes de comencar con los trabajos de montaje leer detenidamente los avisos de seguridad!

(PL) UWAGA!
Przed przystąpieniem do prac montażowych uważnie należy przeczytać wskazówki bezpieczeństwa!

(FI) HUOMIO!
Ennen asennustöiden aloittamista pyydämme Teitä lukemaan turvaohjeet huolellisesti!

(CZ) POZOR!
Než začnete provádět montážní práce, přečtěte si důkladně bezpečnostní pokyny!

(RU) ВНИМАНИЕ!
До начала монтажных рабт внимательно прочтите эти указания ло технике безопасности!

(GR) ΠΡΟΣΟΧΉ!
Πριν την διεξαγωγή της συναρμολόγησης διαβάστε προσεκτικά τις υποδείξεις ασφαλείας!

(RO) ATENŢIUNE!
A se citi cu atenţie îndicaţiile privind siguranţa, înainte de începerea montării!

(BG) ВНИМАНИЕ!
ПреДИ Да Запоцнете работите по монтажа прочеТеТе ВНиМаТелНо упвТВаНиеТо За беЗопасНосТ!

(TR) DIKKAT!
Montaja baºlamadan once güvenlik talimatnamesini titizlikle okuyunuz!

(HU) FLGYELEM!
A szerelési munkák megkezdésė előtt figyelmesen olvassa el a biztonsági útmutatásokat!

(SV) OBS!
Läs säkerhetsanvisningama noga innan du börjar med monteringsarbetena!

(HR) POZOR!
Prije početka montaže molimo pozorno pročitajte sigurnosne naputke!

(SL) POZOR!
Prosim,da pred zacetkom montaze,zaradi varnosti preberete vas navodila,ki so prilozena!

(SK) POZOR!
Pred tým ako začnete robit' montážne práce,prečítajte si dôkladne bezpečnostné pokyny!

(PT) CUIDADO!
Antes de iniciar os trabalhos de montagem por favor leia atentemente os avisos de segurança!

(BA) POZOR!
Prije početka montaže molimo pažljivo pročitajte Sigurnosne upute!

(LT) DĖMESIO!
Norėdami saugiai ir teisingai sumontuoti šviestuv vadovaukitės šia instrukcija!

(ET) HOIATUS!
Enne monteerimist lugege ohutusjuhised tähelepanelikult läbi!

(DA) OBS!
Læs sikkerhedsinformationen nøje, før du monterer produktet!

(NO) ADVARSEL!
Les sikkerhetsinformasjonen nøye før du monterer produktet!

(LV) UZMANĪBU!
Pirms montāžas uzmanīgi izlasiet drošības norādījumus!

(SR) UPOZORENJE!
Prije početka montaže, pažljivo pročitajte sigurnosne upute!

(UK) ПОПЕРЕДЖЕННЯ!
Перед розбиранням, будь ласка, уважно прочитайте інструкції з техніки безпеки!

Musterring is a registered trademark of Musterring International
Josef Höner GmbH & Co. KG · www.musterring.com

Design and distribution by TRIO Leuchten GmbH / TRIO International GmbH
WEEE-Reg. Nr.: DE78273666 · E-Mail: info@trio-lighting.com · Product information: www.trio-lighting.com/download

Musterring

Art.-Nr.: MR644711XX

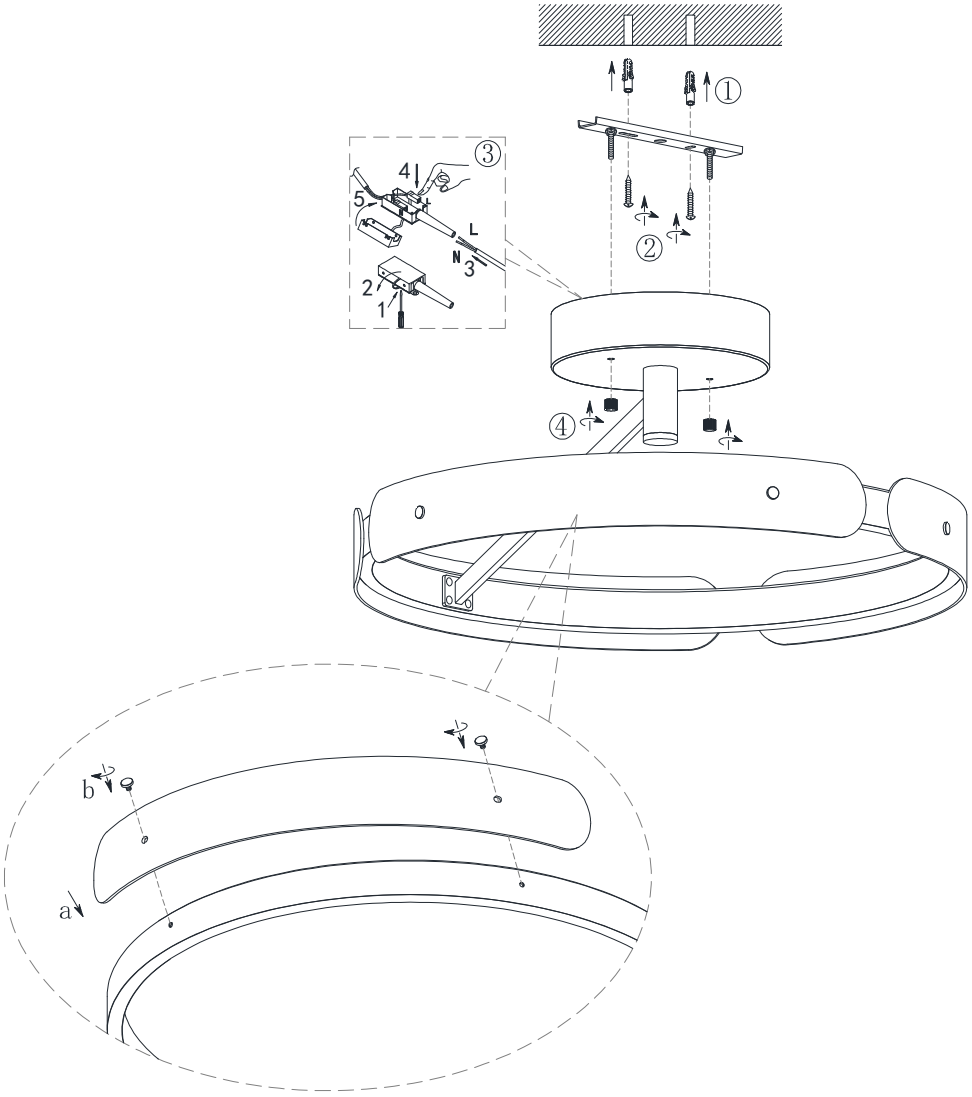

Type: 93829RD

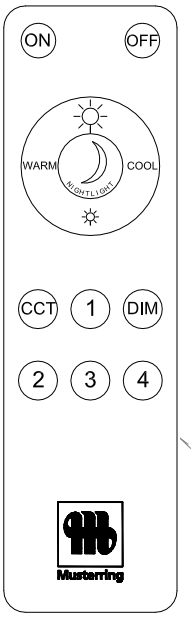

Frequency: 2,4GHz
Power < 100mW
Battery: 1 x CR2032, 3V

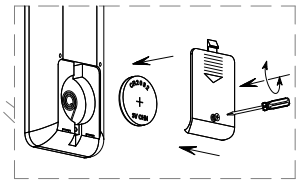

230V~50Hz
1 x LED / 37W

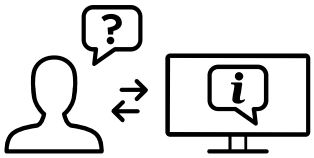

trio-lighting.com/download

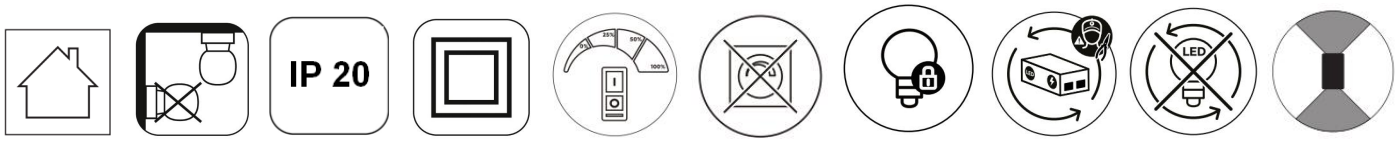

Musterring

DE	Dieses Produkt enthält eine Lichtquelle(n) der Energieeffizienzklasse(n) **F**
EN	This product contains light source(s) of energy efficiency class(es) **F**
NL	Dit product bevat lichtbron(nen) van energiezuinigheid, klasse(n) **F**
FR	Ce produit contient une/des source(s) lumineuse(s) de classe(s) d'efficacité énergétique **F**
IT	Questo prodotto contiene fonte/i luminosa/e della/e classe/i di efficienza energetica **F**
ES	Este producto cuenta con fuente(s) luminosas de eficiencia energética de clase(s) **F**
PL	Produkt zawiera źródła światła o klasie(-ach) efektywności energetycznej **F**
FI	Tämä tuote sisältää valolähteitä, joiden energiatehokkuusluokka (tai luokat) on (ovat) **F**
CZ	Světelný zdroj/světelné zdroje tohoto produktu je/jsou v energetické třídě/energetických třídách **F**
RU	Это изделие содержит источники света с класом энергопотребления **F**
GR	Αυτό το προϊόν περιέχει πηγές φωτός τάξης ενεργειακής απόδοσης **F**
RO	Acest produs conține sursă/surse de lumină cu clasă/clase de eficiență energetică **F**
BG	Този продукт съдържа светлинен(ни) източник(ци) с клас(ове) на енергийна ефективност **F**
TR	Bu üründe **F** enerji verimlilik sınıflarına ait ışık kaynakları bulunmaktadır
HU	Ez a termék **F** energiahatékonysági osztályba tartozó fényforrást tartalmaz
SV	Denna produkt innehåller ljuskällor i energieffektivitetsklass(er) **F**
HR	Ovaj proizvod ima izvore svjetla energetske učinkovitosti klase **F**
SL	Ta izdelekvsebuje svetlobne vire razredov energijske učinkovitosti **F**
SK	Toto zariadenie obsahuje svetelné zdroje triedy energetickej účinnosti **F**
PT	Este produto contém uma(s) fonte(s) de luz da(s) classe(s) de eficiência energética **F**
BA	Ovaj proizvod sadrži izvor(e) svjetlosti energetske efikasnosti klase(a) **F**
LT	Šiame gaminyje naudojamas šviesos šaltinis (-iai), priklausantis(-ys) energijos vartojimo efektyvumo klasei (-ėms) **F**
ET	See toode sisaldab **F** klassi(de) energiasäästlikkusega valgusallikat(id)
DA	Dette produkt indeholder lyskilde(r) af energimærkningsklassern(e) **F**
NO	Dette produktet inneholder lyskilde(r) til energieffektivitetsklassen(e) **F**
LV	Šis produkts satur enerģijas avota(-u) gaismas avotus(-us) **F**
SR	Ovaj proizvod sadrži izvor(e) svetlosti energetske efikasnosti klase(a) **F**
UK	Цей виріб містить джерела світла з класом енергоспоживання **F**