A258

AUFBAUANLEITUNG - ASSEMBLY INSTRUCTION

T1052

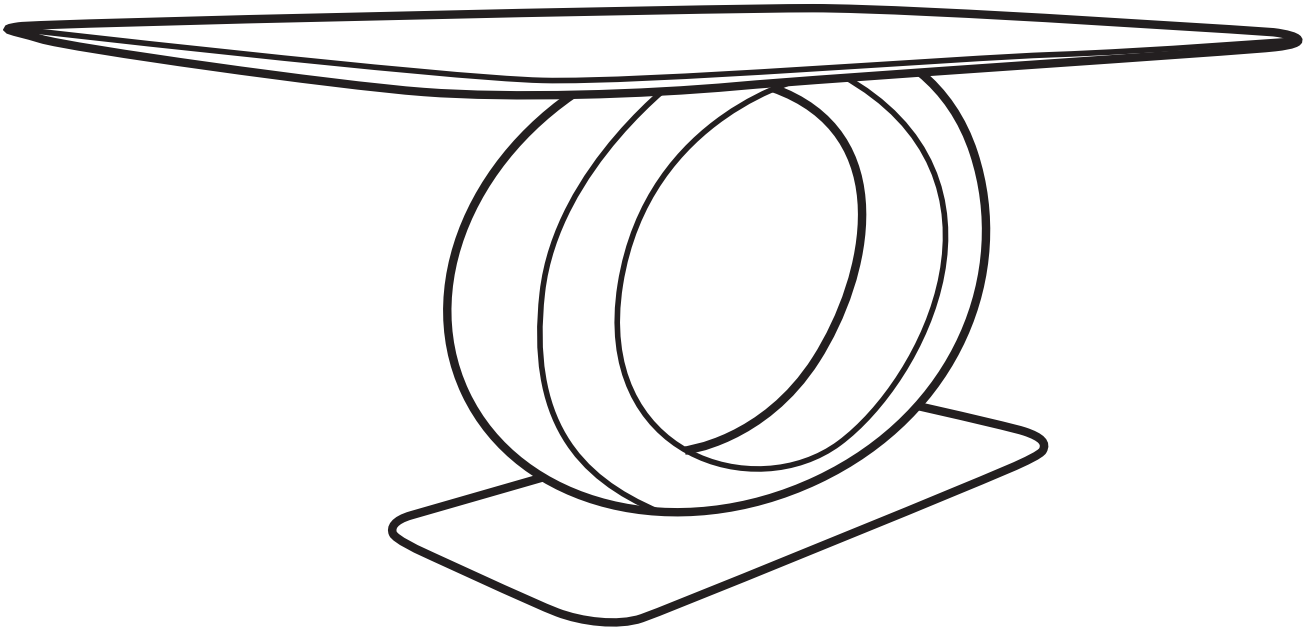

Maßstab 1:1, *scale of one to one*
Modellabhängig, *model specific*

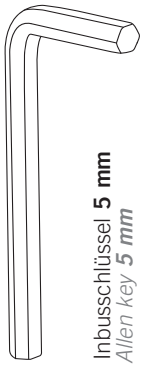

Inbusschlüssel **5 mm**
*Allen key **5 mm***

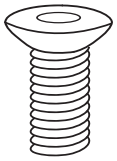

Senkkopfschraube **8x20 mm**
*Countersunk head screw **8x20 mm***

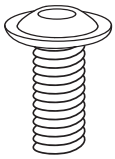

Flachkopfschraube **6x20 mm**
*Thruss head screw **6x20 mm***

Spaxschraube **5x20 mm**
*Spax screw **5x20 mm***

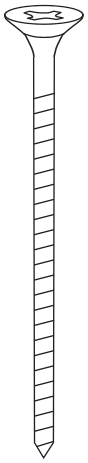

Spaxschraube **5x60 mm**
*Spax screw **5x60 mm***

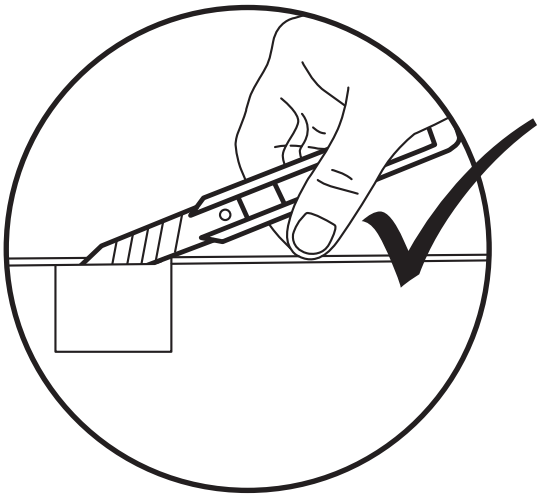

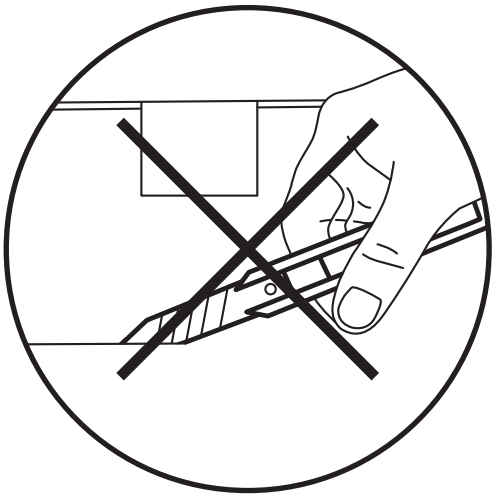

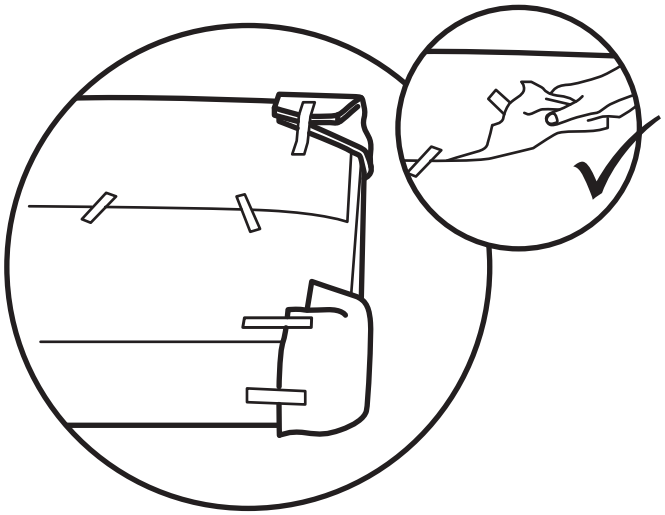

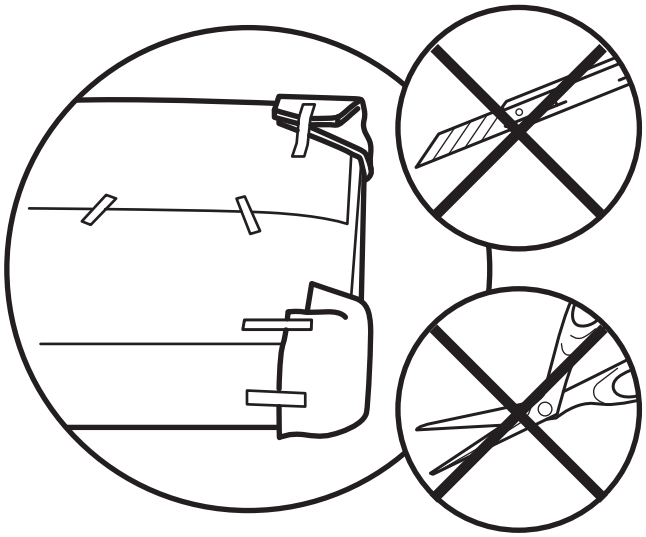

! Hinweis / Note:

Für den Aufbau werden zwei Monteure benötigt. Somit vermeiden Sie Beschädigungen im Vorfeld.

Two persons are needed for the assembly. This prevents damage in advance.

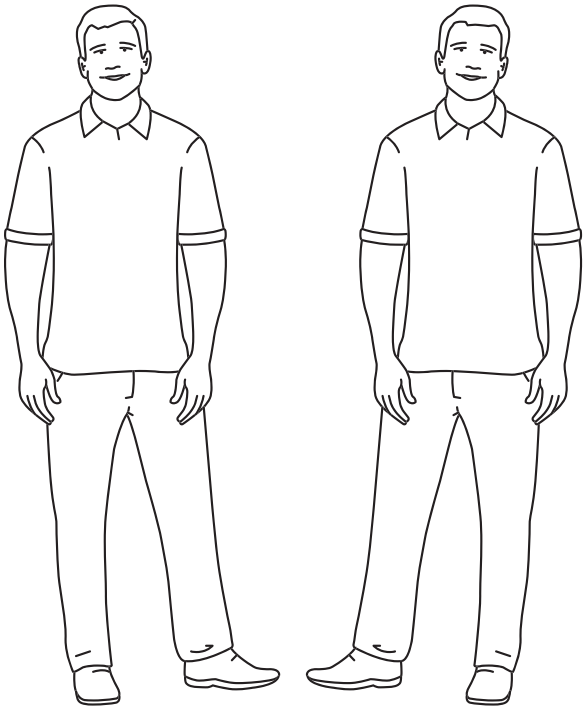

1 Montage Bodenplatte / *baseplate assembly*

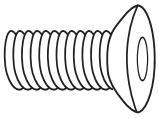

Senkkopfschraube **8x20 mm**

Countersunk head screw **8x20 mm**

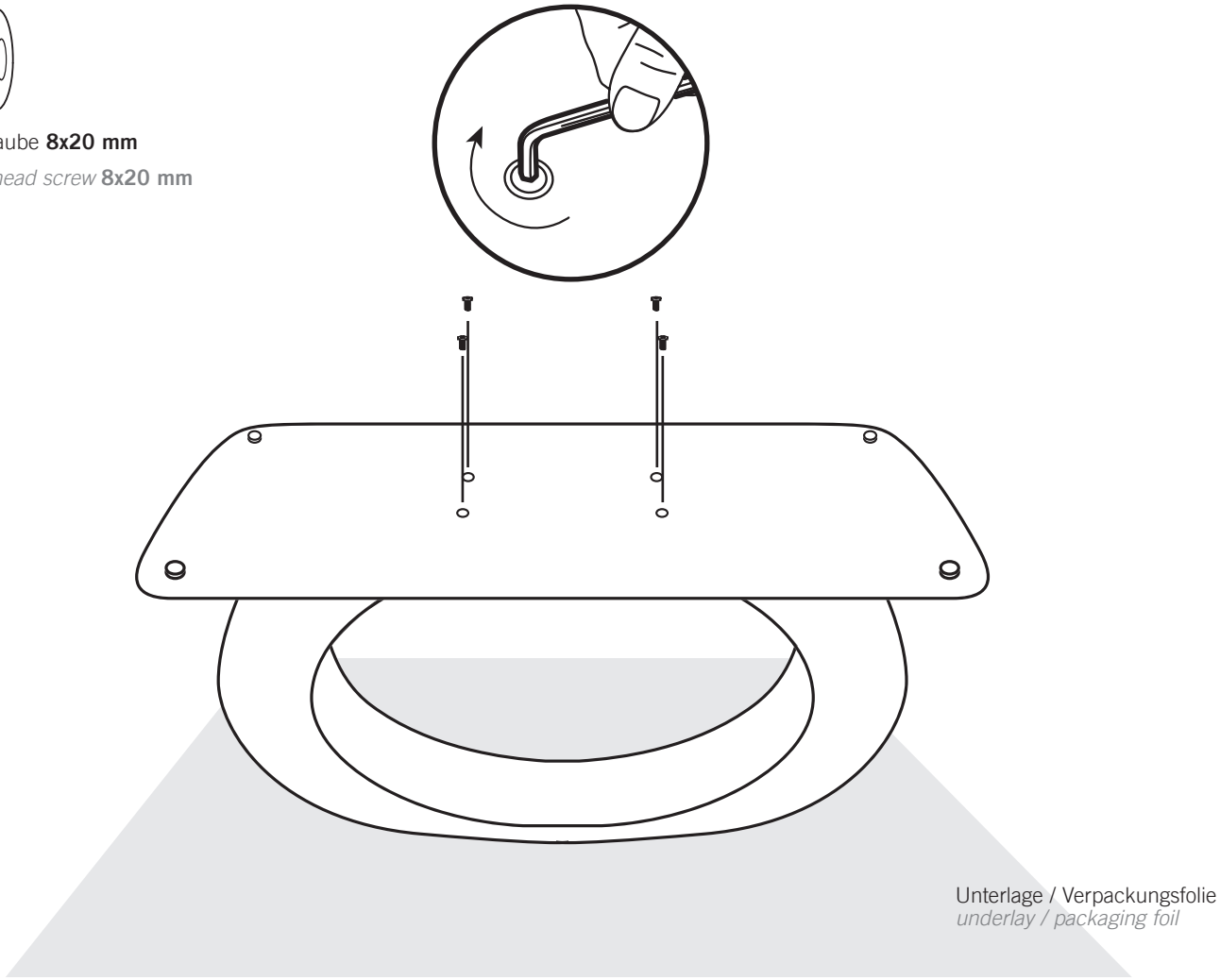

2

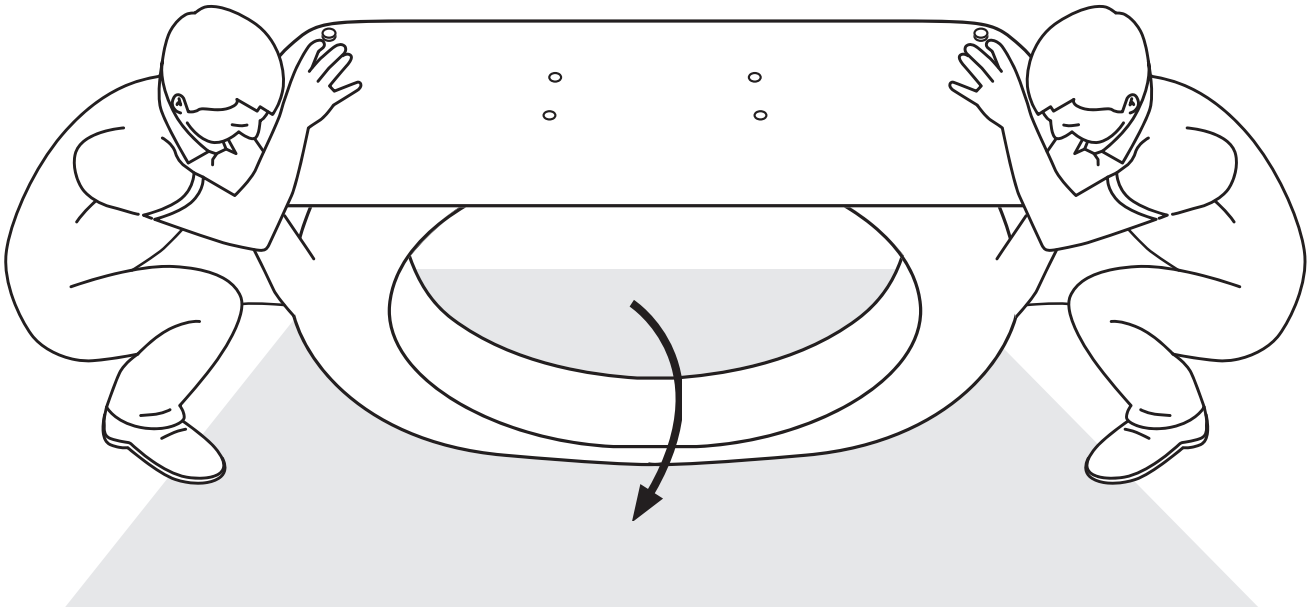

3 Montage Befestigungsplatte / *mounting plate assembly*

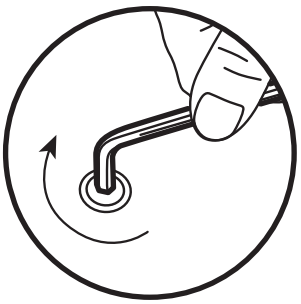

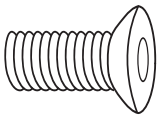

Senkkopfschraube **8x20 mm**

Countersunk head screw **8x20 mm**

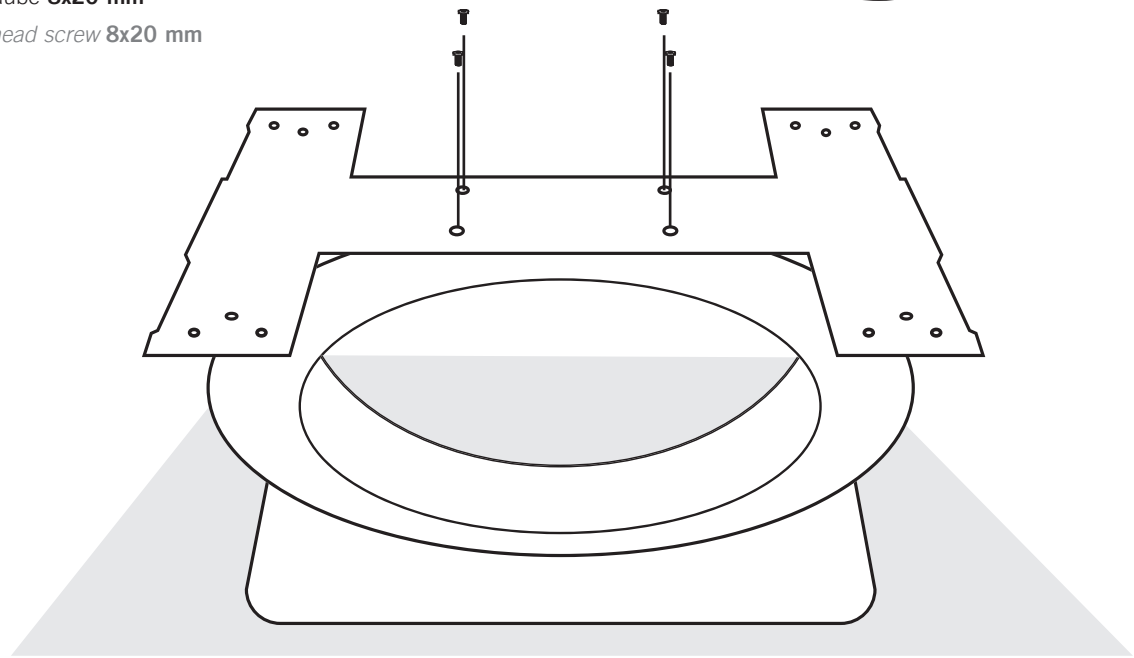

4 Montage Tischplatte / *table plate assembly*

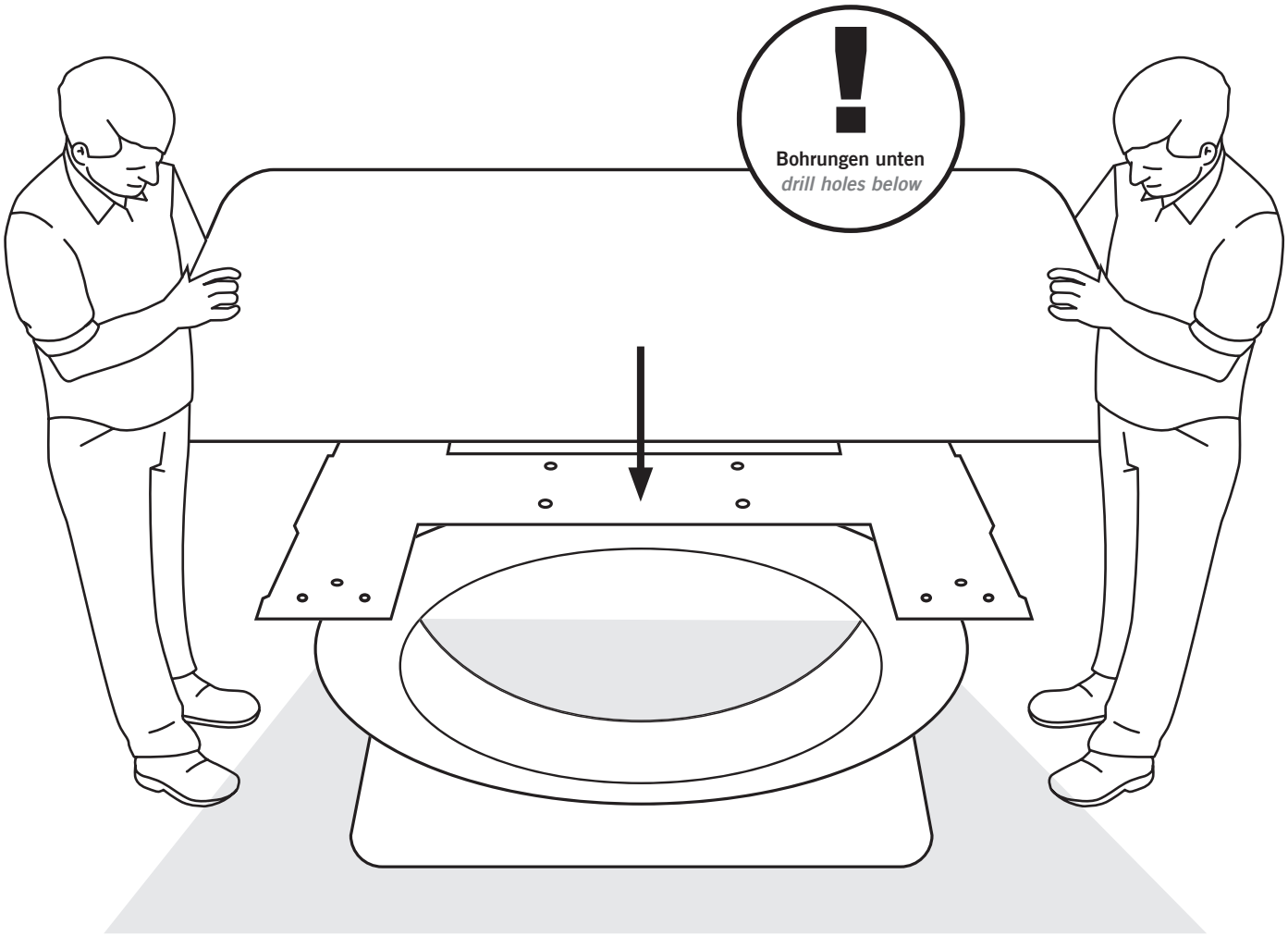

5

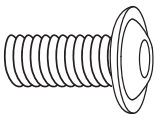

Flachkopfschraube **6x20 mm**
Thruss head screw **6x20 mm**

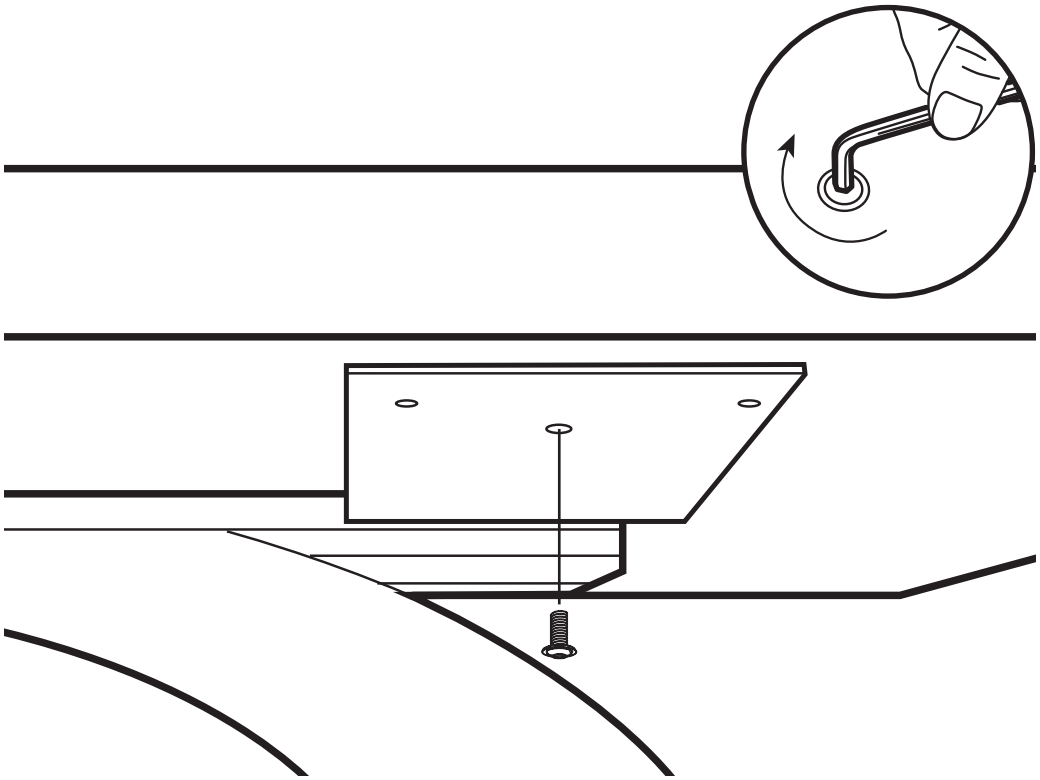

Flachkopfschraube zuerst!
Thruss head first!

6

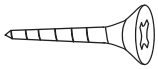

Spaxschraube **5x20 mm**
*Spax screw **5x20 mm***

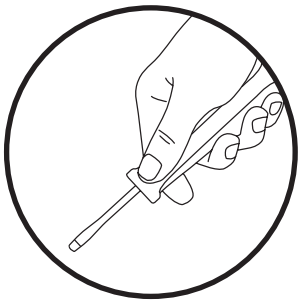

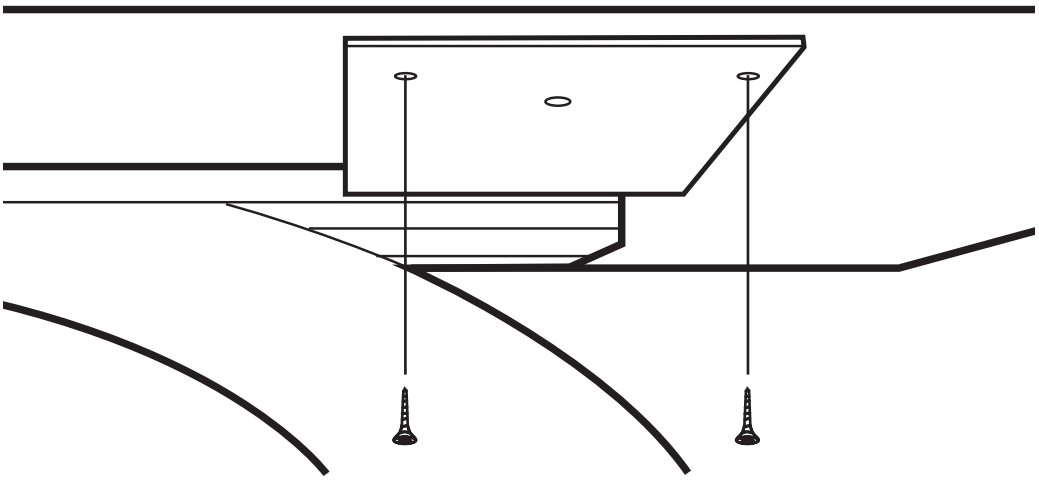

7 Montage Verstärkungsstreben (modellabhängig bei Tischen mit Keramikplatten)
reinforcing braces assembly (model specific for tables with ceramic plates)

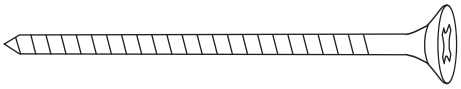

Spaxschraube **5x60 mm**
*Spax screw **5x60 mm***

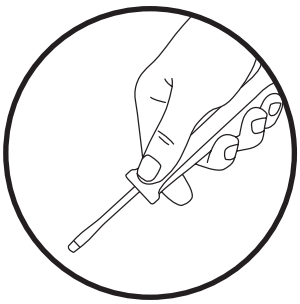

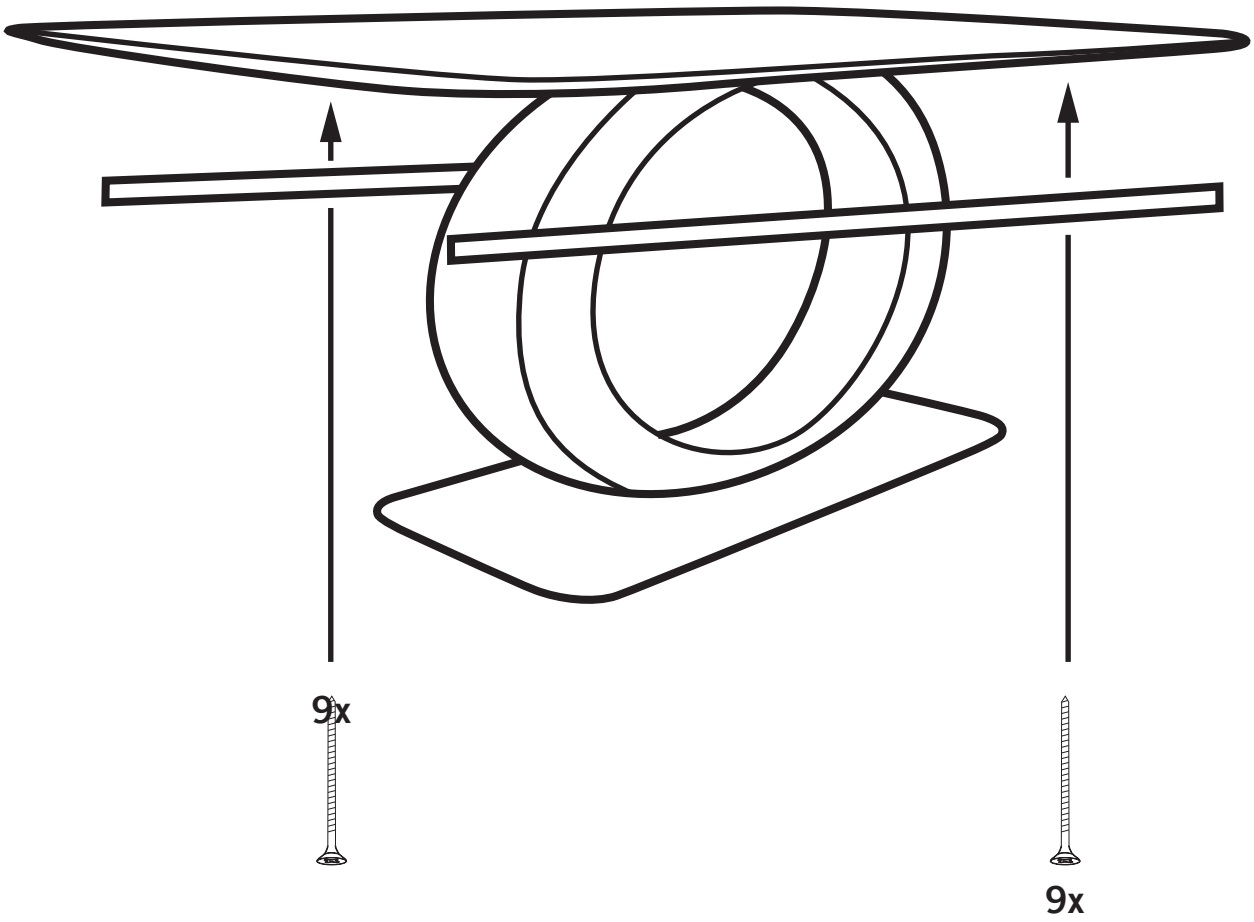

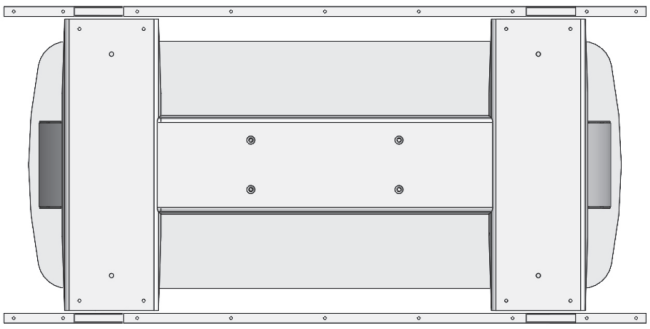

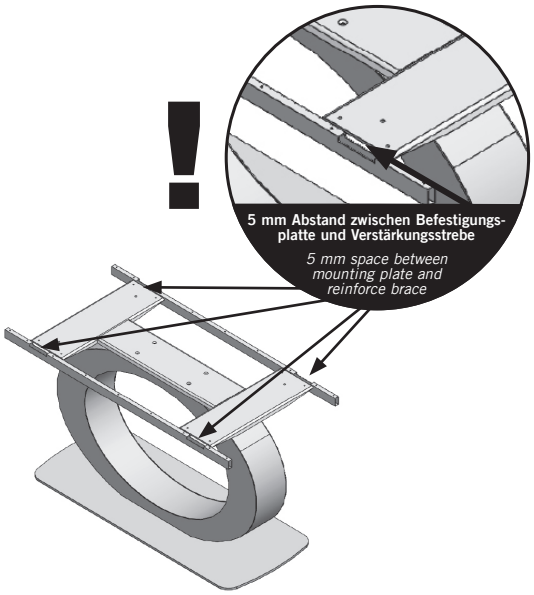

Koinor Polstermöbel GmbH & Co.KG, Landwehrstraße 14, 96247 Michelau