KOLLEKTION 2024	P R O D U K T D A T E N B L A T T	DKBA1887SK	0

Warengruppe: Kältegeräte

Lieferant/Marke: Dieter Knoll

Gerätebauart: Integrierter Kühlautomat, 1230 mm Nischenhöhe

Gerätebezeichnung:	Farbe:
• DKBA1887SK	Weiß
•	

Liefertermin ab: Okt 2023

188	Liter Gesamtnutzinhalt
174	Liter Gesamtnutzinhalt Kühlteil
14	Liter Gesamtnutzinhalt Gefrierteil
	Liter Gesamtnutzinhalt Frische-Zone nahe 0°C

Ausstattung Kühlteil:

4	Glasablagen		davon teilbare Glasablagen
2	Türablagen	☐	stufenlos verstellbar
1	Butter-/Käsefach(-fächer)		
2	Eierablage(n)		
1	Flaschenablage(n)		
1	transparente(r) Obst- und Gemüsebehälter		
☐			

Weitere Ausstattungsmerkmale (Kühlteil):

- ☐ akustischer Türalarm
- ☐ Display
- ☑ elektronische Temperaturregelung
- ☑ LED-Innenbeleuchtung
- ☐ SmartHome
- ☐ Super-Kühlen
- ☐ Metallrückwand
- • Temperaturanzeige-Indikator
- •
- •
- •

Frische-Zone nahe 0°C

Schublade(n)

Weitere Ausstattungsmerkmale (Frische-Zone):

- •

Ausstattung Gefrierteil:

- ☑ ****-Gefrierfach
- ☐ Innenbeleuchtung
- Gefrierschubladen
- Klappen
- Eiswürfelschale(n)
- Kälteakku(s)

Abtauung

- ☑ manuell Abtauung
- ☐ automatische Abtauung
- ☐ LowFrost-Technik
- ☐ NoFrost-Technik

Weitere Ausstattungsmerkmale (Gefrierteil):

- ☐
- •
- •

Informationen zur Geräte-Historie:

Vorgängermodell:
- DKBA1886SK
- •

Veränderungen:
- neue EEK-Verordnung
- •
- •

Sonderzubehör:

	Artikelnr.	Bezeichnung	Beschreibung
•			
•			
•			
•			
•			
•			
•			
•			
•			
•			
•			
•			
•			

☑ Bilddatei vorhanden PCPCRE230PE00005
☐ Bilddatei vorhanden

Technische Daten:

Energieeffizienzklasse:	E			
Anschlusswert:	130	W,	230-240	V
Verbrauch:	146	kWh/Jahr		
Geräuschpegel:	35	db (A) re1pW	Geräuschklasse	B

Türtechnik:	Schlepptürtechnik
Frontanbindung (bei Flachscharnier)	
Türanschlag:	rechts, wechselbar

Gefriervermögen:	2,7	kg/24h
Lagerzeit bei Störung:	8	h

Klimaklasse:
- ☑ SN (erweiterte Temperaturbereiche von 10 bis 32°C)
- ☑ N (gemäßigte Temperaturen von 16 bis 32°C)
- ☑ ST (halbtropisch von 18 bis 38°C)
- ☑ T (tropisch von 18 bis 43°C)
- ☐ T-T (erweitertes Tropenklima von 10 bis 43°C)
- ☐ N-T (gemäßigt bis tropisch vo 16 bis 43°C)

Gerätemaße: (H x B x T)	1218	x	540	x	549	mm
Einbaumaße: (H x B x T)	1219	x	560	x	550	mm

Anschlusskabel	2.400	mm	Schukostecker

Skizzenvorschau

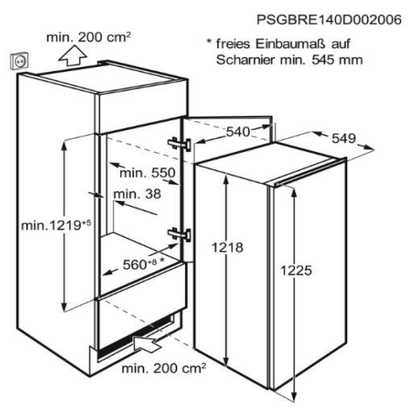

☑ Skizzendatei vorhanden PSGBRE140D002006
Skizzendatei vorhanden

Informationen für Stammdatenanlage für MB:

EAN-Nummern:	Artikelnummern des Lieferanten:
• 7333394023090	• 933 033 187
•	•

Ursprungsland: Ungarn

Bruttomaße (HxBxT):	1300	x	590	x	600	mm
		x		x		mm

Volumen (m³):	0,461	m³	0,000	m³
Bruttogewicht:	40,5	kg		kg
Nettogewicht:	39	kg		kg