KOLLEKTION 2026	PRODUKTDATENBLATT	DKK57306BK	0

Warengruppe: Kompaktbacköfen

Lieferant/Marke: Dieter Knoll

Gerätebauart: Kompakt-Backofen, 450 mm Nische

Gerätebezeichnung:	Höhe:	Farbe / Merkmal:
• DKK57306BK	450 mm	Schwarz
•	mm	

Liefertermin ab: Januar 2026

Abbildung

☑ Bilddatei vorhanden
☐ Bilddatei vorhanden

Heizarten:

25 Heizarten:

- ☑ Ober-/Unterhitze
- ☐ separate Oberhitze
- ☑ separate Unterhitze
- ☐ Umluft
- ☑ Grillstufe 1
- ☐ Grillstufe 2
- ☑ Umluftgrill
- ☑ Heißluft mit Ringheizkörper
- ☑ Auftauen
- ☑ Warmhalten
- ☐ Dampfgaren
- ☑ Brotbackstufe

Weitere Heizarten:

- Pizzastufe
- Niedertemperaturgaren
- Tiefkühlgerichte
- Gratinieren
- Dörren
- Gärstufe
- Teller wärmen
- Einkochen
- Mikrowellenfunktion
- Aufwärmen
- Schmelzen
- Popcorn
- Flüssigkeiten
- Ober-/Unterhitze Mikrowelle
- Grill + Mikrowelle
- Heißluftgrillen + Mikrowelle
- Heißluft + Mikrowelle

Mikrowelle

10 Leistungsstufen: 1000 , 900 , 800 , 700, 600, 500, 400, 300, 200 , 100 W

☑ Grillfunktion
Leistung Grill: 1900 W

Ausstattung:

- Bedienung über **Touch-Control**

100 Automatikprogramme

- ☑ Elektronikuhr
- ☐ Edelstahl-Garraum
- ☑ Restwärmeanzeige und -nutzung
- ☑ Kühlgebläse mit automatischem Nachlauf
- ☑ Kindersicherung

Weitere Merkmale:

- 3-in-1: Backofen, Mikrowelle oder beides in Kombi
- 30 Sprachen
- TFT Full Touch Bedienung
- Elektronische Temperaturregelung
- Anzeige der Ist-Temperatur
- Temperaturvorschlag
- Schnellaufheizung
- Cool Door (max. 30 °C über
- Emaillefarbe Grau
- Einhängegitter
- Leichtreinigungstür
- Startzeitvorwahl
- Softclosing

	Backblech, Alu	1	Gitterrost
1	Backblech, emailliert		Fettpfanne
	Universalblech, emailliert		Universalpfanne
	Teleskop-Auszug		Teleskop-Vollauszug

Weiteres Zubehör (im Lieferumfang):

-
-
-
-

Planungshinweise:

☑ Das Gerät kann in Kombination mit einer Ergänzungsschublade in eine 580 mm breite Nische eingebaut werden.

Weitere Hinweise:

-
-
-

Hinweis zur Länderfreigabe (nur ausfüllen, wenn Freigabe eingeschränkt):

Nur lieferbar für die Länder
-

ODER

Nicht lieferbar für die Länder
-

Sonderzubehör:

Typen-Nr.	Artikelnr.	Bezeichnung	Beschreibung

Technische Daten:

Anschlusswert:	2,1	kW	220-240	V	
Installationshinweis:	Schukosteckdose				
Energieeffizienzklasse:					
Energieverbrauch: konventionell:		kWh			
Umluft/Heißluft:		kWh			
Mikrowellenleistung:	1000	Watt			
Garraumvolumen:	44	Liter			
Temperaturbereich:	30-250	°C			
Garraumbeleuchtung:	1 x	25	Watt	Halogen	
Anschlusskabel	1500	mm	mit Schukostecker		
Gerätemaße (BxHxT):	595+-1	x	456	x	561 mm
		x		x	mm
Einbaumaße (BxHxT):	560	x	440-450	x	550 mm
		x		x	mm

Skizzenvorschau

PSGBOV230DE00001

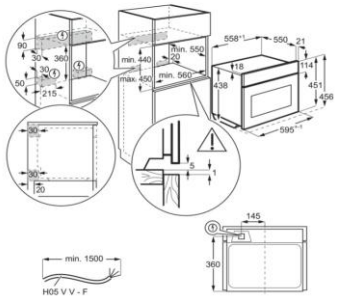

☑ Skizzendatei vorhanden PSGBOV230DE00001
☐ Skizzendatei vorhanden

Informationen zur Geräte-Historie:

Vorgängermodell:
- DKK57305BK
-

Veränderungen:
- neue Plattform
-
-

Informationen für Stammdatenanlage für MB:

EAN-Nummern:
- 73 33394 14110 7
-

Artikelnummern des Lieferanten:
- 944 005 320
-

Ursprungsland: Polen

Bruttomaße (HxBxT):	555	x	635	x	670 mm
		x		x	mm
Volumen (m³):	0,237	m³	0,000	m³	
Bruttogewicht:	36	kg		kg	
Nettogewicht:	34,3	kg		kg	