Produktinformation

TILA435SI

Küchenspüle aus Granit



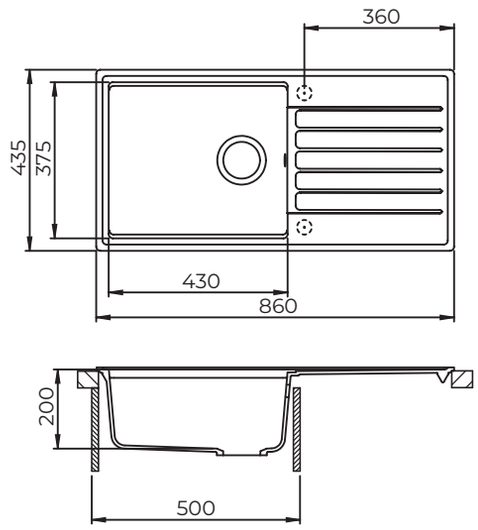

Artikelnummer	004Y0007-03
Marke	VISIONA
Serie	Tila

Technische Informationen

mindest- Schrankbreite	50 cm
Installation type	Einbau
Reversibel	Ja
Abmessung Spüle	860 x 500 mm
Abmessung Becken	430 x 375 x 200 mm
Material	SILICSANA Granit Komposit
Lochbohrungen	Ja | für Armatur und Exzenterbedienung
Nettogewicht	12,0 kg

Typennummer	Farbe
TILA435SI	Silica

Im Lieferumfang enthalten

Montageanleitung und Pflegehinweise
Drehexcenterbedienung