1.

M1893_01

rauch

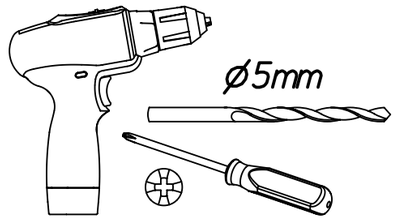

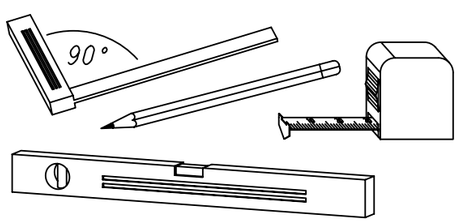

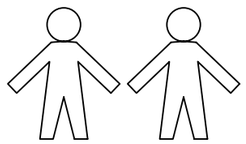

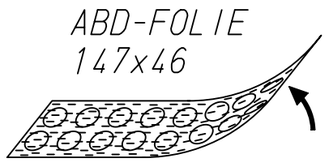

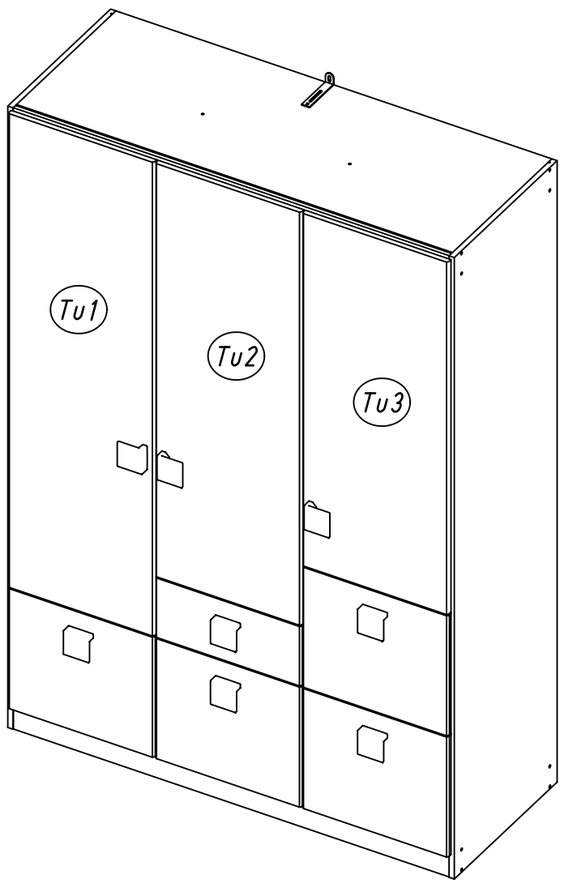

2.

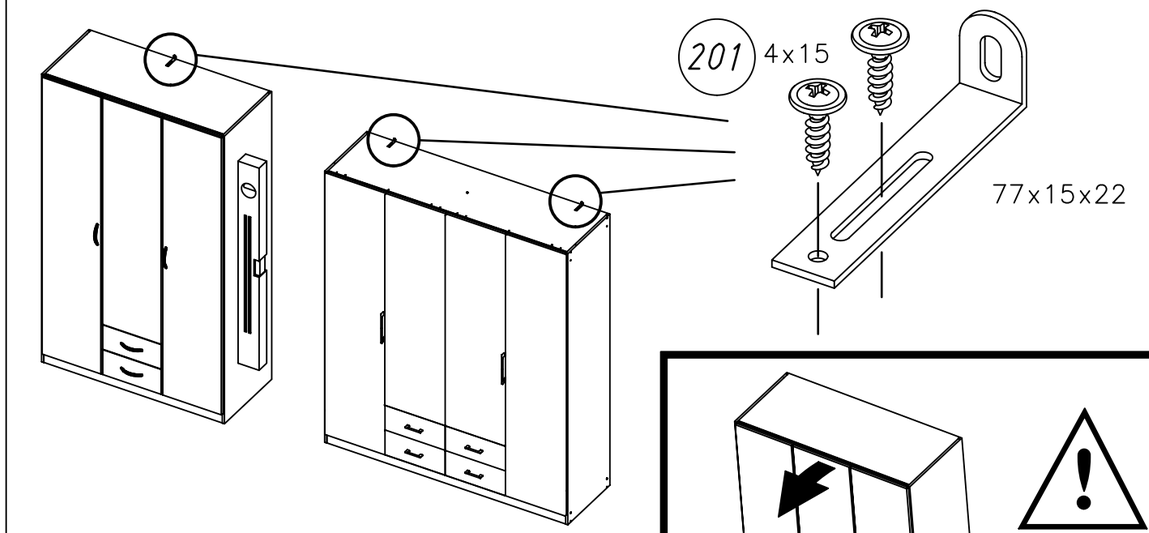

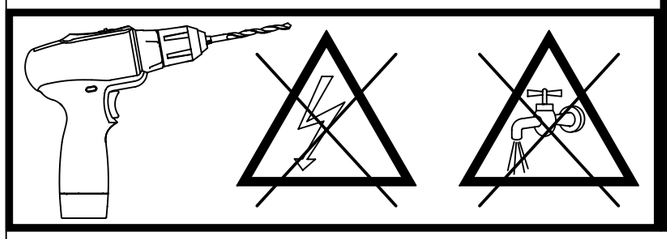

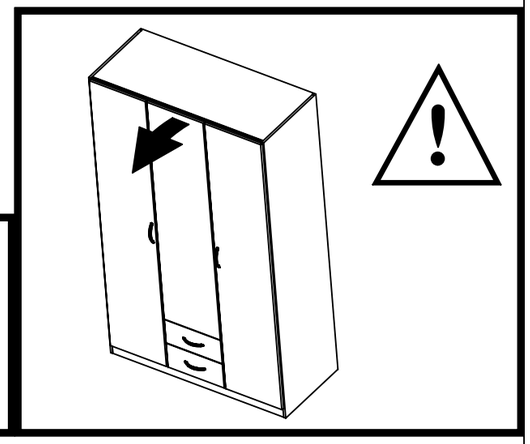

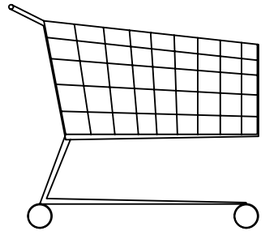

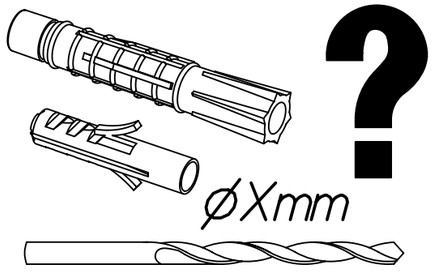

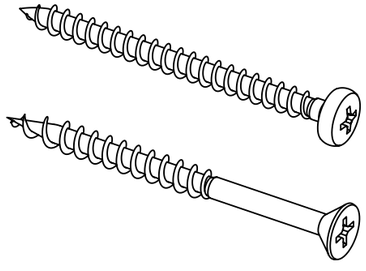

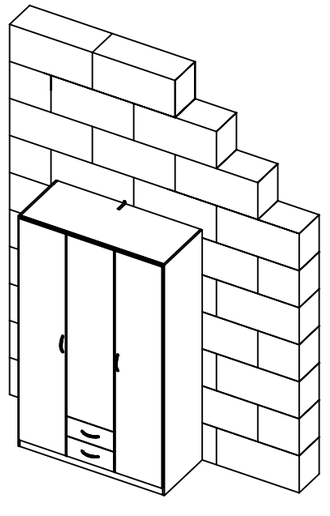

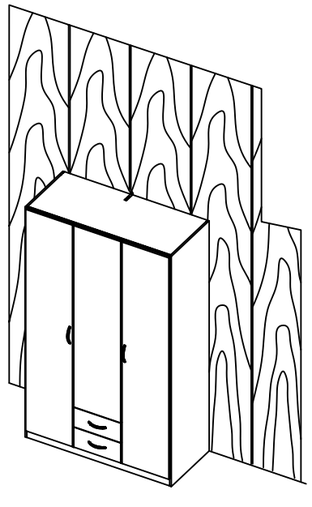

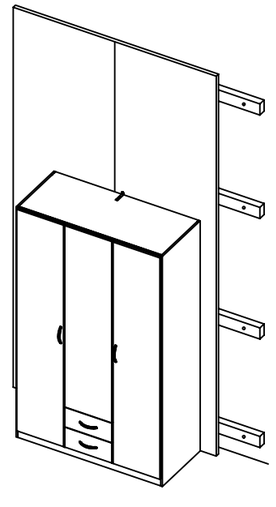

3.

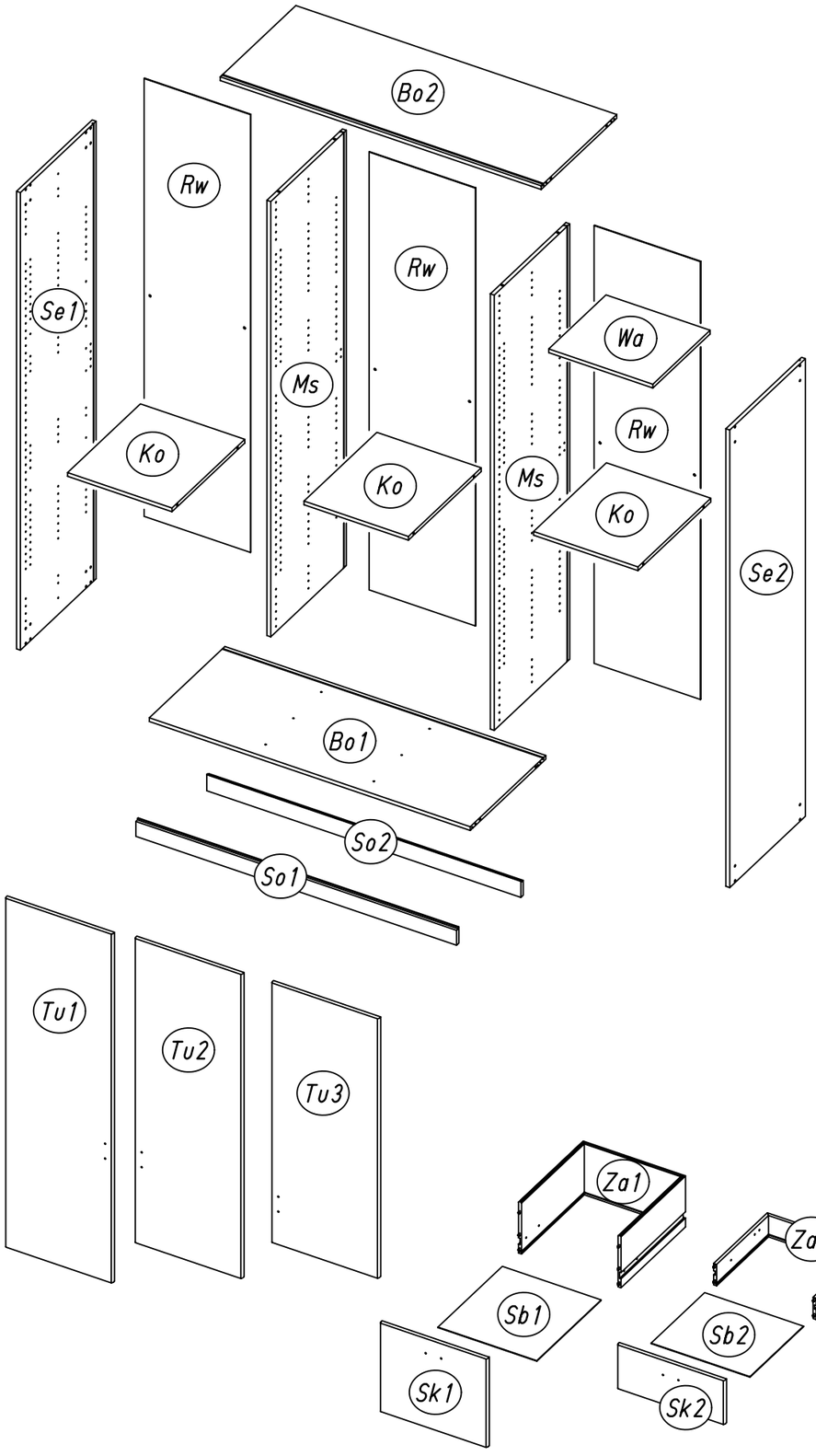

M1893

4.

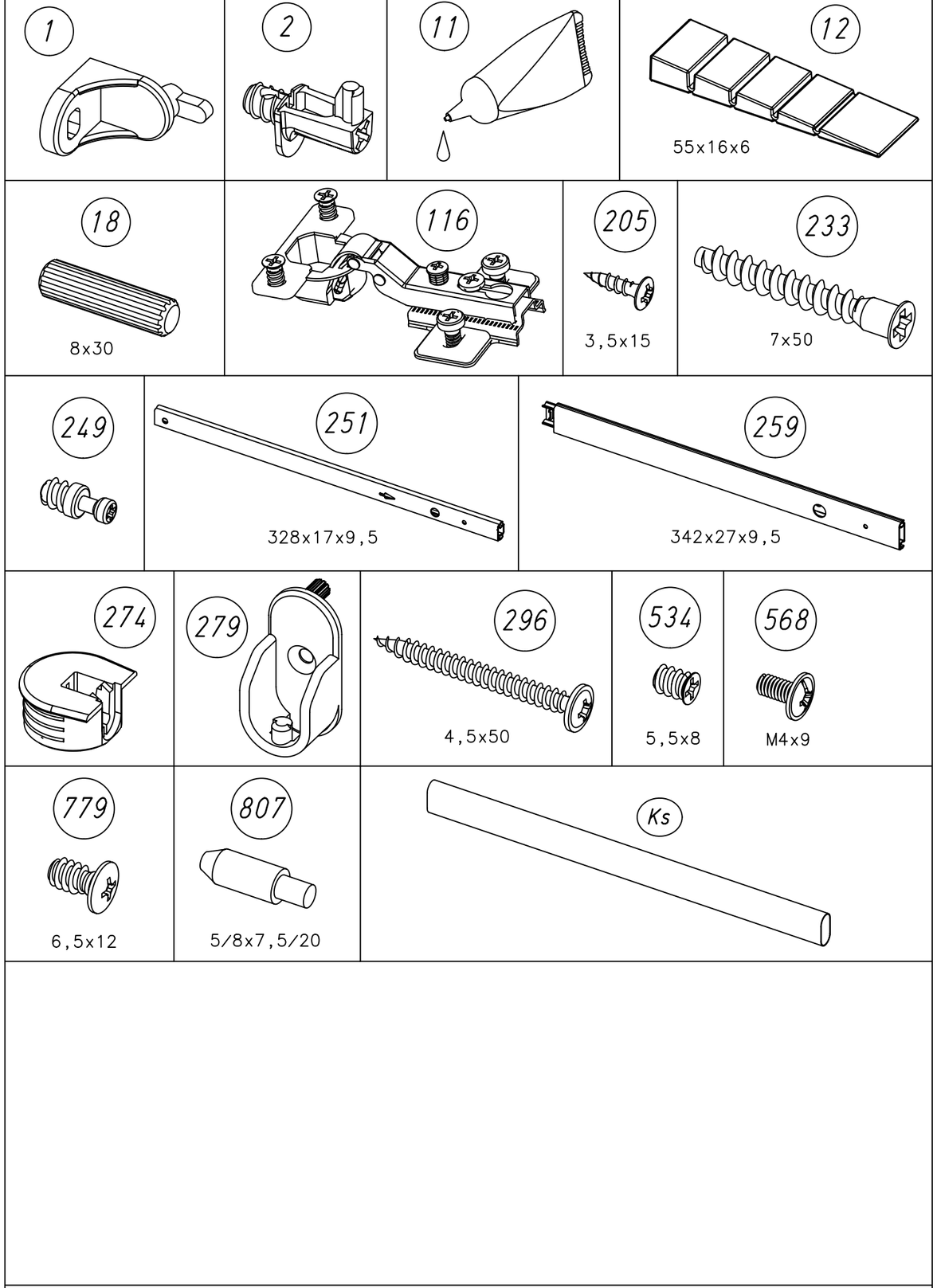

M1893

1

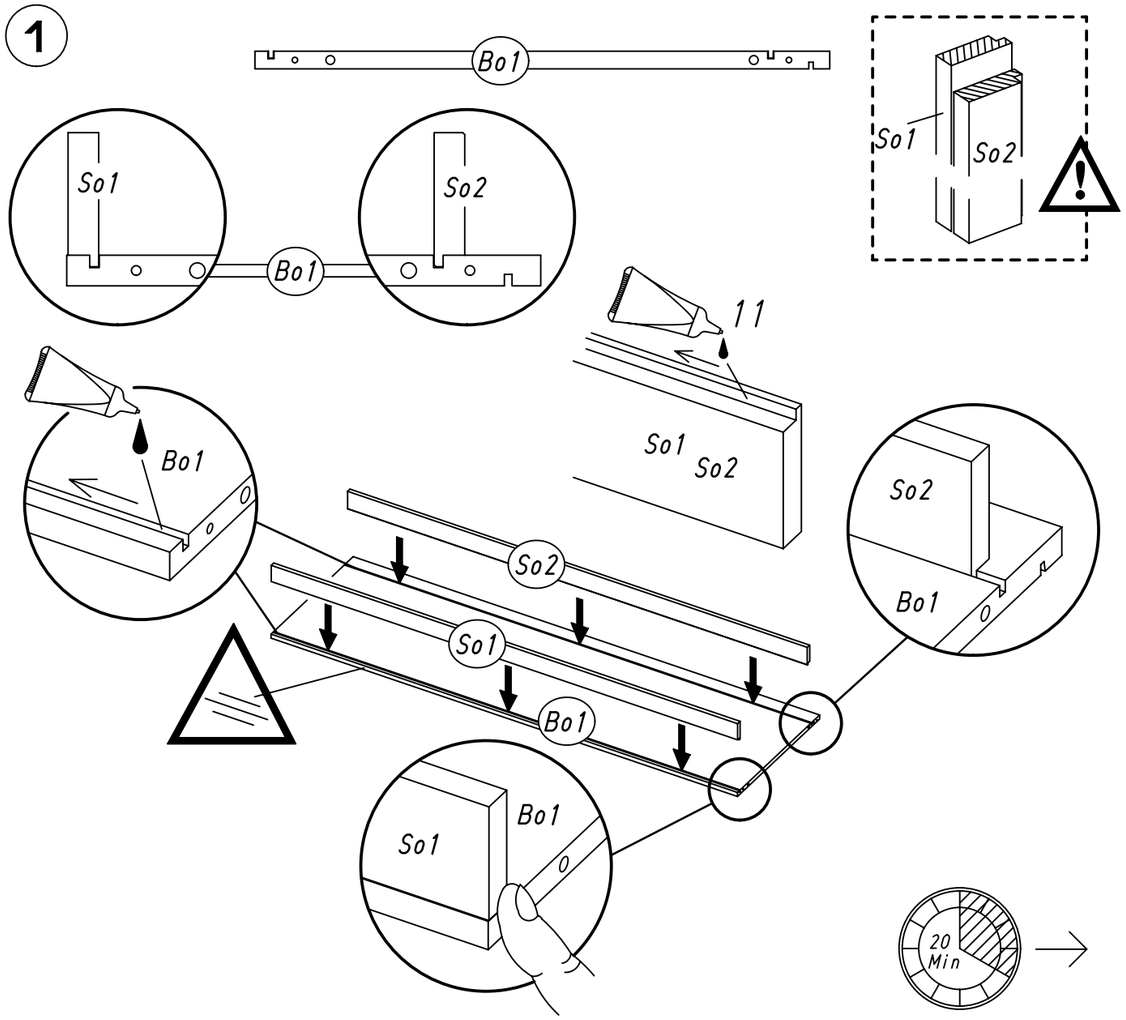
Bo1
So1
So2
Bo1
So1
So2
11
Bo1
So1 So2
So2
Bo1
So2
So1
Bo1
So1
Bo1
20 Min

2

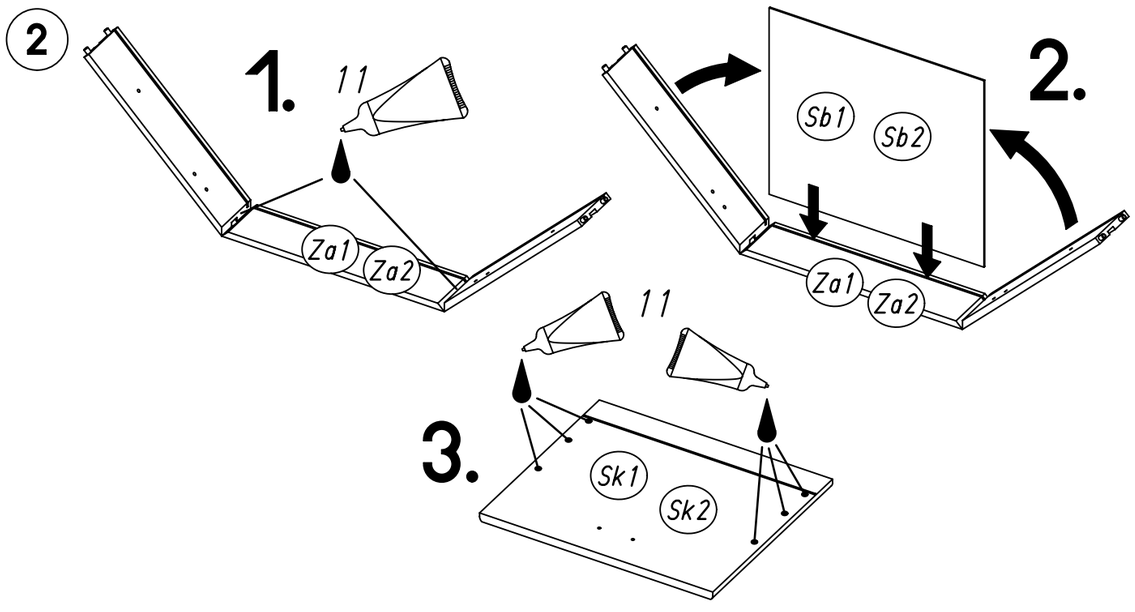
1.
11
Za1
Za2
2.
Sb1
Sb2
Za1
Za2
11
3.
Sk1
Sk2

2

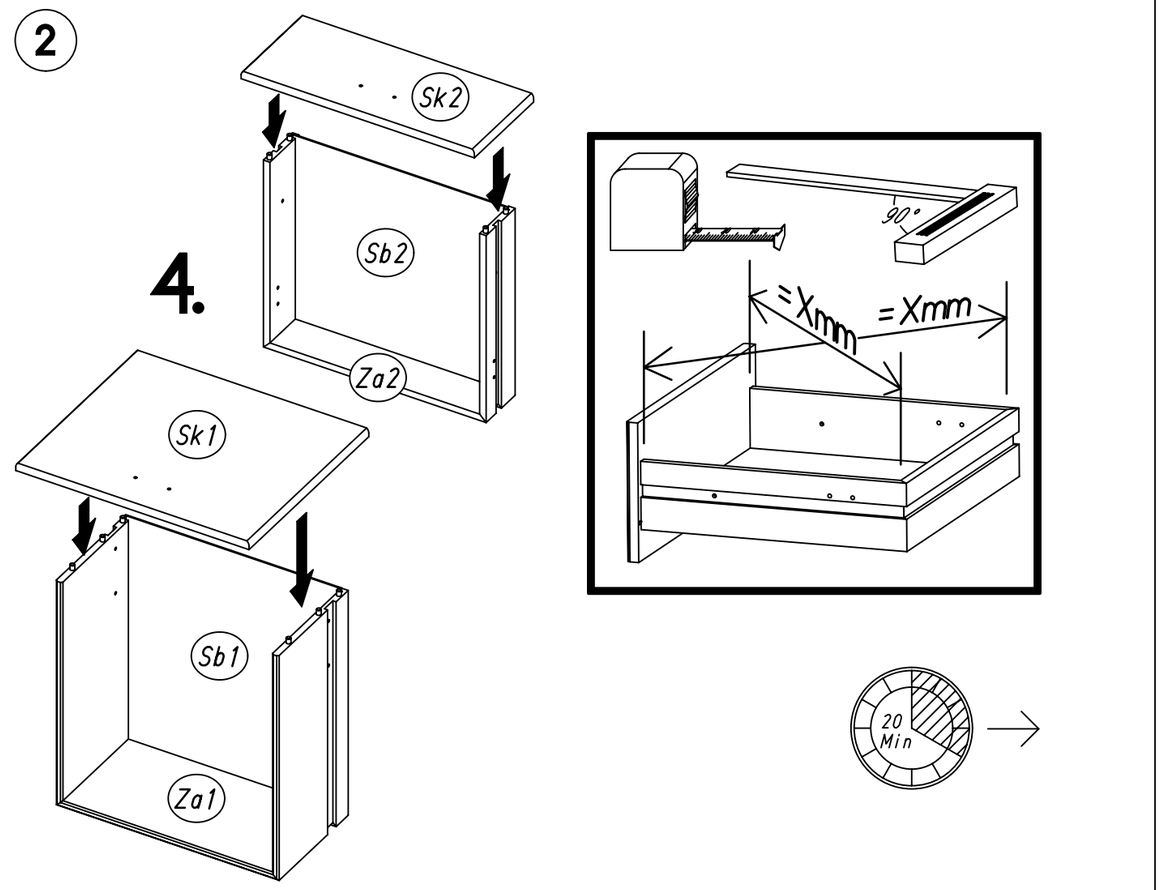
Sk2
Sb2
Za2
4.
Sk1
Sb1
Za1
90°
=Xmm
=Xmm
20 Min

3 18

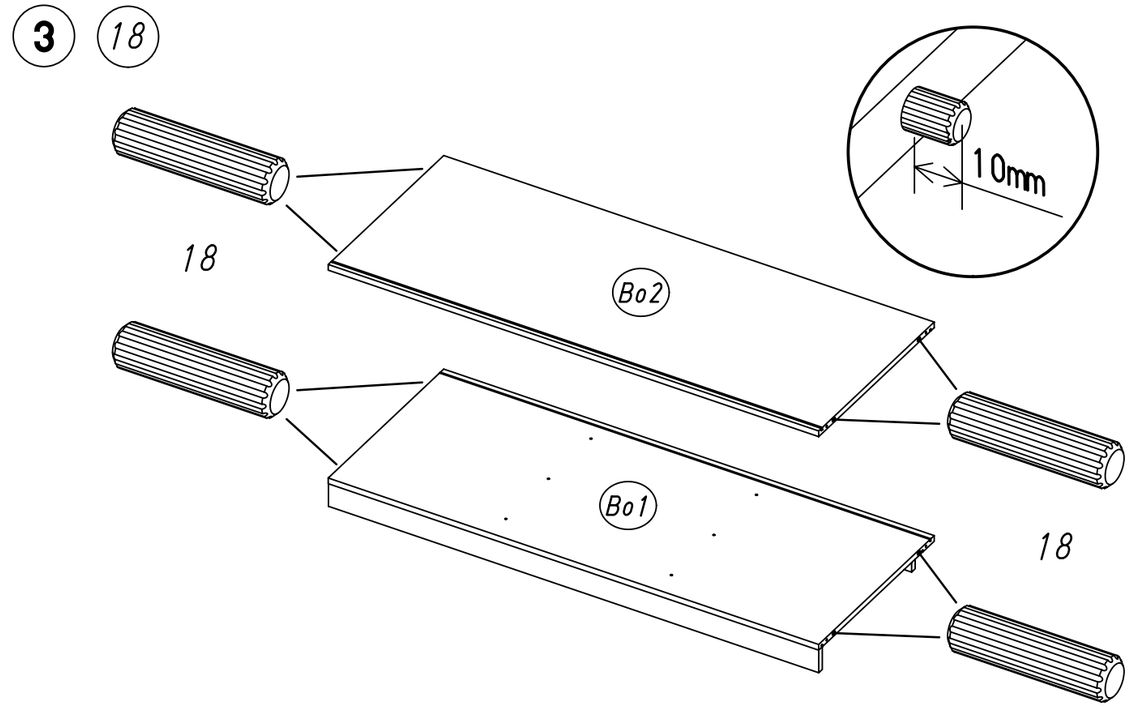
10mm
18
Bo2
Bo1
18

4 807

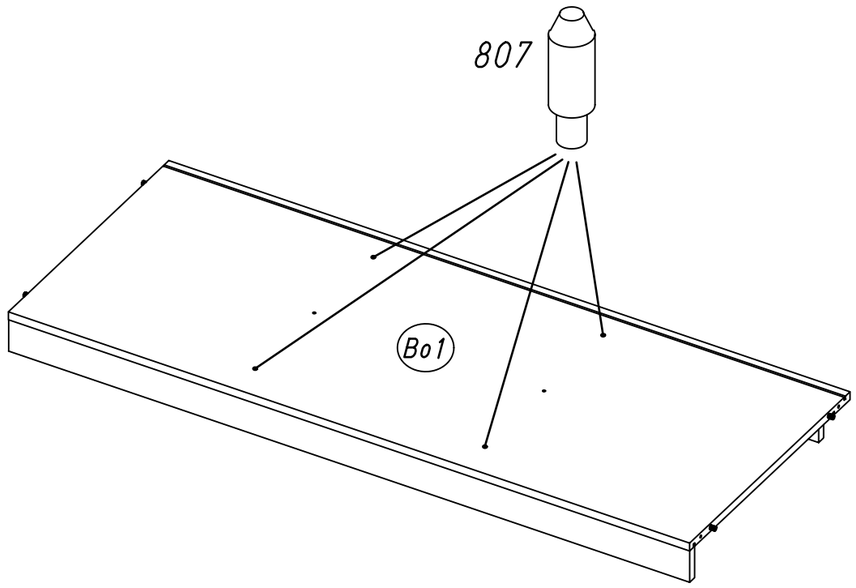

5 233

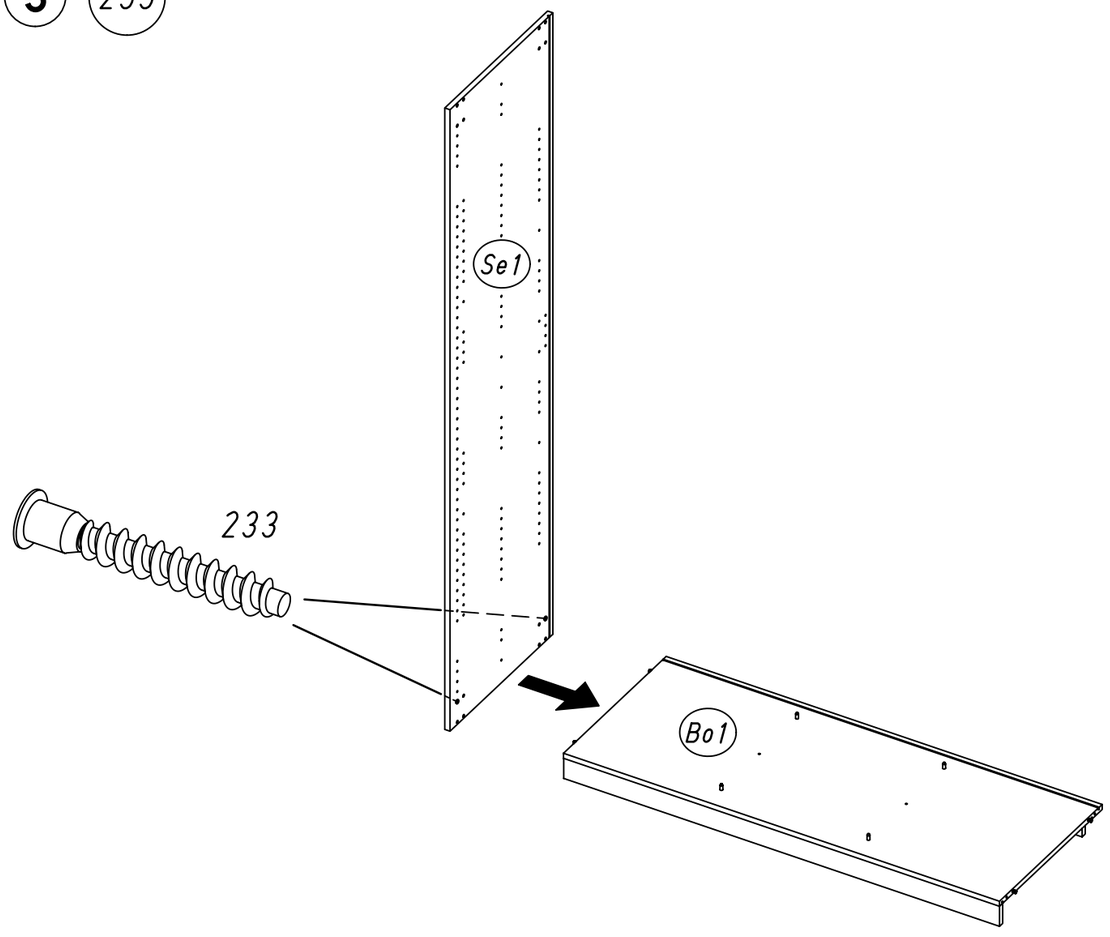

6 1 779

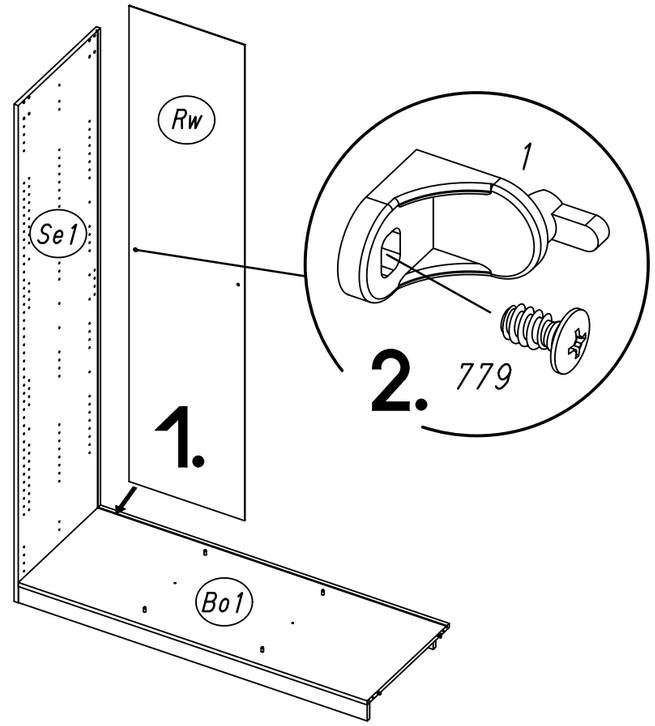

7 1 779

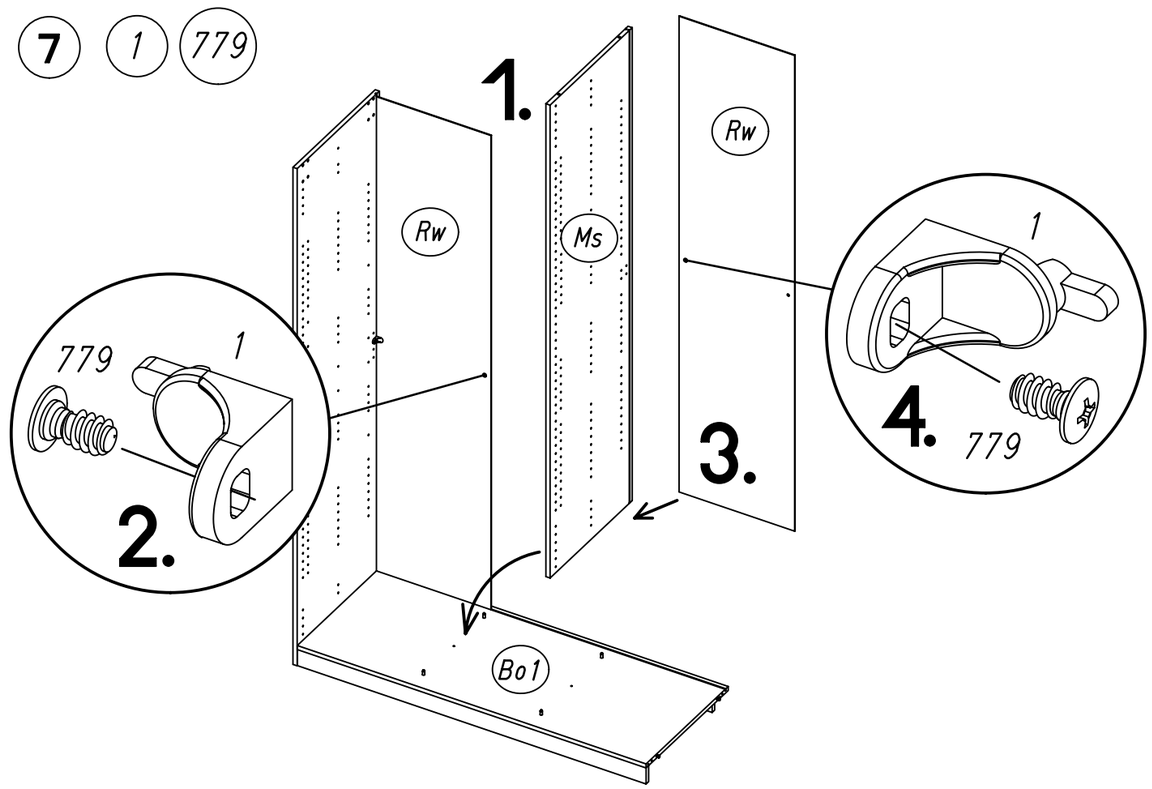

8 1 779

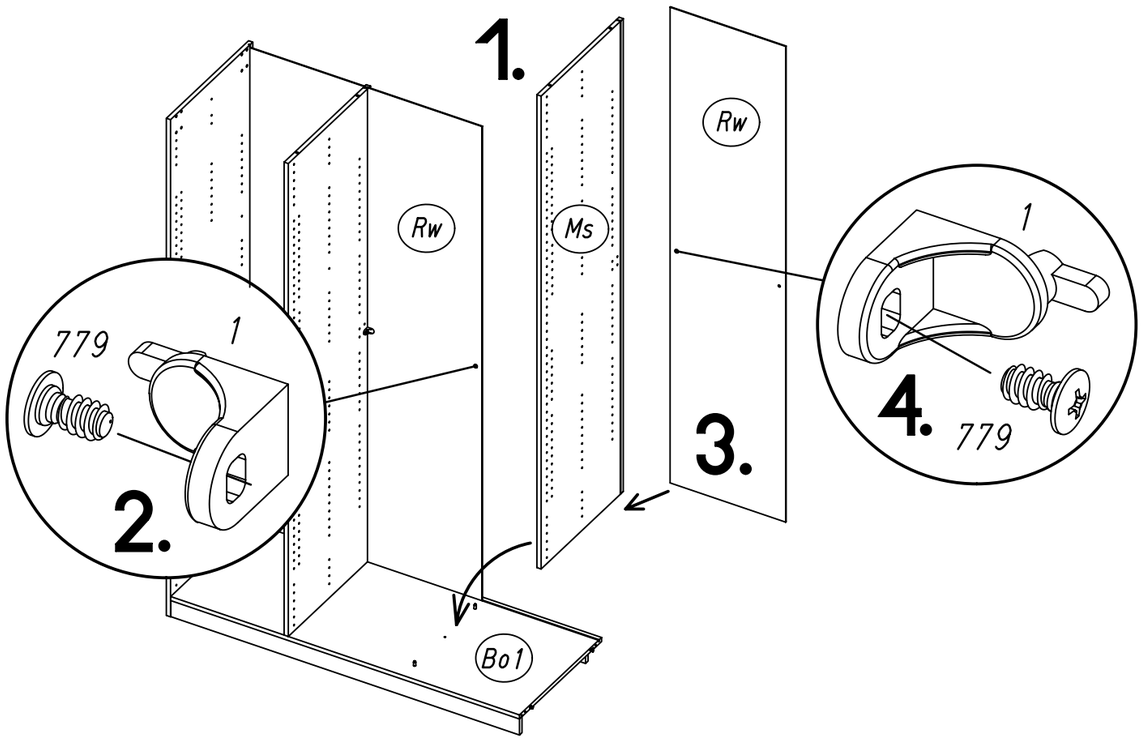

9 807

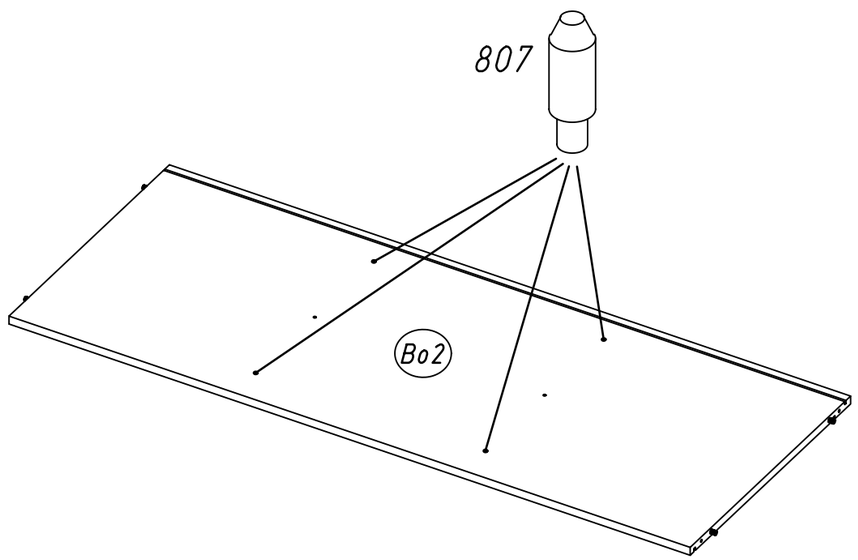

10

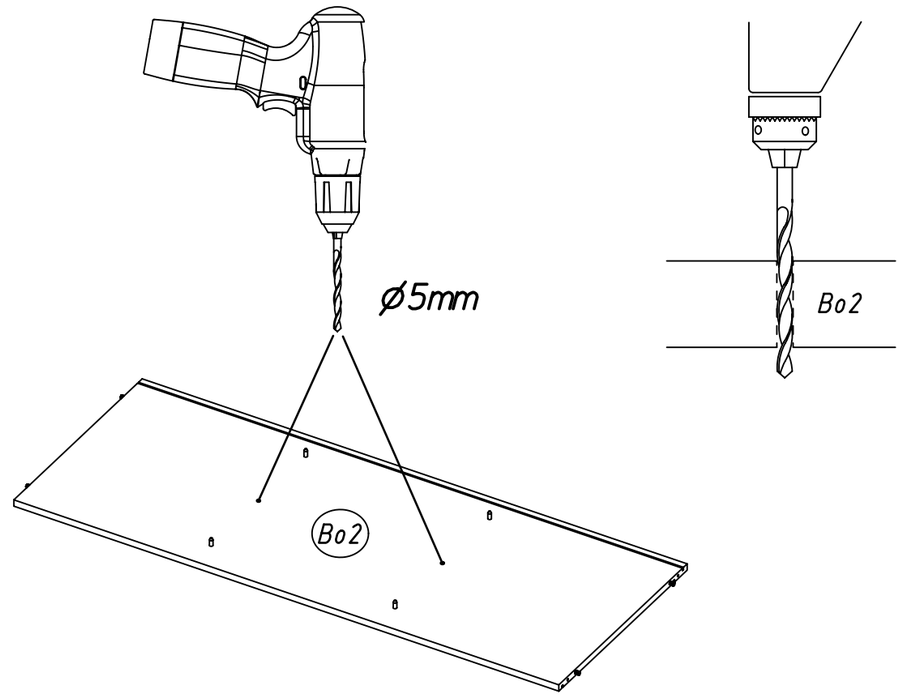

11 233

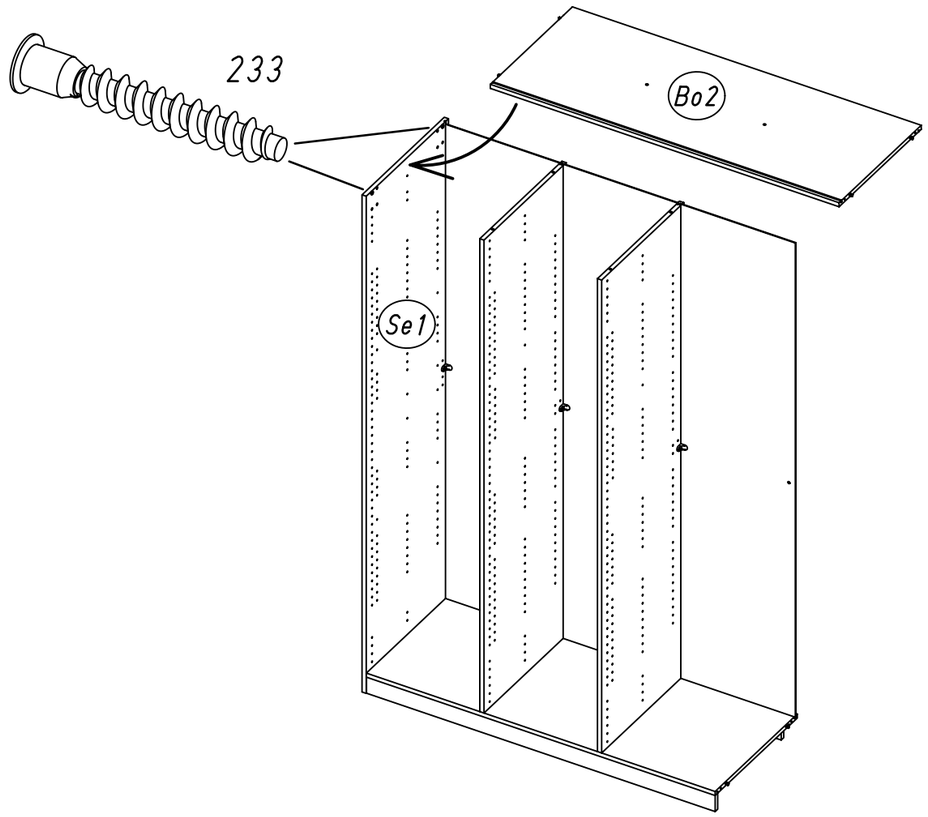

12
1
233
779

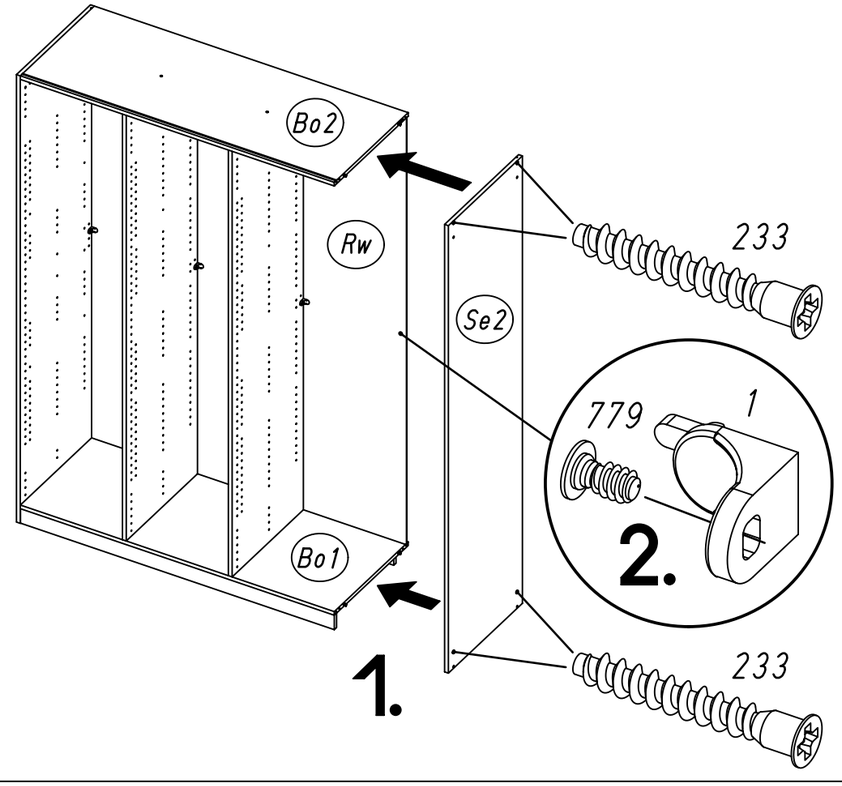

14
249

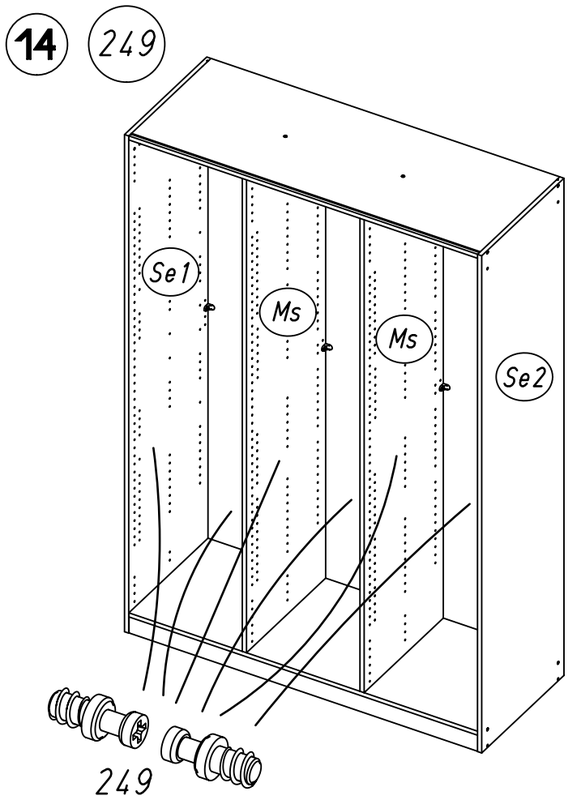

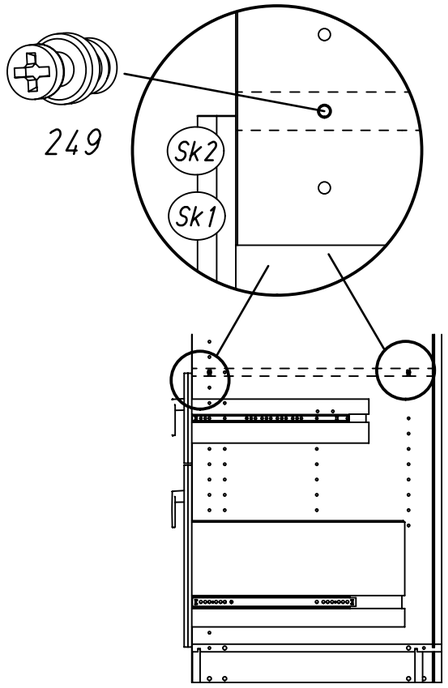

13
296

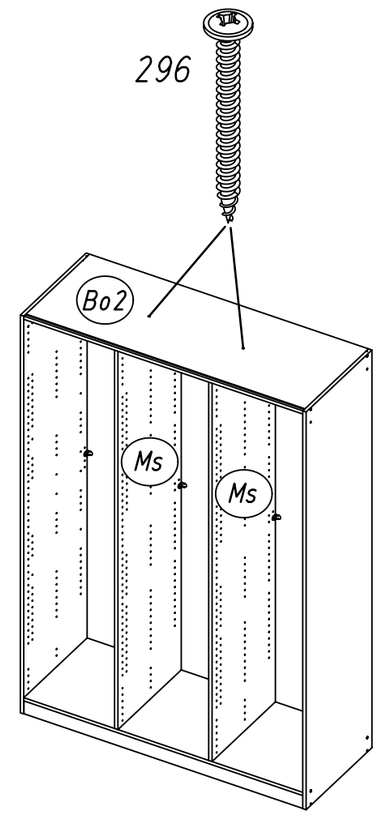

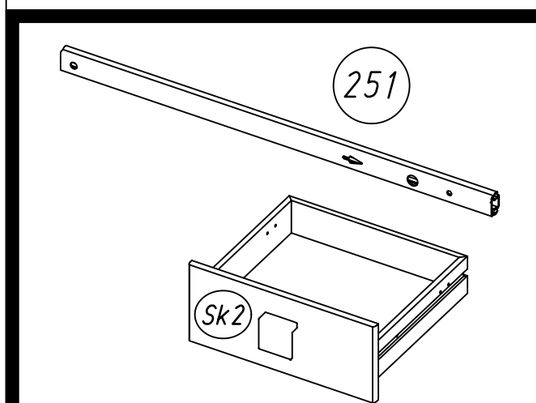

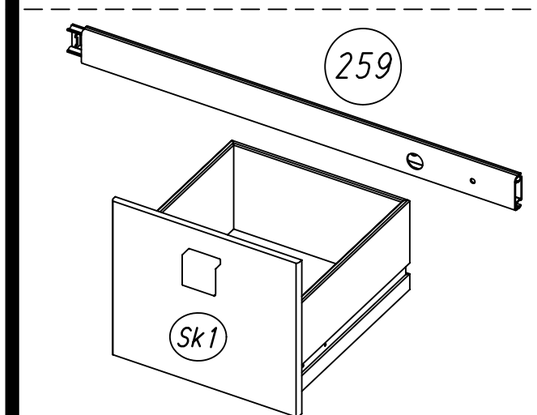

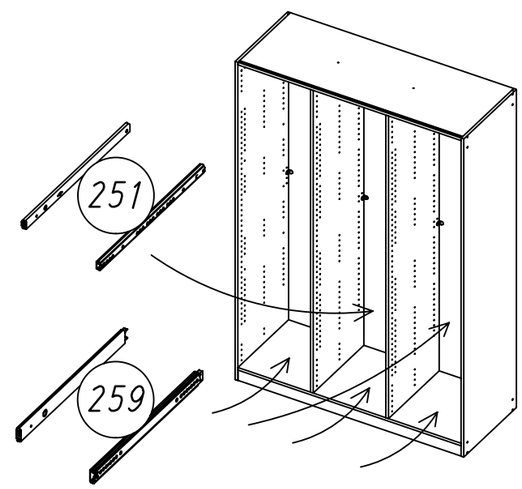

15 205 251 259 534

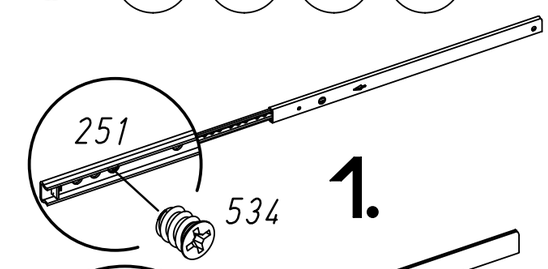

1.

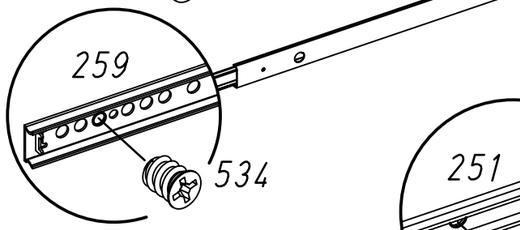

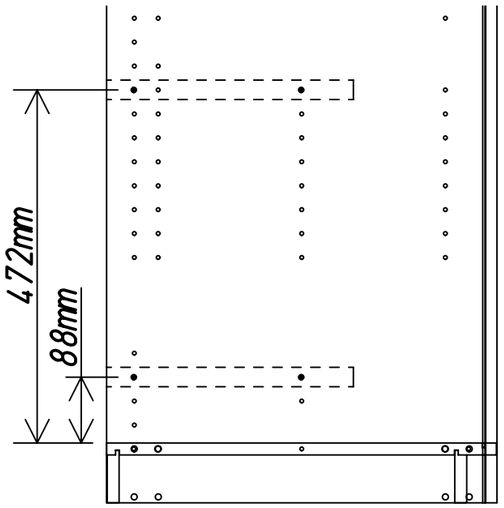

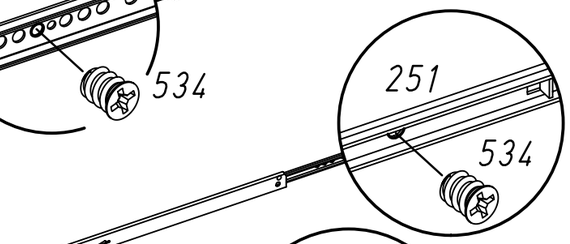

2.

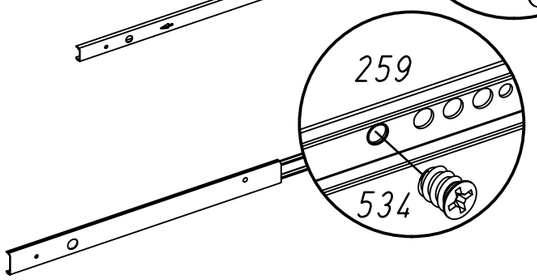

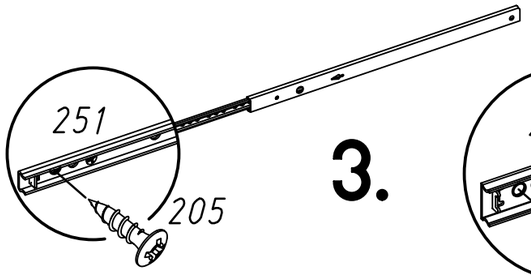

3.

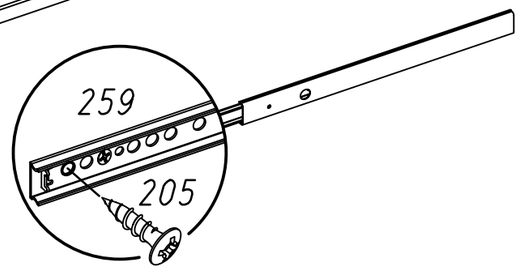

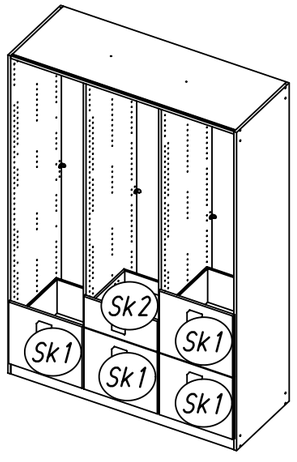

16 274

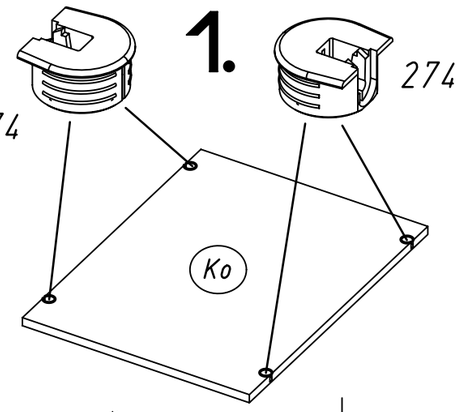

2.

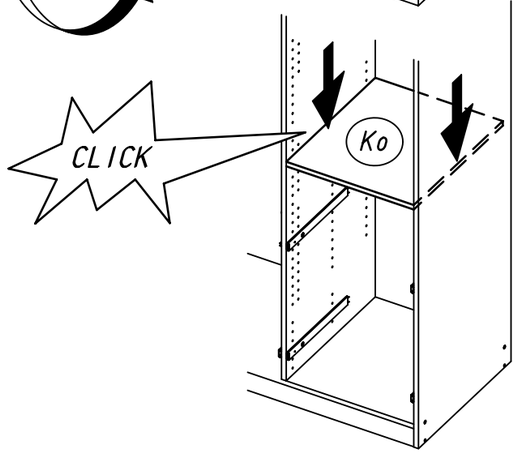

3.

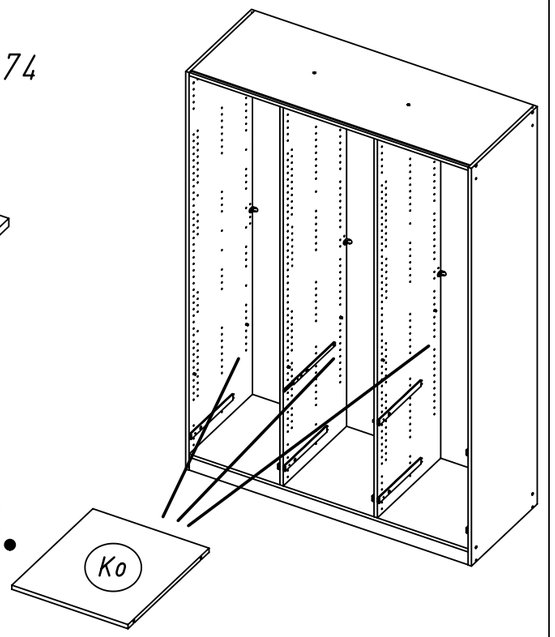

17 2

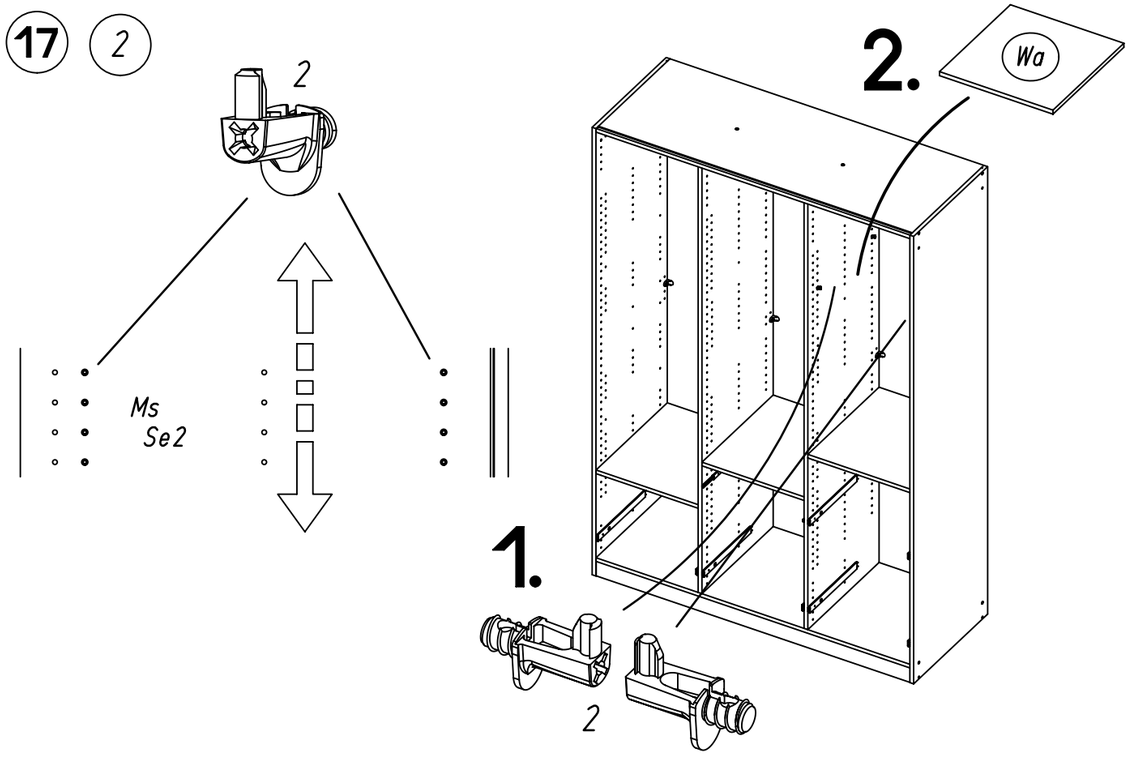

18 205 279

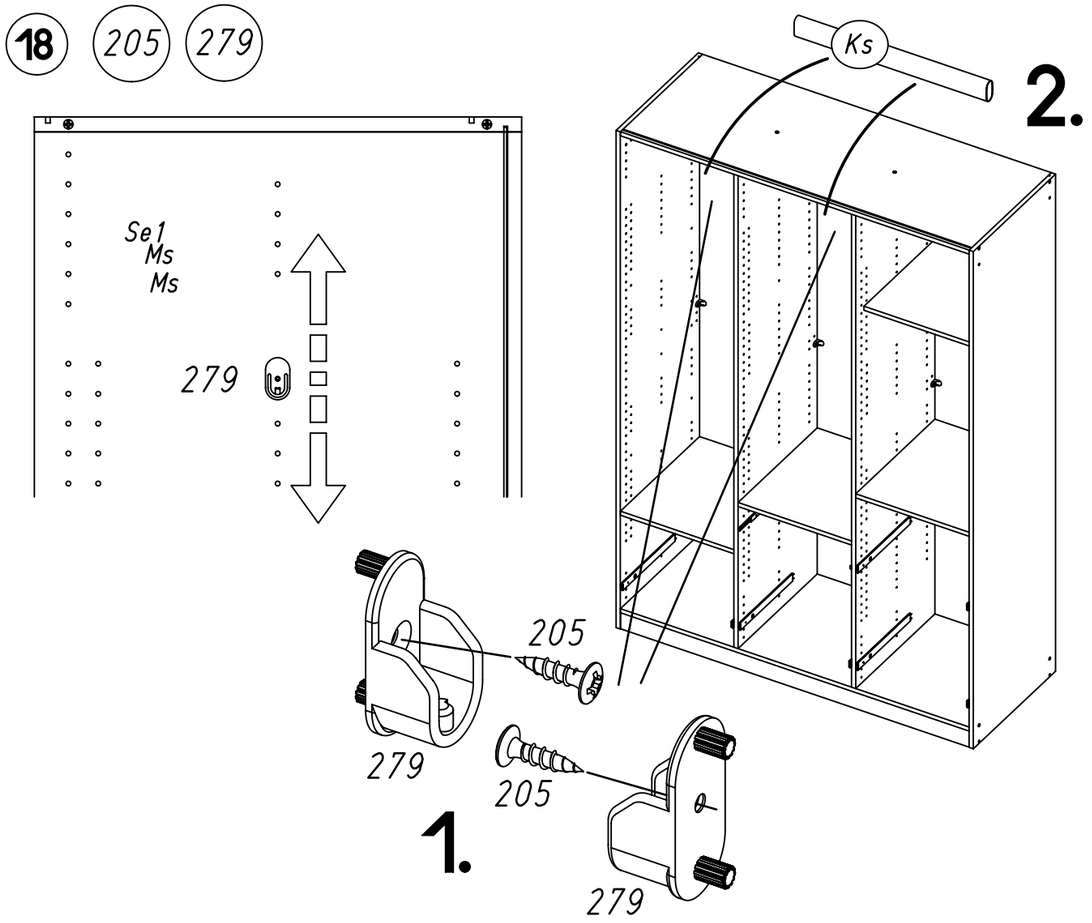

20 116

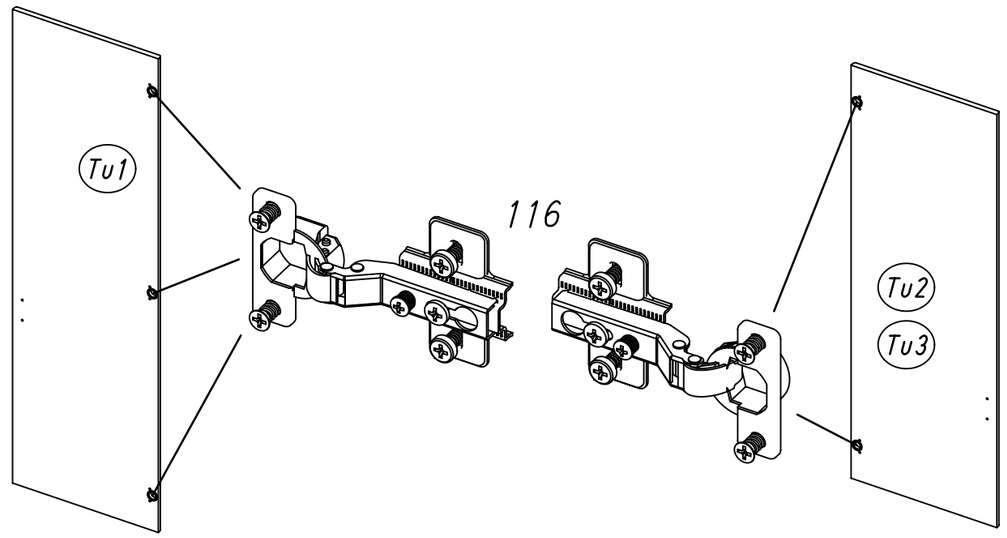

21

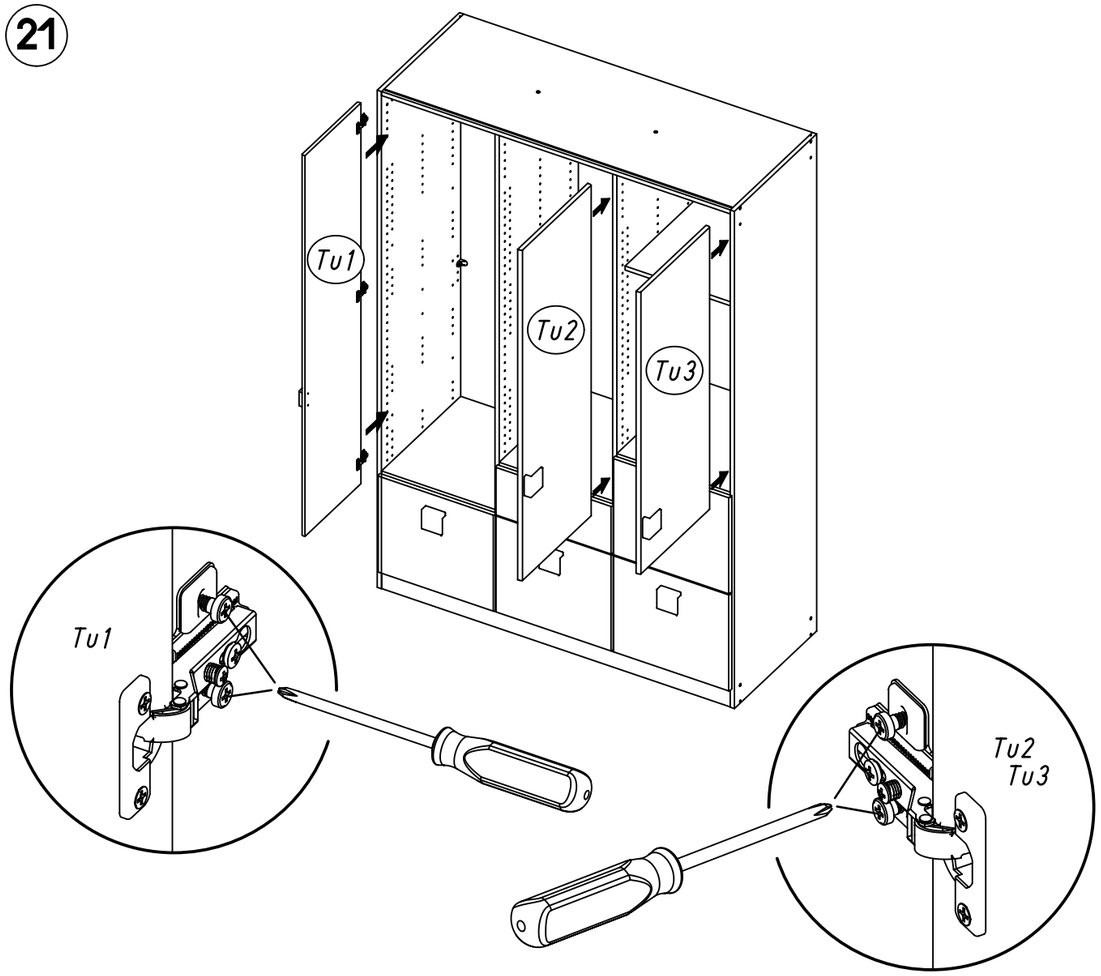

19 568

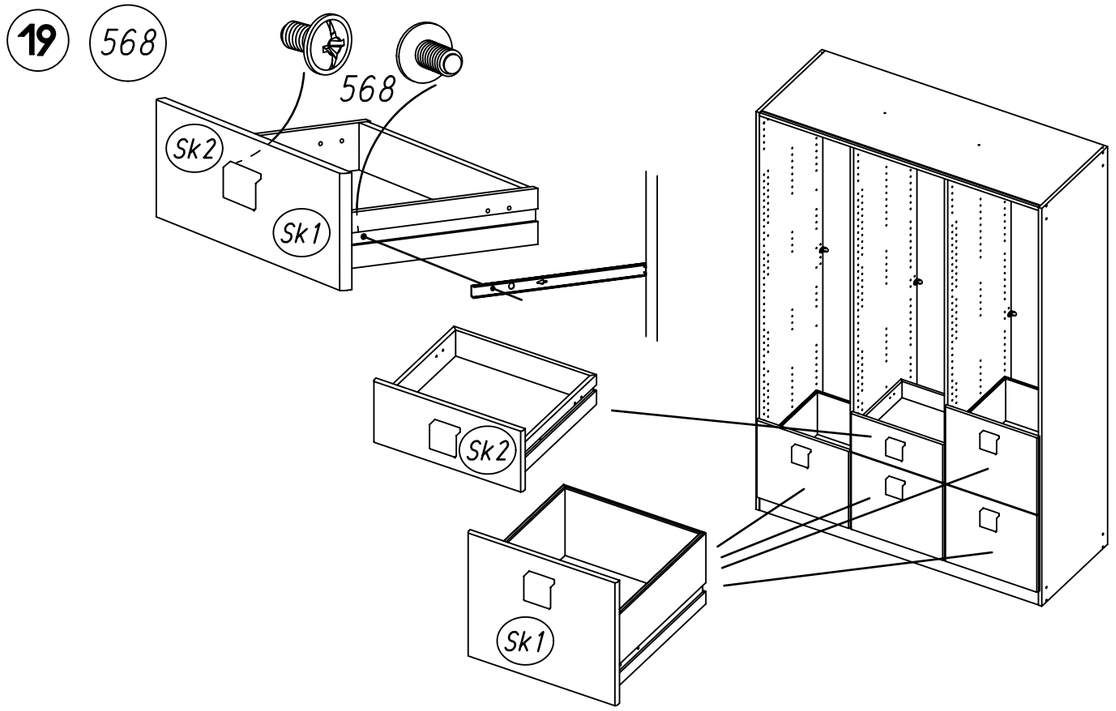

22 12

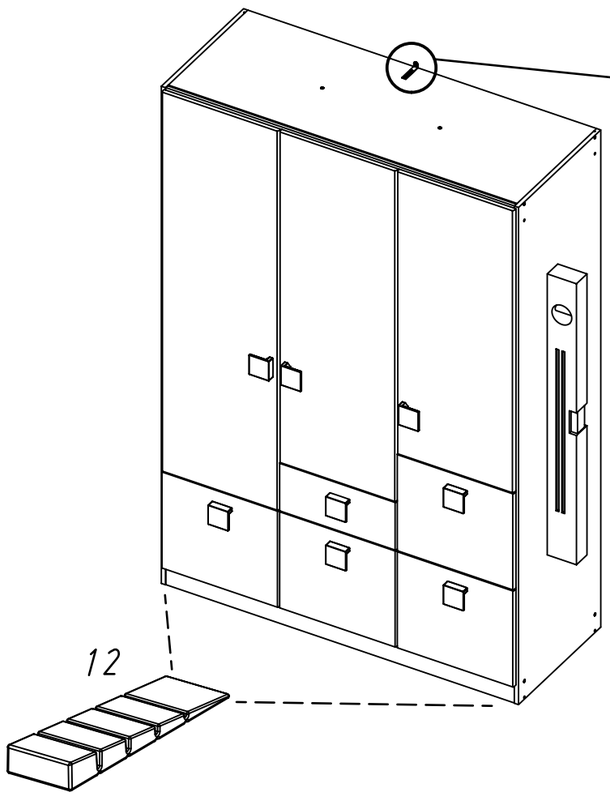

23

ABD-FOLIE
147x46

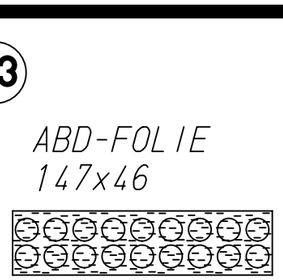

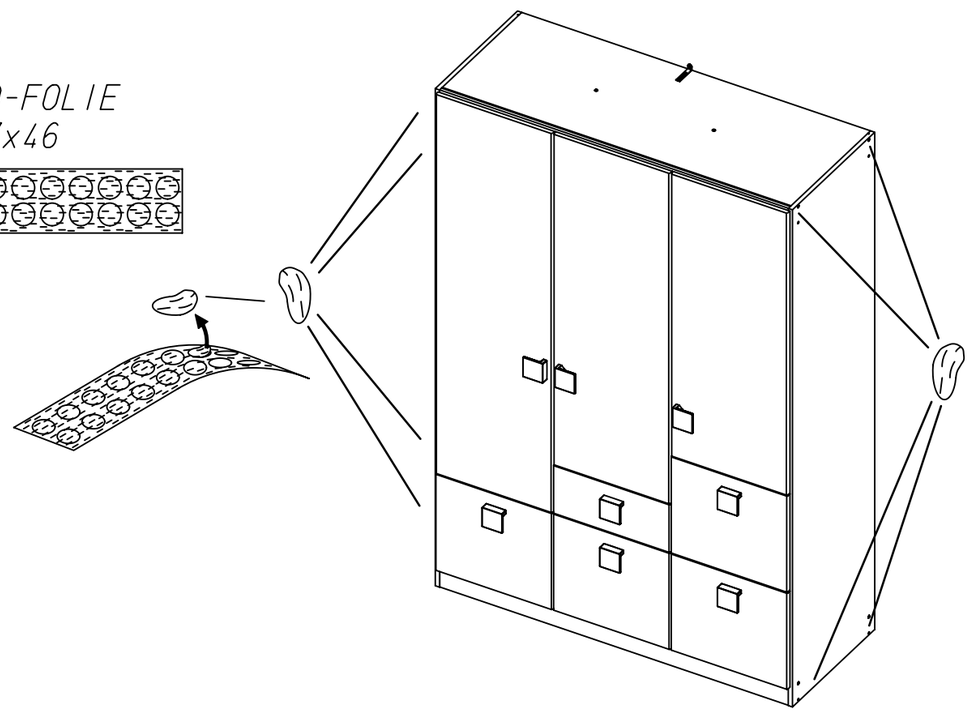
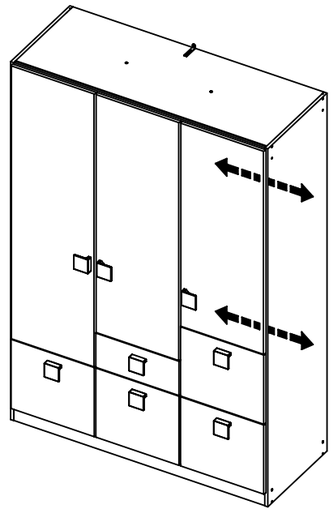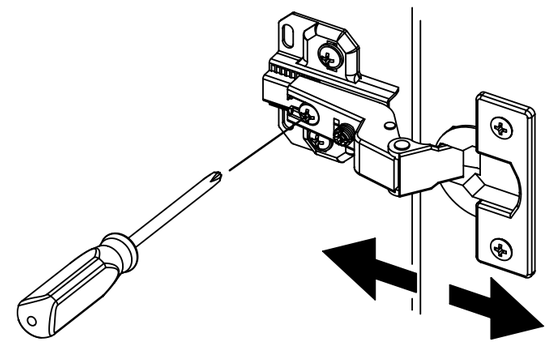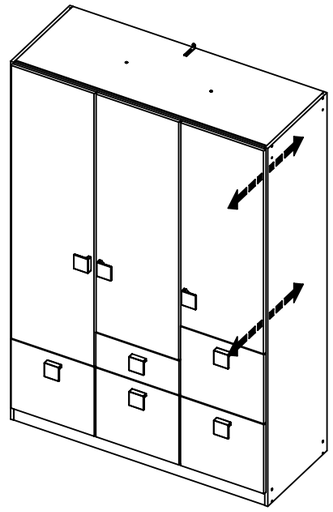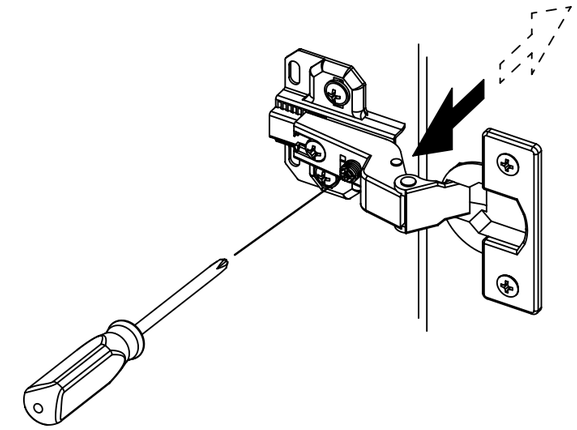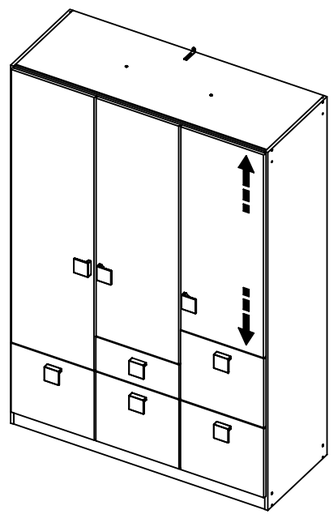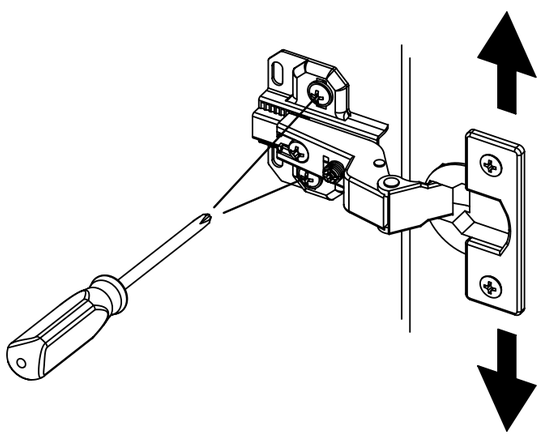
24