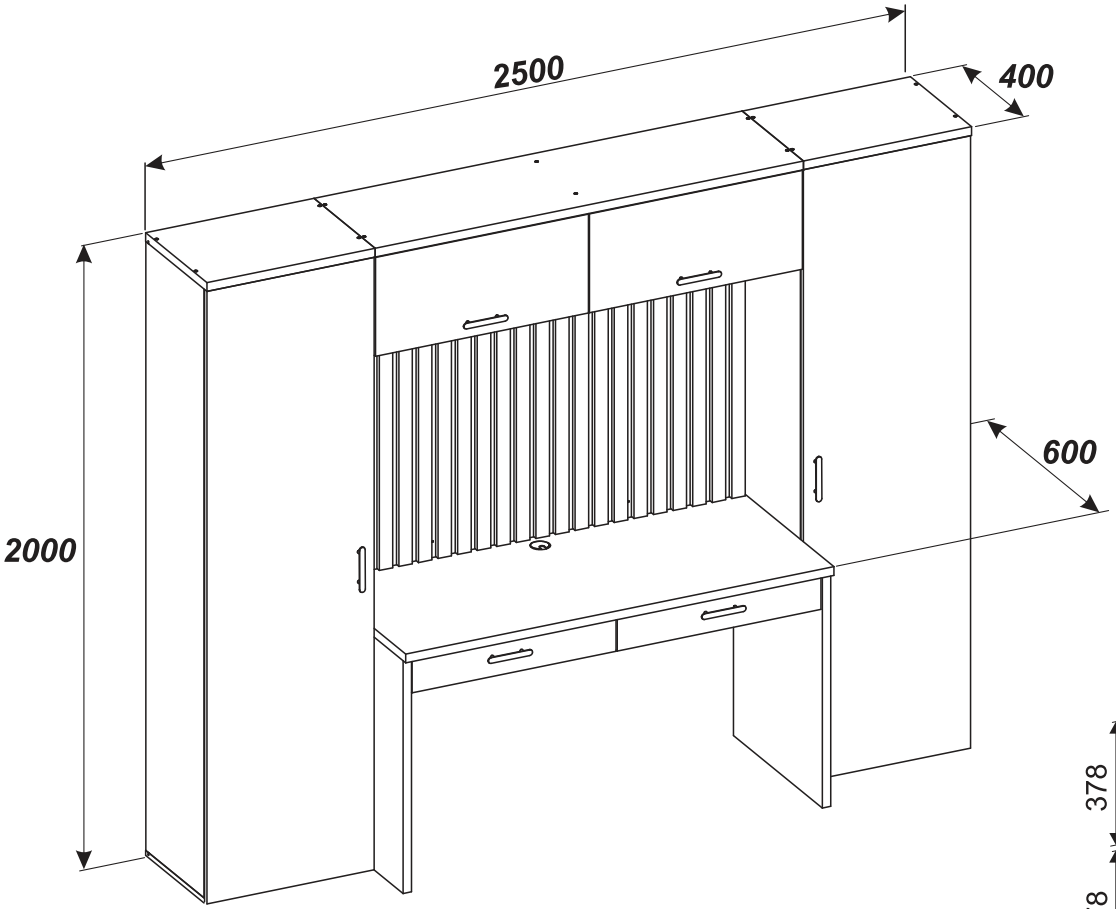
2500
400
600
2000

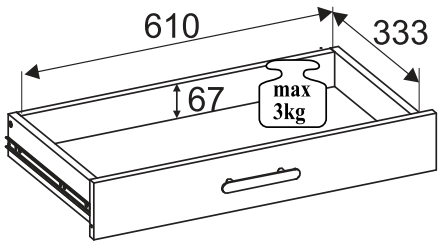
610
333
67
max
3kg

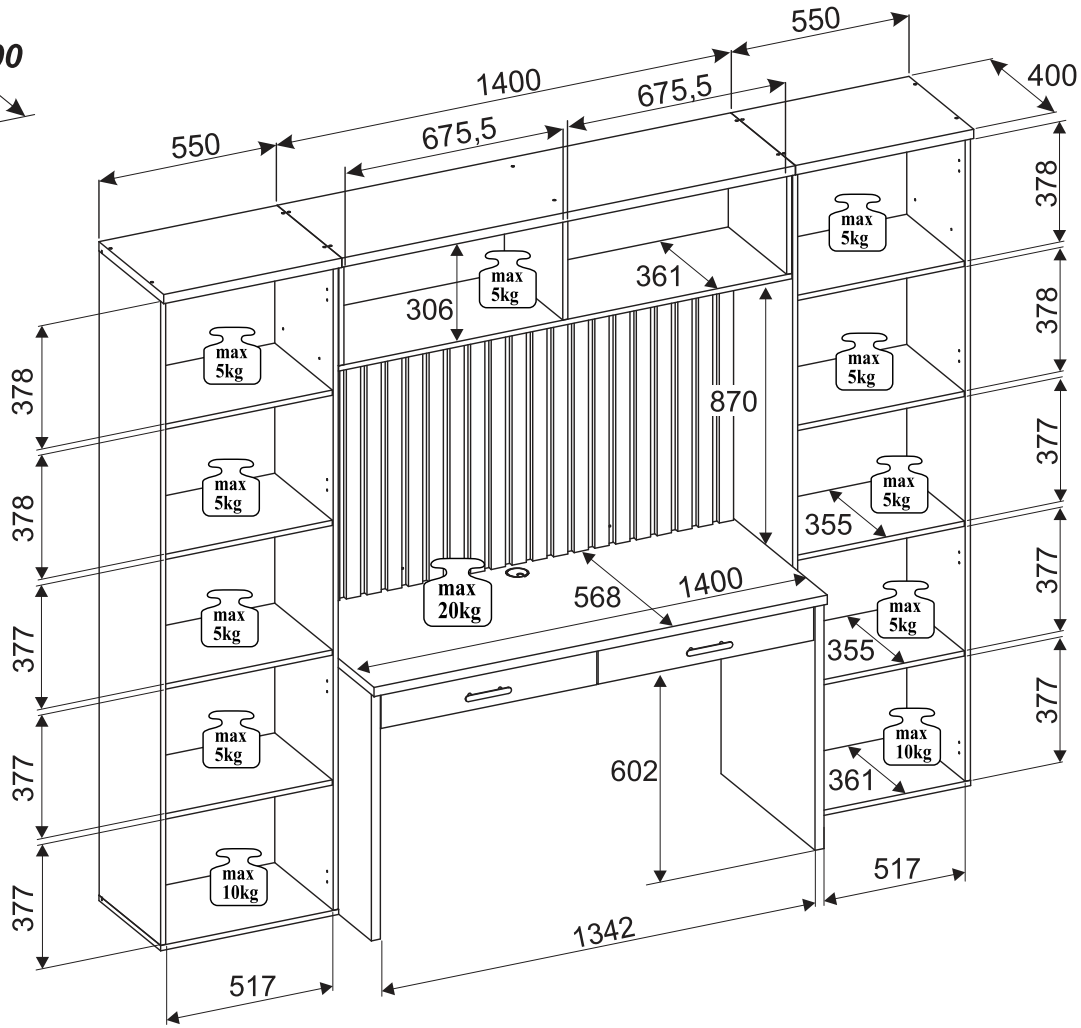
550
1400
675,5
675,5
550
400
378
378
377
377
377
377
378
378
377
377
377
306
361
870
355
355
361
568
1400
602
517
1342
517
max
5kg
max
20kg
max
10kg