Aufbauanleitung / *assembly instructions* mod. **2543 - 2546 B543 - B546**

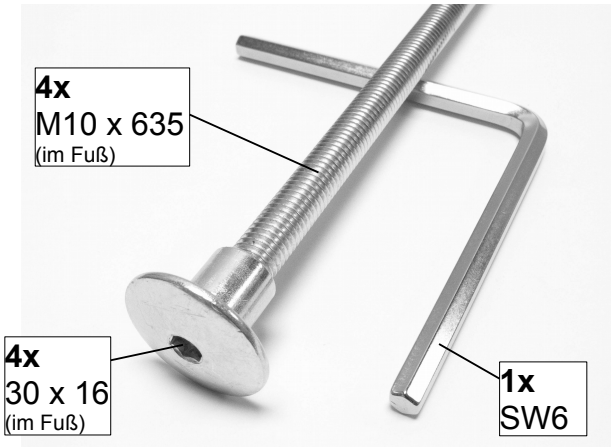

1. Montagematerial
1. fitting material

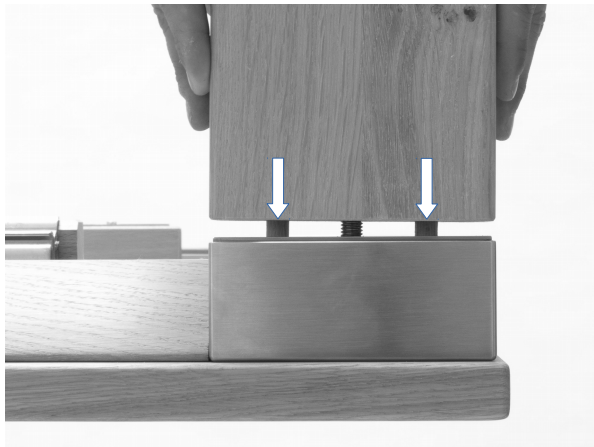

2. Den Oberbau auf gepolsterten Montageböcken ablegen.
   Die Dübel der Füße in die Bohrungen der Metallhalterungen stecken.
   Die beiden Füße mit den Rollen sind für die Auszugseite vorgesehen während die beiden anderen Füße mit den weißen Plättchen für die Festseite vorgesehen sind.
2. *Put the table-top upside down onto padded assembling trestles. Stick the two dowels of each table foot into the metals.*
   The two feet which have the rolls, have to be assembled to the extension side. The other two feet have be assembled at the fixed side.

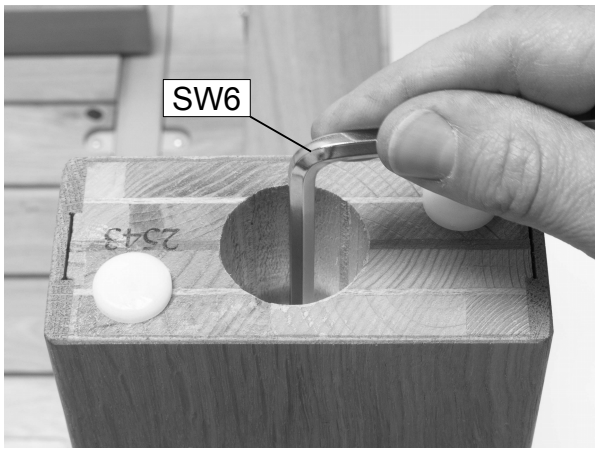

3. Die Hutmuttern mit dem beiliegenden Inbusschlüssel **fest anziehen**.
   Gegebenenfalls nach einiger Gebrauchszeit nachziehen (s.a. Punkt 10).
3. *Use the provided hex-wrench to fix the box-nuts **very tight**. After using the table for a*

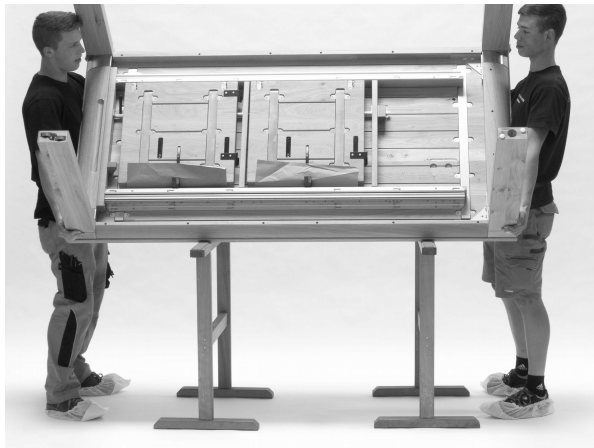

4. Den Tisch wenden, **ohne** über die Füße abzuwinkeln.
4. *While turning the table the feet **must not** touch the ground.*

while, it might be necessary to fix the box-nuts again (q.v. Nr. 10).

5. Den Tisch vorsichtig auf dem Boden absetzen.
5. Put the table onto the ground with caution.

6. Fertiger Tisch; nicht ausgezogen.
Finished table; not extended.

7. Vor dem Ausziehen den Bremshebel lösen.
7. Before the extension can be pulled out, the black brake handle must be released.

8. Fertiger Tisch; ausgezogen.
8. Finished table; extended.

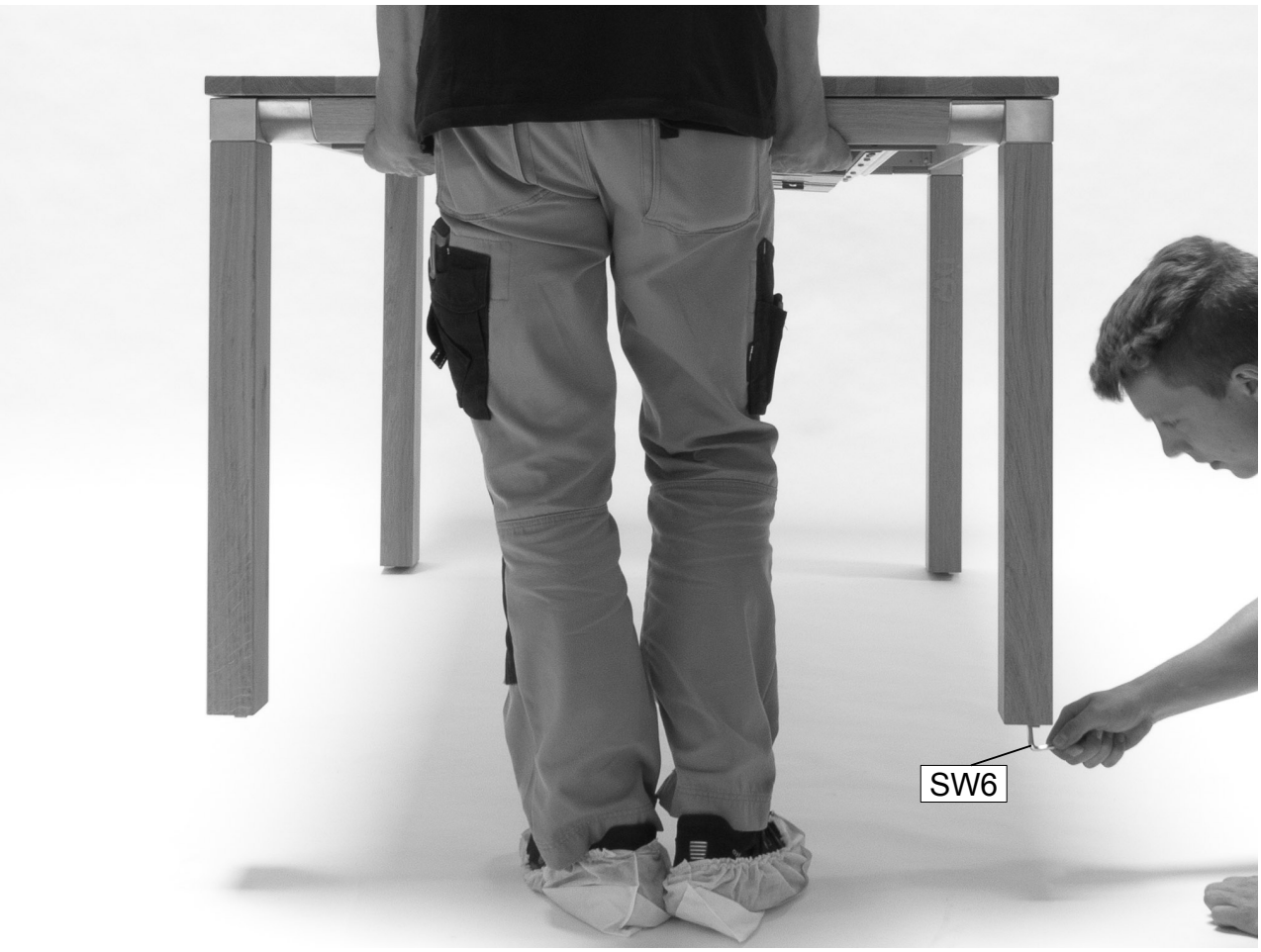

10. Sollten sich die Füße im Laufe der Zeit etwas lockern, bitte den Tisch mit einer Person etwas anheben und mit einer zweiten Person die Hutmuttern mit dem mitgelieferten Inbusschlüssel wieder **fest anziehen**.

*10. If the feet are become loose after using the table a while, please lift the table by one person and the other person can **tighten** the box-nuts **securely** again.*