KOLLEKTION 2025	P R O D U K T D A T E N B L A T T	DKBB2690SK	0

Warengruppe: Kältegeräte

Lieferant/Marke: Dieter Knoll

Gerätebauart: Integrierter Kühlautomat, 1780 mm Nischenhöhe

Lutz-Art. Nr. 06060010-10 **Nachfolger für 06060010-07**

Gerätebezeichnung:	Farbe:
• DKBB2690SK	Weiß
•	

Liefertermin ab: Jan 2025

☑ Bilddatei vorhanden
☐ Bilddatei vorhanden

310	Liter Gesamtnutzinhalt
	Liter Gesamtnutzinhalt Kühlteil
	Liter Gesamtnutzinhalt Gefrierteil
	Liter Gesamtnutzinhalt Frische-Zone nahe 0°C

Ausstattung Kühlteil:

6	Glasablagen		davon teilbare Glasablagen
3	Türablagen	☐	stufenlos verstellbar
1	Butter-/Käsefach(-fächer)		
1	Eierablage(n)		
1	Flaschenablage(n)		
	transparente(r) Obst- und Gemüsebehälter		
☐			

Weitere Ausstattungsmerkmale (Kühlteil):

- ☑ akustischer Türalarm
- ☑ Display
- ☑ elektronische Temperaturregelung
- ☑ LED-Innenbeleuchtung
- ☐ SmartHome
- ☑ Super-Kühlen
- ☐ Metallrückwand
- Temperaturanzeige-Indikator
- Dynamische Umluftkühlung
- 1 großer Auszugskorb auf Teleskopschienen
-

Frische-Zone nahe 0°C

Schublade(n)

Weitere Ausstattungsmerkmale (Frische-Zone):

-

Ausstattung Gefrierteil:

- ☐ ****-Gefrierfach
- ☐ Innenbeleuchtung

Gefrierschubladen
Klappen
Eiswürfelschale(n)
Kälteakku(s)

Abtauung
- ☐ manuell Abtauung
- ☐ automatische Abtauung
- ☐ LowFrost-Technik
- ☐ NoFrost-Technik

Weitere Ausstattungsmerkmale (Gefrierteil):

- ☐ Super-Gefrieren
-

Technische Daten:

Energieeffizienzklasse:	E			
Anschlusswert:	70	W,	230-240	V
Verbrauch:	114	kWh/Jahr		
Geräuschpegel:	32	db (A) re1pW	Geräuschklasse	B

Türtechnik:	Schlepptürtechnik
Frontanbindung (bei Flachscharnier)	
Türanschlag:	rechts, wechselbar

Gefriervermögen:		kg/24h
Lagerzeit bei Störung:		h
Klimaklasse:	☑ SN	(erweiterte Temperaturbereiche von 10 bis 32°C)
	☑ N	(gemäßigte Temperaturen von 16 bis 32°C)
	☑ ST	(halbtropisch von 18 bis 38°C)
	☑ T	(tropisch von 18 bis 43°C)
	☐ T-T	(erweitertes Tropenklima von 10 bis 43°C)
	☐ N-T	(gemäßigt bis tropisch vo 16 bis 43°C)

Gerätemaße: (H x B x T)	1772	x	540	x	549	mm
Einbaumaße: (H x B x T)	1773	x	560	x	550	mm

Anschlusskabel	2.400	mm	Schukostecker

Skizzenvorschau

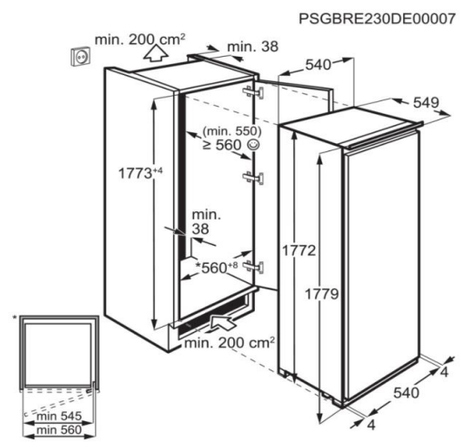

☑ Skizzendatei vorhanden PSGBRE230DE00007
Skizzendatei vorhanden

Informationen zur Geräte-Historie:

Vorgängermodell:
- DKBB2688SK
-

Veränderungen:
- neue Plattform mit verbesserter und 50% schnellere Montage
-
-

Sonderzubehör:

	Artikelnr.	Bezeichnung	Beschreibung
•			
•			
•			
•			
•			
•			
•			
•			
•			
•			
•			
•			
•			

Informationen für Stammdatenanlage für MB:

EAN-Nummern:	Artikelnummern des Lieferanten:
• 923 581 315	• 923 581 315
•	•

Ursprungsland: Italien

Bruttomaße (HxBxT):	1840	x	590	x	600	mm
		x		x		mm

Volumen (m³):	0,652	m³	0,000	m³
Bruttogewicht:	60,5	kg		kg
Nettogewicht:	58	kg		kg