

Edmonton
Mineralite Einbauspüle
100 x 50

+ Strapazierfähiger Mineralverbundwerkstoff
+ Hohe Hitzebeständigkeit
+ Wechselseitig rechts/links einbaubar
+ Für Unterschränke ab 60 cm Breite
+ Inkl. Ab- und Überlaufgarnitur, Siebkorb und Raumsparsiphon
+ Einfach zu bohren und zu installieren

+ Mineralite Einbauspüle mit 1 Becken und Abtropffläche
+ Für Spülenunterschränke ab 60 cm Breite
+ Mineralverbundwerkstoff aus 70 % Mineralstoffanteil und Glasfasern sowie 30 % Kunstharz
+ Europäische Fertigung
+ Hohe Stoßfestigkeit
+ Unempfindlich gegen Flecken und chemische Substanzen
+ Temperaturbeständigkeit
+ Leicht zu reinigende Oberfläche
+ Einfach zu installieren
+ Wechselseitig rechts/links einbaubar
+ Hahnlöcher nicht durchgestoßen
+ Ablauf mit Siebkorb 90 mm
+ Ab- und Überlaufgarnitur mit Raumsparsiphon
+ Inkl. 6 Fixierklemmen zum Einbau
(Für Arbeitsplatten mit Stärke 28 und 38 mm)
+ Beckentiefe 210 mm

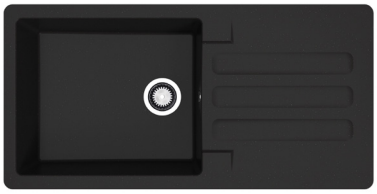

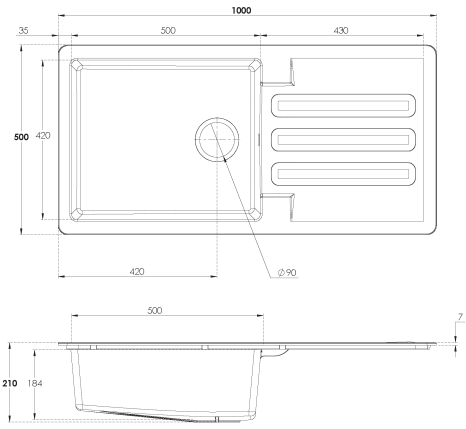

ABMESSUNGEN

Produktmaße (H x B x T) / Gewicht	21 x 100 x 50 cm / 4,6 kg
Ausschnittmaß	97 x 48 cm
Verpackungsmaße (H x B x T) / Gewicht	26 x 104 x 56 cm / 7,6 kg

ARTIKELNUMMER	FARBE	EAN
EDMONTON100X50S	Schwarz	4262577429325

ACHTUNG! Die Hahnlöcher müssen mit der Lochsäge mit Diamantaufsatz gebohrt werden!

Technische Änderungen und Irrtümer vorbehalten