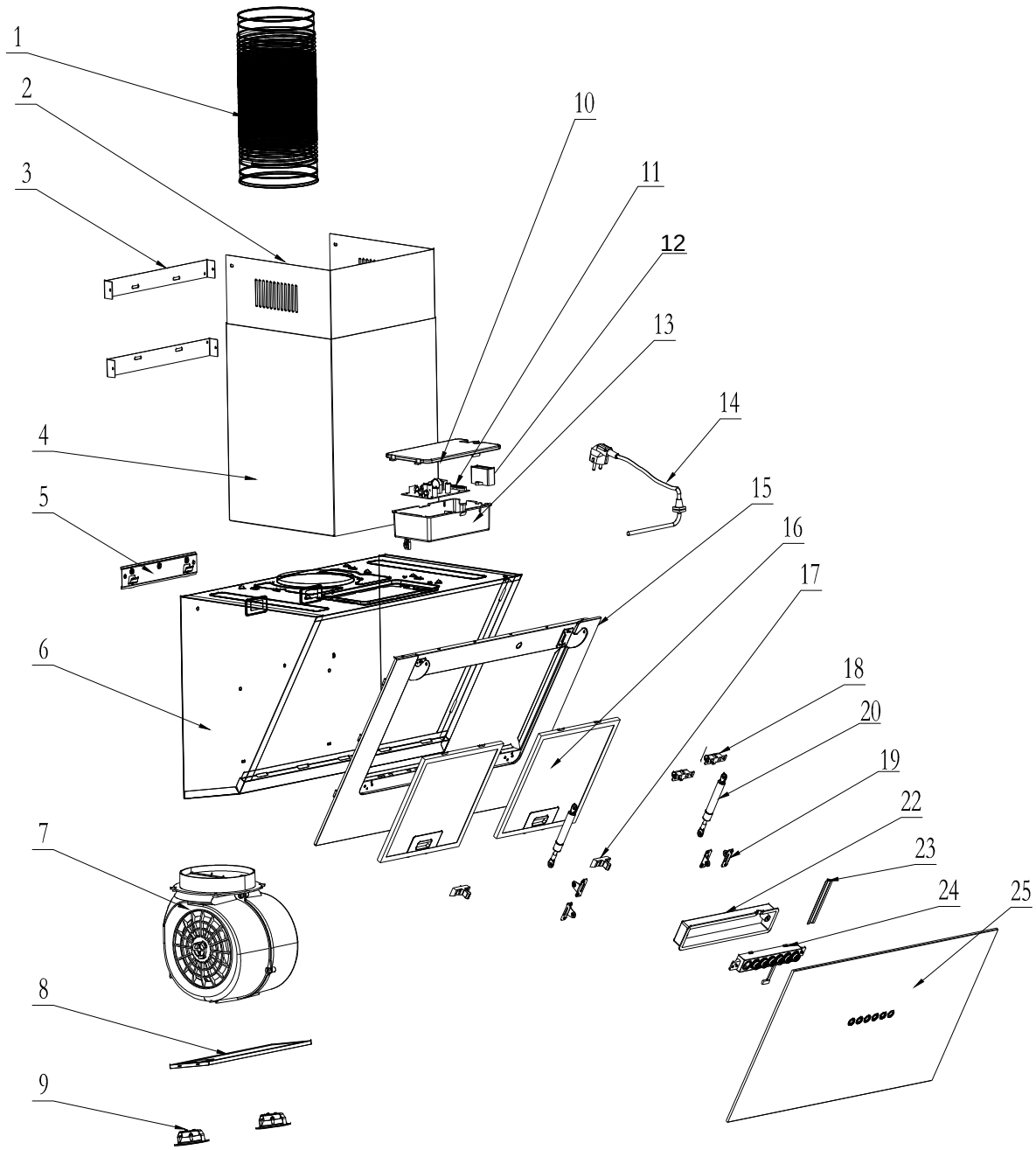

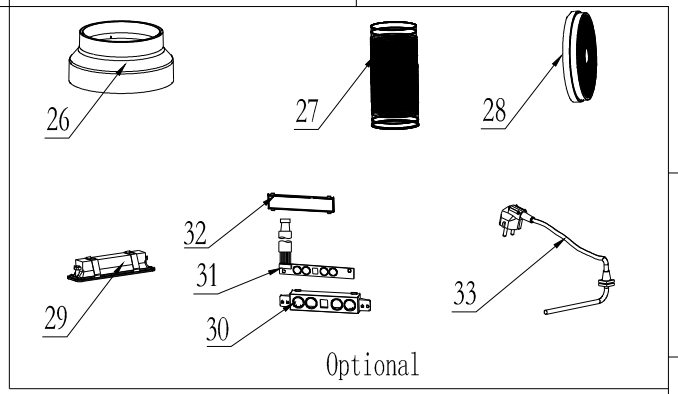

序号	Name	名 称	数量	材料、规格	备注
33	Power Cord	电源线	1		
32	Connecting Box Cover	控制盒盖	1		
31	Display panel	显示板	1		
30	Terminal Box	控制盒	1		
29	Spotlight(Led)	射灯	1		
28	Charcoal Filter Assembly Round	活性碳组件圆形	2		
27	Exhaust Pipe	排烟管	1		
26	Exhaust Pipe Joint	排烟管接头	1		
25	Condensation Plate Assembly	冷凝板组件	1		
24	Control Box Assembly	控制盒组件	1		
23	Decorative Cover	装饰盖	1		
22	Control Box Cover	控制盒盖	1		
21					
20	Drive Assembly	传动组件	1/2		
19	Rotating Seat	旋转座	2/4		
18	Holder Assembly	卡座组件	1/2		
17	Buckle	卡扣	1/2		
16	Filter Screem Assembly	过滤网组件	2		
15	Air Guide Plate Assembly	导流板组件	1		
14	Power Cord	电源线	1		
13	Terminal Box	接线盒	1		
12	Start Capacitor	启动电容	1		
11	Power Panel	电源板	1		
10	Connecting Box Cover	接线盒盖	1		
9	Lamp	照明灯	2		
8	Filter Screem Assembly	过滤网组件	1		
7	Fan Assembly	风机组件	1		
6	Tub Assembly	箱体组件	1		
5	Hand Board	机体挂板	1		
4	Decorative Cover	装饰罩	1		
3	Decorative Cover Hanging Board	装饰罩挂板	1		
2	Adjustable Decorative Cover	可调装饰罩	1		
1	Exhaust Pipe	排烟管	1		

标记	处数	分区	更改文件号	签 字	日期	阶段标记		比 例
						组合件		
设 计			标准化			S	A	1:1
校 对			审 定			数 量		重 量
审 核			批 准					
工 艺			日 期			第 1 页		共 1 页

佛山市美的厨房电器制造有限公司

爆炸图

60J72