KOLLEKTION 2024	P R O D U K T D A T E N B L A T T	DKP39905BK	0

Warengruppe: Herde/Backöfen

Lieferant/Marke: Dieter Knoll

Gerätebauart: Einbaubackofen (Sologerät) mit Pyrolyse

Gerätebezeichnung:	Farbe / Merkmal:	
• DKP39905BK	Schwarz	
•		

Liefertermin ab: Januar 2024

☑ Bilddatei vorhanden PCPCOV230PE0000B
☐ Bilddatei vorhanden

Heizarten:

- ☑ Ober-/Unterhitze
- ☐ Ober-/Unterhitze sanft
- ☐ feuchte Ober-/Unterhitze
- ☐ separate Oberhitze
- ☑ separate Unterhitze
- ☐ Umluft
- ☑ feuchte Umluft
- ☑ Heißluft mit Ringheizkörper — ☐ 3D, ☐ 4D
- ☐ Heißluft mit Ringheizkörper Plus — ☐ Feuchtigkeitszugabe
- ☐ Heißluft sanft
- ☐ feuchte Heißluft
- ☑ Heißluftgrill
- ☐ Großflächengrill — ☐ Vario
- ☐ Kleinflächengrill — ☐ Vario
- ☑ Grillstufe 1
- ☑ Grillstufe 2
- ☐ Umluftgrill
- ☐ Umluft-Infra-Grill
- ☑ Auftauen
- ☐ Bio Garen
- ☑ Brotbackstufe
- ☐ Dampfgaren
- ☐ Eco Braten
- ☐ Intensivstufe
- ☑ Pizzastufe
- ☑ Sanftgaren
- ☑ Tiefkühlgerichte
- ☐ Vorwärmen
- ☑ Warmhalten

Weitere Heizarten:

- Gratinieren
- Gärstufe
- Dörren
- Teller wärmen
- Einkochen
-

Technische Daten:

Anschlusswert:	3,5	kW,	220-240	V
Installationshinweis:	☐ Herdanschlussdose			
Energieverbrauch:	konventionell:	0,93	kWh,	
	Umluft/Heißluft:	0,69	kWh	
Backofenvolumen:	72	Liter		
Temperaturbereich:	30-300	°C		
Backofenbeleuchtung:	1 x 40	W	Halogen	
Gerätemaße: (B x H x T)	594 x	595+-1 x	568 mm	
	x	x	mm	
Energieeffizienzklasse:	A			
Anschlusskabel	1.600	mm	mit Schukostecker	

Ausstattung:

- ☑ Pyrolyse ☐ Hydrolyse ☐ Katalyse
- ☑ Vollglas-Innentür
- ☐ versenkbare Bedienknebel

Innenraum / Tür

- Kühlgebläse mit automatischem Nachlauf
- Glatter Backofeninnenraum
- Einhängegitter

9 Automatikprogramme

- ☑ Anzeige Ist-Temperatur
- ☐ Aufheizkontrolle
- ☑ Elektronikuhr
- ☑ elektronische Temperaturregelung
- ☐ Kerntemperatursensor
- ☑ Kindersicherung
- ☑ Kühlgebläse
- ☑ Restwärmeanzeige
- ☐ Schnellaufheizung
- ☑ Sicherheitsabschaltung
- ☐ Starttaste
- ☑ Temperaturvorschlag
- ☑ Touch Control
- 3-Stufige Pyrolyse
- Cool Door
- Soft Closing

Skizzenvorschau

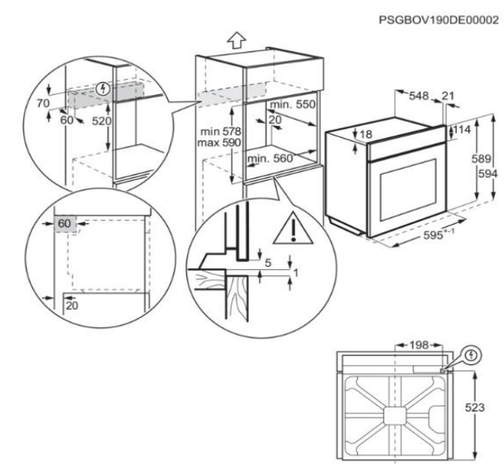

☑ Skizzendatei vorhanden PSGBOV190DE00002
☐ Skizzendatei vorhanden

Zubehör (im Lieferumfang):

- Backblech, Alu
- Backblech, emailliert
- 1 Universalblech, emailliert
- 1 Gitterrost
- Kombirost
- Fettpfanne
- Universalpfanne

Weiteres Zubehör (im Lieferumfang):

- TR1LV

Kombinationsmöglichkeiten mit Kochfeldern:

Nur kombinierbar mit Kochfeld

-

ODER

Nicht kombinierbar mit Kochfeld

-

Sonderzubehör:

Typen-Nr.	Artikelnr.	Bezeichnung	Beschreibung

Informationen zur Geräte-Historie:

Vorgängermodell:

-
-

Veränderungen:

-
-
-

Informationen für Stammdatenanlage für MB:

EAN-Nummern:	Artikelnummern des Lieferanten:
• 7333394028347	• 949 498 285
•	•

Ursprungsland: Italien

Bruttomaße (HxBxT):	660	x	630	x	670	mm
		x		x		mm
Volumen (m³):	0,279	m³	0,000	m³		
Bruttogewicht:	31,7	kg		kg		
Nettogewicht:	30,7	kg		kg		